ՀԱՅԱՍՏԱՆԻ ՀԱՆՐԱՊԵՏՈՒԹՅԱՆ ԿՈՏԱՅՔԻ ՄԱՐԶԻ ՊՏՂՆԻ ՀԱՄԱՅՆՔԻ ԱՎԱԳԱՆԻ

Հայաստանի Հանրապետության Կոտայքի մարզի Պտղնի համայնք
ՀՀ Կոտայքի մարզ, գ.Պտղնի, 1-ին փող. 6
(0222) 57070, ptghni.kotayq@mta.gov.am

Ո Ր Ո Շ Ու Մ

10 ՕԳՈՍՏՈՍԻ 2017թվականի N 23

ՊՏՂՆԻ ՀԱՄԱՅՆՔԻ ԱՎԱԳԱՆՈՒ ՆԻՍՏԻ ՕՐԱԿԱՐԳԸ ՀԱՍՏԱՏԵԼՈՒ ՄԱՍԻՆ

Համաձայն «Տեղական ինքնակառավարման մասին» Հայաստանի Հանրապետության օրենքի 14-րդ հոդվածի 6-րդ մասի և 16-րդ հոդվածի պահանջների՝ ***ավագանին որոշում է.***

1. Հաստատել Պտղնի համայնքի ավագանու թիվ 7 հերթական նիստի հետևյալ օրակարգը՝

1) Համայնքային սեփականություն համարվող հողամասերն աճուրդ վաճառքի միջոցով օտարելու թույլտվություն տալու մասին:

2) Հողամասերի փոխանակությանը համաձայնություն տալու մասին:

2. Սույն որոշումն ուժի մեջ է մտնում ստորագրման պահից:

Կողմ -6 Դեմ -0 Ձեռնպահ -0

1. ԱԶԻԶԲԵԿՅԱՆ ՎԻԿՏՈՐ
2. ԱՎԱԳՅԱՆ ԺԱՍՄԵՆ
3. ՄԻՍԱԿՅԱՆ ԵՐՋԱՆԻԿ
4. ՄՈՎՍԻՍՅԱՆ ԱՐԱ
5. ՎԻՐԱԲՅԱՆ ՀԱԿՈԲ
6. ՏԱՃՉՅԱՆ ՍԱԹԵՆԻԿ

ՀԱՄԱՅՆՔԻ ՂԵԿԱՎԱՐ՝ **ԱՌԱՔԵԼ ՎԻՐԱԲՅԱՆ**

ՀԱՅԱՍՏԱՆԻ ՀԱՆՐԱՊԵՏՈՒԹՅԱՆ ԿՈՏԱՅՔԻ ՄԱՐԶԻ ՊՏՂՆԻ ՀԱՄԱՅՆՔԻ ԱՎԱԳԱՆԻ

Հայաստանի Հանրապետության Կոտայքի մարզի Պտղնի համայնք
ՀՀ Կոտայքի մարզ, գ.Պտղնի, 1-ին փող. 6
(0222) 57070, ptghni.kotayq@mta.gov.am

Ո Ր Ո Շ ՈՒ Մ

10 ՕԳՈՍՏՈՍԻ 2017թվականի N 24-Ն

ՀԱՄԱՅՆՔԱՅԻՆ ՍԵՓԱԿԱՆՈՒԹՅՈՒՆ ՀԱՄԱՐՎՈՂ ՀՈՂԱՄԱՍԵՐՆ ԱՃՈՒՐԴ ՎԱՃԱՌՔԻ ՄԻՋՈՑՈՎ ՕՏԱՐԵԼՈՒ ԹՈՒՅԼՏՎՈՒԹՅՈՒՆ ՏԱԼՈՒ ՄԱՍԻՆ

Համաձայն Հայաստանի Հանրապետության Հողային օրենսգրքի 67-րդ հոդվածի, «Տեղական ինքնակառավարման մասին» Հայաստանի Հանրապետության օրենքի 18-րդ հոդվածի 1-ին մասի 21-րդ կետի պահանջների, հիմք ընդունելով համայնքի ղեկավարի առաջարկությունը՝ ***ավագանին որոշում է.***

1. Թույլատրել համայնքի ղեկավարին համայնքային սեփականություն համարվող գյուղատնտեսական նշանակության 0.52436 հա այլ հողատեսքը 2 լոտով օտարել աճուրդ վաճառքով և մեկնարկային գինը հաստատել հողամասերի կադաստրային արժեքի 100%-ի չափով՝

1) լոտ 1 կոդ 07-054-0318-0060; 0.42056 հա գյուղատնտեսական նշանակության այլ հողատեսք, մեկնարկային գինը 28388 ՀՀ դրամ:

2) լոտ 2 կոդ 07-054-0315-0164; 0.1038 հա գյուղատնտեսական նշանակության այլ հողատեսք, մեկնարկային գինը 7007 ՀՀ դրամ:

2. Սույն որոշումն ուժի մեջ է մտնում պաշտոնական հրապարակման օրվան հաջորդող տասներորդ օրը:

Կողմ -6 Դեմ -0 Ձեռնպահ -0

1. ԱԶԻԶԲԵԿՅԱՆ ՎԻԿՏՈՐ
2. ԱՎԱԳՅԱՆ ԺԱՍՄԵՆ
3. ՄԻՍԱԿՅԱՆ ԵՐՋԱՆԻԿ
4. ՄՈՎՍԻՍՅԱՆ ԱՐԱ
5. ՎԻՐԱԲՅԱՆ ՀԱԿՈԲ
6. ՏԱՃՉՅԱՆ ՍԱԹԵՆԻԿ

ՀԱՄԱՅՆՔԻ ՂԵԿԱՎԱՐ՝ ԱՌԱՔԵԼ ՎԻՐԱԲՅԱՆ

ՀԱՅԱՍՏԱՆԻ ՀԱՆՐԱՊԵՏՈՒԹՅԱՆ ԿՈՏԱՅՔԻ ՄԱՐԶԻ ՊՏՂՆԻ ՀԱՄԱՅՆՔԻ ԱՎԱԳԱՆԻ

Հայաստանի Հանրապետության Կոտայքի մարզի Պտղնի համայնք
ՀՀ Կոտայքի մարզ, գ.Պտղնի, 1-ին փող. 6
(0222) 57070, ptghni.kotayq@mta.gov.am

Ո Ր Ո Շ Ո Ւ Մ

10 ՕԳՈՍՏՈՍԻ 2017թվականի N 25

ՀՈՂԱՄԱՍԵՐԻ ՓՈԽԱՆԱԿՈՒԹՅԱՆԸ ՀԱՄԱՁԱՅՆՈՒԹՅՈՒՆ ՏԱԼՈՒ ՄԱՍԻՆ

Համաձայն Հայաստանի Հանրապետության Հողային օրենսգրքի 71-րդ հոդվածի 3-րդ մասի, Հայաստանի Հանրապետության Կառավարության 2001 թվականի ապրիլի 12-ի N 286 որոշմամբ հաստատված կարգի 29; 30 և 32-րդ կետերի պահանջների, հիմք ընդունելով համայնքի ղեկավարի առաջարկությունը և քաղաքացու դիմումը՝ ***ավագանին որոշում է.***

1. Տալ համաձայնություն համայնքի ղեկավարի առաջարկությանը և թույլատրել փոխանակելու համայնքային սեփականություն համարվող Կոտայքի մարզ գ. Պտղնի Պտղնի-2 այգետարածք 5-րդ թաղամաս թիվ 7/2 հասցեում գտնվող 07-054-0110-0021 կադաստրային ծածկագրով 0.00737 հա բնակավայրերի նշանակության հողամասը քաղաքացու սեփականություն հանդիսացող Կոտայքի մարզ գ. Պտղնի Պտղնի-2 այգետարածք 5-րդ տեղամաս թիվ 7/1 հասցեում գտնվող 07-054-0110-0020 կադաստրային ծածկագրից 0.0030 հա բնակավայրերի նշանակության հողամասի հետ, քաղաքացու հողամասի սեպաձևությունը վերացնելու, իր և հարակից հողամասերի օգտագործման արդյունավետությունը բարձրացնելու նպատակով, համաձայն իրադրության հատակագծի:
2. Սույն որոշումն ուժի մեջ է մտնում ստորագրման օրվանից:

Կողմ -6 Դեմ -0 Ձեռնպահ -0

1. ԱԶԻԶԲԵԿՅԱՆ ՎԻԿՏՈՐ
2. ԱՎԱԳՅԱՆ ԺԱՍՄԵՆ
3. ՄԻՍԱԿՅԱՆ ԵՐՋԱՆԻԿ
4. ՄՈՎՍԻՍՅԱՆ ԱՐԱ
5. ՎԻՐԱԲՅԱՆ ՀԱԿՈԲ
6. ՏԱՃՉՅԱՆ ՍԱԹԵՆԻԿ

ՀԱՄԱՅՆՔԻ ՂԵԿԱՎԱՐ՝ ԱՌԱՔԵԼ ՎԻՐԱԲՅԱՆ

ԻՐԱԴՐՈՒԹՅԱՆ ՀԱՏԱԿԱԳԻԾ

Հաստատում եմ՝
համայնքի ղեկավար
«__» 08 17թ.

Կոտայք	Պտղնի	
Մարզ	Համայնք	Հասցե
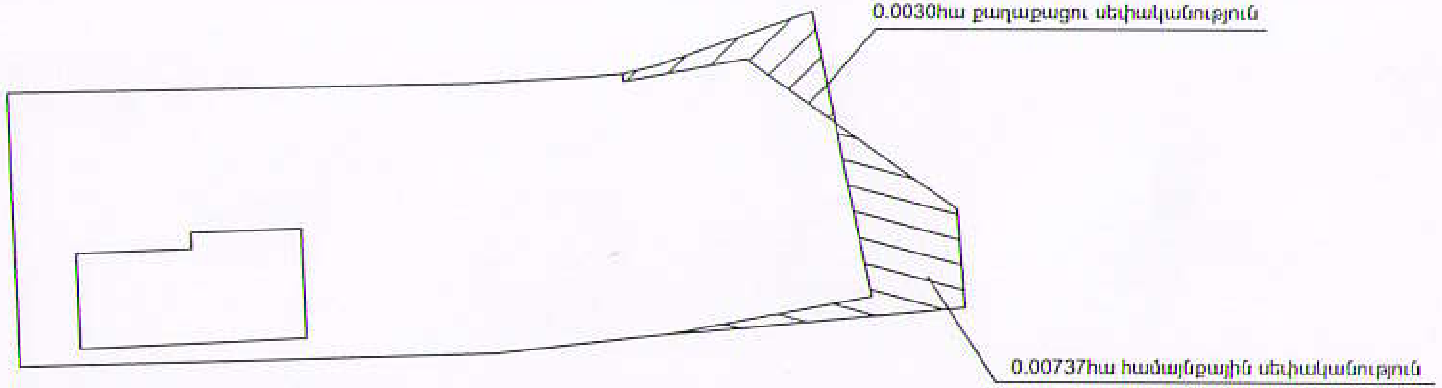
Մասշտաբ 1:500