ՀԱՅԱՍՏԱՆԻ ՀԱՆՐԱՊԵՏՈՒԹՅԱՆ
ԿՈՏԱՅՔԻ ՄԱՐԶԻ ԱԲՈՎՅԱՆ ՀԱՄԱՅՆՔԻ ՂԵԿԱՎԱՐ

Ո Ր Ո Շ Ո Ւ Մ

08 ապրիլի 2022 թվականի N 659

ՊԵՏՐՈՍ ՋԵՅՐԱՆՅԱՆԻ ՆԿԱՏՄԱՄԲ ՎԱՐՉԱԿԱՆ ՏՈՒՅԺ ՆՇԱՆԱԿԵԼՈՒ ՄԱՍԻՆ

Համաձայն Վարչական իրավախախտումների վերաբերյալ օրենսգրքի 8-րդ, 275-283-րդ, 219.1-րդ և 305-րդ հոդվածների, իրավահարաբերության պահին գործող 154-րդ հոդվածի 1-ին մասի 2-րդ կետի, «Տեղական ինքնակառավարման մասին» օրենքի 35-րդ հոդվածի 1-ին մասի 26-րդ կետի, «Վարչարարության հիմունքների և վարչական վարույթի մասին» օրենքի 30-րդ հոդվածի 1-ին մասի «բ» կետի, 53-րդ, 58-60-րդ հոդվածների, հիմք ընդունելով Աբովյանի համայնքապետարանի աշխատակազմի քաղաքաշինության բաժնի մասնագետների կողմից 2022 թվականի մարտի 25-ին կազմված վարչական իրավախախտման վերաբերյալ N 7 արձանագրությունը և Աբովյան համայնքի ղեկավարին առընթեր վարչական հանձնաժողովի 2022 թվականի ապրիլի 08-ի արձանագրությունը.

1. Գյուղական համայնքում տնամերձ հողամասի վրա բնակելի տանը կից օժանդակ շինություն ինքնակամ կառուցելու համար Պետրոս Ջեյրանյանի նկատմամբ նշանակել վարչական տուգանք՝ 100 000 (հարյուր հազար) դրամի չափով:

2. Պետրոս Ջեյրանյանը պարտավոր է սույն որոշումն ուժի մեջ մտնելու օրվանից 15-օրյա ժամկետում նշանակված տուգանքի գումարը մուծել Աբովյանի համայնքապետարանի 900105201272 հաշվեհամարին և վճարման անդորրագիրը ներկայացնել Աբովյան համայնքի ղեկավարին առընթեր վարչական հանձնաժողովին:

3. Սույն որոշումը կարող է վարչական կարգով բողոքարկվել Աբովյան համայնքի ղեկավարին՝ դրա ուժի մեջ մտնելու օրվանից երկու ամսվա ընթացքում կամ դատական կարգով Հայաստանի Հանրապետության վարչական դատարան՝ երկամսյա ժամկետում:

4. Սույն որոշման պահանջները չկատարելու դեպքում «Վարչարարության հիմունքների և վարչական վարույթի մասին» օրենքի 88-րդ հոդվածով սահմանված կարգով այն ենթակա է հարկադիր կատարման՝ Հայաստանի Հանրապետության հարկադիր կատարումն ապահովող ծառայության միջոցով՝ անբողոքարկելի դառնալուց հետո եռամսյա ժամկետում:

5. Սույն որոշումն ուժի մեջ է մտնում Պետրոս Ջեյրանյանին որոշման ընդունման մասին իրազեկելու օրվան հաջորդող օրվանից:

ՀԱՄԱՅՆՔԻ ՂԵԿԱՎԱՐ Է. ԲԱԲԱՅԱՆ

2022թ. ապրիլի 08
ք. Աբովյան

ՀԱՅԱՍՏԱՆԻ ՀԱՆՐԱՊԵՏՈՒԹՅԱՆ
ԿՈՏԱՅՔԻ ՄԱՐԶԻ ԱԲՈՎՅԱՆ ՀԱՄԱՅՆՔԻ ՂԵԿԱՎԱՐ

Ո Ր Ո Շ Ո Ւ Մ

08 ապրիլի 2022 թվականի N 658

ԱԲՈՎՅԱՆ ՀԱՄԱՅՆՔԻ ՂԵԿԱՎԱՐԻ 2022 ԹՎԱԿԱՆԻ ՄԱՐՏԻ 01-Ի N 289 ՈՐՈՇՄԱՆ ՄԵՋ ՓՈՓՈԽՈՒԹՅՈՒՆ ԿԱՏԱՐԵԼՈՒ ՄԱՍԻՆ

Համաձայն «Նորմատիվ իրավական ակտերի մասին» օրենքի 33-րդ և 34-րդ հոդվածների.

1. Աբովյան համայնքի ղեկավարի 2022 թվականի մարտի 01-ի «Աբովյան համայնքի ընդհանուր օգտագործման ավտոմոբիլային տրանսպորտով ուղևորների կանոնավոր փոխադրումներ իրականացնող կազմակերպություններ և անհատ ձեռնարկատեր ընտրելու մրցութային հանձնաժողով ստեղծելու մասին» N 289 որոշման մեջ կատարել հետևյալ փոփոխությունը՝ որոշման 1-ին կետի 2-րդ ենթակետում «Սամվել Ցականյան - Աբովյանի համայնքապետարանի աշխատակազմի ֆինանսատնտեսագիտական բաժնի գլխավոր մասնագետ» բառերը փոխարինել «Անդրանիկ Էվինյան - Աբովյանի համայնքապետարանի աշխատակազմի առևտրի, սպասարկման, տրանսպորտի և գովազդի բաժնի գլխավոր մասնագետի պաշտոնակատար» բառերով:

2. Սույն որոշումն ուժի մեջ է մտնում որոշման ընդունման պահից:

ՀԱՄԱՅՆՔԻ ՂԵԿԱՎԱՐ Է. ԲԱԲԱՅԱՆ

2022թ. ապրիլի 08
ք. Աբովյան

ՀԱՅԱՍՏԱՆԻ ՀԱՆՐԱՊԵՏՈՒԹՅԱՆ
ԿՈՏԱՅՔԻ ՄԱՐԶԻ ԱԲՈՎՅԱՆ ՀԱՄԱՅՆՔԻ ՂԵԿԱՎԱՐ

Ո Ր Ո Շ Ո Ւ Մ

08 ապրիլի 2022 թվականի N 657

ՀԱՐՈՒԹՅՈՒՆ ԵՎ ՄՈՆԻԿԱ ՍԱՐԻԲԵԿՅԱՆՆԵՐԻՆ ՇԻՆԱՐԱՐՈՒԹՅԱՆ ԹՈՒՅԼՏՎՈՒԹՅՈՒՆ ՏԱԼՈՒ ՄԱՍԻՆ

Համաձայն «Տեղական ինքնակառավարման մասին» օրենքի 42-րդ հոդվածի 1-ին մասի 6-րդ կետի, Հայաստանի Հանրապետության կառավարության 2015 թվականի մարտի 19-ի N 596-Ն որոշման, հաշվի առնելով Հարություն Սարիբեկյանի դիմումը (մուտք՝ 2022 թվականի մարտի 01-ի N Ք-700).

1. Հարություն և Մոնիկա Սարիբեկյաններին տալ բնակելի տան և պարսպի կառուցման շինարարության թույլտվություն (շինարարության թույլտվությունը կցվում է):
2. Սույն որոշման 1-ին կետում նշված անձինք պարտավոր են Աբովյանի համայնքապետարանի 900105201454 հաշվեհամարին մուծել 45 000 (քառասունհինգ հազար) դրամ տեղական տուրք՝ շինարարության թույլտվության համար:
3. Կառուցապատողները շինարարական աշխատանքները սկսելուց առնվազն երեք օր առաջ պարտավոր են Աբովյան համայնքի ղեկավարին ներկայացնել N 2-5 ձևի տեղեկանք:
4. Սույն որոշումն ուժի մեջ է մտնում որոշման ընդունման մասին իրազեկելու օրվան հաջորդող օրվանից:

ՀԱՄԱՅՆՔԻ ՂԵԿԱՎԱՐ **Է. ԲԱԲԱՅԱՆ**

2022թ. ապրիլի 08
ք. Աբովյան

ՀԱՅԱՍՏԱՆԻ ՀԱՆՐԱՊԵՏՈՒԹՅՈՒՆ

ԿՈՏԱՅՔԻ ՄԱՐԶ, ԱԲՈՎՅԱՆ ՀԱՄԱՅՆՔ

ՇԻՆԱՐԱՐՈՒԹՅԱՆ ԹՈՒՅԼՏՎՈՒԹՅՈՒՆ

N 36 «08» ապրիլի 2022 թ.

Տրված է կառուցապատող ***ՀԱՐՈՒԹՅՈՒՆ ԵՎ ՄՈՆԻԿԱ ՍԱՐԻԲԵԿՅԱՆՆԵՐ*** -ին

(Իրավաբանական անձի անվանումը, պետական գրանցման վկայականի համարը)

ՀՀ, Կոտայքի մարզ, ք. Աբովյան 2-րդ մ/շ., 28 շ., 5 բն., ՀՀ, Կոտայքի մարզ, համայնք Աբովյան, ք. Աբովյան, 8-րդ միկրոշրջան, 1-ին թաղամաս, 129 հողամաս

(Ֆիզիկական անձի անունը, ազգանունը, հասցեն, հողամասի գտնվելու վայրը)

բնակելի տան և պարսպի (միջին ռիսկայնության, II-րդ կատեգորիա) կառուցման

(Օբյեկտի անվանումը, ռիսկայնության աստիճանը (կատեգորիան), հակիրճ բնութագիրը, հիմնական ցուցանիշները)

շինարարական աշխատանքների կատարման, այդ թվում՝ (նոր կառուցման, վերակառուցման, վերականգնման, ուժեղացման և այլն) կառուցապատվող հողամասի գլխավոր հատակագծի վրա նշված ոչ հիմնական կառույցների _____ տեղադրման համար:

(նշվում են ոչ հիմնական կառույցների անվանումները)

1. Օբյեկտի նախագծային փաստաթղթերը՝

1) մշակվել են ***«ՀԱԲՇԻՆ ՆԱԽԱԳԻԾ» ՍՊԸ*** կողմից.

(նախագծային փաստաթղթերի փուլը, նախագծային աշխատանքների կապալառուի անվանումը, լիցենզիայի համարը)

2) ստացել է (են) ***« » 20 թ. N*** _____ փորձագիտական դրական եզրակացությունը (եզրակացությունները) _____

(նշել փորձաքննության տեսակը)

_____ կողմից

(նշել փորձաքննության մարմնի (մարմինների) անվանումը, լիցենզիայի համարը)

կամ

նախագիծը թողարկող պատասխանատու կապալառուի երաշխավորագիրը՝ ***N 47. 23.02.2021թ.***

(նշել նախագիծը թողարկող պատասխանատու կապալառուի երաշխավորության պայմանագրի համարը)

3) սահմանված կարգով համաձայնեցվել են իրավասու մարմնի, օրենքով սահմանված այլ շահագրգիռ մարմինների ***ԱԲՈՎՅԱՆ ՀԱՄԱՅՆՔԻ ՂԵԿԱՎԱՐԻ*** հետ:

(նշել մարմինների անվանումները և համաձայնեցման ժամկետները)

2. Շինարարական աշխատանքներն իրականացնել ***24 ամսվա*** ընթացքում՝

(նշել շինարարության նորմատիվային տևողությունը)

Ներառյալ ավարտական ակտի տրամադրման համար ավարտված շինարարական օբյեկտն ընդունող հանձնաժողովի աշխատանքի համար նախատեսվող ժամկետը:

2.1. Ապահովել օբյեկտի շահագործման թույլտվության ստացումը՝

[] ավարտական ակտի տրամադրումից _____ ամսվա ընթացքում

[] ավարտական ակտի տրամադրման օրը:

Ներառյալ ավարտված շինարարական օբյեկտն ընդունող հանձնաժողովի աշխատանքի համար նախատեսվող ժամկետը:

3. Շինարարության վարման մատյանը բաղկացած է ***14*** էջից, կարված և դրոշմակնքված է ***ԱԲՈՎՅԱՆ ՀԱՄԱՅՆՔԻ ՂԵԿԱՎԱՐԻ*** կողմից:

(իրավասու մարմնի անվանումը)

4. Նախագծային փաստաթղթերը փոփոխվել են (լրացվում է N 1 հավելվածի 108-րդ կետով նախատեսված դեպքերում) _____ կողմից

(նախագծային աշխատանքների կապալառուի անվանումը, լիցենզիայի համարը)

և սահմանված կարգով համաձայնեցվել իրավասու մարմնի_____ և այլ
(նշել իրավասու մարմնի անվանումը)
շահագրգիռ մարմինների_____ հետ:
(նշել օրենքով սահմանված համաձայնեցնող մարմինների անվանումները)

5. Հատուկ պայմաններ՝

1) կառուցապատողը, նախքան շինարարությունն սկսելը, ինչպես նաև դրա ընթացքում, պարտավոր է հասցվելիք վնասների փոխհատուցման համար համաձայնության գալ կառուցապատման հետևանքով վնասներ կրող սուբյեկտների հետ.

2) շինարարության թույլտվությամբ սահմանված ժամկետներում կառուցապատումը չավարտելու դեպքում գործում են N 1 հավելվածի 123-126-րդ կետերով սահմանված պահանջները.

3) *(լրացվում է N 1 հավելվածի 84-րդ կետով սահմանված դեպքերում)* սույն թույլտվությունը տրվել է սահմանված կարգով հաստատված «Նախագիծ» փուլի հիման վրա, որին հաջորդող «Աշխատանքային փաստաթղթեր» փուլը պետք է ապահովի հաստատված փուլով ընդունված լուծումները և աշխատանքների իրականացման հաջորդականությունը_____ :
(նշվում են նախապատրաստական, հողային, շինմոնտաժային աշխատանքները և այլ աշխատանքներ)

6. *(լրացվում է N 1 հավելվածի 116-րդ կետով սահմանված դեպքերում)* Հաշվի առնելով, որ կառուցվող օբյեկտի շինարարությունը հնարավոր չէ առանց գլխավոր հատակագծի վրա _____համարների տակ նշված շենքի (շենքերի) և կամ շինության (շինությունների)_____քանդման՝
(նշվում են ամբողջությամբ կամ մասամբ քանդման ենթակա օբյեկտները, դրանց հիմնական ցուցանիշները, ընդհանուր մակերեսը, հարկայնությունը, շինանյութերը և այլն)
սեփականատիրոջը (օգտագործողին) _____ տրված սույն
(նշվում է պետական գրանցման վկայականի համարը)
թույլտվությունը նաև քանդման թույլտվություն է:

Օբյեկտի քանդման աշխատանքներն իրականացնել նախագծային փաստաթղթերով ամրագրված հաջորդականությամբ:

7. Այլ պայմաններ ***շինհրապարակում ապահովել ժամանակավոր ցանկապատի և տեղեկատվական վահանակի առկայությունը***_____:
(նշվում են իրավական ակտերով և (կամ) պայմանագրով նախատեսված այլ պայմանները)

8. Կառուցապատողը շինարարական (քանդման, ապամոնտաժման) աշխատանքներն սկսելուց առնվազն 3 օր առաջ, համաձայն N 5 հավելվածի N 2-5 ձևի, տեղեկացնում է իրավասու մարմնին:

9. Թույլտվության հիման վրա ցանկացած շինարարական և զուգահեռ աշխատանք կարող է իրականացվել բացառապես Հայաստանի Հանրապետության օրենսդրությանը, նախագծային փաստաթղթերին և նորմատիվ-տեխնիկական պահանջներին համապատասխան:

ՀԱՅԱՍՏԱՆԻ ՀԱՆՐԱՊԵՏՈՒԹՅԱՆ
ԱԲՈՎՅԱՆ ՀԱՄԱՅՆՔԻ ՂԵԿԱՎԱՐ

ԷԴՈՒԱՐԴ ԲԱԲԱՅԱՆ

Կ.Տ.

ՀԱՅԱՍՏԱՆԻ ՀԱՆՐԱՊԵՏՈՒԹՅԱՆ
ԿՈՏԱՅՔԻ ՄԱՐԶԻ ԱԲՈՎՅԱՆ ՀԱՄԱՅՆՔԻ ՂԵԿԱՎԱՐ

Ո Ր Ո Շ Ո Ւ Մ

08 ապրիլի 2022 թվականի N 656

ԺԱԿԼԻՆ ՀՈՎՀԱՆՆԻՍՅԱՆԻ ԿՈՂՄԻՑ ԻՐԱԿԱՆԱՑՎԱԾ ՋԵՐՄՈՑԻ ԿԱՌՈՒՑՄԱՆ ՇԱՀԱԳՈՐԾՄԱՆ ԹՈՒՅԼՏՎՈՒԹՅՈՒՆԸ ՁԵՎԱԿԵՐՊԵԼՈՒ ՄԱՍԻՆ

Համաձայն «Տեղական ինքնակառավարման մասին» օրենքի 42-րդ հոդվածի 1-ին մասի 7-րդ կետի, Հայաստանի Հանրապետության կառավարության 2015 թվականի մարտի 19-ի N 596-Ն որոշման, հաշվի առնելով Ժակլին Հովհաննիսյանի դիմումը (մուտք՝ 2022 թվականի մարտի 02-ի N Ք-719).

1. Ձևակերպել կառուցապատող Ժակլին Հովհաննիսյանի կողմից Աբովյան համայնքի Մայակովսկի գյուղի 1-ին դաշտ թիվ 3 հասցեում ջերմոցի իրականացված կառուցման շահագործման թույլտվությունը (շահագործման թույլտվությունը կցվում է):

2. Ժակլին Հովհաննիսյանը պարտավոր է 900105222179 հաշվեհամարին մուծել 20 000 (քսան հազար) դրամ տեղական վճար՝ շահագործման թույլտվություն տրամադրելու համար:

3. Սույն որոշումն ուժի մեջ է մտնում Ժակլին Հովհաննիսյանին որոշման ընդունման մասին իրազեկելու օրվան հաջորդող օրվանից:

ՀԱՄԱՅՆՔԻ ՂԵԿԱՎԱՐ **Է. ԲԱԲԱՅԱՆ**

2022թ. ապրիլի 08
ք. Աբովյան

ՀԱՅԱՍՏԱՆԻ ՀԱՆՐԱՊԵՏՈՒԹՅՈՒՆ
ԿՈՏԱՅՔԻ ՄԱՐԶ, ՀԱՄԱՅՆՔ ԱԲՈՎՅԱՆ
ԱՎԱՐՏԱԿԱՆ ԱԿՏ (ՇԱՀԱԳՈՐԾՄԱՆ ԹՈՒՅԼՏՎՈՒԹՅՈՒՆ)

N 41 «08» ապրիլի 2022 թ.

Կառուցապատող **ԺԱԿԼԻՆ ՀՈՎՀԱՆՆԻՍՅԱՆ** +37498800190 կողմից
(իրավաբանական անձի անվանումը, ֆիզիկական անձի անունը, ազգանունը, հեռախոսահամարը, էլեկտրոնային հասցեն)

կառուցված **ջերմոց**
(օբյեկտի անվանումը)

որը գտնվում է **Աբովյան համայնք, գ. Մայակովսկի, 1-ին դաշտ, թիվ 3** հասցեում՝
(օբյեկտի տեղադրությունը, հասցեն)

համարվում է ավարտված և պատրաստ է շահագործման, որի՝

1. նախագծային փաստաթղթերը մշակվել են **«ՄԱՍՏԵՐ-ԳՐՈՒՊ» ՍՊԸ** կողմից
(նախագծային կազմակերպության անվանումն օրենքով սահմանված դեպքերում՝ լիցենզիայի համարը, անհատ ձեռնարկատիրոջ անունը, ազգանունը, լիցենզիայի համարը)

2. շինարարությունն սկսվել է **Մայակովսկի համայնքի ղեկավարի** կողմից
(շինարարության թույլտվություն տվող մարմնի անվանումը)

տրված **«27» դեկտեմբերի 2020թ.** N **36** շինարարության թույլտվության համաձայն.

3. շինարարությունն իրականացվել է **«ՎԷՌԼ» ՍՊԸ** կողմից
(գլխավոր կապալառուի անվանումը)

4. օբյեկտի հիմնական ցուցանիշներն են՝ **ջերմոց՝ 40.12x48.12 մ արտ. չափերով**

5. հատուկ պայմանները **ոչ էական շեղումներով**

ՀԻՄՔԵՐ՝

1) կառուցապատողի դիմումը **«01» մարտի 2022 թ.**
2) ընդունող հանձնաժողովի ակտը **«24» փետրվարի 2022 թ.**
3) կատարողական փաստաթղթերի ցանկը կամ շինության տեխնիկական վիճակի մասին համապատասխան հետազոտության դրական եզրակացությունը **3** թերթ:

ՀԱՅԱՍՏԱՆԻ ՀԱՆՐԱՊԵՏՈՒԹՅԱՆ
ԱԲՈՎՅԱՆ ՀԱՄԱՅՆՔԻ ՂԵԿԱՎԱՐ ԷԴՈՒԱՐԴ ԲԱԲԱՅԱՆ

«08» ապրիլի 2022 թ.

Կ.Տ.

ՀԱՅԱՍՏԱՆԻ ՀԱՆՐԱՊԵՏՈՒԹՅԱՆ
ԿՈՏԱՅՔԻ ՄԱՐԶԻ ԱԲՈՎՅԱՆ ՀԱՄԱՅՆՔԻ ՂԵԿԱՎԱՐ

Ո Ր Ո Շ Ո Ւ Մ

08 ապրիլի 2022 թվականի N 655

ԳՈՒՐԳԵՆ ՀԱՐՈՒԹՅՈՒՆՅԱՆԻՆ ՇԻՆԱՐԱՐՈՒԹՅԱՆ ԹՈՒՅԼՏՎՈՒԹՅՈՒՆ ՏԱԼՈՒ ՄԱՍԻՆ

Համաձայն «Տեղական ինքնակառավարման մասին» օրենքի 42-րդ հոդվածի 1-ին մասի 6-րդ կետի, Հայաստանի Հանրապետության կառավարության 2015 թվականի մարտի 19-ի N 596-Ն որոշման, հաշվի առնելով Գուրգեն Հարությունյանի դիմումը (մուտք՝ 2022 թվականի հունվարի 19-ի N Ք-135).

1. Գուրգեն Հարությունյանին տալ ամառային խոհանոցի կառուցման շինարարության թույլտվություն (շինարարության թույլտվությունը կցվում է):
2. Գուրգեն Հարությունյանը պարտավոր է 900105204243 հաշվեհամարին մուծել 15 000 (տասնհինգ հազար) դրամ տեղական տուրք՝ շինարարության թույլտվության համար:
3. Կառուցապատողը շինարարական աշխատանքները սկսելուց առնվազն երեք օր առաջ պարտավոր է Աբովյան համայնքի ղեկավարին ներկայացնել N 2-5 ձևի տեղեկանք:
4. Սույն որոշումն ուժի մեջ է մտնում Գուրգեն Հարությունյանին որոշման ընդունման մասին իրազեկելու օրվան հաջորդող օրվանից:

ՀԱՄԱՅՆՔԻ ՂԵԿԱՎԱՐ **Է. ԲԱԲԱՅԱՆ**

2022թ. ապրիլի 08
ք. Աբովյան

ՀԱՅԱՍՏԱՆԻ ՀԱՆՐԱՊԵՏՈՒԹՅՈՒՆ

ԿՈՏԱՅՔԻ ՄԱՐԶ, ԱԲՈՎՅԱՆ ՀԱՄԱՅՆՔ

ՇԻՆԱՐԱՐՈՒԹՅԱՆ ԹՈՒՅԼՏՎՈՒԹՅՈՒՆ

N 35 «08» ապրիլի 2022 թ.

Տրված է կառուցապատող ***ԳՈՒՐԳԵՆ ՀԱՐՈՒԹՅՈՒՆՅԱՆ*** -ին

(իրավաբանական անձի անվանումը, պետական գրանցման վկայականի համարը,

ՀՀ, Կոտայքի մարզ, ք. Աբովյան 4-րդ մ/շ., 50 շ., 27 բն., ՀՀ, Կոտայքի մարզ, համայնք Աբովյան, գ. Առինջ, Ա թաղամաս, 6-րդ փողոց, թիվ 12/2 բնակելի տուն

ֆիզիկական անձի անունը, ազգանունը, հասցեն, հողամասի գտնվելու վայրը)

ամառային խոհանոցի (միջին ռիսկայնության, II-րդ կատեգորիա) կառուցման

(օբյեկտի անվանումը, ռիսկայնության աստիճանը (կատեգորիան), հակիրճ բնութագիրը, հիմնական ցուցանիշները)

շինարարական աշխատանքների կատարման, այդ թվում՝ (նոր կառուցման, վերակառուցման, վերականգնման, ուժեղացման և այլն) կառուցապատվող հողամասի գլխավոր հատակագծի վրա նշված ոչ հիմնական կառույցների _____ տեղադրման համար:

(նշվում են ոչ հիմնական կառույցների անվանումները)

1. Օբյեկտի նախագծային փաստաթղթերը՝

1) մշակվել են ***«ԷՄ ՋԻ ԴԻԶԱՅՆ» ՍՊԸ*** կողմից.

(նախագծային փաստաթղթերի փուլը, նախագծային աշխատանքների կատարողի անվանումը, լիցենզիայի համարը)

2) ստացել է (են) ***« » 20 թ. N*** _____ փորձագիտական դրական եզրակացությունը (եզրակացությունները) _____

(նշել փորձաքննության տեսակը)

_____ կողմից

(նշել փորձաքննության մարմնի (մարմինների) անվանումը, լիցենզիայի համարը)

կամ

նախագիծը թողարկող պատասխանատու կապալառուի երաշխավորագիրը՝ ***N 07. 27.12.2021թ.***.

(նշել նախագիծը թողարկող պատասխանատու կապալառուի երաշխավորության պայմանագրի համարը)

3) սահմանված կարգով համաձայնեցվել են իրավասու մարմնի, օրենքով սահմանված այլ շահագրգիռ մարմինների ***ԱԲՈՎՅԱՆ ՀԱՄԱՅՆՔԻ ՂԵԿԱՎԱՐԻ*** հետ:

(նշել մարմինների անվանումները և համաձայնեցման ժամկետները)

2. Շինարարական աշխատանքներն իրականացնել ***24 ամսվա*** ընթացքում՝

(նշել շինարարության նորմատիվային տևողությունը)

Ներառյալ ավարտական ակտի տրամադրման համար ավարտված շինարարական օբյեկտն ընդունող հանձնաժողովի աշխատանքի համար նախատեսվող ժամկետը:

2.1. Ապահովել օբյեկտի շահագործման թույլտվության ստացումը՝

[] ավարտական ակտի տրամադրումից _____ ամսվա ընթացքում

[] ավարտական ակտի տրամադրման օրը:

Ներառյալ ավարտված շինարարական օբյեկտն ընդունող հանձնաժողովի աշխատանքի համար նախատեսվող ժամկետը:

3. Շինարարության վարման մատյանը բաղկացած է ***14*** էջից, կարված և դրոշմակնքված է ***ԱԲՈՎՅԱՆ ՀԱՄԱՅՆՔԻ ՂԵԿԱՎԱՐԻ*** կողմից:

(իրավասու մարմնի անվանումը)

4. Նախագծային փաստաթղթերը փոփոխվել են (լրացվում է N 1 հավելվածի 108-րդ կետով նախատեսված դեպքերում) _____ կողմից

(նախագծային աշխատանքների կատարողի անվանումը, լիցենզիայի համարը)

և սահմանված կարգով համաձայնեցվել իրավասու մարմնի_____և այլ
(նշել իրավասու մարմնի անվանումը)
շահագրգիռ մարմինների_____հետ:
(նշել օրենքով սահմանված համաձայնեցնող մարմինների անվանումները)

5. Հատուկ պայմաններ՝

1) կառուցապատողը, նախքան շինարարությունն սկսելը, ինչպես նաև դրա ընթացքում, պարտավոր է հասցվելիք վնասների փոխհատուցման համար համաձայնության գալ կառուցապատման հետևանքով վնասներ կրող սուբյեկտների հետ.

2) շինարարության թույլտվությամբ սահմանված ժամկետներում կառուցապատումը չավարտելու դեպքում գործում են N 1 հավելվածի 123-126-րդ կետերով սահմանված պահանջները.

3) *(լրացվում է N 1 հավելվածի 84-րդ կետով սահմանված դեպքերում)* սույն թույլտվությունը տրվել է սահմանված կարգով հաստատված «Նախագիծ» փուլի հիման վրա, որին հաջորդող «Աշխատանքային փաստաթղթեր» փուլը պետք է ապահովի հաստատված փուլով ընդունված լուծումները և աշխատանքների իրականացման հաջորդականությունը_____:
(նշվում են նախապատրաստական, հողային, շինմոնտաժային աշխատանքները և այլ աշխատանքներ)

6. *(լրացվում է N 1 հավելվածի 116-րդ կետով սահմանված դեպքերում)* Հաշվի առնելով, որ կառուցվող օբյեկտի շինարարությունը հնարավոր չէ առանց գլխավոր հատակագծի վրա _____համարների տակ նշված շենքի (շենքերի) և կամ շինության (շինությունների)_____քանդման՝
(նշվում են ամբողջությամբ կամ մասամբ քանդման ենթակա օբյեկտները, դրանց հիմնական ցուցանիշները, ընդհանուր մակերեսը, հարկայնությունը, շինանյութերը և այլն)
սեփականատիրոջը (օգտագործողին) _____ տրված սույն
(նշվում է պետական գրանցման վկայականի համարը)
թույլտվությունը նաև քանդման թույլտվություն է:

Օբյեկտի քանդման աշխատանքներն իրականացնել նախագծային փաստաթղթերով ամրագրված հաջորդականությամբ:

7. Այլ պայմաններ ***շինհրապարակում ապահովել ժամանակավոր ցանկապատի և տեղեկատվական վահանակի առկայությունը***:
(նշվում են իրավական ակտերով և (կամ) պայմանագրով նախատեսված այլ պայմանները)

8. Կառուցապատողը շինարարական (քանդման, ապամոնտաժման) աշխատանքներն սկսելուց առնվազն 3 օր առաջ, համաձայն N 5 հավելվածի N 2-5 ձևի, տեղեկացնում է իրավասու մարմնին:

9. Թույլտվության հիման վրա ցանկացած շինարարական և զուգահեռ աշխատանք կարող է իրականացվել բացառապես Հայաստանի Հանրապետության օրենսդրությանը, նախագծային փաստաթղթերին և նորմատիվ-տեխնիկական պահանջներին համապատասխան:

ՀԱՅԱՍՏԱՆԻ ՀԱՆՐԱՊԵՏՈՒԹՅԱՆ
ԱԲՈՎՅԱՆ ՀԱՄԱՅՆՔԻ ՂԵԿԱՎԱՐ

ԷԴՈՒԱՐԴ ԲԱԲԱՅԱՆ

Կ. Տ.

ՀԱՅԱՍՏԱՆԻ ՀԱՆՐԱՊԵՏՈՒԹՅԱՆ
ԿՈՏԱՅՔԻ ՄԱՐԶԻ ԱԲՈՎՅԱՆ ՀԱՄԱՅՆՔԻ ՂԵԿԱՎԱՐ

Ո Ր Ո Շ Ո Ւ Մ

08 ապրիլի 2022 թվականի N 654

ԱՐՄԵՆ ՄԱՆԱՍՅԱՆԻՆ ՆԱԽԱԳԾՄԱՆ ԹՈՒՅԼՏՎՈՒԹՅՈՒՆ ՏԱԼՈՒ ՄԱՍԻՆ

Համաձայն «Տեղական ինքնակառավարման մասին» օրենքի 42-րդ հոդվածի 1-ին մասի 4-րդ կետի, Հայաստանի Հանրապետության կառավարության 2015 թվականի մարտի 19-ի N 596-Ն որոշման, հիմք ընդունելով Արմեն Մանասյանի լիազորած անձ Սարո Զաքարյանի հայտը (մուտք՝ 2022 թվականի մարտի 30-ի N Ք-1215).

1. Արմեն Մանասյանին տալ պարսպի և պահակատան կառուցման նախագծման թույլտվություն (նախագծման թույլտվությունը կցվում է):
2. Արմեն Մանասյանը պարտավոր է նախագծային փաստաթղթերը ներկայացնել համաձայնեցման և ստանալ շինարարության թույլտվություն:
3. Սույն որոշումն ուժի մեջ է մտնում որոշման ընդունման մասին իրազեկելու օրվան հաջորդող օրվանից:

ՀԱՄԱՅՆՔԻ ՂԵԿԱՎԱՐ **Է. ԲԱԲԱՅԱՆ**

2022թ. ապրիլի 08
ք. Աբովյան

ՀԱՅԱՍՏԱՆԻ ՀԱՆՐԱՊԵՏՈՒԹՅՈՒՆ
ԿՈՏԱՅՔԻ ՄԱՐԶ ԱԲՈՎՅԱՆ ՀԱՄԱՅՆՔ
ՆԱԽԱԳԾՄԱՆ ԹՈՒՅԼՏՎՈՒԹՅՈՒՆ
(ՃԱՐՏԱՐԱՊԵՏԱՀԱՏԱԿԱԳԾԱՅԻՆ ԱՌԱՋԱԴՐԱՆՔ)

N 95 «08» ապրիլի 2022թ.

Օբյեկտ *պարսպի և պահակատան կառուցման*
(օբյեկտի անվանումը. կառուցում, վերակառուցում, վերանորոգում, ուժեղացում, վերականգնում, գործառնական նշանակության փոփոխություն)

«Աշխատանքային նախագիծ» (միջին ռիսկայնության, II-րդ կատեգորիա) նախագծային փաստաթղթերի մշակման համար
(հակիրճ բնութագրումը, հզորությունը, ռիսկայնության աստիճանը (կատեգորիան), նախագծման փուլերը և այլն)

Գտնվելու վայրը *22. Կոտայքի մարզ, համայնք Աբովյան, գ.Բալահովիտ, 1-ին փողոց, 4/2, ծածկագիր՝ 07-018-0104-0119*
(մարզի, համայնքի, փողոցի անվանումները շենքի համարը, հողամասի հասցեագիրը)

Կառուցապատող *Արմեն Մանասյան (22. թ. Երևան, Էրեբունի, Նոր Արեշ 9 փ., 34, հեռ. +37494227166)*
(կազմակերպության անվանումը, գտնվելու վայրը, ֆիզիկական անձի անունը, ազգանունը, բնակության վայրը. հեռախոսահամարը, էլեկտրոնային հասցեն)

Առաջադրանքի տրամադրման հիմքը *Կառուցապատողի հայտը, անշարժ գույքի իրավունքի պետական գրանցման N 23032022-07-0055 վկայական՝ տրված 23.03.2022թ., էսքիզային նախագիծը*
(կառուցապատման նպատակով ՀՀ օրենսդրությամբ սահմանված կարգով հողամասի տրամադրման, անշարժ գույքի փոփոխման իրավունքը հաստատող անհրաժեշտ փաստաթղթեր)

Առաջադրանքի գործողության ժամկետը *մեկ տարի:*
(ՀՀ կառավարության 19 մարտի 2015 թվականի N 396-Ն որոշման N1 հավելվածի 31-րդ կետին համապատասխան)

ՆԱԽԱԳԾՎՈՂ ՀՈՂԱՄԱՍԻ ԲՆՈՒԹԱԳԻՐԸ
(աստղանիշով (*) նշված դրույթների գրաֆիկական արտացոլումը տրամադրվում է կից ներկայացվող ամփոփ սխեմայով՝ Մ 1:500)

1.Հողամասը գտնվում է *նպատակային նշանակությունը՝ բնակավայրերի, գործառնական նշանակությունը՝ հասարակական կառուցապատման*
(հողամասի դիրքը քաղաքաշինական միջավայրում, դրա նպատակային և գործառնական նշանակությունը)

2.(*) Հողամասի չափերը *0.2065 հա*
(նուագամասի սահմանները՝ կոորդինատային նշահարմամբ. մակերեսը. (հա)

3. Հողամասի առկա վիճակը *անբարեկարգ*
(տեղանքի բնութագիրը, շենքերի (այդ թվում՝ քանդման ենթակա) առկայությունը (օգտագործումը, նշանակությունը, հասցեները, շինարարական նյութերը և այլն), կանաչապատումը, բարեկարգումը և այլ)

4.(*) Տրանսպորտային պայմանները *ներհամայնքային նշանակության ճանապարհ*
(ճանապարհների առկայությունը, երկաթուղային տրանսպորտի ժամանումները և այլն)

5.(*) Ինժեներական ցանցեր և սարքավորումներ *Նախագծվող և կից տարածքներով անցնող ինժեներական գծեր և հաղորդակցուղիներ:*
(ջրամատակարարման, կոյուղու, գազամատակարարման, տաք ջրի մատակարարման, էլեկտրամատակարարման, էլեկտրոնային հաղորդակցության համակարգերը)
(նախագծվող հողամասով կամ կից տարածքով անցնող ինժեներական ենթակառուցվածքները, այդ թվում՝ ստորգետնյա)

6.(*) Կից հողամասեր *Հարևանությամբ գտնվող բնակելի տներ, հողամասեր և տարածքներ*
(կից հողօգտագործումների անվանումը և դրանց սահմանները՝ համաձայն ներկայացված սխեմայի)

7.Բնության հատուկ պահպանվող և (կամ) պատմամշակութային հուշարձանների տարածքներ (պահպանական գոտիներ) ---------
(հուշարձանի անվանումը, կարգավիճակը և այլն)

8.(*) Հատակագծային սահմանափակումներ *Հաշվի առնել կից տարածքներում առկա և նախատեսվող կառուցապատումը*
(հանդիպում գտնվող արտադրական, պաշտպանվող օբյեկտների, ինժեներատրանսպորտային ենթակառուցվածքների և այլ օբյեկտների նկատմամբ սահմանափակումները, այդ թվում՝ սերվիտուտները)

ՆԱԽԱԳԾԱՅԻՆ ՊԱՀԱՆՋՆԵՐԸ
(աստղանիշով (*) նշված դրույթների գրաֆիկական արտացոլումը տրամադրվում է կից ներկայացվող ամփոփ սխեմայով՝ Մ 1:500)

9.Ճարտարապետահատակագծային պահանջներ *մշակել նախագիծ՝ Աբովյան համայնքի Բալահովիտ գյուղի 1-ին փողոցի թիվ 4/2 հասցեում գտնվող հողամասում՝ պարսպի և պահակատան կառուցում՝ անշարժ գույքի սեփականության իրավունքի վկայականով տրված հողամասի սահմաններում:*
(Ելնելով Հայաստանի Հանրապետության օրենսդրության և նորմատիվատեխնիկական փաստաթղթերի պահանջներից, առկա քաղաքաշինական ծրագրային փաստաթղթերի դրույթներից կամ դրանց բացակայության դեպքում՝ կազմավորված (կազմավորվող) քաղաքաշինական միջավայրի պայմաններից, առաջարկություններ ճակատների ձևավորման, տանիքների, արտաքին դռների, պատուհանների համամասնությունների և գունային լուծումների վերաբերյալ)

9.1. (*) օբյեկտի հեռավորությունը կարմիր գծից (մետր) *ըստ նորմերի*

9.2. (*) հեռավորությունը հարևան հողակտորներից (օբյեկտներից) (մետր) *ըստ նորմերի*

9.3. թույլատրելի բարձրությունը (մետր) *մինչև 4.5 մ*
(սահմանային հարկայնության բարձրությունը գերազանցող շենքերի և շինությունների նախագծման դեպքում՝ ՀՀՇՆ II-6.02-2006 «Մեկնաբանություն շինարարություն.Նախագծման նորմեր» շինարարական նորմերով սահմանված պահանջների ապահովում (հատուկ հաշվարկային մեթոդներ, սեյսմակայունության բարձրացման միջոցառումներ և այլն))

9.4. կառուցապատման խտության գործակիցը *համաձայն նորմերի*
(կառույցի (կառույցների) ընդհանուր մակերեսի հարաբերությունը հողամասի մակերեսին)

9.5. կառուցապատման տոկոսը *մինչև 30 %*
(կառուցապատվող մակերեսին տարածքի հարաբերությունը հողամասի մակերեսին՝ տոկոսներով) (%)

9.6. կանաչապատման տոկոսը *70 % և ավելի*
(կանաչապատ տարածքի հարաբերությունը հողամասի մակերեսին՝ տոկոսներով) (%)

9.7. այլ պահանջներ

- *Հատակագծային լուծումները մշակել համաձայն պատվիրատուի առաջադրանքի՝ հաշվի առնելով նորմատիվային պահանջները*
- *նախագծով նախատեսել պարսպի և պահակատան կառուցում*

10. Հողամասում գտնվող շենքերի և շինությունների քանդման կամ տեղափոխման (ապամոնտաժման) պայմանները և աշխատանքների հերթականությունը	--------
11. Ստորգետնյա, կիսանկուղի և առաջին հարկերի տարածքների օգտագործման պայմանները	--------
12. (*) Ինժեներական ցանցեր և սարքավորումներ	*Պահանջներ գոյություն ունեցող և նախագծվող ենթակառուցվածքների ու ցանցերի նկատմամբ*
12.1. (*) ջրամատակարարում, կոյուղի, տաք ջրամատակարարում	*Կցվում է* (համաձայն մատակարարող կազմակերպության տեխնիկական պայմանների)
12.2. (*) էլեկտրամատակարարում	*Կցվում է* (համաձայն մատակարարող կազմակերպության տեխնիկական պայմանների)
12.3 . (*) գազամատակարարում	*Կցվում է* (համաձայն մատակարարող կազմակերպության տեխնիկական պայմանների)
12.4. (*) էլեկտրոնային հաղորդակցության մալուխատար կոյուղու (ներառյալ դիտահորը) տեղադիրքը	*Կցվում է* (համաձայն ՀՀ կառավարության 19 մարտի 2015 թվականի N 596-Ն որոշման N 1 հավելվածի 57-րդ կետի 2-րդ ենթակետով սահմանված էլեկտրային տվյալների)
12.5. թույլ հոսանքներ	
12.6. աղբահանություն	
13. Տարածքի ինժեներական նախապատրաստում	*Կազմակերպել տարածքի ջրահեռացում:* (անվնաս կազմակերպման, ջրահեռացման, ինժեներական պաշտպանության միջոցառումները)
14. Բարեկարգում	*Ազատ տարածքը բարեկարգել և կանաչապատել* (կանաչապատային պլանավորման վերաբերյալ պահանջները, կանաչապատում, ճարտարապետական փոքր ձևեր, կանկապատում, գովազդ և այլն)
15. Շինարարական նյութեր	*Երկաթբետոնե տարրեր, քարե շար, ապակի, մետաղական տարրեր:* (շինարարական նյութերի օգտագործման առաջարկությունները տանիքների, ճակատների լուծումների, արտաքին դռների, պատուհանների վերաբերյալ)
16. Պաշտպանական կառույցներ	---------- (ռազմավարական իրավիճակներում մարդկանց օբյեկտների պաշտպանության միջոցառումները)
17. Հակահրդեհային պահանջներ	*Ապահովել հակահրդեհային նորմատիվ պահանջները* (հակահրդեհային անվտանգության ապահովման միջոցառումները)
18. Հաշմանդամների և բնակչության սակավաշարժ խմբերի պաշտպանության միջոցառումներ	*ապահովել հաշմանդամների և բնակչության սակավաշարժ խմբերի տեղաշարժը*
19. Շրջակա միջավայրի պահպանում	*ապահովել շրջակա միջավայրի պահպանման համապատասխան միջոցառումները* (շրջակա միջավայրը փոփոխվելու ազդեցությունից բացառելու միջոցառումները)
20. Շինարարության կազմակերպում	---------- (առաջարկություններ շինարարության հետ կապված աղբահանության բացառման, քաղաքային տնտեսության և տրանսպորտի անխափան աշխատանքի ապահովման վերաբերյալ)
21. Առաջադրանքի գործողության ժամկետը և նախագծի մշակման փուլերը	*մեկ տարի ճարտարապետական մաս, կոնստրուկտիվ մաս* (նշվում են առաջադրանքի գործողության ժամկետը և նախագծի մշակման փուլերը)

ԼՐԱՑՈՒՑԻՉ ՊԱՅՄԱՆՆԵՐԸ

22. Նախագծային փաստաթղթերի փորձաքննությանը ներկայացվող պահանջներ	*համաձայն 22 կառավարության 19.03.2015թ. «Հայաստանի Հանրապետությունում կառուցապատման նպատակով թույլտվությունների և այլ փաստաթղթերի տրամադրման կարգը հաստատելու և Հայաստանի Հանրապետության կառավարության մի շարք որոշումներ ուժը կորցրած ճանաչելու մասին» N 596-Ն որոշման* (Հայաստանի Հանրապետության օրենսդրությամբ սահմանված փորձաքննության տեսակը կամ նախագծողի երաշխավորագիրը՝ հղում կատարելով համապատասխան իրավական ակտին)
23. Միջանկյալ համաձայնեցում	*Համաձայնեցում Արտվան համայնքի ղեկավարի հետ* (հիդրավլիկ մարմնի կամ Հայաստանի Հանրապետության օրենսդրությամբ նախատեսված դեպքերում շահագրգիռ մարմինների հետ էներգիային նախնական համաձայնեցում, նշվում է նաև առաջադրանքի փոփոխման հնարավորությունը 22 կառավարության 19 մարտի 2015 թվականի N 596-Ն, որոշման N 1 հավելվածի 87-րդ կետով նախատեսված դեպքում)
24. Հասարակական քննարկումներ	---------- (Հայաստանի Հանրապետության օրենսդրությամբ սահմանված դեպքերում և կարգով)
25. Համաձայնեցումներ	• *Համաձայնեցում Արտվան համայնքի ղեկավարի հետ:* • *Մինչև նախագծային աշխատանքները սկսելը համաձայնություն ձեռք բերել տվյալ ինժեներ[illegible] ենթակառուցվածքների սեփականատերերի (օգտագործողների) հետ* • *Համաձայնեցում հարևան հողամասի սեփականատեր(երի) (օգտագործող(ների)) հետ* (նշվում են տվյալ օբյեկտի համաձայնեցման օրենքով սահմանված պահանջները հուշարձանների ու բնության պահպանության և այլ լիազորված մարմինների հետ, ինչպես նաև 22 կառավարության 19 մարտի 2015 թվականի N 596-Ն որոշման N 1 հավելվածի 56-րդ կետով սահմանված դեպքերում ինժեներական ենթակառուցվածքի սեփականատիրոջ (օգտագործողի) հետ)
26. Փոստային բաժանորդային պահարանների տեղադրում	----------
27. Այլ պայմաններ	• *Նախագծի կազմը և բովանդակությունը համապատասխանեցնել 22 կառավարության աղբերեր քաղաքաշինության պետական կոմիտեի նախագահի 11.09.2017թ. «Բնակելի, հասարակական, արտադրական շենքերի և շինությունների նախագծային փաստաթղթերի կազմը և բովանդակությունը սահմանող կանոնները և 22 քաղաքաշինության նախարարի 29.11.2006թ. հ.273-Ն հրամանն ուժը կորցրած ճանաչելու մասին» հ.128-Ն հրամանով հաստատված դրույթներին:* • *Շինությունը նախագծել 22 քաղաքաշինության նախարարի 14.10.2014թ ՀՀՇՆ 30-01-2014 «Քաղաքաշինություն. քաղաքային և գյուղական բնակավայրերի հատակագծում և կառուցապատում» շինարարական նորմերը հաստատելու և Հայաստանի Հանրապետության քաղաքաշինության նախարարի 2001 թվականի հոկտեմբերի 1-ի n 82 հրամանում փոփոխություն կատարելու մասին» N 263-Ն հրամանով հաստատված դրույթներին համապատասխան:* • *Նախագիծը ներկայացնել համաձայնեցման երկու օրինակից:*

ՀԱՅԱՍՏԱՆԻ ՀԱՆՐԱՊԵՏՈՒԹՅԱՆ
ԱԲՈՎՅԱՆ ՀԱՄԱՅՆՔԻ ՂԵԿԱՎԱՐ

ԷԴՈՒԱՐԴ ԲԱԲԱՅԱՆ

Կ.Տ.

ՀԱՅԱՍՏԱՆԻ ՀԱՆՐԱՊԵՏՈՒԹՅԱՆ
ԿՈՏԱՅՔԻ ՄԱՐԶԻ ԱԲՈՎՅԱՆ ՀԱՄԱՅՆՔԻ ՂԵԿԱՎԱՐ

Ո Ր Ո Շ Ո Ւ Մ

08 ապրիլի 2022 թվականի N 653

ՀԱՄԼԵՏ ՄԽԻԹԱՐՅԱՆԻՆ ՆԱԽԱԳԾՄԱՆ ԹՈՒՅԼՏՎՈՒԹՅՈՒՆ ՏԱԼՈՒ ՄԱՍԻՆ

Համաձայն «Տեղական ինքնակառավարման մասին» օրենքի 42-րդ հոդվածի 1-ին մասի 4-րդ կետի, Հայաստանի Հանրապետության կառավարության 2015 թվականի մարտի 19-ի N 596-Ն որոշման, հիմք ընդունելով Համլետ Մխիթարյանի հայտը (մուտք՝ 2022 թվականի մարտի 23-ի N Ք-1030).

1. Համլետ Մխիթարյանին տալ պարսպի կառուցման նախագծման թույլտվություն (նախագծման թույլտվությունը կցվում է):
2. Համլետ Մխիթարյանը պարտավոր է նախագծային փաստաթղթերը ներկայացնել համաձայնեցման և ստանալ շինարարության թույլտվություն:
3. Սույն որոշումն ուժի մեջ է մտնում Համլետ Մխիթարյանին որոշման ընդունման մասին իրազեկելու օրվան հաջորդող օրվանից:

ՀԱՄԱՅՆՔԻ ՂԵԿԱՎԱՐ **Է. ԲԱԲԱՅԱՆ**

2022թ. ապրիլի 08
ք. Աբովյան

ՀԱՅԱՍՏԱՆԻ ՀԱՆՐԱՊԵՏՈՒԹՅՈՒՆ
ԿՈՏԱՅՔԻ ՄԱՐԶ ԱԲՈՎՅԱՆ ՀԱՄԱՅՆՔ
ՆԱԽԱԳԾՄԱՆ ԹՈՒՅԼՏՎՈՒԹՅՈՒՆ
(ՃԱՐՏԱՐԱՊԵՏԱՀԱՏԱԿԱԳԾԱՅԻՆ ԱՌԱՋԱԴՐԱՆՔ)

N 96 «08» ապրիլի 2022թ.

Օբյեկտ *պարսպի կառուցման*
(օբյեկտի անվանումը, կառուցում, վերակառուցում, վերանորոգում, ուժեղացում, վերականգնում, գործառնական նշանակության փոփոխություն)

«Աշխատանքային նախագիծ» (միջին ռիսկայնության, II-րդ կատեգորիա) նախագծային փաստաթղթերի մշակման համար
(ծակիրճ բնորոշումը, հզորությունը, ռիսկայնության աստիճանը (կատեգորիան), նախագծման փուլերը և այլն)

Գտնվելու վայրը *22, Կոտայքի մարզ, համայնք Աբովյան, գ.Առինջ, Պ. Դուրյան թաղամասի 7-րդ փողոց, 32 հողամաս, ծածկագիր՝07-011-0409-0008*
(մարզի, համայնքի, փողոցի անվանումները շենքի համարը, հողամասի ծածկագիրը)

Կառուցապատող *Համլետ Մխիթարյան (22. թ. Երևան, Երեբունի, Ազատամարտիկների նրբ., 38, հեռ. +37441858554)*
(կազմակերպության անվանումը, գտնվելու վայրը, ֆիզիկական անձի անունը, ազգանունը, բնակության վայրը, հեռախոսահամարը, էլեկտրոնային հասցեն)

Առաջադրանքի տրամադրման հիմքը *Կառուցապատողի հայտը, անշարժ գույքի իրավունքի պետական գրանցման N 16122021-07-0060 վկայական՝ տրված 16.12.2021թ., էսքիզային նախագիծը*
(կառուցապատման նպատակով ՀՀ օրենսդրությամբ սահմանված կարգով հողամասի տրամադրման, անշարժ գույքի փոփոխման իրավունքը հաստատող անհրաժեշտ փաստաթղթեր)

Առաջադրանքի գործողության ժամկետը *մեկ տարի:*
(ՀՀ կառավարության 19 մարտի 2015 թվականի N 596-Ն որոշման N1 հավելվածի 31-րդ կետին համապատասխան)

ՆԱԽԱԳԾՎՈՂ ՀՈՂԱՄԱՍԻ ԲՆՈՒԹԱԳԻՐԸ

(աստղանիշով (*) նշված դրույթների գրաֆիկական արտացոլումը տրամադրվում է կից ներկայացվող ամփոփ սխեմայով՝ Մ 1:500)

1.Հողամասը գտնվում է *նպատակային նշանակությունը՝ բնակավայրերի, գործառնական նշանակությունը՝ բնակելի կառուցապատման*
(հողամասի դիրքը քաղաքաշինական միջավայրում, դրա նպատակային և գործառնական նշանակությունը)

2.(*) Հողամասի չափերը *0.0798 հա*
(հողամասի սահմանները՝ կոորդինատային նշահարմամբ, մակերեսը, (հա))

3. Հողամասի առկա վիճակը *անբարենկարգ*
(տնկիների բնութագիրը, շենքերի (այդ թվում՝ քանդման ենթակա) առկայությունը (ոչտպագործուն, նշանակությունը, հարկայնությունը, շինարարական նյութերը և այլն), կոնսերվացված, բարեկարգված և այլ)

4.(*) Տրանսպորտային պայմանները *ներհամայնքային նշանակության ճանապարհ*
(ճանապարհների առկայությունը, երկաթուղային տրանսպորտի մոտեցումները և այլն)

5.(*) Ինժեներական ցանցեր և սարքավորումներ
(ջրամատակարարման, կոյուղու, գազամատակարարման, տաք ջրի մատակարարման, էլեկտրամատակարարման, էլեկտրոնային հաղորդակցության համակարգեր)
Նախագծվող և կից տարածքներով անցնող ինժեներական գծեր և հաղորդակցուղիներ:
(նախագծվող հողամասով կամ կից տարածքով անցնող ինժեներական ենթակառուցվածքներ, այդ թվում՝ ստորգետնյա)

6.(*) Կից հողամասեր *Հարևանությամբ գտնվող բնակելի տներ, հողամասեր և տարածքներ*
(կից հողօգտագործումների անվանումը և դրանց սահմանները համաձայն ներկայացված սխեմայի)

7.Քնության հատուկ պահպանվող և (կամ) պատմամշակութային հուշարձանների տարածքներ (պահպանական գոտիներ) ---
(հուշարձանի անվանումը, կարգավիճակը և այլն)

8.(*) Հատակագծային սահմանափակումներ *Հաշվի առնել կից տարածքներում առկա և նախատեսվող կառուցապատումը*
(սեփականում գտնվող արտաքնաբակ, պաշտպանվող օբյեկտների, ինժեներատրանսպորտային ենթակառուցվածքների և այլ օբյեկտների նկատմամբ սահմանափակումները, այդ թվում՝ սերվիտուտները)

ՆԱԽԱԳԾԱՅԻՆ ՊԱՀԱՆՋՆԵՐԸ

(աստղանիշով (*) նշված դրույթների գրաֆիկական արտացոլումը տրամադրվում է կից ներկայացվող ամփոփ սխեմայով՝ Մ 1:500)

9.Ճարտարապետահատակագծային պահանջներ *մշակել նախագիծ՝ Աբովյան համայնքի Առինջ գյուղի Պ. Դուրյան թաղամասի 7-րդ փողոցի թիվ 32 հասցեում գտնվող հողամասում՝ պարսպի կառուցում՝ անշարժ գույքի սեփականության իրավունքի վկայականով տրված հողամասի սահմաններում:*
(ելնելով Հայաստանի Հանրապետության օրենսդրության և նորմատիվատեխնիկական փաստաթղթերի պահանջներից, առկա քաղաքաշինական հրատարակչական փաստաթղթերի դրույթներից կամ դրանց բացակայության դեպքում կազմավորված (կազմավորվող) քաղաքաշինական միջավայրի պայմաններից, առաջարկություններ Հակատների ձևավորման, տանիքների, արտաքին գույների, պատուհանների համամասնությունների և գունային լուծումների վերաբերյալ)

9.1. (*) օբյեկտի հեռավորությունը կարմիր գծից (մետր) *ըստ նորմերի*

9.2. (*) հեռավորությունը հարևան հողակտորներից (օբյեկտներից) (մետր) *ըստ նորմերի*

9.3. թույլատրելի բարձրությունը (մետր) *մինչև 3.0 մ*
(սահմանային հարկանության բարձրությունը գերազանցող շենքերի և շինությունների նախագծման դեպքում՝ ՀՀՇՆ II-6 02-2006 «Մեյսմակալուն շինարարություն. Նախագծման նորմեր» շինարարական նորմերով սահմանված պահանջների ապահովում (հատուկ հաշվարկային մեթոդներ, սեյսմակայունության բարձրացման միջոցառումներ և այլն))

9.4. կառուցապատման խտության գործակիցը *համաձայն նորմերի*
(կառույցի (կառույցների) ընդհանուր մակերեսի հարաբերությունը հողամասի մակերեսին)

9.5. կառուցապատման տոկոսը *մինչև 10 %*
(կառուցապատվող (անբյուսնկել) տարածքի հարաբերությունը հողամասի մակերեսին տոկոսներով) (%)

9.6. կանաչապատման տոկոսը *90 % և ավելի*
(կանաչապատ տարածքի հարաբերությունը հողամասի մակերեսին տոկոսներով) (%)

9.7. այլ պահանջներ
- *Հատակագծային լուծումները մշակել համաձայն պատվիրատուի առաջադրանքի՝ հաշվի առնելով նորմատիվային պահանջները*
- *նախագծով նախատեսել պարսպի կառուցում*

10. Հողամասում գտնվող շենքերի և շինությունների քանդման կամ տեղափոխման (ապամոնտաժման) պայմանները և աշխատանքների հերթականությունը	-------
11. Ստորգետնյա, կիսանկուղի և առաջին հարկերի տարածքների օգտագործման պայմանները	-------
12. (*) Ինժեներական ցանցեր և սարքավորումներ	*Պահանջներ գոյություն ունեցող և նախագծվող ենթակառուցվածքների ու ցանցերի նկատմամբ*
12.1. (*) ջրամատակարարում, կոյուղի, տաք ջրամատակարարում	*Կցվում է* (համաձայն մատակարարող կազմակերպության տեխնիկական պայմանների)
12.2. (*) էլեկտրամատակարարում	*Կցվում է* (համաձայն մատակարարող կազմակերպության տեխնիկական պայմանների)
12.3 . (*) գազամատակարարում	*Կցվում է* (համաձայն մատակարարող կազմակերպության տեխնիկական պայմանների)
12.4. (*) էլեկտրոնային հաղորդակցության մալուխատար կոյուղու (ներառյալ դիտահորը) տեղադիրքը	*Կցվում է* (համաձայն ՀՀ կառավարության 19 մարտի 2015 թվականի N 596-Ն որոշման N 1 հավելվածի 57-րդ կետի 2-րդ ենթակետով սահմանված էլեկտրային տվյալների)
12.5. թույլ հոսանքներ	
12.6. աղբահանություն	
13. Տարածքի ինժեներական նախապատրաստում	*Կազմակերպել տարածքի ջրահեռացում:* (տեղիների կանխակերպման, ջրահեռացման, ինժեներական պաշտպանության միջոցառումները)
14. Բարեկարգում	*Ազատ տարածքը բարեկարգել և կանաչապատել* (մոնոլիթային պլանավորման մերարերյալ պահանջները, կանաչապատում, մայթապատպետական փոքր ձևեր, լանդշաֆտում, գոմեզդ և այլն)
15. Շինարարական նյութեր	*Երկաթբետոնե տարրեր, քարե շար, ապակի, մետաղական տարրեր:* (շինարարական նյութերի օգտագործման առաջարկությունները տանիքների, ճակատների լուծումների, արտաքին դռների, պատուհանների վերաբերյալ)
16. Պաշտպանական կառույցներ	------- (արտակարգ իրավիճակներում մարդկանց օրինական պաշտպանության միջոցառումները)
17. Հակահրդեհային պահանջներ	*Ապահովել հակահրդեհային նորմատիվ պահանջները* (հակահրդեհային անվտանգության ապահովման միջոցառումները)
18. Հաշմանդամների և բնակչության սակավաշարժ խմբերի պաշտպանության միջոցառումներ	*ապահովել հաշմանդամների և բնակչության սակավաշարժ խմբերի տեղաշարժը*
19. Շրջակա միջավայրի պահպանում	*ապահովել շրջակա միջավայրի պահպանման համապատասխան միջոցառումները* (շրջակա միջավայրի վրա ազդեցությունից բացառող միջոցառումները)
20. Շինարարության կազմակերպում	---------- (առաջարկություններ շինարարության հետ կապված անբարենպաստ ազդեցության բացառման, բաղաքային տնտեսության և տրանսպորտի անխոչընդոտ աշխատանքի ապահովման վերաբերյալ)
21. Առաջադրանքի գործողության ժամկետը և նախագծի մշակման փուլերը	*մեկ տարի ճարտարապետական մաս, կոնստրուկտիվ մաս* (նշվում են առաջադրանքի գործողության ժամկետը և նախագծի մշակման փուլերը)

ԼՐԱՑՈՒՑԻՉ ՊԱՅՄԱՆՆԵՐԸ

22. Նախագծային փաստաթղթերի փորձաքննությանը ներկայացվող պահանջներ	*համաձայն ՀՀ կառավարության 19.03.2015թ. «Հայաստանի Հանրապետությունում կառուցապատման նպատակով թույլտվությունների և այլ փաստաթղթերի տրամադրման կարգը հաստատելու և Հայաստանի Հանրապետության կառավարության մի շարք որոշումներ ուժը կորցրած ճանաչելու մասին» N 596-Ն որոշման* (Հայաստանի Հանրապետության օրենսդրությամբ սահմանված փորձաքննության տեսակը կամ նախագծողի նույնականացնող հեռախոսահամարը՝ եթե կատարելով համապատասխան իրավական անձին)
23. Միջանկյալ համաձայնեցում	*Համաձայնեցում Արովյան համայնքի ղեկավարի հետ* (իրավասու մարմնի կամ Հայաստանի Հանրապետության օրենսդրությամբ նախատեսված դեպքերում շահագրգիռ մարմինների հետ էներգիային նախնական համաձայնեցում, նշվում է նաև առաջադրանքի փոփոխման հնարավորությունը՝ ՀՀ կառավարության 19 մարտի 2015 թվականի N 596-Ն որոշման N 1 հավելվածի 87-րդ կետով նախատեսված դեպքում)
24. Հասարակական քննարկումներ	------- (Հայաստանի Հանրապետության օրենսդրությամբ սահմանված դեպքերում և կարգով)
25. Համաձայնեցումներ	• *Համաձայնեցում Արովյան համայնքի ղեկավարի հետ:* • *Մինչև նախագծային աշխատանքները սկսելը համաձայնություն ձեռք բերել տվյալ ինժեներա[illegible] ենթակառուցվածքների սեփականատերերի (օգտագործողների) հետ* • *Համաձայնեցում հարևան հողամասի սեփականատեր(երի) (օգտագործող(ների)) հետ* (նշվում են տվյալ օբյեկտի համաձայնեցման՝ օրենքով սահմանված պահանջները՝ հուշարձանների ու բնության պահպանության և այլ լիազորված մարմինների հետ, ինչպես նաև ՀՀ կառավարության 19 մարտի 2015 թվականի N 596-Ն որոշման N 1 հավելվածի 56-րդ կետով սահմանված դեպքերում՝ ինժեներական ենթակառուցվածքի սեփականատիրոջ (օգտագործողի) հետ)
26. Փոստային բաժանորդային պահարանների տեղադրում	----------
27. Այլ պայմաններ	• *Նախագծի կազմը և բովանդակությունը համապատասխանեցնել ՀՀ կառավարությանն առընթեր քաղաքաշինության պետական կոմիտեի նախագահի 11.09.2017թ. «Բնակելի, հասարակական, արտադրական շենքերի և շինությունների նախագծային փաստաթղթերի կազմը և բովանդակությունը սահմանող կանոնները և ՀՀ քաղաքաշինության նախարարի 29.11.2006թ. հ.273-Ն հրամանն ուժը կորցրած ճանաչելու մասին» հ.128-Ն հրամանով հաստատված դրույթներին:* • *Շինությունը նախագծել ՀՀ քաղաքաշինության նախարարի 14.10.2014թ ՀՀՇ 30-01-2014 «Քաղաքաշինություն. քաղաքային և գյուղական բնակավայրերի հատակագծում և կառուցապատում» շինարարական նորմերը հաստատելու և Հայաստանի Հանրապետության քաղաքաշինության նախարարի 2001 թվականի հոկտեմբերի 1-ի n 82 հրամանում փոփոխություն կատարելու մասին» N 263-Ն հրամանով հաստատված դրույթներին համապատասխան:* • *Նախագիծը ներկայացնել համաձայնեցման երկու օրինակից:*

ՀԱՅԱՍՏԱՆԻ ՀԱՆՐԱՊԵՏՈՒԹՅԱՆ
ԱՐՈՎՅԱՆ ՀԱՄԱՅՆՔԻ ՂԵԿԱՎԱՐ

Կ.Տ.

ԷԴՈՒԱՐԴ ԲԱԲԱՅԱՆ

ՀԱՅԱՍՏԱՆԻ ՀԱՆՐԱՊԵՏՈՒԹՅԱՆ
ԿՈՏԱՅՔԻ ՄԱՐԶԻ ԱԲՈՎՅԱՆ ՀԱՄԱՅՆՔԻ ՂԵԿԱՎԱՐ

Ո Ր Ո Շ Ո Ւ Մ

08 ապրիլի 2022 թվականի N 652

ԱԼԵՔՍԱՆ ՍԻՄՈՆՅԱՆԻՆ ՆԱԽԱԳԾՄԱՆ ԹՈՒՅԼՏՎՈՒԹՅՈՒՆ ՏԱԼՈՒ ՄԱՍԻՆ

Համաձայն «Տեղական ինքնակառավարման մասին» օրենքի 42-րդ հոդվածի 1-ին մասի 4-րդ կետի, Հայաստանի Հանրապետության կառավարության 2015 թվականի մարտի 19-ի N 596-Ն որոշման, հիմք ընդունելով Ալեքսան Սիմոնյանի հայտը (մուտք՝ 2022 թվականի մարտի 29-ի N Ք-1093).

1. Ալեքսան Սիմոնյանին տալ բնակելի տան և պարսպի կառուցման նախագծման թույլտվություն (նախագծման թույլտվությունը կցվում է):
2. Ալեքսան Սիմոնյանը պարտավոր է նախագծային փաստաթղթերը ներկայացնել համաձայնեցման և ստանալ շինարարության թույլտվություն:
3. Սույն որոշումն ուժի մեջ է մտնում Ալեքսան Սիմոնյանին որոշման ընդունման մասին իրազեկելու օրվան հաջորդող օրվանից:

ՀԱՄԱՅՆՔԻ ՂԵԿԱՎԱՐ **Է. ԲԱԲԱՅԱՆ**

2022թ. ապրիլի 08
ք. Աբովյան

ՀԱՅԱՍՏԱՆԻ ՀԱՆՐԱՊԵՏՈՒԹՅՈՒՆ
ԿՈՏԱՅՔԻ ՄԱՐԶ ԱԲՈՎՅԱՆ ՀԱՄԱՅՆՔ
ՆԱԽԱԳԾՄԱՆ ԹՈՒՅԼՏՎՈՒԹՅՈՒՆ
(ՃԱՐՏԱՐԱՊԵՏԱՀԱՏԱԿԱԳԾԱՅԻՆ ԱՌԱՋԱԴՐԱՆՔ)

N 94 «08» ապրիլի 2022թ.

Օբյեկտ *բնակելի տան և պարսպի կառուցման*
(օբյեկտի անվանումը, կառուցում, վերակառուցում, վերանորոգում, ուժեղացում, վերականգնում, գործառնական նշանակության փոփոխություն)

«Աշխատանքային նախագիծ» (միջին ռիսկայնության, II-րդ կատեգորիա) նախագծային փաստաթղթերի մշակման համար
(հակիրճ բնորոշումը, հզորությունը, ռիսկայնության աստիճանը (կատեգորիան), նախագծման փուլերը և այլն)

Գտնվելու վայրը *22, Կոտայքի մարզ, համայնք Աբովյան, գ.Առինջ, Մ. Մկրտչյան թաղամասի 19-րդ փողոց, թիվ 1 հողամաս, ծածկագիր՝ 07-011-0356-0029*
(մարզի, համայնքի, փողոցի անվանումները շենքի համարը, հողամասի ծածկագիրը)

Կառուցապատող *Ալեքսան Սիմոնյան (22, ք. Երևան, Քանաքեռ-Զեյթուն, Չոլաքյան փ., 11, հեռ. +37433666990)*
(կազմակերպության անվանումը, գտնվելու վայրը, ֆիզիկական անձի անունը, ազգանունը, բնակության վայրը, նեռախոսահամարը, էլեկտրոնային հասցեն)

Առաջադրանքի տրամադրման հիմքը *Կառուցապատողի հայտը, անշարժ գույքի իրավունքի պետական գրանցման N 14022022-07-0034 վկայական՝ տրված 14.02.2022թ., էսքիզային նախագիծը*
(կառուցապատման նպատակով ՀՀ օրենսդրությամբ սահմանված կարգով հողամասի տրամադրման, անշարժ գույքի փոփոխման իրավունքը հաստատող անհրաժեշտ փաստաթղթեր)

Առաջադրանքի գործողության ժամկետը *մեկ տարի:*
(ՀՀ կառավարության 19 մարտի 2015 թվականի N 596-Ն որոշման N1 հավելվածի 31-րդ կետին համապատասխան)

ՆԱԽԱԳԾՎՈՂ ՀՈՂԱՄԱՍԻ ԲՆՈՒԹԱԳԻՐԸ

(աստղանիշով (*) նշված դրույթների գրաֆիկական արտացոլումը տրամադրվում է կից ներկայացվող ամփոփ սխեմայով՝ Մ 1:500)

1.Հողամասը գտնվում է *նպատակային նշանակությունը՝ բնակավայրերի, գործառնական նշանակությունը՝ բնակելի կառուցապատման*
(հողամասի դիրքը քաղաքաշինական միջավայրում, դրա նպատակային և գործառնական նշանակությունը)

2.(*) Հողամասի չափերը *0.04725 հա*
(հողամասի սահմանները՝ կոորդինատային նշահաշվառմամբ, մակերեսը, (հա))

3. Հողամասի առկա վիճակը *անբարեկարգ*
(սեփական քնոտթագիր, շենքերի (այդ թվում՝ քանդման ենթակա) առկայությունը (օգտագործումը, նշանակությունը, հարկայնությունը, շինարարական նյութերը և այլն), կանաչապատումը, բարեկարգումը և այլ)

4.(*) Տրանսպորտային պայմանները *ներհամայնքային նշանակության ճանապարհ*
(ճանապարհների առկայությունը, երկաթուղային սլանապարհի մոտեցումները և այլն)

5.(*) Ինժեներական ցանցեր և սարքավորումներ *Նախագծվող և կից տարածքներով անցնող ինժեներական գծեր և հաղորդակցուղիներ:*
(ջրամատակարարման, կոյուղու, գազամատակարարման, տաք ջրի մատակարարման, էլեկտրամատակարարման, էլեկտրոնային հաղորդակցության համակարգեր)
(նախագծվող հողամասով կամ կից տարածքով անցնող ինժեներական ենթակառուցվածքները, այդ թվում՝ ստորգետնյա)

6.(*) Կից հողամասեր *Հարևանությամբ գտնվող բնակելի տներ, հողամասեր և տարածքներ*
(կից հողօգտագործումների անվանումը և դրանց սահմանները՝ համաձայն ներկայացված սխեմայի)

7.Քնության հատուկ պահպանվող և (կամ) պատմամշակութային հուշարձանների տարածքներ (պահպանական գոտիներ) ---------
(հուշարձանի անվանումը, կարգավիճակը և այլն)

8.(*) Հատակագծային սահմանափակումներ *Հաշվի առնել կից տարածքներում առկա և նախատեսվող կառուցապատումը*
(սեղանքում գտնվող արտադրական, պաշտպանվող օբյեկտների, ինժեներատրանսպորտային ենթակառուցվածքների և այլ օբյեկտների նկատմամբ սահմանափակումները, այդ թվում՝ սերվիտուտները)

ՆԱԽԱԳԾԱՅԻՆ ՊԱՀԱՆՋՆԵՐԸ

(աստղանիշով (*) նշված դրույթների գրաֆիկական արտացոլումը տրամադրվում է կից ներկայացվող ամփոփ սխեմայով՝ Մ 1:500)

9.Ճարտարապետահատակագծային պահանջներ *մշակել նախագիծ՝ Աբովյան համայնքի Առինջ գյուղի Մ. Մկրտչյան թաղամասի 19-րդ փողոցի թիվ 1 հասցեում գտնվող հողամասում՝ բնակելի տան և պարսպի կառուցում՝ անշարժ գույքի սեփականության իրավունքի վկայականով տրված հողամասի սահմաններում:*
(Կենտրոն Հայաստանի Հանրապետության օրենսդրության և նորմատիվատեխնիկական փաստաթղթերի պահանջներից, առկա քաղաքաշինական ծրագրային փաստաթղթերի դրույթներից կամ դրանց բացակայության դեպքում՝ կազմավորված (կազմավորվող) քաղաքաշինական միջավայրի պայմաններից, առաջարկություններ ճակատների ձևավորման, տանիքների, արտաքին գույների, պատուհանների համամասնությունների և գունային լուծումների վերաբերյալ)

9.1. (*) Օբյեկտի հեռավորությունը կարմիր գծից (մետր) *ըստ նորմերի*

9.2. (*) հեռավորությունը հարևան հողակտորներից (օբյեկտներից) (մետր) *ըստ նորմերի*

9.3. թույլատրելի բարձրությունը (մետր) *մինչև 7.5 մ*
(սահմանային հարկայնության բարձրությունը գերազանցող շենքերի և շինությունների նախագծման դեպքում՝ ՀՇՆ II-6.02-2006 «Սեյսմակայուն շինարարություն.Նախագծման նորմեր» շինարարական նորմերով սահմանված պահանջների ապահովում (հատուկ հաշվարկային մեթոդներ, սեյսմակայունության բարձրացման միջոցառումներ և այլն))

9.4. կառուցապատման խտության գործակիցը *համաձայն նորմերի*
(կառույցի (կառույցների) ընդհանուր մակերեսի հարաբերությունը հողամասի մակերեսին)

9.5. կառուցապատման տոկոսը *մինչև 40 %*
(կառուցապատվող (անբրանկին) տարածքի հարաբերությունը հողամասի մակերեսին՝ տոկոսներով) (%)

9.6. կանաչապատման տոկոսը *60 % և ավելի*
(կանաչապատ տարածքի հարաբերությունը հողամասի մակերեսին՝ տոկոսներով) (%)

9.7. այլ պահանջներ

- *Հատակագծային լուծումները մշակել համաձայն պատվիրատուի առաջադրանքի՝ հաշվի առնելով նորմատիվային պահանջները*
- *նախագծով նախատեսել բնակելի տան և պարսպի կառուցում*

10. Հողամասում գտնվող շենքերի և շինությունների քանդման կամ տեղափոխման (ապամոնտաժման) պայմանները և աշխատանքների ներբականությունը	5.7 քմ մակերեսով ինքնակամ պարիսպը ենթակա է քանդման
11. Ստորգետնյա, կիսանկուղի և առաջին հարկերի տարածքների օգտագործման պայմանները	-------
12. (*) Ինժեներական ցանցեր և սարքավորումներ	Պահանջներ գոյություն ունեցող և նախագծվող ենթակառուցվածքների ու ցանցերի նկատմամբ
12.1. (*) ջրամատակարարում, կոյուղի, տաք ջրամատակարարում	Կցվում է (համաձայն մատակարարող կազմակերպության տեխնիկական պայմանների)
12.2. (*) էլեկտրամատակարարում	Կցվում է (համաձայն մատակարարող կազմակերպության տեխնիկական պայմանների)
12.3 . (*) գազամատակարարում	Կցվում է (համաձայն մատակարարող կազմակերպության տեխնիկական պայմանների)
12.4. (*) Էլեկտրոնային հաղորդակցության մալուխատար կոյուղու (ներառյալ դիտահորը) տեղադրիրը	Կցվում է (համաձայն ՀՀ կառավարության 19 մարտի 2015 թվականի N 596-Ն որոշման N 1 հավելվածի 57-րդ կետի 2-րդ ենթակետով սահմանված էլեկտրային տվյալների)
12.5. թույլ հոսանքներ	
12.6. աղբահանություն	
13. Տարածքի ինժեներական նախապատրաստում	Կազմակերպել տարածքի ջրահեռացում:
14. Բարեկարգում	(ոռոգման կազմակերպման, ջրահեռացման, ինժեներական պաշտպանության միջոցառումները) Ազատ տարածքը բարեկարգել և կանաչապատել
15. Շինարարական նյութեր	(սոնդաժային պլանավորման վերաբերյալ պահանջները, կանաչապատում, ճարտարապետական փոքր ձևեր, գանձապատում, գոփոգ և այլն) Երկաթբետոնե տարրեր, քարե շար, ապակի, մետաղական տարրեր:
16. Պաշտպանական կառույցներ	(շինարարական նյութերի օգտագործման առաջարկությունները տանիքների, ճակատների լուծումների, արտաքին դռների, պատուհանների վերաբերյալ) -------
17. Հակահրդեհային պահանջներ	(արտակարգ իրավիճակներում ժողովրդից օրյակների պաշտպանության միջոցառումները) Ապահովել հակահրդեհային նորմատիվ պահանջները
18. Հաշմանդամների և բնակչության սակավաշարժ խմբերի պաշտպանության միջոցառումներ	(հակահրդեհային անվտանգության ապահովման միջոցառումները) ապահովել հաշմանդամների և բնակչության սակավաշարժ խմբերի տեղաշարժը
19. Շրջակա միջավայրի պահպանում	ապահովել շրջակա միջավայրի պահպանման համապատասխան միջոցառումները
20. Շինարարության կազմակերպում	(շրջակա միջավայրը վնասազերծ ապրելավայրերի բարելավման միջոցառումները) ----------
21. Առաջադրանքի գործողության ժամկետը և նախագծի մշակման փուլերը	(առաջարկություններ շինարարության հետ կապված անբարենպաստ ազդեցության բացառման, բարարարի տեսանելիության և տրանսպորտի անխափան աշխատանքի ապահովման վերաբերյալ) մեկ տարի ճարտարապետական մաս, կոնստրուկտիվ մաս
	(նշվում են առաջադրանքի գործողության ժամկետը և նախագծի մշակման փուլերը)
	ԼՐԱՑՈՒՑԻՉ ՊԱՅՄԱՆՆԵՐԸ
22. Նախագծային փաստաթղթերի փորձաքննությանը ներկայացվող պահանջներ	համաձայն ՀՀ կառավարության 19.03.2015թ. «Հայաստանի Հանրապետությունում կառուցապատման նպատակով թույլտվությունների և այլ փաստաթղթերի տրամադրման կարգը հաստատելու և Հայաստանի Հանրապետության կառավարության մի շարք որոշումներ ուժը կորցրած ճանաչելու մասին» N 596-Ն որոշման
23. Միջանկյալ համաձայնեցում	(Հայաստանի Հանրապետության օրենսդրությամբ սահմանված փորձաքննության տեսակը կամ նախագծողի նկատմամբ պահանջվող հետևանքներով հետևանքներով հաստատման իրավասու ավտոն) Համաձայնեցում Աբովյան համայնքի ղեկավարի հետ
24. Հասարակական քննարկումներ	(իրավասու մարմնի կամ Հայաստանի Հանրապետության օրենսդրությամբ նախատեսված դեպքերում շահագրգիռ մարմինների հետ էներգիային նախագծի նախնական համաձայնեցում, նշվում է նաև առաջադրանքի փոփոխման հնարավորությունը 22 կառավարության 19 մարտի 2015 թվականի N 596-Ն որոշման N 1 հավելվածի 87-րդ կետով նախատեսված դեպքում) -------
25. Համաձայնեցումներ	(Հայաստանի Հանրապետության օրենսդրությամբ սահմանված դեպքերում և կարգով) • Համաձայնեցում Աբովյան համայնքի ղեկավարի հետ: • Մինչև նախագծային աշխատանքները սկսելը համաձայնություն ձեռք բերել տվյալ ինժեներա[illegible] ենթակառուցվածքների սեփականատերերի (օգտագործողների) հետ • Համաձայնեցում հարևան հողամասի սեփականատեր(երի) (օգտագործող(ների)) հետ
26. Փոստային բաժանորդային պահարանների տեղադրում	(նշվում են տվյալ օբյեկտի համաձայնեցման օրենքով սահմանված պահանջները հուշարձանների ու բնության պահպանության և այլ լիազորված մարմինների հետ, ինչպես նաև 22 կառավարության 19 մարտի 2015 թվականի N 596-Ն որոշման N 1 հավելվածի 56-րդ կետով սահմանված դեպքերում՝ ինժեներական ենթակառուցվածքի սեփականատիրոջ (օգտագործողի) հետ) ----------
27. Այլ պայմաններ	• Նախագծի կազմը և բովանդակությունը համապատասխանեցնել ՀՀ կառավարությանն առընթեր քաղաքաշինության պետական կոմիտեի նախագահի 11.09.2017թ. «Բնակելի, հասարակական, արտադրական շենքերի և շինությունների նախագծային փաստաթղթերի կազմը և բովանդակությունը սահմանող կանոնները և ՀՀ քաղաքաշինության նախարարի 29.11.2006թ. ն.273-Ն հրամանն ուժը կորցրած ճանաչելու մասին» ն.128-Ն հրամանով հաստատված դրույթներին: • Շինությունը նախագծել ՀՀ քաղաքաշինության նախարարի 14.10.2014թ ՀՀՇ 30-01-2014 «Քաղաքաշինություն. քաղաքային եվ գյուղական բնակավայրերի հատակագծում և կառուցապատում» շինարարական նորմերը հաստատելու և Հայաստանի Հանրապետության քաղաքաշինության նախարարի 2001 թվականի հոկտեմբերի 1-ի n 82 հրամանում փոփոխություն կատարելու մասին» N 263-Ն հրամանով հաստատված դրույթներին համապատասխան: • Նախագիծը ներկայացնել համաձայնեցման երկու օրինակից:

ՀԱՅԱՍՏԱՆԻ ՀԱՆՐԱՊԵՏՈՒԹՅԱՆ
ԱԲՈՎՅԱՆ ՀԱՄԱՅՆՔԻ ՂԵԿԱՎԱՐ

Կ.Տ.

ԷԴՈՒԱՐԴ ԲԱԲԱՅԱՆ

ՀԱՅԱՍՏԱՆԻ ՀԱՆՐԱՊԵՏՈՒԹՅԱՆ
ԿՈՏԱՅՔԻ ՄԱՐԶԻ ԱԲՈՎՅԱՆ ՀԱՄԱՅՆՔԻ ՂԵԿԱՎԱՐ

Ո Ր Ո Շ Ո Ւ Մ

08 ապրիլի 2022 թվականի N 651

ԷՄՄԱ ՍԱՐԳՍՅԱՆԻՆ ՋՐԱՄԱՏԱԿԱՐԱՐՄԱՆ ՀԱՄԱԿԱՐԳ ԿԱՌՈՒՑԵԼՈՒ ՇԻՆԱՐԱՐՈՒԹՅԱՆ ԹՈՒՅԼՏՎՈՒԹՅՈՒՆ ՏԱԼՈՒ ՄԱՍԻՆ

Համաձայն «Տեղական ինքնակառավարման մասին» օրենքի 42-րդ հոդվածի 1-ին մասի 6-րդ կետի, Հայաստանի Հանրապետության կառավարության 2015 թվականի մարտի 19-ի N 596-Ն որոշման, հաշվի առնելով Էմմա Սարգսյանի դիմումը (մուտք՝ 2022 թվականի մարտի 21-ի N Ք-1001).

1. Համաձայնություն տալ «Վեոլիա Ջուր» փակ բաժնետիրական ընկերության կողմից 2022 թվականի փետրվարի 17-ին տրված N ՎՋ-492/2022 տեխնիկական պայմանի ուղեգծով հետագիծ-նախագծային փաստաթղթերին և Էմմա Սարգսյանին տրամադրել ջրամատակարարման համակարգի կառուցման շինարարության թույլտվություն (շինարարության թույլտվությունը կցվում է):

2. Էմմա Սարգսյանը պարտավոր է 900105204243 հաշվեհամարին մուծել 15 000 (տասնհինգ հազար) դրամ տեղական տուրք՝ շինարարության թույլտվության համար:

3. Շինարարական աշխատանքները կատարելիս անհրաժեշտ է տեղեկացնել «Աբովյանի համայնքային կոմունալ տնտեսություն» համայնքային ոչ առևտրային կազմակերպությանը, Հայաստանի Հանրապետության ոստիկանության Կոտայքի ճանապարհային ոստիկանությանը և մյուս շահագրգիռ կազմակերպություններին:

4. Քանդված ասֆալտի հատվածները վերականգնել տասնօրյա ժամկետում:

5. Սույն որոշումն ուժի մեջ է մտնում Էմմա Սարգսյանին որոշման ընդունման մասին իրազեկելու օրվան հաջորդող օրվանից:

ՀԱՄԱՅՆՔԻ ՂԵԿԱՎԱՐ Է. ԲԱԲԱՅԱՆ

2022թ. ապրիլի 08
ք. Աբովյան

ՀԱՅԱՍՏԱՆԻ ՀԱՆՐԱՊԵՏՈՒԹՅՈՒՆ

ԿՈՏԱՅՔԻ ՄԱՐԶ, ՀԱՄԱՅՆՔ ԱԲՈՎՅԱՆ

ՇԻՆԱՐԱՐՈՒԹՅԱՆ ԹՈՒՅԼՏՎՈՒԹՅՈՒՆ N Ջ-07

«08» ապրիլի 2022 թ.

Տրված է կառուցապատող ԷՄՄԱ ՍԱՐԳՍՅԱՆ -ին՝
(իրավաբանական անձի անվանումը, պետական գրանցման

ՀՀ Կոտայքի մարզ, համայնք Աբովյան, գ. Առինջ, Բ թաղամասի 2-րդ փողոց, 4 հողամաս
վկայական համարը, գտնվելու վայրը, հողամասի գտնվելու վայրը)

ջրամատակարարման օբյեկտի
(օբյեկտի անվանումը, հակիրճ բնութագիրը, հիմնական ցուցանիշները)

կառուցման արդիականացման

աշխատանքների կատարման համար:

1. Գծային ինժեներական ենթակառուցվածքների ստեղծման (արդիականացման) հետագիծ-նախագծային փաստաթղթերը մշակվել են «ԱՇԽԱՏԱՆՔԱՅԻՆ ՆԱԽԱԳԻԾ»
(նախագծային փաստաթղթերի փուլը,

«ԱՐԽԻԹՈՒԼՍ» ՍՊԸ, լիցենզիա ՔՊԼ 17532 կողմից:
նախագծային աշխատանքների կատարողի անվանումը, լիցենզիայի համարը)

2. Շինարարական աշխատանքներն իրականացնել 6 ամսվա ընթացքում:
(նշել շինարարության նորմատիվային տևողությունը)

3. Հատուկ պայմաններ՝

1) կառուցապատողը, նախքան շինարարությունն սկսելը, ինչպես նաև դրա ընթացքում, պարտավոր է հասցվելիք վնասների փոխհատուցման համար համաձայնության գալ կառուցապատման հետևանքով վնասներ կրող սուբյեկտների հետ.

2) շինարարության թույլտվությամբ սահմանված ժամկետներում կառուցապատումը չավարտելու դեպքում գործում են Հայաստանի Հանրապետության կառավարության 2015 թվականի մարտի 19-ի N 596-Ն որոշման N 1 հավելվածի 123-126-րդ կետերով սահմանված պահանջները:

4. Թույլտվության հիման վրա ցանկացած շինարարական և զուգահեռ աշխատանք կարող է իրականացվել բացառապես Հայաստանի Հանրապետության օրենսդրությանը, նախագծային փաստաթղթերին և նորմատիվ-տեխնիկական պահանջներին համապատասխան:

ՀԱՅԱՍՏԱՆԻ ՀԱՆՐԱՊԵՏՈՒԹՅԱՆ
ԱԲՈՎՅԱՆ ՀԱՄԱՅՆՔԻ ՂԵԿԱՎԱՐ ԷԴՈՒԱՐԴ ԲԱԲԱՅԱՆ

ՀԱՅԱՍՏԱՆԻ ՀԱՆՐԱՊԵՏՈՒԹՅԱՆ
ԿՈՏԱՅՔԻ ՄԱՐԶԻ ԱԲՈՎՅԱՆ ՀԱՄԱՅՆՔԻ ՂԵԿԱՎԱՐ

Ո Ր Ո Շ Ո Ւ Մ

08 ապրիլի 2022 թվականի N 650

«ՀԱՅԱՍՏԱՆԻ ԷԼԵԿՏՐԱԿԱՆ ՑԱՆՑԵՐ» ՓԱԿ ԲԱԺՆԵՏԻՐԱԿԱՆ ԸՆԿԵՐՈՒԹՅԱՆԸ ԷԼԵԿՏՐԱՄԱՏԱԿԱՐԱՐՄԱՆ ՇԻՆԱՐԱՐՈՒԹՅԱՆ ԹՈՒՅԼՏՎՈՒԹՅՈՒՆ ՏԱԼՈՒ ՄԱՍԻՆ

Համաձայն «Տեղական ինքնակառավարման մասին» օրենքի 42-րդ հոդվածի 1-ին մասի 6-րդ կետի, Հայաստանի Հանրապետության կառավարության 2015 թվականի մարտի 19-ի N 596-Ն որոշման, հաշվի առնելով «ՎՈԼԻՈՍ նախագծային ինստիտուտ» փակ բաժնետիրական ընկերության գրությունը (մուտք՝ 2022 թվականի մարտի 23-ի N S-336).

1.Համաձայնություն տալ «ՎՈԼԻՈՍ նախագծային ինստիտուտ» փակ բաժնետիրական ընկերությանը Աբովյան համայնքի Բալահովիտ գյուղի «Բալահովիտ» 10 ԿՎ հզորությամբ էլեկտրամատակարարման օդային գծի հիմնանորոգումը նախագծել «Հայաստանի էլեկտրական ցանցեր» փակ բաժնետիրական ընկերության կողմից տրված N ԴԳ 3426 (Մ-614) տեխնիկական պայմանի ուղեգծով և «Հայաստանի էլեկտրական ցանցեր» փակ բաժնետիրական ընկերությանը տրամադրել էլեկտրամատակարարման շինարարության թույլտվություն (շինարարության թույլտվությունը կցվում է):

2.«Հայաստանի էլեկտրական ցանցեր» փակ բաժնետիրական ընկերությունը պարտավոր է 900105206248 հաշվեհամարին մուծել 15 000 (տասնհինգ հազար) դրամ տեղական տուրք՝ շինարարության թույլտվության համար:

3.Շինարարական աշխատանքները կատարելիս անհրաժեշտ է տեղեկացնել Հայաստանի Հանրապետության ոստիկանության Կոտայքի ճանապարհային ոստիկանությանը և մյուս շահագրգիռ կազմակերպություններին:

4. Քանդված տարածքի հատվածները վերականգնել տասնհինգօրյա ժամկետում:

5. Սույն որոշումն ուժի մեջ է մտնում որոշման ընդունման մասին իրազեկելու օրվան հաջորդող օրվանից:

ՀԱՄԱՅՆՔԻ ՂԵԿԱՎԱՐ Է. ԲԱԲԱՅԱՆ

2022թ. ապրիլի 08
ք. Աբովյան

ՀԱՅԱՍՏԱՆԻ ՀԱՆՐԱՊԵՏՈՒԹՅՈՒՆ

ԿՈՏԱՅՔԻ ՄԱՐԶ, ՀԱՄԱՅՆՔ ԱԲՈՎՅԱՆ

ՇԻՆԱՐԱՐՈՒԹՅԱՆ ԹՈՒՅԼՏՎՈՒԹՅՈՒՆ N էլ-24

«08» ապրիլի 2022 թ.

Տրված է կառուցապատող «ՀԱՅԱՍՏԱՆԻ ԷԼԵԿՏՐԱԿԱՆ ՑԱՆՑԵՐ» ՓԲԸ -ին՝
(Իրավաբանական անձի անվանումը, պետական գրանցման

ՀՀ Կոտայքի մարզի Աբովյան համայնքի Բալահովիտ գյուղի «Բալահովիտ» 10 կՎ օդային գծերի
վերանորոգման համար, գտնվելու վայրը, հողամասի գտնվելու վայրը)

էլեկտրամատակարարման օբյեկտի
(Օբյեկտի անվանումը, դասերն ընդարձակումը, հիմնական ցուցանիշները)

հիմնանորոգում արդիականացման

աշխատանքների կատարման համար:

1. Գծային ինժեներական ենթակառուցվածքների ստեղծման (արդիականացման) հետագիծ-նախագծային փաստաթղթերը մշակվել են «ԱՇԽԱՏԱՆՔԱՅԻՆ ՆԱԽԱԳԻԾ»
(Նախագծային փաստաթղթերի տիպը)

«ՎՈԼԻՈՍ նախագծային ինստիտուտ» ՓԲԸ կողմից:
նախագծային աշխատանքների կատարողի անվանումը, լիցենզիայի համարը)

2. Շինարարական աշխատանքներն իրականացնել 6 ամսվա ընթացքում:
(նշել շինարարության նորմատիվային տևողությունը)

3. Հատուկ պայմաններ՝

1) կառուցապատողը, նախքան շինարարությունն սկսելը, ինչպես նաև դրա ընթացքում, պարտավոր է հասցվելիք վնասների փոխհատուցման համար համաձայնության գալ կառուցապատման հետևանքով վնասներ կրող սուբյեկտների հետ.

2) շինարարության թույլտվությամբ սահմանված ժամկետներում կառուցապատումը չավարտելու դեպքում գործում են Հայաստանի Հանրապետության կառավարության 2015 թվականի մարտի 19-ի N 596-Ն որոշման N 1 հավելվածի 123-126-րդ կետերով սահմանված պահանջները:

4. Թույլտվության հիման վրա ցանկացած շինարարական և զուգահեռ աշխատանք կարող է իրականացվել բացառապես Հայաստանի Հանրապետության օրենսդրությանը, նախագծային փաստաթղթերին և նորմատիվ-տեխնիկական պահանջներին համապատասխան:

ՀԱՅԱՍՏԱՆԻ ՀԱՆՐԱՊԵՏՈՒԹՅԱՆ
ԱԲՈՎՅԱՆ ՀԱՄԱՅՆՔԻ ՂԵԿԱՎԱՐ ԷԴՈՒԱՐԴ ԲԱԲԱՅԱՆ

ՀԱՅԱՍՏԱՆԻ ՀԱՆՐԱՊԵՏՈՒԹՅԱՆ
ԿՈՏԱՅՔԻ ՄԱՐԶԻ ԱԲՈՎՅԱՆ ՀԱՄԱՅՆՔԻ ՂԵԿԱՎԱՐ

Ո Ր Ո Շ Ո Ւ Մ

08 ապրիլի 2022 թվականի N 649

ԱՐՏՅՈՄ ԱՍԱՏՈՒՐՅԱՆԻՆ ՆԱԽԱԳԾՄԱՆ ԹՈՒՅԼՏՎՈՒԹՅՈՒՆ ՏԱԼՈՒ ՄԱՍԻՆ

Համաձայն «Տեղական ինքնակառավարման մասին» օրենքի 42-րդ հոդվածի 1-ին մասի 4-րդ կետի, Հայաստանի Հանրապետության կառավարության 2015 թվականի մարտի 19-ի N 596-Ն որոշման, հիմք ընդունելով Արտյոմ Ասատուրյանի հայտը (մուտք՝ 2022 թվականի մարտի 29-ի N Ք-1086).

1. Արտյոմ Ասատուրյանին տալ ամառային խոհանոցի և պարսպի կառուցման նախագծման թույլտվություն (նախագծման թույլտվությունը կցվում է):
2. Արտյոմ Ասատուրյանը պարտավոր է նախագծային փաստաթղթերը ներկայացնել համաձայնեցման և ստանալ շինարարության թույլտվություն:
3. Սույն որոշումն ուժի մեջ է մտնում Արտյոմ Ասատուրյանին որոշման ընդունման մասին իրազեկելու օրվան հաջորդող օրվանից:

ՀԱՄԱՅՆՔԻ ՂԵԿԱՎԱՐ Է. ԲԱԲԱՅԱՆ

2022թ. ապրիլի 08
ք. Աբովյան

ՀԱՅԱՍՏԱՆԻ ՀԱՆՐԱՊԵՏՈՒԹՅՈՒՆ
ԿՈՏԱՅՔԻ ՄԱՐԶ ԱԲՈՎՅԱՆ ՀԱՄԱՅՆՔ
ՆԱԽԱԳԾՄԱՆ ԹՈՒՅԼՏՎՈՒԹՅՈՒՆ
(ՃԱՐՏԱՐԱՊԵՏԱՀԱՏԱԿԱԳԾԱՅԻՆ ԱՌԱՋԱԴՐԱՆՔ)

N 93 «08 » ապրիլի 2022թ.

Օբյեկտ *ամառային խոհանոցի և պարսպի կառուցման*
(օբյեկտի անվանումը, կառուցում, վերակառուցում, վերանորոգում, ուժեղացում, վերականգնում, գործառնական նշանակության փոփոխություն)

«Աշխատանքային նախագիծ» (միջին ռիսկայնության, II-րդ կատեգորիա) **նախագծային փաստաթղթերի մշակման համար**
(հակիրճ բնորոշումը, հզորությունը, ռիսկայնության աստիճանը (կատեգորիան), նախագծման փուլերը և այլն)

Գտնվելու վայրը *22, Կոտայքի մարզ, համայնք Աբովյան, գ. Առինջ, Գ թաղամասի 2-րդ փողոց, 45 հողամաս, ծածկագիր՝07-011-0047-0011*
(մարզի, համայնքի, փողոցի անվանումները շենքի համարը, հողամասի ծածկագիրը)

Կառուցապատող *Արտյոմ Ասատուրյան (22, Կոտայքի մարզ, գ. Առինջ, Մաշոտոցի փ., 72/5, հեռ. +37498663536)*
(կազմակերպության անվանումը, գտնվելու վայրը, ֆիզիկական անձի անունը, ազգանունը, բնակության վայրը, հեռախոսահամարը, էլեկտրոնային հասցեն)

Առաջադրանքի տրամադրման հիմքը *Կառուցապատողի հայտը, անշարժ գույքի իրավունքի պետական գրանցման N 28122021-07-0084 վկայական՝ տրված 28.12.2021թ., էսքիզային նախագիծը*
(կառուցապատման նպատակով ՀՀ օրենսդրությամբ սահմանված կարգով հողամասի տրամադրման, անշարժ գույքի փոփոխման իրավունքը հաստատող անհրաժեշտ փաստաթղթեր)

Առաջադրանքի գործողության ժամկետը *մեկ տարի:*
(ՀՀ կառավարության 19 մարտի 2015 թվականի N 596-Ն որոշման N1 հավելվածի 31-րդ կետին համապատասխան)

ՆԱԽԱԳԾՎՈՂ ՀՈՂԱՄԱՍԻ ԲՆՈՒԹԱԳԻՐԸ

(աստղանիշով (*) նշված դրույթների գրաֆիկական արտացոլումը տրամադրվում է կից ներկայացվող ամփոփ սխեմայով՝ Մ 1:500)

1.Հողամասը գտնվում է *նպատակային նշանակությունը՝բնակավայրերի, գործառնական նշանակությունը՝բնակելի կառուցապատման*
(հողամասի դիրքը քաղաքաշինական միջավայրում, դրա նպատակային և գործառնական նշանակությունը)

2.(*) Հողամասի չափերը *0.076 հա*
(հողամասի սահմանները՝ կոորդինատային նշահարմամբ, մակերեսը, (հա))

3. Հողամասի առկա վիճակը *անբարեկարգ*
(տեղանքի բնութագիրը, շենքերի (այդ թվում՝ քանդման ենթակա) առկայությունը (օգտագործումը, նշանակությունը, հարկայնությունը, շինարարական նյութերը և այլն), կանաչապատումը, բարեկարգումը և այլ)

4.(*) Տրանսպորտային պայմանները *ներհամայնքային նշանակության ճանապարհ*
(ճանապարհների առկայությունը, երկաթուղային տրանսպորտի մոտեցումները և այլն)

5.(*) Ինժեներական ցանցեր և սարքավորումներ (ջրամատակարարման, կոյուղու, գազամատակարարման, տաք ջրի մատակարարման, էլեկտրամատակարարման, էլեկտրոնային հաղորդակցության համակարգեր) *Նախագծվող և կից տարածքներով անցնող ինժեներական գծեր և հաղորդակցուղիներ:*
(նախագծվող հողամասում կամ կից տարածքով անցնող ինժեներական ենթակառուցվածքները, այդ թվում՝ ստորգետնյա)

6.(*) Կից հողամասեր *Հարևանությամբ գտնվող բնակելի տներ, հողամասեր և տարածքներ*
(կից հողօգտագործումների անվանումը և դրանց սահմանները համաձայն ներկայացված սխեմայի)

7.Բնության հատուկ պահպանվող և (կամ) պատմամշակութային հուշարձանների տարածքներ (պահպանական գոտիներ) ---
(հուշարձանի անվանումը, կարգավիճակը և այլն)

8.(*) Հատակագծային սահմանափակումներ *Հաշվի առնել կից տարածքներում առկա և նախատեսվող կառուցապատումը*
(տեղանքում գործող պատուղբական, պաշտպանվող օբյեկտների, ինժեներատրանսպորտային ենթակառուցվածքների և այլ օբյեկտների նկատմամբ սահմանափակումները, այդ թվում սերվիտուտները)

ՆԱԽԱԳԾԱՅԻՆ ՊԱՀԱՆՋՆԵՐԸ

(աստղանիշով (*) նշված դրույթների գրաֆիկական արտացոլումը տրամադրվում է կից ներկայացվող ամփոփ սխեմայով՝ Մ 1:500)

9.Ճարտարապետահատակագծային պահանջներ *մշակել նախագիծ՝ Աբովյան համայնքի Առինջ գյուղի Գ թաղամասի 2-րդ փողոցի թիվ 45 հասցեում գտնվող հողամասում՝ ամառային խոհանոցի և պարսպի կառուցում՝ անշարժ գույքի սեփականության իրավունքի վկայականով տրված հողամասի սահմաններում:*
(կենցաղի Հայաստանի Հանրապետության օրենսդրության և նորմատիվատեխնիկական փաստաթղթերի պահանջներից, առկա բաղաքաշինական ծրագրային փաստաթղթերի դրույթներից կամ դրանց բացակայության դեպքում կազմավորված (կազմավորվող) քաղաքաշինական միջավայրի պայմաններից, առաջարկություններ ճակատների ձևավորման, տանիքների, արտաքին գույների, պատուհանների համամասնությունների և գունային լուծումների վերաբերյալ)

9.1. (*) Օբյեկտի հեռավորությունը կարմիր գծից (մետր) *ըստ նորմերի*

9.2. (*) հեռավորությունը հարևան հողակտորներից (օբյեկտներից) (մետր) *ըստ նորմերի*

9.3. թույլատրելի բարձրությունը (մետր) *մինչև 4.0 մ*
(սահմանային հարկայնության բարձրությունը գերազանցող շենքերի և շինությունների նախագծման դեպքում ՀՇՆ, II-6.02-2006 «Մեկամակարդակ շինարարություն.Նախագծման նորմեր» շինարարական նորմերով սահմանված պահանջների ապահովում (հատուկ հաշվարկային մեթոդներ, սեյսմակայունության բարձրացման միջոցառումներ և այլն))

9.4. կառուցապատման խտության գործակիցը (կառույցի (կառույցների) ընդհանուր մակերեսի հարաբերությունը հողամասի մակերեսին) *համաձայն նորմերի*

9.5. կառուցապատման տոկոսը (կառուցապատվող (անբրանցիկ) տարածքի հարաբերությունը հողամասի մակերեսին տոկոսներով) (%) *մինչև 40 %*

9.6. կանաչապատման տոկոսը (կանաչապատ տարածքի հարաբերությունը հողամասի մակերեսին տոկոսներով) (%) *60 % և ավելի*

9.7. այլ պահանջներ

- *Հատակագծային լուծումները մշակել համաձայն պատվիրատուի առաջադրանքի՝ հաշվի առնելով նորմատիվային պահանջները*
- *նախագծով նախատեսել ամառային խոհանոցի և պարսպի կառուցում*

10. Հողամասում գտնվող շենքերի և շինությունների քանդման կամ տեղափոխման (ապամոնտաժման) պայմանները և աշխատանքների հերթականությունը	--------
11. Ստորգետնյա, կիսանկուղի և առաջին հարկերի տարածքների օգտագործման պայմանները	--------
12. (*) Ինժեներական ցանցեր և սարքավորումներ	*Պահանջներ գոյություն ունեցող և նախագծվող ենթակառուցվածքների ու ցանցերի նկատմամբ*
12.1. (*) ջրամատակարարում, կոյուղի, տաք ջրամատակարարում	*Կցվում է* (համաձայն մատակարարող կազմակերպության տեխնիկական պայմանների)
12.2. (*) էլեկտրամատակարարում	*Կցվում է* (համաձայն մատակարարող կազմակերպության տեխնիկական պայմանների)
12.3. (*) գազամատակարարում	*Կցվում է* (համաձայն մատակարարող կազմակերպության տեխնիկական պայմանների)
12.4. (*) էլեկտրոնային հաղորդակցության մալուխատար կոյուղու (ներառյալ դիտահորը) տեղադիրքը	*Կցվում է* (համաձայն ՀՀ կառավարության 19 մարտի 2015 թվականի N 596-Ն որոշման N 1 հավելվածի 57-րդ կետի 2-րդ ենթակետով սահմանված էլեկտրային տվյալների)
12.5. թույլ հոսանքներ	
12.6. աղբահանություն	
13. Տարածքի ինժեներական նախապատրաստում	*Կազմակերպել տարածքի ջրահեռացում:* (տեղին՝ ինքնակազմակերպման, ցրտահեղեղման, ինժեներական պաշտպանության միջոցառումները)
14. Բարեկարգում	*Ազատ տարածքը բարեկարգել և կանաչապատել* (սանձապատային պլանավորման վերաբերյալ պահանջներ, կանաչապատում, ճարտարապետական փոքր ձևեր, ցանկապատում, գովազդ և այլն)
15. Շինարարական նյութեր	*Երկաթբետոնե տարրեր, քարե շար, ապակի, մետաղական տարրեր:* (շինարարական նյութերի օգտագործման առաջարկությունները տանիքների, ճակատների լուծումների, արտաքին դռների, պատուհանների վերաբերյալ)
16. Պաշտպանական կառույցներ	---------- (ստորգետնյա իրազեկնակներում ապաստանի տիպերի պաշտպանության միջոցառումները)
17. Հակահրդեհային պահանջներ	*Ապահովել հակահրդեհային նորմատիվ պահանջները* (հակահրդեհային անվտանգության ապահովման միջոցառումները)
18. Հաշմանդամների և բնակչության սակավաշարժ խմբերի պաշտպանության միջոցառումներ	*ապահովել հաշմանդամների և բնակչության սակավաշարժ խմբերի տեղաշարժը*
19. Շրջակա միջավայրի պահպանում	*ապահովել շրջակա միջավայրի պահպանման համապատասխան միջոցառումները* (շրջակա միջավայրի վրա ազդեցությունից բացառելու միջոցառումները)
20. Շինարարության կազմակերպում	---------- (առաջարկություններ շինարարության հետ կապված անբարենպաստ ազդեցությունն բացառելու, քաղաքային տնտեսության և բնակչության անխոչընդոտ աշխատանքի ապահովման վերաբերյալ)
21. Առաջադրանքի գործողության ժամկետը և նախագծի մշակման փուլերը	*մեկ տարի ճարտարապետական մաս, կոնստրուկտիվ մաս* (նշվում են առաջադրանքի գործողության ժամկետը և նախագծի մշակման փուլերը)

ԼՐԱՑՈՒՑԻՉ ՊԱՅՄԱՆՆԵՐԸ

22. Նախագծային փաստաթղթերի փորձաքննությանը ներկայացվող պահանջներ	*համաձայն ՀՀ կառավարության 19.03.2015թ. «Հայաստանի Հանրապետությունում կառուցապատման նպատակով թույլտվությունների և այլ փաստաթղթերի տրամադրման կարգը հաստատելու և Հայաստանի Հանրապետության կառավարության մի շարք որոշումներ ուժը կորցրած ճանաչելու մասին» N 596-Ն որոշման* (Հայաստանի Հանրապետության օրենսդրությամբ սահմանված փորձաքննության սենյակ կամ նախագծողի կրաչխավորությամբ հրավեր կատարելով համապատասխան իրավական անձին)
23. Միջանկյալ համաձայնեցում	*Համաձայնեցում Աբովյան համայնքի ղեկավարի հետ* (իրավասու մարմնի կամ Հայաստանի Հանրապետության օրենսդրությամբ նախատեսված դեպքերում շահագրգիռ մարմինների հետ Էներգետիկ նախագծի նախնական համաձայնեցում. նշվում է նաև առաջադրանքի փոփոխման հնարավորությունը՝ ՀՀ կառավարության 19 մարտի 2015 թվականի N 596-Ն որոշման N 1 հավելվածի 87-րդ կետով նախատեսված դեպքում)
24. Հասարակական քննարկումներ	---------- (Հայաստանի Հանրապետության օրենսդրությամբ սահմանված դեպքերում և կարգով)
25. Համաձայնեցումներ	• *Համաձայնեցում Աբովյան համայնքի ղեկավարի հետ:* • *Մինչև նախագծային աշխատանքները սկսելը համաձայնություն ձեռք բերել տվյալ ինժեներական ենթակառուցվածքների սեփականատերերի (օգտագործողների) հետ* • *Համաձայնեցում հարևան հողամասի սեփականատեր(երի) (օգտագործող(ների)) հետ* (նշվում են տվյալ օբյեկտի համաձայնեցման՝ օրենքով սահմանված պահանջները՝ հուշարձանների ու բնության պահպանության և այլ լիազորված մարմինների հետ, ինչպես նաև ՀՀ կառավարության 19 մարտի 2015 թվականի N 596-Ն որոշման N 1 հավելվածի 56-րդ կետով սահմանված դեպքերում՝ ինժեներական ենթակառուցվածքի սեփականատիրոջ (օգտագործողի) հետ)
26. Փոստային բաժանորդային պահարանների տեղադրում	----------
27. Այլ պայմաններ	• *Նախագծի կազմը և բովանդակությունը համապատասխանեցնել ՀՀ կառավարությանն առընթեր քաղաքաշինության պետական կոմիտեի նախագահի 11.09.2017թ. «Բնակելի, հասարակական, արտադրական շենքերի և շինությունների նախագծային փաստաթղթերի կազմը և բովանդակությունը սահմանող կանոնները և ՀՀ քաղաքաշինության նախարարի 29.11.2006թ. N.273-Ն հրամանն ուժը կորցրած ճանաչելու մասին» N.128-Ն հրամանով հաստատված դրույթներին:* • *Շինությունները նախագծել ՀՀ քաղաքաշինության նախարարի 14.10.2014թ ՀՀԵՆ 30-01-2014 «Քաղաքաշինություն. քաղաքային և գյուղական բնակավայրերի հատակագծում և կառուցապատում» շինարարական նորմերը հաստատելու և Հայաստանի Հանրապետության քաղաքաշինության նախարարի 2001 թվականի հոկտեմբերի 1-ի n 82 հրամանում փոփոխություն կատարելու մասին» N 263-Ն հրամանով հաստատված դրույթներին համապատասխան:* • *Նախագիծը ներկայացնել համաձայնեցման երկու օրինակից:*

ՀԱՅԱՍՏԱՆԻ ՀԱՆՐԱՊԵՏՈՒԹՅԱՆ
ԱԲՈՎՅԱՆ ՀԱՄԱՅՆՔԻ ՂԵԿԱՎԱՐ

Կ.Տ.

ԷԴՈՒԱՐԴ ԲԱԲԱՅԱՆ

ՀԱՅԱՍՏԱՆԻ ՀԱՆՐԱՊԵՏՈՒԹՅԱՆ
ԿՈՏԱՅՔԻ ՄԱՐԶԻ ԱԲՈՎՅԱՆ ՀԱՄԱՅՆՔԻ ՂԵԿԱՎԱՐ

Ո Ր Ո Շ Ո Ւ Մ

07 ապրիլի 2022 թվականի N 648

ԼԻՊԱՐԻՏ ՀԱԿՈԲՅԱՆԻՆ ՍԵՓԱԿԱՆՈՒԹՅԱՆ ԻՐԱՎՈՒՆՔՈՎ ՊԱՏԿԱՆՈՂ ԱՆՇԱՐԺ ԳՈՒՅՔԻ ԲԱԺԱՆՎԱԾ ՄԱՍԵՐԻՆ ՀԱՍՑԵՆԵՐ ՏՐԱՄԱԴՐԵԼՈՒ ՄԱՍԻՆ

Համաձայն «Տեղական ինքնակառավարման մասին» օրենքի 35-րդ հոդվածի 1-ին մասի 22-րդ և 24-րդ կետերի, Հայաստանի Հանրապետության կառավարության 2005 թվականի դեկտեմբերի 29-ի N 2387-Ն որոշմամբ հաստատված կարգի 29-րդ, 50-րդ, 51-րդ և 55-րդ կետերի, հաշվի առնելով Լիպարիտ Հակոբյանի դիմումը (մուտք՝ 2022 թվականի փետրվարի 07-ի N Ք-361).

1. Լիպարիտ Հակոբյանին սեփականության իրավունքով պատկանող (հիմք՝ 2022 թվականի հունվարի 25-ի N 25012022-07-0110 վկայական) Աբովյան համայնքի Առինջ գյուղի Պ. Դուրյան թաղամասի 3-րդ փողոցի թիվ 4 հասցեում գտնվող անշարժ գույքի բաժանված մասերին՝ «ՍՎ ՉԱՓԱԳՐՈՒՄ» սահմանափակ պատասխանատվությամբ ընկերության կողմից 2022 թվականի փետրվարի 03-ին կազմված բաժանման սխեմայի (կցվում է) համաձայն՝ տրամադրել հասցեներ՝ 1-ին առանձնացվող հատվածին (786.82 քառակուսի մետր մակերես)՝ համայնք Աբովյան, գյուղ Առինջ, Պ. Դուրյան թաղամաս, 3-րդ փողոց, 4/1, 2-րդ առանձնացվող հատվածին (210.0 քառակուսի մետր մակերես)՝ համայնք Աբովյան, գյուղ Առինջ, Պ. Դուրյան թաղամաս, 3-րդ փողոց, 4:

2. Լիպարիտ Հակոբյանը պարտավոր է 900105204367 հաշվեհամարին մուծել 10 000 (տասը հազար) դրամ՝ հասցեների տրամադրման ծառայության վճար:

3. Սույն որոշումն ուժի մեջ է մտնում Լիպարիտ Հակոբյանին որոշման ընդունման մասին իրազեկելու օրվան հաջորդող օրվանից:

ՀԱՄԱՅՆՔԻ ՂԵԿԱՎԱՐ **Է. ԲԱԲԱՅԱՆ**

2022թ. ապրիլի 07
ք. Աբովյան

Սեփականատեր	
Լիպարիտ Հակոբյան Արայիկի	

ՀՈՂԱՄԱՍԻ ԲԱԺԱՆՄԱՆ ՍԽԵՄԱ

Կոտայք համայնք Աբովյան գյուղ Առինջ Պ. Դուրյան թաղամաս 3-րդ փողոց թիվ 4

Մարզ, համայնք, հասցե

Չև 2

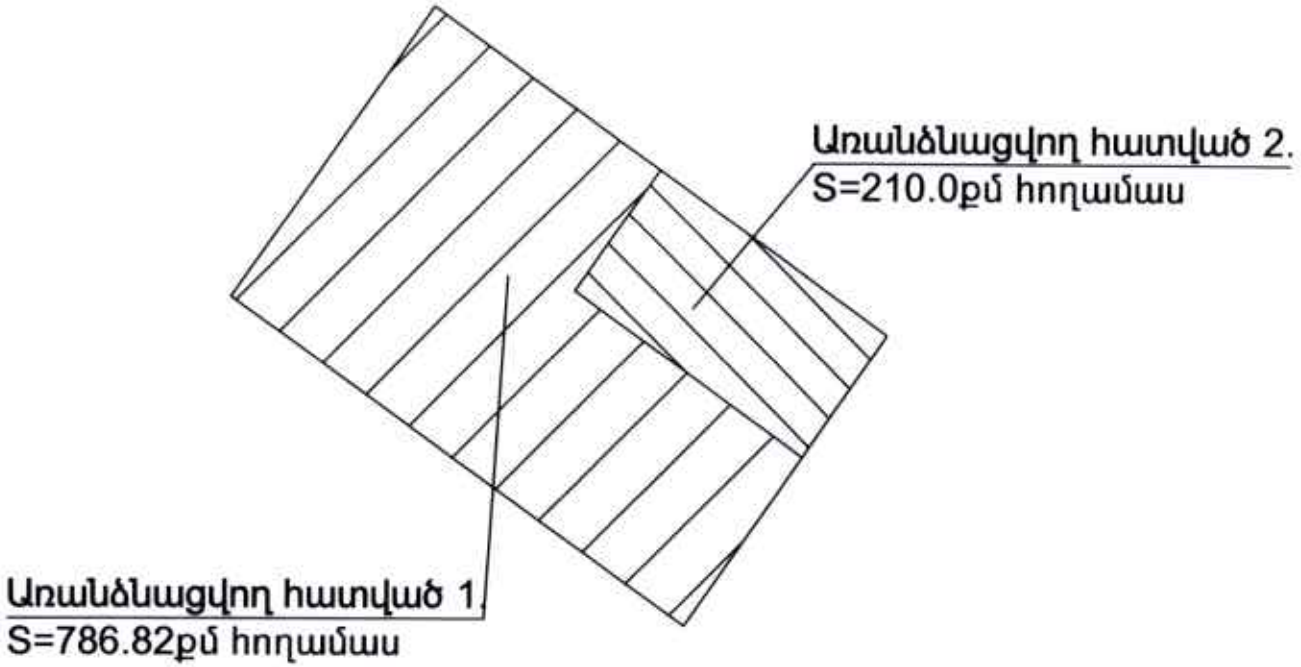

Մակերես հա	0.099682
Ծածկագիր	07-011-0399-0002
Նպատակային նշանակություն	բնակավայրերի
Գործառնական նշանակություն	բնակելի կառուցապատման

Լրացուցիչ նշումներ.

Որակավորում ունեցող անձ	Վարդան Սարգսյան
Որակավորման վկայականի համարը	345
Ստորագրություն	
Իրավաբանական անձի անվանումը	ՀԱՎ ԿԱԴԱՍՏՐԱՅԻՆ ՍՊԸ
ՀՎՀՀ	3539861
Ստորագրություն	

ամիս ամսաթիվ	չափագրության	01.02.2022
	հատակագծի կազմման	03.02.2022

Կ.Տ.

ՀՈՂԱՄԱՍԻ ՀԱՏԱԿԱԳԻԾ

Էջ 1

Սեփականատեր	Կոտայք համայնք Աբովյան գյուղ Առիբջ Պ. Դուրյան թաղամաս 3-րդ փողոց թիվ
Լիպարիտ Հակոբյան Արայիկի	Մարզ, համայնք, հասցե
	Հողահատկացման իրավունք

Հաստատում եմ 01.02.2022թ.

Համայնքի ղեկավար Կ.Տ.

անուն, ազգանուն, հայրանուն

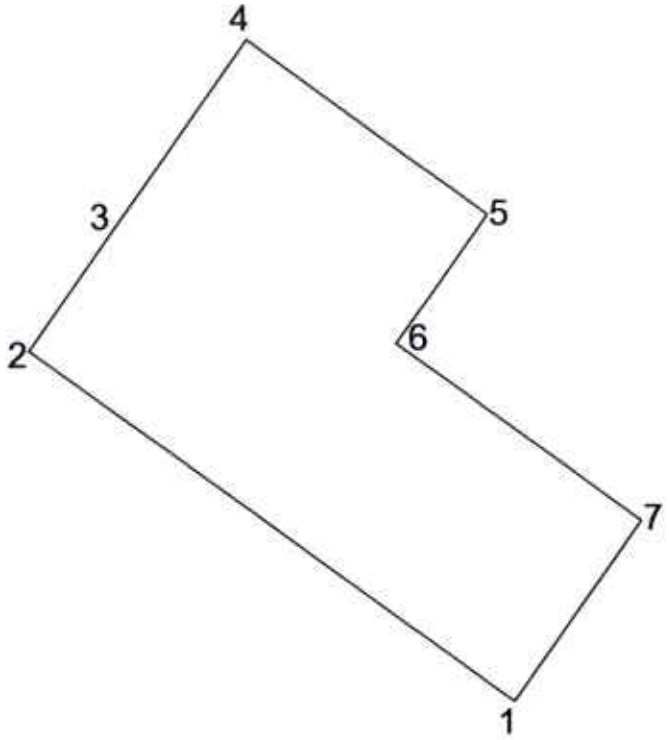

Մակերես հա	0.078682
Ծածկագիր	07-011-0399-
Նպատակային նշանակություն	բնակավայրերի
Գործառնական նշանակություն	բնակելի կառուցապատման

Լրացուցիչ նշումներ.

Հողամասի

Շրջադարձային (թեկուզեն) կետեր	Կոորդինատներ Y	Կոորդինատներ X	Գծային չափերը (մ)
1	4453720.74	8465187.02	
			39.72
2	4453743.89	8465154.75	
			10.00
3	4453752.06	8465160.51	
			15.10
4	4453764.42	8465169.19	
			19.72
5	4453752.93	8465185.21	
			10.50
6	4453744.34	8465179.17	
			20.00
7	4453732.68	8465195.42	
			14.60
1	4453720.74	8465187.02	

Մասշտաբ 1:500

Որակավորում ունեցող անձ		Վարդան Սարգսյան
Որակավորման վկայականի համարը		345
Ստորագրություն		
Իրավաբանական անձի անվանումը		ՀԱՅ ՅՈՓՍԳՐԻՍ> ՍՊԸ
ՀՎՀՀ		3539861
Ստորագրություն		
ամիս ամսաթիվ չափագրության	01.02.2022	
ամիս ամսաթիվ հատակագծի կազմման	03.02.2022	

Կ.Տ.

ՀՈՂԱՄԱՍԻ ՀԱՏԱԿԱԳԻԾ

Էջ 1

Սեփականատեր	Կոտայք համայնք Աբովյան գյուղ Առիբջ Պ. Դուրյան թաղամաս 3-րդ փողոց թիվ
Լիպարիտ Հակոբյան Արայիկի	Մարզ, համայնք, հասցե
	Հողահատկացման իրավունքը

Հաստատում եմ 04.04.2022թ.

Համայնքի ղեկավար Կ.Տ.

անուն, ազգանուն, հայրանուն

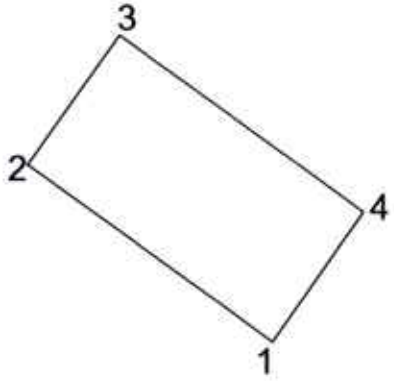

Մակերես հա	0.0210
Ծածկագիր	07-011-0399-
Նպատակային նշանակություն	բնակավայրերի
Գործառնական նշանակություն	բնակելի կառուցապատման

Լրացուցիչ նշումներ.

Հողամասի

Շրջադարձային (բեկման) կետեր	Կոորդինատներ Y	Կոորդինատներ X	Գծային չափերը (մ)
1	4453732.68	8465195.42	
			20.00
2	4453744.34	8465179.17	
			10.50
3	4453752.93	8465185.21	
			20.00
4	4453741.27	8465201.46	
			10.50
1	4453732.68	8465195.42	

Մասշտաբ 1:500

Որակավորում ունեցող անձ		Վարդան Սարգսյան
Որակավորման վկայականի համարը		345
Ստորագրություն		
Իրավաբանական անձի անվանումը		ԷՍԿ ՇԱՓԱՐԻՖ ՍՊԸ
ՀՎՀՀ		3539861
Ստորագրություն		
ամիս ամսաթիվ	չափագրության	01.02.2022
	հատակագծի կազմման	03.02.2022

Կ.Տ.

ՀԱՅԱՍՏԱՆԻ ՀԱՆՐԱՊԵՏՈՒԹՅԱՆ
ԿՈՏԱՅՔԻ ՄԱՐԶԻ ԱԲՈՎՅԱՆ ՀԱՄԱՅՆՔԻ ՂԵԿԱՎԱՐ

Ո Ր Ո Շ Ո Ւ Մ

07 ապրիլի 2022 թվականի N 647

ՎԱՐԱԶԴԱՏ ԽՈՒԴԱԲԱՇՅԱՆԻՆ ՇԻՆԱՐԱՐՈՒԹՅԱՆ ԹՈՒՅԼՏՎՈՒԹՅՈՒՆ ՏԱԼՈՒ ՄԱՍԻՆ

Համաձայն «Տեղական ինքնակառավարման մասին» օրենքի 42-րդ հոդվածի 1-ին մասի 6-րդ կետի, Հայաստանի Հանրապետության կառավարության 2015 թվականի մարտի 19-ի N 596-Ն որոշման, հաշվի առնելով Վարազդատ Խուդաբաշյանի լիազորած անձ Սուրեն Հայրապետյանի դիմումը (մուտք՝ 2022 թվականի փետրվարի 10-ի N Ք-434).

1. Վարազդատ Խուդաբաշյանին տալ հասարակական նշանակության օբյեկտի կառուցման շինարարության թույլտվություն (շինարարության թույլտվությունը կցվում է):
2. Վարազդատ Խուդաբաշյանը պարտավոր է 900105231246 հաշվեհամարին մուծել 25 000 (քսանհինգ հազար) դրամ տեղական տուրք՝ շինարարության թույլտվության համար:
3. Կառուցապատողը շինարարական աշխատանքները սկսելուց առնվազն երեք օր առաջ պարտավոր է Աբովյան համայնքի ղեկավարին ներկայացնել N 2-5 ձևի տեղեկանք:
4. Սույն որոշումն ուժի մեջ է մտնում որոշման ընդունման մասին իրազեկելու օրվան հաջորդող օրվանից:

ՀԱՄԱՅՆՔԻ ՂԵԿԱՎԱՐ **Է. ԲԱԲԱՅԱՆ**

2022թ. ապրիլի 07
ք. Աբովյան

ՀԱՅԱՍՏԱՆԻ ՀԱՆՐԱՊԵՏՈՒԹՅՈՒՆ

ԿՈՏԱՅՔԻ ՄԱՐԶ, ԱԲՈՎՅԱՆ ՀԱՄԱՅՆՔ

ՇԻՆԱՐԱՐՈՒԹՅԱՆ ԹՈՒՅԼՏՎՈՒԹՅՈՒՆ

N 33 «07» ապրիլի 2022 թ.

Տրված է կառուցապատող ***ՎԱՐԱԶԴԱՏ ԽՈՒԴԱԲԱՇՅԱՆ*** -ին

(Իրավաբանական անձի անվանումը, ֆիզիկական գրանցման վկայականի համարը,

ՀՀ, Գեղարքունիքի մարզ, գ. Ծովագյուղ, 2-րդ փ., 2-րդ փկղ., 12 տուն, ՀՀ, Կոտայքի մարզ, համայնք Աբովյան, գ. Վերին Պտղնի, Նորավան թաղամաս, 1-ին փողոց, 51 հողամաս

Ֆիզիկական անձի անունը, ազգանունը, հասցեն, հողամասի գտնվելու վայրը)

հասարակական նշանակության օբյեկտի (միջինից բարձր, III-րդ կատեգորիա) կառուցման

(օբյեկտի անվանումը, դիտակետության աստիճանը (կատեգորիան), հակիրճ բնութագիրը, հիմնական ցուցանիշները)

շինարարական աշխատանքների կատարման, այդ թվում՝ (նոր կառուցման, վերակառուցման, վերականգնման, ուժեղացման և այլն) կառուցապատվող հողամասի գլխավոր հատակագծի վրա նշված ոչ հիմնական կառույցների _____ տեղադրման համար:

(նշվում են ոչ հիմնական կառույցների անվանումները)

1. Օբյեկտի նախագծային փաստաթղթերը՝

1) մշակվել են ***«ՎԱ-ՄԱՅՆԴ» ՍՊԸ*** կողմից.

(նախագծային փաստաթղթերի փուլը, նախագծային աշխատանքների կապալառուի անվանումը, լիցենզիայի համարը)

2) ստացել է (են) ***«07» փետրվարի 2022 թ. N 044/22*** փորձագիտական դրական եզրակացությունը (եզրակացությունները) ***պարզ***

(նշել փորձաքննության տեսակը)

«ՀԱԲՇԻՆ ՆԱԽԱԳԻԾ» ՍՊԸ, լիզենզիա N 17418 կողմից

(նշել փորձաքննության մարմնի (մարմինների) անվանումը, լիցենզիայի համարը)

կամ

նախագիծը թողարկող պատասխանատու կապալառուի երաշխավորագիրը՝ _____

(նշել նախագիծը թողարկող պատասխանատու կապալառուի երաշխավորության պայմանագրի համարը)

3) սահմանված կարգով համաձայնեցվել են իրավասու մարմնի, օրենքով սահմանված այլ շահագրգիռ մարմինների ***ԱԲՈՎՅԱՆ ՀԱՄԱՅՆՔԻ ՂԵԿԱՎԱՐԻ*** հետ:

(նշել մարմինների անվանումները և համաձայնեցման ժամկետները)

2. Շինարարական աշխատանքներն իրականացնել ***24 ամսվա*** ընթացքում՝

(նշել շինարարության նորմատիվային տևողությունը)

Ներառյալ ավարտական ակտի տրամադրման համար ավարտված շինարարական օբյեկտն ընդունող հանձնաժողովի աշխատանքի համար նախատեսվող ժամկետը:

2.1. Ապահովել օբյեկտի շահագործման թույլտվության ստացումը՝

[] ավարտական ակտի տրամադրումից _____ ամսվա ընթացքում

[] ավարտական ակտի տրամադրման օրը:

Ներառյալ ավարտված շինարարական օբյեկտն ընդունող հանձնաժողովի աշխատանքի համար նախատեսվող ժամկետը:

3. Շինարարության վարման մատյանը բաղկացած է ***14*** էջից, կարված և դրոշմակնքված է ***ԱԲՈՎՅԱՆ ՀԱՄԱՅՆՔԻ ՂԵԿԱՎԱՐԻ*** կողմից:

(իրավասու մարմնի անվանումը)

4. Նախագծային փաստաթղթերը փոփոխվել են (լրացվում է N 1 հավելվածի 108-րդ կետով նախատեսված դեպքերում) _____ կողմից

(նախագծային աշխատանքների կապալառուի անվանումը, լիցենզիայի համարը)

և սահմանված կարգով համաձայնեցվել իրավասու մարմնի_____և այլ
(նշել իրավասու մարմնի անվանումը)

շահագրգիռ մարմինների_____հետ:
(նշել օրենքով սահմանված համաձայնեցնող մարմինների անվանումները)

5. Հատուկ պայմաններ՝

1) կառուցապատողը, նախքան շինարարությունն սկսելը, ինչպես նաև դրա ընթացքում, պարտավոր է հասցվելիք վնասների փոխհատուցման համար համաձայնության գալ կառուցապատման հետևանքով վնասներ կրող սուբյեկտների հետ.

2) շինարարության թույլտվությամբ սահմանված ժամկետներում կառուցապատումը չավարտելու դեպքում գործում են N 1 հավելվածի 123-126-րդ կետերով սահմանված պահանջները.

3) *(լրացվում է N 1 հավելվածի 84-րդ կետով սահմանված դեպքերում)* սույն թույլտվությունը տրվել է սահմանված կարգով հաստատված «Նախագիծ» փուլի հիման վրա, որին հաջորդող «Աշխատանքային փաստաթղթեր» փուլը պետք է ապահովի հաստատված փուլով ընդունված լուծումները և աշխատանքների իրականացման հաջորդականությունը_____:
(նշվում են նախապատրաստական, հողային, շինմոնտաժային աշխատանքները և այլ աշխատանքներ)

6. *(լրացվում է N 1 հավելվածի 116-րդ կետով սահմանված դեպքերում)* Հաշվի առնելով, որ կառուցվող օբյեկտի շինարարությունը հնարավոր չէ առանց գլխավոր հատակագծի վրա _____համարների տակ նշված շենքի (շենքերի) և կամ շինության (շինությունների)_____քանդման՝
(նշվում են ամբողջությամբ կամ մասամբ քանդման ենթակա օբյեկտները, դրանց հիմնական ցուցանիշները, ընդհանուր մակերեսը, հարկայնությունը, շինանյութերը և այլն)

սեփականատիրոջը (օգտագործողին) _____ տրված սույն
(նշվում է պետական գրանցման վկայականի համարը)

թույլտվությունը նաև քանդման թույլտվություն է:

Օբյեկտի քանդման աշխատանքներն իրականացնել նախագծային փաստաթղթերով ամրագրված հաջորդականությամբ:

7. Այլ պայմաններ ***<u>շինհրապարակում ապահովել ժամանակավոր ցանկապատի և տեղեկատվական վահանակի առկայությունը</u>***_____:
(նշվում են իրավական ակտերով և (կամ) պայմանագրով նախատեսված այլ պայմանները)

8. Կառուցապատողը շինարարական (քանդման, ապամոնտաժման) աշխատանքներն սկսելուց առնվազն 3 օր առաջ, համաձայն N 5 հավելվածի N 2-5 ձևի, տեղեկացնում է իրավասու մարմնին:

9. Թույլտվության հիման վրա ցանկացած շինարարական և զուգահեռ աշխատանք կարող է իրականացվել բացառապես Հայաստանի Հանրապետության օրենսդրությանը, նախագծային փաստաթղթերին և նորմատիվ-տեխնիկական պահանջներին համապատասխան:

ՀԱՅԱՍՏԱՆԻ ՀԱՆՐԱՊԵՏՈՒԹՅԱՆ
ԱԲՈՎՅԱՆ ՀԱՄԱՅՆՔԻ ՂԵԿԱՎԱՐ

ԷԴՈՒԱՐԴ ԲԱԲԱՅԱՆ

Կ.Տ.

ՀԱՅԱՍՏԱՆԻ ՀԱՆՐԱՊԵՏՈՒԹՅԱՆ
ԿՈՏԱՅՔԻ ՄԱՐԶԻ ԱԲՈՎՅԱՆ ՀԱՄԱՅՆՔԻ ՂԵԿԱՎԱՐ

Ո Ր Ո Շ Ո Ւ Մ

07 ապրիլի 2022 թվականի N 646

ԿԱՐԵՆ ՄԵԼԻՔՅԱՆԻՆ ԵՎ ԳՈՀԱՐ ԽԱՉԱՏՐՅԱՆԻՆ ՇԻՆԱՐԱՐՈՒԹՅԱՆ ԹՈՒՅԼՏՎՈՒԹՅՈՒՆ ՏԱԼՈՒ ՄԱՍԻՆ

Համաձայն «Տեղական ինքնակառավարման մասին» օրենքի 42-րդ հոդվածի 1-ին մասի 6-րդ կետի, Հայաստանի Հանրապետության կառավարության 2015 թվականի մարտի 19-ի N 596-Ն որոշման, հաշվի առնելով Կարեն Մելիքյանի դիմումը (մուտք՝ 2022 թվականի հունվարի 05-ի N Ք-13).

1. Կարեն Մելիքյանին և Գոհար Խաչատրյանին տալ բնակելի տան, ավտոտնակի, օժանդակ շինությունների և պարսպի կառուցման շինարարության թույլտվություն (շինարարության թույլտվությունը կցվում է):
2. Սույն որոշման 1-ին կետում նշված անձինք պարտավոր են Աբովյանի համայնքապետարանի 900105201454 հաշվեհամարին մուծել 45 000 (քառասունհինգ հազար) դրամ տեղական տուրք՝ շինարարության թույլտվության համար:
3. Կառուցապատողը շինարարական աշխատանքները սկսելուց առնվազն երեք օր առաջ պարտավոր է Աբովյան համայնքի ղեկավարին ներկայացնել N 2-5 ձևի տեղեկանք:
4. Սույն որոշումն ուժի մեջ է մտնում որոշման ընդունման մասին իրազեկելու օրվան հաջորդող օրվանից:

ՀԱՄԱՅՆՔԻ ՂԵԿԱՎԱՐ Է. ԲԱԲԱՅԱՆ

2022թ. ապրիլի 07
ք. Աբովյան

ՀԱՅԱՍՏԱՆԻ ՀԱՆՐԱՊԵՏՈՒԹՅՈՒՆ

ԿՈՏԱՅՔԻ ՄԱՐԶ, ԱԲՈՎՅԱՆ ՀԱՄԱՅՆՔ

ՇԻՆԱՐԱՐՈՒԹՅԱՆ ԹՈՒՅԼՏՎՈՒԹՅՈՒՆ

N 34 «07» ապրիլի 2022 թ.

Տրված է կառուցապատող ***ԿԱՐԵՆ ՄԵԼԻՔՅԱՆ ԵՎ ԳՈՀԱՐ ԽԱՉԱՏՐՅԱՆ*** -ին

(Իրավաբանական անձի անվանումը, պետական գրանցման վկայակալի համարը,

ՀՀ, Կոտայքի մարզ, ք. Աբովյան, 2-րդ մ/շ., 29 շ., 32 բն., ՀՀ, Կոտայքի մարզ, համայնք Աբովյան, ք. Աբովյան, 6-րդ միկրոշրջան, 1-ին թաղամաս, թիվ 41 հողամաս

ֆիզիկական անձի անունը, ազգանունը, հասցեն, հողամասի գտնվելու վայրը)

բնակելի տան, ավտոտնակի, օժանդակ շինությունների և պարսպի (միջին ռիսկայնության, II-րդ կատեգորիա) կառուցման

(օբյեկտի անվանումը, ռիսկայնության աստիճանը (կատեգորիան), հակիրճ բնութագիրը, հիմնական ցուցանիշները)

շինարարական աշխատանքների կատարման, այդ թվում՝ (նոր կառուցման, վերակառուցման, վերականգնման, ուժեղացման և այլն) կառուցապատվող հողամասի գլխավոր հատակագծի վրա նշված ոչ հիմնական կառույցների _____ տեղադրման համար:

(նշվում են ոչ հիմնական կառույցների անվանումները)

1. Օբյեկտի նախագծային փաստաթղթերը՝

1) մշակվել են ***«ՀԱԲՇԻՆ ՆԱԽԱԳԻԾ» ՍՊԸ*** կողմից.

(նախագծային փաստաթղթերի փուլը, նախագծային աշխատանքների կատարողի անվանումը, լիցենզիայի համարը)

2) ստացել է (են) « » ***20*** ***թ. N*** _____ փորձագիտական դրական եզրակացությունը (եզրակացությունները) _____

(նշել փորձաքննության տեսակը)

_____ կողմից

(նշել փորձաքննության մարմնի (մարմինների) անվանումը, լիցենզիայի համարը)

կամ

նախագիծը թողարկող պատասխանատու կապալառուի երաշխավորագիրը՝ ***N 155, տրված 20.05.2021թ.***

(նշել նախագիծը թողարկող պատասխանատու կապալառուի երաշխավորության պայմանագրի համարը)

3) սահմանված կարգով համաձայնեցվել են իրավասու մարմնի, օրենքով սահմանված այլ շահագրգիռ մարմինների ***ԱԲՈՎՅԱՆ ՀԱՄԱՅՆՔԻ ՂԵԿԱՎԱՐԻ*** հետ:

(նշել մարմինների անվանումները և համաձայնեցման ժամկետները)

2. Շինարարական աշխատանքներն իրականացնել ***24 ամսվա*** ընթացքում՝

(նշել շինարարության նորմատիվային տևողությունը)

Ներառյալ ավարտական ակտի տրամադրման համար ավարտված շինարարական օբյեկտն ընդունող հանձնաժողովի աշխատանքի համար նախատեսվող ժամկետը:

2.1. Ապահովել օբյեկտի շահագործման թույլտվության ստացումը՝

[] ավարտական ակտի տրամադրումից _____ ամսվա ընթացքում

[] ավարտական ակտի տրամադրման օրը:

Ներառյալ ավարտված շինարարական օբյեկտն ընդունող հանձնաժողովի աշխատանքի համար նախատեսվող ժամկետը:

3. Շինարարության վարման մատյանը բաղկացած է ***14*** էջից, կարված և դրոշմակնքված է ***ԱԲՈՎՅԱՆ ՀԱՄԱՅՆՔԻ ՂԵԿԱՎԱՐԻ*** կողմից:

(իրավասու մարմնի անվանումը)

4. Նախագծային փաստաթղթերը փոփոխվել են (լրացվում է N 1 հավելվածի 108-րդ կետով նախատեսված դեպքերում) _____ կողմից

(նախագծային աշխատանքների կապալառուի անվանումը, լիցենզիայի համարը)

և սահմանված կարգով համաձայնեցվել իրավասու մարմնի_____ և այլ
(նշել իրավասու մարմնի անվանումը)
շահագրգիռ մարմինների_____ հետ:
(նշել օրենքով սահմանված համաձայնեցնող մարմինների անվանումները)

5. Հատուկ պայմաններ՝

1) կառուցապատողը, նախքան շինարարությունն սկսելը, ինչպես նաև դրա ընթացքում, պարտավոր է հասցվելիք վնասների փոխհատուցման համար համաձայնության գալ կառուցապատման հետևանքով վնասներ կրող սուբյեկտների հետ.

2) շինարարության թույլտվությամբ սահմանված ժամկետներում կառուցապատումը չավարտելու դեպքում գործում են N 1 հավելվածի 123-126-րդ կետերով սահմանված պահանջները.

3) *(լրացվում է N 1 հավելվածի 84-րդ կետով սահմանված դեպքերում)* սույն թույլտվությունը տրվել է սահմանված կարգով հաստատված «Նախագիծ» փուլի հիման վրա, որին հաջորդող «Աշխատանքային փաստաթղթեր» փուլը պետք է ապահովի հաստատված փուլով ընդունված լուծումները և աշխատանքների իրականացման հաջորդականությունը_____ :
(նշվում են նախապատրաստական, հողային, շինմոնտաժային աշխատանքները և այլ աշխատանքներ)

6. *(լրացվում է N 1 հավելվածի 116-րդ կետով սահմանված դեպքերում)* Հաշվի առնելով, որ կառուցվող օբյեկտի շինարարությունը հնարավոր չէ առանց գլխավոր հատակագծի վրա _____ համարների տակ նշված շենքի (շենքերի) և կամ շինության (շինությունների)_____ քանդման՝
(նշվում են ամբողջությամբ կամ մասամբ քանդման ենթակա օբյեկտները, դրանց հիմնական ցուցանիշները, ընդհանուր մակերեսը, հարկայնությունը, շինանյութերը և այլն)
սեփականատիրոջը (օգտագործողին) _____ տրված սույն
(նշվում է պետական գրանցման վկայականի համարը)
թույլտվությունը նաև քանդման թույլտվություն է:

Օբյեկտի քանդման աշխատանքներն իրականացնել նախագծային փաստաթղթերով ամրագրված հաջորդականությամբ:

7. Այլ պայմաններ ***<u>շինհրապարակում ապահովել ժամանակավոր ցանկապատի և տեղեկատվական վահանակի առկայությունը</u>***_____ :
(նշվում են իրավական ակտերով և (կամ) պայմանագրով նախատեսված այլ պայմանները)

8. Կառուցապատողը շինարարական (քանդման, ապամոնտաժման) աշխատանքներն սկսելուց առնվազն 3 օր առաջ, համաձայն N 5 հավելվածի N 2-5 ձևի, տեղեկացնում է իրավասու մարմնին:

9. Թույլտվության հիման վրա ցանկացած շինարարական և զուգահեռ աշխատանք կարող է իրականացվել բացառապես Հայաստանի Հանրապետության օրենսդրությանը, նախագծային փաստաթղթերին և նորմատիվ-տեխնիկական պահանջներին համապատասխան:

ՀԱՅԱՍՏԱՆԻ ՀԱՆՐԱՊԵՏՈՒԹՅԱՆ
ԱԲՈՎՅԱՆ ՀԱՄԱՅՆՔԻ ՂԵԿԱՎԱՐ ԷԴՈՒԱՐԴ ԲԱԲԱՅԱՆ

Կ. Տ.

ՀԱՅԱՍՏԱՆԻ ՀԱՆՐԱՊԵՏՈՒԹՅԱՆ
ԿՈՏԱՅՔԻ ՄԱՐԶԻ ԱԲՈՎՅԱՆ ՀԱՄԱՅՆՔԻ ՂԵԿԱՎԱՐ

Ո Ր Ո Շ Ո Ւ Մ

07 ապրիլի 2022 թվականի N 645

ՎԱՐԴՈՒՀԻ ՀՈՎԱՍԱՓՅԱՆԻՆ ՍԵՓԱԿԱՆՈՒԹՅԱՆ ԻՐԱՎՈՒՆՔՈՎ ՊԱՏԿԱՆՈՂ ԱՆՇԱՐԺ ԳՈՒՅՔԵՐԻՆ ՄԻԱՍՆԱԿԱՆ ՀԱՍՑԵ ՏՐԱՄԱԴՐԵԼՈՒ ՄԱՍԻՆ

Համաձայն «Տեղական ինքնակառավարման մասին» օրենքի 35-րդ հոդվածի 1-ին մասի 22-րդ և 24-րդ կետերի, Հայաստանի Հանրապետության կառավարության 2005 թվականի դեկտեմբերի 29-ի N 2387-Ն որոշմամբ հաստատված կարգի 29-րդ, 50-րդ, 51-րդ և 55-րդ կետերի, հիմք ընդունելով Վարդուհի Հովասափյանի դիմումը (մուտք՝ 2022 թվականի մարտի 18-ի N Ք-962).

1. Վարդուհի Հովասափյանին սեփականության իրավունքով պատկանող (հիմք՝ 2021 թվականի մայիսի 06-ի N 06052021-07-0109 և հունիսի 18-ի N 18062021-07-0088 վկայականներ) Աբովյան քաղաքի Օգոստոսի 23-ի փողոցի թիվ 1/13/12/1 և թիվ 1/13/12 հասցեներում գտնվող անշարժ գույքերին՝ «ԳԻՍ-ԱՐՏ» սահմանափակ պատասխանատվությամբ ընկերության կողմից 2022 թվականի մարտի 17-ին կազմված միավորման սխեմայի (կցվում է) համաձայն՝ տրամադրել միասնական հասցե՝ համայնք Աբովյան, քաղաք Աբովյան, Օգոստոսի 23-ի փողոց, 13/1:

2. Վարդուհի Հովասափյանը պարտավոր է Աբովյանի համայնքապետարանի 900105201652 հաշվեհամարին մուծել 5 000 (հինգ հազար) դրամ՝ հասցեի տրամադրման ծառայության վճար:

3. Սույն որոշումն ուժի մեջ է մտնում Վարդուհի Հովասափյանին որոշման ընդունման մասին իրազեկելու օրվան հաջորդող օրվանից:

ՀԱՄԱՅՆՔԻ ՂԵԿԱՎԱՐ **Է. ԲԱԲԱՅԱՆ**

2022թ. ապրիլի 07
ք. Աբովյան

Սեփականատեր	ՀՈՂԱՄԱՍԻ ՄԻԱՎՈՐՄԱՆ ՍԽԵՄԱ
Վարդուհի Սարգսի Հովասափյան	Կոտայքի մարզ Աբովյան համայնք, ք. Աբովյան Օգոստոսի 23-ի փողոց թիվ 1/13/12 և 1/13/12/1
	մարզ,համայնք,հասցե
	Սեփականության վկայականներ N 18062021-07-0088 և 06052021-07-0109
	հողահատկացման հիմք

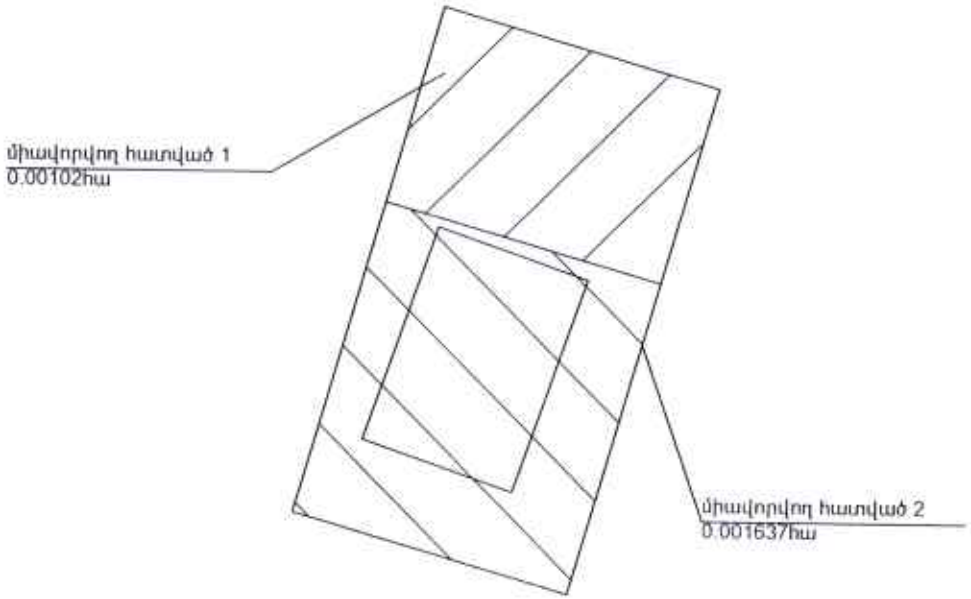

Մակերես հա	
Ծածկագիր	
Նպատակային նշանակություն	
Գործառնական նշանակություն	

Լրացուցիչ նշումներ.

Մասշտաբ 1:100

Որակավորում ունեցող անձ	Վահե Վարդանյան
Որակավորման վկայականի համարը	0339
Ստորագրություն	
Իրավաբանական անձի անվանումը	ԳՐՍ-ՍՈՍ ՍՊԸ
ՀՎՀՀ	03532649
Ստորագրություն	
ամիս ամսաթիվ չափագրության	11.03.2022
ամիս ամսաթիվ հատակագծի կազմման	11.03.2022

Սեփականատեր	ՀՈՂԱՄԱՍԻ ՀԱՏԱԿԱԳԻԾ	Էջ 1
Վարդուհի Սարգսի Հովասափյան	Կոտայքի մարզ Աբովյան համայնք, ք. Աբովյան Օգոստոսի 23-ի փողոց թիվ	Հաստատում եմ 07.04.2022թ.
	Մարզ, համայնք, հասցե	Համայնքի ղեկավար Կ.Տ.
	Սեփականության վկայականներ N 18062021-07-0088 և 06052021-07-0109	
	հողահատվածների դիրքը	անուն, ազգանուն, ստորագրություն

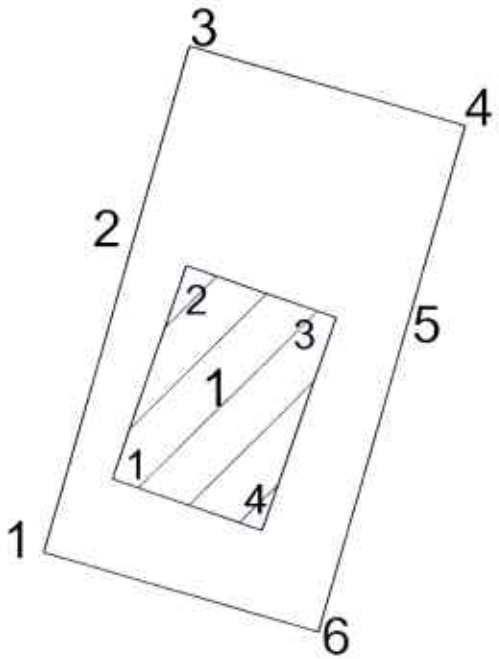

Մակերես հա	0.002657
Ծածկագիր	07-002-0049-
Նպատակային նշանակություն	բնակավայրերի
Գործառական նշանակություն	հաս. կառ.

Լրացուցիչ նշումներ.

ՀՈՂԱՄԱՍԻ

Հոլովածի ծայրակետերի կետերի	Կոորդինատներ Y	Կոորդինատներ X	Գծային չափերը (մ)
1	8468294.1292	4459941.9464	
			4.31
2	8468295.3136	4459946.0890	
			2.69
3	8468296.0519	4459948.6716	
			3.80
4	8468299.7056	4459947.6270	
			2.69
5	8468298.9672	4459945.0443	
			4.31
6	8468297.7828	4459940.9017	
			3.80
1	8468294.1292	4459941.9464	

Մասշտաբ 1:100

Որակավորում ունեցող անձ		Վահե Վարդանյան
Որակավորման վկայականի համարը		0339
Ստորագրություն		
Իրավաբանական անձի անվանումը		«ԳԻՍ ԱՐՏ» ՍՊԸ
ՀՎՀՀ		03532649
Ստորագրություն		
ամիս ամսաթիվ	Հաստատման	11.03.2022
	հատակագծի կազմման	17.03.2022

Կ.Տ.

1.ինք. սպ. օբյեկտ			
Հերթական համարը բնութագրական կետերի	Կոորդինատներ		Գծային չափերը (մ)
	Y	X	
1	8468295.0415	4459942.9275	
			3.00
2	8468296.0191	4459945.7638	
			2.10
3	8468298.0045	4459945.0795	
			3.00
4	8468297.0269	4459942.2432	
			2.10
1	8468295.0415	4459942.9275	

Որակավորում ունեցող անձ		Վարդան Վարդանյան
Որակավորման վկայականի համարը		0339
Ստորագրություն		
Իրավաբանական անձի անվանումը		«ԳԻՍ-ԱՐՏ» ՍՊԸ
ՀՎՀՀ		03092404
Ստորագրություն		
ամիս ամսաթիվ	չափագրության	11.03.2022
	հատակագծի կազմման	17.03.2022

Կ.Տ

ՇԻՆՈՒԹՅՈՒՆՆԵՐԻ ՀԱՏԱԿԱԳԻԾ

Կոտայքի մարզ Աբովյան համայնք, ք. Աբովյան Օգոստոսի 23-ի փողոց թիվ

մարզ,համայնք,հասցե

Սեփականատեր	Վարդուհի Սարգսի Հովասափյան

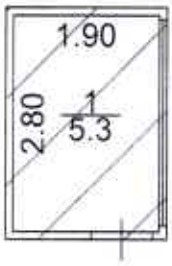

1.Լիարկ
h=2.15
D=0.10

Լրացուցիչ նշումներ.

Մասշտաբ 1:100		
Որակավորում ունեցող անձ		Վահե Վարդանյան
Որակավորման վկայականի համարը		0339
Ստորագրություն		
Իրավաբանական անձի անվանումը		«ԳԻՍ-ԱՐԹ»
ՀՎՀՀ		03532649
Ստորագրություն		
ամիս ամսաթիվ	չափագրության	11.03.2022
	հատակագծի կազմման	17.03.2022

ՀԱՅԱՍՏԱՆԻ ՀԱՆՐԱՊԵՏՈՒԹՅԱՆ
ԿՈՏԱՅՔԻ ՄԱՐԶԻ ԱԲՈՎՅԱՆ ՀԱՄԱՅՆՔԻ ՂԵԿԱՎԱՐ

Ո Ր Ո Շ Ո Ւ Մ

07 ապրիլի 2022 թվականի N 644

ՍՊԱՐՏԱԿ ԺԱՄԱԿՈՉՅԱՆԻ ԿՈՂՄԻՑ ԻՐԱԿԱՆԱՑՎԱԾ ԲՆԱԿԵԼԻ ՏԱՆ , ԱՎՏՈՏՆԱԿԻ ԵՎ ՊԱՐՍՊԻ ԿԱՌՈՒՑՄԱՆ ՇԱՀԱԳՈՐԾՄԱՆ ԹՈՒՅԼՏՎՈՒԹՅՈՒՆԸ ՁԵՎԱԿԵՐՊԵԼՈՒ ՄԱՍԻՆ

Համաձայն «Տեղական ինքնակառավարման մասին» օրենքի 42-րդ հոդվածի 1-ին մասի 7-րդ կետի, Հայաստանի Հանրապետության կառավարության 2015 թվականի մարտի 19-ի N 596-Ն որոշման, հաշվի առնելով Սպարտակ Ժամակոչյանի դիմումը (մուտք՝ 2022 թվականի մարտի 14-ի N Ք-861).

1. Ձևակերպել կառուցապատող Սպարտակ Ժամակոչյանի կողմից իրականացված Աբովյան համայնքի Առինջ գյուղի Պ. Դուրյան թաղամասի 1-ին փողոցի թիվ 29 հասցեում գտնվող բնակելի տան, ավտոտնակի և պարսպի կառուցման շահագործման թույլտվությունը (շահագործման թույլտվությունը կցվում է):

2. Սպարտակ Ժամակոչյանը պարտավոր է 900105204169 հաշվեհամարին մուծել 15 000 (տասնհինգ հազար) դրամ տեղական վճար՝ շահագործման թույլտվություն տրամադրելու համար:

3. Սույն որոշումն ուժի մեջ է մտնում Սպարտակ Ժամակոչյանին որոշման ընդունման մասին իրազեկելու օրվան հաջորդող օրվանից:

ՀԱՄԱՅՆՔԻ ՂԵԿԱՎԱՐ Է. ԲԱԲԱՅԱՆ

2022թ. ապրիլի 07
ք. Աբովյան

ՀԱՅԱՍՏԱՆԻ ՀԱՆՐԱՊԵՏՈՒԹՅՈՒՆ
ԿՈՏԱՅՔԻ ՄԱՐԶ, ՀԱՄԱՅՆՔ ԱԲՈՎՅԱՆ
ԱՎԱՐՏԱԿԱՆ ԱԿՏ (ՇԱՀԱԳՈՐԾՄԱՆ ԹՈՒՅԼՏՎՈՒԹՅՈՒՆ)

N 40 «07» ապրիլի 2022 թ.

Կառուցապատող **ՍՊԱՐՏԱԿ ԺԱՄԱԿՈՉՅԱՆ +37491191456** կողմից
(իրավաբանական անձի անվանումը, ֆիզիկական անձի անունը, ազգանունը, հեռախոսահամարը, էլեկտրոնային հասցեն)

կառուցված **բնակելի տուն, ավտոտնակ և պարիսպ**
(օբյեկտի անվանումը)

որը գտնվում է **Աբովյան համայնք, գ. Առինջ, Պ. Դուրյան թաղամաս 1-ին փողոց, 29 բնակելի տուն** հասցեում՝
(օբյեկտի տեղադրությունը, հասցեն)

համարվում է ավարտված և պատրաստ է շահագործման, որի՝

1. նախագծային փաստաթղթերը մշակվել են **«ԱՆՏՈՆՅԱՆ ՆԱԽԱԳԻԾ» ՍՊԸ** կողմից
(նախագծային կազմակերպության անվանումն օրենքով սահմանված դեպքերում՝ լիցենզիայի համարը, անհատ ձեռնարկատիրոջ անունը, ազգանունը, լիցենզիայի համարը)

2. շինարարությունն սկսվել է **Առինջ համայնքի ղեկավարի** կողմից
(շինարարության թույլտվություն տվող մարմնի անվանումը)

տրված **«06» նոյեմբերի 2018թ.** N **93** շինարարության թույլտվության համաձայն.

3. շինարարությունն իրականացվել է **«ԿԱՄԱՐՇԻՆ» ՍՊԸ** կողմից
(գլխավոր կապալառուի անվանումը)

4. օբյեկտի հիմնական ցուցանիշներն են՝ **նկուղային և մանսարդային հարկերով երկհարկանի բնակելի տուն՝ 12.1x10.3 արտ. չափերով, ավտոտնակ՝ 4.75x11.75 արտ. չափերով և պարիսպ**

5. հատուկ պայմանները **ոչ էական շեղումներով**

ՀԻՄՔԵՐ՝

1) կառուցապատողի դիմումը **«14» մարտի 2022 թ.**
2) ընդունող հանձնաժողովի ակտը **«25» փետրվարի 2022 թ.**
3) կատարողական փաստաթղթերի ցանկը կամ շինության տեխնիկական վիճակի մասին համապատասխան հետազոտության դրական եզրակացությունը **6** թերթ:

ՀԱՅԱՍՏԱՆԻ ՀԱՆՐԱՊԵՏՈՒԹՅԱՆ
ԱԲՈՎՅԱՆ ՀԱՄԱՅՆՔԻ ՂԵԿԱՎԱՐ **ԷԴՈՒԱՐԴ ԲԱԲԱՅԱՆ**

«07» ապրիլի 2022 թ.

Կ.Տ.

ՀԱՅԱՍՏԱՆԻ ՀԱՆՐԱՊԵՏՈՒԹՅԱՆ
ԿՈՏԱՅՔԻ ՄԱՐԶԻ ԱԲՈՎՅԱՆ ՀԱՄԱՅՆՔԻ ՂԵԿԱՎԱՐ

Ո Ր Ո Շ Ո Ւ Մ

07 ապրիլի 2022 թվականի N 643

ԱՌԻՆՋ ՀԱՄԱՅՆՔԻ ՂԵԿԱՎԱՐԻ 2021 ԹՎԱԿԱՆԻ ԴԵԿՏԵՄԲԵՐԻ 16-Ի N 1656-Ա ՈՐՈՇՄԱՆ ՄԵՋ ՓՈՓՈԽՈՒԹՅՈՒՆ ԿԱՏԱՐԵԼՈՒ ՄԱՍԻՆ

Համաձայն «Նորմատիվ իրավական ակտերի մասին» օրենքի 33-րդ և 34-րդ հոդվածների, հաշվի առնելով Կարեն Սողոյանի դիմումը (մուտք՝ 2022 թվականի մարտի 25-ի N Ք-1060).

1. Առինջ համայնքի ղեկավարի 2021 թվականի դեկտեմբերի 16-ի «Կարեն Հովհաննեսի Սողոյանին շինարարության թույլտվություն տալու մասին» N 1656-Ա որոշմամբ տրված N 362 շինարարության թույլտվության 2-րդ կետում կատարել հետևյալ փոփոխությունը՝ «ՀՀ քաղաքաշինության մասին օրենքի կետ 23, կառավարության 2015 թ. 596-Ն որոշման 123 կետի համաձայն՝» բառերը փոխարինել «24 ամսվա ընթացքում» բառերով:

2. Սույն որոշումն ուժի մեջ է մտնում Կարեն Սողոյանին որոշման ընդունման մասին իրազեկելու օրվան հաջորդող օրվանից:

ՀԱՄԱՅՆՔԻ ՂԵԿԱՎԱՐ **Է. ԲԱԲԱՅԱՆ**

2022թ. ապրիլի 07
ք. Աբովյան

ՀԱՅԱՍՏԱՆԻ ՀԱՆՐԱՊԵՏՈՒԹՅԱՆ
ԿՈՏԱՅՔԻ ՄԱՐԶԻ ԱԲՈՎՅԱՆ ՀԱՄԱՅՆՔԻ ՂԵԿԱՎԱՐ

Ո Ր Ո Շ Ո Ւ Մ

07 ապրիլի 2022 թվականի N 642

ՍԵՐԳԵՅ ԽՈՋԱՅԱՆԻ ԵՎ ԼՈՒՍԻՆԵ ՎԻՐԱԲՅԱՆԻ ԿՈՂՄԻՑ ԻՐԱԿԱՆԱՑՎԱԾ ԲՆԱԿԵԼԻ ՏԱՆ ԵՎ ՊԱՐՍՊԻ ԿԱՌՈՒՑՄԱՆ ՇԱՀԱԳՈՐԾՄԱՆ ԹՈՒՅԼՏՎՈՒԹՅՈՒՆԸ ՁԵՎԱԿԵՐՊԵԼՈՒ ՄԱՍԻՆ

Համաձայն «Տեղական ինքնակառավարման մասին» օրենքի 42-րդ հոդվածի 1-ին մասի 7-րդ կետի, Հայաստանի Հանրապետության կառավարության 2015 թվականի մարտի 19-ի N 596-Ն որոշման, հաշվի առնելով Սերգեյ Խոջայանի և Լուսինե Վիրաբյանի լիազորած անձ Հրաչյա Հարությունյանի դիմումը (մուտք՝ 2022 թվականի մարտի 29-ի N Ք-1083),

1. Ձևակերպել կառուցապատողներ Սերգեյ Խոջայանի և Լուսինե Վիրաբյանի կողմից իրականացված Աբովյան համայնքի Առինջ գյուղի Պ. Դուրյան թաղամասի 2-րդ փողոցի թիվ 66/5 հասցեում գտնվող կիսանկուղով երկհարկանի բնակելի տան և պարսպի կառուցման շահագործման թույլտվությունը (շահագործման թույլտվությունը կցվում է):

2. Սույն որոշման 1-ին կետում նշված անձինք պարտավոր են 900105204169 հաշվեհամարին մուծել 15 000 (տասնհինգ հազար) դրամ տեղական վճար՝ շահագործման թույլտվություն տրամադրելու համար:

3. Սույն որոշումն ուժի մեջ է մտնում որոշման ընդունման մասին իրազեկելու օրվան հաջորդող օրվանից:

ՀԱՄԱՅՆՔԻ ՂԵԿԱՎԱՐ Է. ԲԱԲԱՅԱՆ

2022թ. ապրիլի 07
ք. Աբովյան

ՀԱՅԱՍՏԱՆԻ ՀԱՆՐԱՊԵՏՈՒԹՅՈՒՆ
ԿՈՏԱՅՔԻ ՄԱՐԶ, ՀԱՄԱՅՆՔ ԱԲՈՎՅԱՆ
ԱՎԱՐՏԱԿԱՆ ԱԿՏ (ՇԱՀԱԳՈՐԾՄԱՆ ԹՈՒՅԼՏՎՈՒԹՅՈՒՆ)

N 39 «07» ապրիլի 2022 թ.

Կառուցապատող **ՍԵՐԳԵՅ ԽՈՋԱՅԱՆ ԵՎ ԼՈՒՍԻՆԵ ՎԻՐԱԲՅԱՆ +37493736937** կողմից
(իրավաբանական անձի անվանումը, ֆիզիկական անձի անունը, ազգանունը, հեռախոսահամարը, էլեկտրոնային հասցեն)

կառուցված **բնակելի տուն և պարիսպ**
(օբյեկտի անվանումը)

որը գտնվում է **համայնք Աբովյան, գ. Առինջ, Պ. Դուրյան թաղամասի 2-րդ փողոց, 66/5** հասցեում՝
(օբյեկտի տեղադրությունը, հասցեն)

համարվում է ավարտված և պատրաստ է շահագործման, որի՝

1. նախագծային փաստաթղթերը մշակվել են **«ԷՔՇՆ» ՍՊԸ** կողմից
(նախագծային կազմակերպության անվանումն օրենքով սահմանված դեպքերում՝ լիցենզիայի համարը, անհատ ձեռնարկատիրոջ անունը, ազգանունը, լիցենզիայի համարը)

2. շինարարությունն սկսվել է **Առինջ համայնքի ղեկավարի** կողմից
(շինարարության թույլտվություն տվող մարմնի անվանումը)

տրված **«10» նոյեմբերի 2021 թ.** N **330** շինարարության թույլտվության համաձայն.

3. շինարարությունն իրականացվել է **տնտեսական եղանակով՝ Սերգեյ Խոջայանի և Լուսինե Վիրաբյանի** կողմից
(գլխավոր կապալառուի անվանումը)

4. օբյեկտի հիմնական ցուցանիշներն են՝ **բնակելի տուն՝ 277.0 քմ ընդ. մակերեսով**

5. հատուկ պայմանները **ոչ էական շեղումներով**

ՀԻՄՔԵՐ՝

1) կառուցապատողի դիմումը **«24» մարտի 2022 թ.**
2) ընդունող հանձնաժողովի ակտը « » 20 թ.
3) կատարողական փաստաթղթերի ցանկը կամ շինության տեխնիկական վիճակի մասին համապատասխան հետազննության դրական եզրակացությունը ___ թերթ:

ՀԱՅԱՍՏԱՆԻ ՀԱՆՐԱՊԵՏՈՒԹՅԱՆ
ԱԲՈՎՅԱՆ ՀԱՄԱՅՆՔԻ ՂԵԿԱՎԱՐ **ԷԴՈՒԱՐԴ ԲԱԲԱՅԱՆ**

«07» ապրիլի 2022 թ.

Կ.Տ.

ՀԱՅԱՍՏԱՆԻ ՀԱՆՐԱՊԵՏՈՒԹՅԱՆ
ԿՈՏԱՅՔԻ ՄԱՐԶԻ ԱԲՈՎՅԱՆ ՀԱՄԱՅՆՔԻ ՂԵԿԱՎԱՐ

Ո Ր Ո Շ Ո Ւ Մ

07 ապրիլի 2022 թվականի N 641

ՍԻՐԱՆՈՒՇ ՄԱՐԿՈՍՅԱՆԻ ԿՈՂՄԻՑ ԻՐԱԿԱՆԱՑՎԱԾ ԲՆԱԿԵԼԻ ՏԱՆ ԵՎ ՊԱՐՍՊԻ ԿԱՌՈՒՑՄԱՆ ՇԱՀԱԳՈՐԾՄԱՆ ԹՈՒՅԼՏՎՈՒԹՅՈՒՆԸ ՁԵՎԱԿԵՐՊԵԼՈՒ ՄԱՍԻՆ

Համաձայն «Տեղական ինքնակառավարման մասին» օրենքի 42-րդ հոդվածի 1-ին մասի 7-րդ կետի, Հայաստանի Հանրապետության կառավարության 2015 թվականի մարտի 19-ի N 596-Ն որոշման, հաշվի առնելով Սիրանուշ Մարկոսյանի դիմումը (մուտք՝ 2022 թվականի մարտի 10-ի N Ք-776).

1. Ձևակերպել կառուցապատող Սիրանուշ Մարկոսյանի կողմից իրականացված Աբովյան համայնքի Առինջ գյուղի Ա թաղամասի 3-րդ փողոցի թիվ 46 հասցեում գտնվող բնակելի տան և պարսպի կառուցման շահագործման թույլտվությունը (շահագործման թույլտվությունը կցվում է):

2. Սիրանուշ Մարկոսյանը պարտավոր է 900105204169 հաշվեհամարին մուծել 15 000 (տասնհինգ հազար) դրամ տեղական վճար՝ շահագործման թույլտվություն տրամադրելու համար:

3. Սույն որոշումն ուժի մեջ է մտնում Սիրանուշ Մարկոսյանին որոշման ընդունման մասին իրազեկելու օրվան հաջորդող օրվանից:

ՀԱՄԱՅՆՔԻ ՂԵԿԱՎԱՐ **Է. ԲԱԲԱՅԱՆ**

2022թ. ապրիլի 07
ք. Աբովյան

ՀԱՅԱՍՏԱՆԻ ՀԱՆՐԱՊԵՏՈՒԹՅՈՒՆ
ԿՈՏԱՅՔԻ ՄԱՐԶ, ՀԱՄԱՅՆՔ ԱԲՈՎՅԱՆ
ԱՎԱՐՏԱԿԱՆ ԱԿՏ (ՇԱՀԱԳՈՐԾՄԱՆ ԹՈՒՅԼՏՎՈՒԹՅՈՒՆ)

N 38 «07» ապրիլի 2022 թ.

Կառուցապատող **ՍԻՐԱՆՈՒՇ ՄԱՐԿՈՍՅԱՆ +37455555180** կողմից
(իրավաբանական անձի անվանումը, ֆիզիկական անձի անունը, ազգանունը, հեռախոսահամարը, էլեկտրոնային հասցեն)

կառուցված **բնակելի տուն և պարիսպ**
(օբյեկտի անվանումը)

որը գտնվում է **համայնք Աբովյան, գյուղ Առինջ, Ա թաղամասի 3-րդ փողոց, 46 հողամաս** հասցեում՝
(օբյեկտի տեղադրությունը, հասցեն)

համարվում է ավարտված և պատրաստ է շահագործման, որի՝

1. նախագծային փաստաթղթերը մշակվել են **«ՊՐԻՄԱՇԻՆ ՆԱԽԱԳԻԾ» ՍՊԸ** կողմից
(նախագծային կազմակերպության անվանումն օրենքով սահմանված դեպքերում՝ լիցենզիայի համարը, անհատ ձեռնարկատիրոջ անունը, ազգանունը, լիցենզիայի համարը)

2. շինարարությունն սկսվել է **Առինջ համայնքի ղեկավարի** կողմից
(շինարարության թույլտվություն տվող մարմնի անվանումը)

տրված **«12» ապրիլի 2017թ.** N **15** շինարարության թույլտվության համաձայն.

3. շինարարությունն իրականացվել է **տնտեսական եղանակով՝ Սիրանուշ Մարկոսյանի** կողմից
(գլխավոր կապալառուի անվանումը)

4. օբյեկտի հիմնական ցուցանիշներն են՝ **բնակելի տուն՝ 267.5 քմ**

5. հատուկ պայմանները **ոչ էական շեղումներով**

ՀԻՄՔԵՐ՝

1) կառուցապատողի դիմումը **«10» մարտի 2022 թ.**
2) ընդունող հանձնաժողովի ակտը « » **2022 թ.**
3) կատարողական փաստաթղթերի ցանկը կամ շինության տեխնիկական վիճակի մասին համապատասխան հետազննության դրական եզրակացությունը ___ թերթ:

ՀԱՅԱՍՏԱՆԻ ՀԱՆՐԱՊԵՏՈՒԹՅԱՆ
ԱԲՈՎՅԱՆ ՀԱՄԱՅՆՔԻ ՂԵԿԱՎԱՐ ԷԴՈՒԱՐԴ ԲԱԲԱՅԱՆ

«07» ապրիլի 2022 թ.

Կ.Տ.

ՀԱՅԱՍՏԱՆԻ ՀԱՆՐԱՊԵՏՈՒԹՅԱՆ
ԿՈՏԱՅՔԻ ՄԱՐԶԻ ԱԲՈՎՅԱՆ ՀԱՄԱՅՆՔԻ ՂԵԿԱՎԱՐ

Ո Ր Ո Շ Ո Ւ Մ

07 ապրիլի 2022 թվականի N 640

ՀՈՎՀԱՆՆԵՍ ԱՐԶՈՒՄԱՆՅԱՆԻ ԵՎ ԱՆՈՒՇ ԱՎԵՏԻՍՅԱՆԻ ԿՈՂՄԻՑ ԻՐԱԿԱՆԱՑՎԱԾ ԲՆԱԿԵԼԻ ՏԱՆ ԿԱՌՈՒՑՄԱՆ ՇԱՀԱԳՈՐԾՄԱՆ ԹՈՒՅԼՏՎՈՒԹՅՈՒՆԸ ՁԵՎԱԿԵՐՊԵԼՈՒ ՄԱՍԻՆ

Համաձայն «Տեղական ինքնակառավարման մասին» օրենքի 42-րդ հոդվածի 1-ին մասի 7-րդ կետի, Հայաստանի Հանրապետության կառավարության 2015 թվականի մարտի 19-ի N 596-Ն որոշման, հաշվի առնելով Հովհաննես Արզումանյանի դիմումը (մուտք՝ 2022 թվականի փետրվարի 09-ի N Ք-412).

1. Ձևակերպել կառուցապատող Հովհաննես Արզումանյանի և Անուշ Ավետիսյանի կողմից իրականացված Աբովյան քաղաքի 8-րդ միկրոշրջանի 2-րդ թաղամասի թիվ 36 հասցեում գտնվող բնակելի տան կառուցման շահագործման թույլտվությունը (շահագործման թույլտվությունը կցվում է):

2. Սույն որոշման 1-ին կետում նշված անձինք պարտավոր են Աբովյանի համայնքապետարանի 900105201355 հաշվեհամարին մուծել 14 000 (տասնչորս հազար) դրամ տեղական վճար՝ շահագործման թույլտվություն տրամադրելու համար:

3. Սույն որոշումն ուժի մեջ է մտնում որոշման ընդունման մասին իրազեկելու օրվան հաջորդող օրվանից:

ՀԱՄԱՅՆՔԻ ՂԵԿԱՎԱՐ Է. ԲԱԲԱՅԱՆ

2022թ. ապրիլի 07
ք. Աբովյան

ՀԱՅԱՍՏԱՆԻ ՀԱՆՐԱՊԵՏՈՒԹՅՈՒՆ
ԿՈՏԱՅՔԻ ՄԱՐԶ, ՀԱՄԱՅՆՔ ԱԲՈՎՅԱՆ
ԱՎԱՐՏԱԿԱՆ ԱԿՏ (ՇԱՀԱԳՈՐԾՄԱՆ ԹՈՒՅԼՏՎՈՒԹՅՈՒՆ)

N 37 «07» ապրիլի 2022 թ.

Կառուցապատող **ՀՈՎՀԱՆՆԵՍ ԱՐԶՈՒՄԱՆՅԱՆ ԵՎ ԱՆՈՒՇ ԱՎԵՏԻՍՅԱՆ +37499000730** կողմից
(իրավաբանական անձի անվանումը, ֆիզիկական անձի անունը, ազգանունը, հեռախոսահամարը, էլեկտրոնային հասցեն)

կառուցված **բնակելի տուն**
(օբյեկտի անվանումը)

որը գտնվում է **քաղաք Աբովյան, 8-րդ միկրոշրջան, 2-րդ թաղամաս, 36 հողամաս** հասցեում՝
(օբյեկտի տեղադրությունը, հասցեն)

համարվում է ավարտված և պատրաստ է շահագործման, որի՝

1. նախագծային փաստաթղթերը մշակվել են **«ՀԱԲՇԻՆ ՆԱԽԱԳԻԾ» ՍՊԸ** կողմից
(նախագծային կազմակերպության անվանումն օրենքով սահմանված դեպքերում՝ լիցենզիայի համարը, անհատ ձեռնարկատիրոջ անունը, ազգանունը, լիցենզիայի համարը)

2. շինարարությունն սկսվել է **Աբովյան համայնքի ղեկավարի** կողմից
(շինարարության թույլտվություն տվող մարմնի անվանումը)

տրված **«22» մայիսի 2020թ.** N **24** շինարարության թույլտվության համաձայն.

3. շինարարությունն իրականացվել է **տնտեսական եղանակով՝ Հովհաննես Արզումանյանի և Անուշ Ավետիսյանի** կողմից
(գլխավոր կապալառուի անվանումը)

4. օբյեկտի հիմնական ցուցանիշներն են՝ **բնակելի տուն՝ 298.7 քմ**

5. հատուկ պայմանները **ոչ էական շեղումներով**

ՀԻՄՔԵՐ՝

1) կառուցապատողի դիմումը **«09» փետրվարի 2022 թ.**
2) ընդունող հանձնաժողովի ակտը « » **2022 թ.**
3) կատարողական փաստաթղթերի ցանկը կամ շինության տեխնիկական վիճակի մասին համապատասխան հետազննության դրական եզրակացությունը ___ թերթ:

ՀԱՅԱՍՏԱՆԻ ՀԱՆՐԱՊԵՏՈՒԹՅԱՆ
ԱԲՈՎՅԱՆ ՀԱՄԱՅՆՔԻ ՂԵԿԱՎԱՐ ԷԴՈՒԱՐԴ ԲԱԲԱՅԱՆ

«07» ապրիլի 2022 թ.

Կ.Տ.

ՀԱՅԱՍՏԱՆԻ ՀԱՆՐԱՊԵՏՈՒԹՅԱՆ
ԿՈՏԱՅՔԻ ՄԱՐԶԻ ԱԲՈՎՅԱՆ ՀԱՄԱՅՆՔԻ ՂԵԿԱՎԱՐ

Ո Ր Ո Շ Ո Ւ Մ

07 ապրիլի 2022 թվականի N 639

ԷԹԵՐԱ ՎԱՐԴԱՆՅԱՆԻ ԿՈՂՄԻՑ ԻՐԱԿԱՆԱՑՎԱԾ ՊԱՐՍՊԻ ԿԱՌՈՒՑՄԱՆ ՇԱՀԱԳՈՐԾՄԱՆ ԹՈՒՅԼՏՎՈՒԹՅՈՒՆԸ ՁԵՎԱԿԵՐՊԵԼՈՒ ՄԱՍԻՆ

Համաձայն «Տեղական ինքնակառավարման մասին» օրենքի 42-րդ հոդվածի 1-ին մասի 7-րդ կետի, Հայաստանի Հանրապետության կառավարության 2015 թվականի մարտի 19-ի N 596-Ն որոշման, հաշվի առնելով Էթերա Վարդանյանի դիմումը (մուտք՝ 2022 թվականի մարտի 22-ի N Ք-1013).

1. Ձևակերպել կառուցապատող Էթերա Վարդանյանի կողմից Աբովյան քաղաքի 5-րդ միկրոշրջանի 1-ին թաղամասի թիվ 53 հասցեում իրականացված պարսպի կառուցման շահագործման թույլտվությունը (շահագործման թույլտվությունը կցվում է):
2. Էթերա Վարդանյանը պարտավոր է Աբովյանի համայնքապետարանի 900105201355 հաշվեհամարին մուծել 14 000 (տասնչորս հազար) դրամ տեղական վճար՝ շահագործման թույլտվություն տրամադրելու համար:
3. Սույն որոշումն ուժի մեջ է մտնում Էթերա Վարդանյանին որոշման ընդունման մասին իրազեկելու օրվան հաջորդող օրվանից:

ՀԱՄԱՅՆՔԻ ՂԵԿԱՎԱՐ **Է. ԲԱԲԱՅԱՆ**

2022թ. ապրիլի 07
ք. Աբովյան

ՀԱՅԱՍՏԱՆԻ ՀԱՆՐԱՊԵՏՈՒԹՅՈՒՆ
ԿՈՏԱՅՔԻ ՄԱՐԶ, ՀԱՄԱՅՆՔ ԱԲՈՎՅԱՆ
ԱՎԱՐՏԱԿԱՆ ԱԿՏ (ՇԱՀԱԳՈՐԾՄԱՆ ԹՈՒՅԼՏՎՈՒԹՅՈՒՆ)

N 36 «07» ապրիլի 2022 թ.

Կառուցապատող **ԷԹԵՐԱ ՎԱՐԴԱՆՅԱՆ +37493702510** կողմից
(իրավաբանական անձի անվանումը, ֆիզիկական անձի անունը, ազգանունը, հեռախոսահամարը, էլեկտրոնային հասցեն)

կառուցված **պարիսպ**
(օբյեկտի անվանումը)

որը գտնվում է **քաղաք Աբովյան, 5-րդ միկրոշրջան, 1-ին թաղամաս, 53 հողամաս** հասցեում՝
(օբյեկտի տեղադրությունը, հասցեն)

համարվում է ավարտված և պատրաստ է շահագործման, որի՝

1. նախագծային փաստաթղթերը մշակվել են **«ԿՈՏԱՅՔՆԱԽԱԳԻԾ» ՍՊԸ** կողմից
(նախագծային կազմակերպության անվանումն օրենքով սահմանված դեպքերում՝ լիցենզիայի համարը, անհատ ձեռնարկատիրոջ անունը, ազգանունը, լիցենզիայի համարը)

2. շինարարությունն սկսվել է **Աբովյան համայնքի ղեկավարի** կողմից
(շինարարության թույլտվություն տվող մարմնի անվանումը)

տրված **«22» հունիսի 2021թ.** N **60** շինարարության թույլտվության համաձայն.

3. շինարարությունն իրականացվել է **տնտեսական եղանակով՝ Էթերա Վարդանյանի** կողմից
(գլխավոր կապալառուի անվանումը)

4. օբյեկտի հիմնական ցուցանիշներն են՝ **պարիսպ՝ 18.4 քմ**

5. հատուկ պայմանները **ոչ էական շեղումներով**

ՀԻՄՔԵՐ՝

1) կառուցապատողի դիմումը **«22» մարտի 2022 թ.**
2) ընդունող հանձնաժողովի ակտը « » **2022 թ.**
3) կատարողական փաստաթղթերի ցանկը կամ շինության տեխնիկական վիճակի մասին համապատասխան հետազննության դրական եզրակացությունը ____ թերթ:

ՀԱՅԱՍՏԱՆԻ ՀԱՆՐԱՊԵՏՈՒԹՅԱՆ
ԱԲՈՎՅԱՆ ՀԱՄԱՅՆՔԻ ՂԵԿԱՎԱՐ **ԷԴՈՒԱՐԴ ԲԱԲԱՅԱՆ**

«07» ապրիլի 2022 թ.

Կ.Տ.

ՀԱՅԱՍՏԱՆԻ ՀԱՆՐԱՊԵՏՈՒԹՅԱՆ
ԿՈՏԱՅՔԻ ՄԱՐԶԻ ԱԲՈՎՅԱՆ ՀԱՄԱՅՆՔԻ ՂԵԿԱՎԱՐ

Ո Ր Ո Շ Ո Ւ Մ

07 ապրիլի 2022 թվականի N 638

ՌՈՄԱՆ ԴԱԴԱՅԱՆԻ ԿՈՂՄԻՑ ԻՐԱԿԱՆԱՑՎԱԾ ՕԺԱՆԴԱԿ ՇԻՆՈՒԹՅՈՒՆՆԵՐԻ ԿԱՌՈՒՑՄԱՆ ՇԱՀԱԳՈՐԾՄԱՆ ԹՈՒՅԼՏՎՈՒԹՅՈՒՆԸ ՁԵՎԱԿԵՐՊԵԼՈՒ ՄԱՍԻՆ

Համաձայն «Տեղական ինքնակառավարման մասին» օրենքի 42-րդ հոդվածի 1-ին մասի 7-րդ կետի, Հայաստանի Հանրապետության կառավարության 2015 թվականի մարտի 19-ի N 596-Ն որոշման, հաշվի առնելով Ռոման Դադայանի դիմումը (մուտք՝ 2022 թվականի մարտի 23-ի N Ք-1028).

1. Ձևակերպել կառուցապատող Ռոման Դադայանի կողմից Աբովյան համայնքի Վերին Պտղնի գյուղի Նոր թաղամասի 1-ին փողոցի թիվ 41 հասցեում իրականացված օժանդակ շինությունների կառուցման շահագործման թույլտվությունը (շահագործման թույլտվությունը կցվում է):

2. Ռոման Դադայանը պարտավոր է 900105231162 հաշվեհամարին մուծել 5 000 (հինգ հազար) դրամ տեղական վճար՝ շահագործման թույլտվություն տրամադրելու համար:

3. Սույն որոշումն ուժի մեջ է մտնում Ռոման Դադայանին որոշման ընդունման մասին իրազեկելու օրվան հաջորդող օրվանից:

ՀԱՄԱՅՆՔԻ ՂԵԿԱՎԱՐ Է. ԲԱԲԱՅԱՆ

2022թ. ապրիլի 07
ք. Աբովյան

ՀԱՅԱՍՏԱՆԻ ՀԱՆՐԱՊԵՏՈՒԹՅՈՒՆ
ԿՈՏԱՅՔԻ ՄԱՐԶ, ՀԱՄԱՅՆՔ ԱԲՈՎՅԱՆ
ԱՎԱՐՏԱԿԱՆ ԱԿՏ (ՇԱՀԱԳՈՐԾՄԱՆ ԹՈՒՅԼՏՎՈՒԹՅՈՒՆ)

N 35 «07» ապրիլի 2022 թ.

Կառուցապատող **ՌՈՄԱՆ ԴԱՎԱՅԱՆ +37494145045** կողմից
(իրավաբանական անձի անվանումը, ֆիզիկական անձի անունը, ազգանունը, հեռախոսահամարը, էլեկտրոնային հասցեն)

կառուցված **օժանդակ շինություններ**
(օբյեկտի անվանումը)

որը գտնվում է **համայնք Աբովյան, գ. Վերին Պտղնի, Նոր թաղամաս, 1-ին փողոց, թիվ 41 հողամաս** հասցեում՝
(օբյեկտի տեղադրությունը, հասցեն)

համարվում է ավարտված և պատրաստ է շահագործման, որի՝

1. նախագծային փաստաթղթերը մշակվել են **«ՀԱԲՇԻՆ ՆԱԽԱԳԻԾ» ՍՊԸ** կողմից
(նախագծային կազմակերպության անվանումն օրենքով սահմանված դեպքերում՝ լիցենզիայի համարը, անհատ ձեռնարկատիրոջ անունը, ազգանունը, լիցենզիայի համարը)

2. շինարարությունն սկսվել է **Վերին Պտղնի համայնքի ղեկավարի** կողմից
(շինարարության թույլտվություն տվող մարմնի անվանումը)

տրված **«11» նոյեմբերի 2016թ.** N **08** շինարարության թույլտվության համաձայն.

3. շինարարությունն իրականացվել է **«ԼԻԱՆԻ ՎԱՐԴ» ՍՊԸ** կողմից
(գլխավոր կապալառուի անվանումը)

4. օբյեկտի հիմնական ցուցանիշներն են՝ **օժանդակ շինություններ՝ 545.3 քմ ընդ. մակերեսով**

5. հատուկ պայմանները **ոչ էական շեղումներով**

ՀԻՄՔԵՐ՝

1) կառուցապատողի դիմումը **«23» մարտի 2022 թ.**
2) ընդունող հանձնաժողովի ակտը **«21» մարտի 2022 թ.**
3) կատարողական փաստաթղթերի ցանկը կամ շինության տեխնիկական վիճակի մասին համապատասխան հետազննության դրական եզրակացությունը **15** թերթ:

ՀԱՅԱՍՏԱՆԻ ՀԱՆՐԱՊԵՏՈՒԹՅԱՆ
ԱԲՈՎՅԱՆ ՀԱՄԱՅՆՔԻ ՂԵԿԱՎԱՐ **ԷԴՈՒԱՐԴ ԲԱԲԱՅԱՆ**

«07» ապրիլի 2022 թ.

Կ.Տ.

ՀԱՅԱՍՏԱՆԻ ՀԱՆՐԱՊԵՏՈՒԹՅԱՆ
ԿՈՏԱՅՔԻ ՄԱՐԶԻ ԱԲՈՎՅԱՆ ՀԱՄԱՅՆՔԻ ՂԵԿԱՎԱՐ

Ո Ր Ո Շ Ո Ւ Մ

07 ապրիլի 2022 թվականի N 637

«ՄՈՒԼՏԻ ԱՎՏՈՏՐԱՆՍ» ՍԱՀՄԱՆԱՓԱԿ ՊԱՏԱՍԽԱՆԱՏՎՈՒԹՅԱՄԲ ԸՆԿԵՐՈՒԹՅԱՆԸ 2022 ԹՎԱԿԱՆԻ ԸՆԹԱՑՔՈՒՄ ԱԲՈՎՅԱՆ ՀԱՄԱՅՆՔԻ ՏԱՐԱԾՔՈՒՄ ՄԱՐԴԱՏԱՐ-ՏԱՔՍՈՒ ԾԱՌԱՅՈՒԹՅՈՒՆ ԻՐԱԿԱՆԱՑՆԵԼՈՒ ԹՈՒՅԼՏՎՈՒԹՅՈՒՆ ՏԱԼՈՒ ՄԱՍԻՆ

Համաձայն «Տեղական ինքնակառավարման մասին» օրենքի 44-րդ հոդվածի 1-ին մասի 4-րդ կետի, հիմք ընդունելով «ՄՈՒԼՏԻ ԱՎՏՈՏՐԱՆՍ» սահմանափակ պատասխանատվությամբ ընկերության գլխավոր տնօրենի հայտը (մուտք՝ 2022 թվականի հունվարի 18-ի N S-40).

1. «ՄՈՒԼՏԻ ԱՎՏՈՏՐԱՆՍ» սահմանափակ պատասխանատվությամբ ընկերությանը տալ 2022 թվականի ընթացքում Աբովյան համայնքի տարածքում մարդատար-տաքսու ծառայություն իրականացնելու թույլտվություն (Թույլտվություն N 01 կցվում է):

2. Հաստատել սույն որոշման 1-ին կետում նշված ընկերությանը պատկանող մարդատար-տաքսու ծառայություն իրականացնող ավտոմեքենաների ցանկը՝ համաձայն հավելվածի:

3. «ՄՈՒԼՏԻ ԱՎՏՈՏՐԱՆՍ» սահմանափակ պատասխանատվությամբ ընկերությունը պարտավոր է Աբովյանի համայնքապետարանի 900105201629 հաշվեհամարին վճարել տեղական տուրք՝ 90 000 (իննսուն հազար դրամ) համայնքի տարածքում մարդատար-տաքսու ծառայություն իրականացնելու թույլտվության համար:

4. Սույն որոշումն ուժի մեջ է մտնում «ՄՈՒԼՏԻ ԱՎՏՈՏՐԱՆՍ» սահմանափակ պատասխանատվությամբ ընկերությանը որոշման ընդունման մասին իրազեկելու օրվան հաջորդող օրվանից:

ՀԱՄԱՅՆՔԻ ՂԵԿԱՎԱՐ Է. ԲԱԲԱՅԱՆ

2022թ. ապրիլի 07
ք. Աբովյան

ՀԱՅԱՍՏԱՆԻ ՀԱՆՐԱՊԵՏՈՒԹՅՈՒՆ
ԿՈՏԱՅՔԻ ՄԱՐԶ
ԱԲՈՎՅԱՆԻ ՀԱՄԱՅՆՔԱՊԵՏԱՐԱՆ

ԹՈՒՅԼՏՎՈՒԹՅՈՒՆ N ՏԾ - 01

ՀԱՄԱՅՆՔԻ ՏԱՐԱԾՔՈՒՄ ՄԱՐԴԱՏԱՐ ՏԱՔՍՈՒ ԾԱՌԱՅՈՒԹՅՈՒՆ ԻՐԱԿԱՆԱՑՆԵԼՈՒ

Տրված ***07 ապրիլի 2022թ.***

Գործունեության անվանումը՝
Տաքսու ծառայության իրականացնում:

Հայտատու իրավաբանական անձի լրիվ անվանումը, կազմակերպաիրավական ձևը և գտնվելու վայրը կամ անհատ ձեռնարկատիրոջ անունը, ազգանունը և գտնվելու վայրը, հարկ վճարողի հաշվառման համարը՝
«ՄՈՒԼՏԻ ԱՎՏՈՏՐԱՆՍ» սահմանափակ պատասխանատվությամբ ընկերություն, ՀՀ Կոտայքի մարզ ք. Աբովյան Սևանի փողոց թիվ 6, ՀՎՀՀ 03542247:

Գործունեության տեսակի իրականացման վայրը՝ ***ՀՀ Կոտայքի մարզ ք. Աբովյան Հանրակացարանային թաղամաս 1/4:***

Ավտոմեքենայի մակնիշը պետհամարանիշը՝ ըստ հավելվածի:

Թույլտվության գործողության ժամկետը՝ ***01 հունվարի 2022թ.***-ից մինչև ***31 դեկտեմբերի 2022թ.***-ը:

ՀԱՄԱՅՆՔԻ ՂԵԿԱՎԱՐ ԷԴՈՒԱՐԴ ԲԱԲԱՅԱՆ

Հավելված
Աբովյան համայնքի ղեկավարի 2022 թվականի
ապրիլի 07-ի N 637 որոշման

ՑԱՆԿ

ԱԲՈՎՅԱՆ ՀԱՄԱՅՆՔԻ ՏԱՐԱԾՔՈՒՄ 2022 ԹՎԱԿԱՆԻՆ ՄԱՐԴԱՏԱՐ- ՏԱՔՍՈՒ ԾԱՌԱՅՈՒԹՅՈՒՆ ԻՐԱԿԱՆԱՑՆՈՂ «ՄՈՒԼՏԻ ԱՎՏՈՏՐԱՆՍ» ՍԱՀՄԱՆԱՓԱԿ ՊԱՏԱՍԽԱՆԱՏՎՈՒԹՅԱՄԲ ԸՆԿԵՐՈՒԹՅԱՆԸ ՊԱՏԿԱՆՈՂ ԱՎՏՈՄԵՔԵՆԱՆԵՐԻ

h/h	Մակնիշը	Հաշվառման համարանիշը	Թողարկման տարեթիվը
1	SKODA RAPID 1.6	857OC61	2013
2	SKODA RAPID 1.6	864OC61	2013
3	SKODA RAPID 1.6	878OC61	2013
4	SKODA RAPID 1.6	891OC61	2013
5	HYUNDAI ACCENT 1.4 L	280AC61	2016
6	HYUNDAI ACCENT 1.4 L	311AC61	2016

ՀԱՅԱՍՏԱՆԻ ՀԱՆՐԱՊԵՏՈՒԹՅԱՆ
ԿՈՏԱՅՔԻ ՄԱՐԶԻ ԱԲՈՎՅԱՆ ՀԱՄԱՅՆՔԻ ՂԵԿԱՎԱՐ

Ո Ր Ո Շ Ո Ւ Մ

07 ապրիլի 2022 թվականի N 636

«ՄՈՒԼՏԻ ԳՐՈՒՊ» ԿՈՆՑԵՌՆ ՍԱՀՄԱՆԱՓԱԿ ՊԱՏԱՍԽԱՆԱՏՎՈՒԹՅԱՄԲ ԸՆԿԵՐՈՒԹՅԱՆ ԿՈՂՄԻՑ ԻՐԱԿԱՆԱՑՎԱԾ ԳՅՈՒՂԱՄԹԵՐՔՆԵՐԻ ՎԵՐԱՄՇԱԿՄԱՆ ՏՆՏԵՍՈՒԹՅԱՆ ԵՎ ՊԱՐՍՊԻ ԿԱՌՈՒՑՄԱՆ ՇԱՀԱԳՈՐԾՄԱՆ ԹՈՒՅԼՏՎՈՒԹՅՈՒՆԸ ՁԵՎԱԿԵՐՊԵԼՈՒ ՄԱՍԻՆ

Համաձայն «Տեղական ինքնակառավարման մասին» օրենքի 42-րդ հոդվածի 1-ին մասի 7-րդ կետի, Հայաստանի Հանրապետության կառավարության 2015 թվականի մարտի 19-ի N 596-Ն որոշման, հաշվի առնելով «Մուլտի Գրուպ» կոնցեռն սահմանափակ պատասխանատվությամբ ընկերության գլխավոր տնօրենի ժամանակավոր պաշտոնակատարի դիմումը (մուտք՝ 2022 թվականի մարտի 29-ի N S-358).

1. Ձևակերպել կառուցապատող «Մուլտի Գրուպ» կոնցեռն սահմանափակ պատասխանատվությամբ ընկերության կողմից Աբովյան համայնքի Առինջ գյուղի 07-011-0290-0009 կադաստրային ծածկագրով հողամասում իրականացված գյուղամթերքների վերամշակման տնտեսության և պարսպի կառուցման շահագործման թույլտվությունը (շահագործման թույլտվությունը կցվում է):

2. «Մուլտի Գրուպ» կոնցեռն սահմանափակ պատասխանատվությամբ ընկերությունը պարտավոր է 900105204169 հաշվեհամարին մուծել 15 000 (տասնհինգ հազար) դրամ տեղական վճար՝ շահագործման թույլտվություն տրամադրելու համար:

3. Սույն որոշումն ուժի մեջ է մտնում «Մուլտի Գրուպ» կոնցեռն սահմանափակ պատասխանատվությամբ ընկերությանը որոշման ընդունման մասին իրազեկելու օրվան հաջորդող օրվանից:

ՀԱՄԱՅՆՔԻ ՂԵԿԱՎԱՐ Է. ԲԱԲԱՅԱՆ

2022թ. ապրիլի 07
ք. Աբովյան

ՀԱՅԱՍՏԱՆԻ ՀԱՆՐԱՊԵՏՈՒԹՅՈՒՆ
ԿՈՏԱՅՔԻ ՄԱՐԶ, ՀԱՄԱՅՆՔ ԱԲՈՎՅԱՆ
ԱՎԱՐՏԱԿԱՆ ԱԿՏ (ՇԱՀԱԳՈՐԾՄԱՆ ԹՈՒՅԼՏՎՈՒԹՅՈՒՆ)

N 34 «07» ապրիլի 2022 թ.

Կառուցապատող **«ՄՈՒԼՏԻ ԳՐՈՒՊ» ԿՈՆՑԵՌՆ ՍՊԸ +37444999944** կողմից
(իրավաբանական անձի անվանումը, ֆիզիկական անձի անունը, ազգանունը, հեռախոսահամարը, էլեկտրոնային հասցեն)

կառուցված **գյուղմթերքների վերամշակման տնտեսություն և պարիսպ**
(օբյեկտի անվանումը)

որը գտնվում է **համայնք Աբովյան, գ. Առինջ, 07-011-0290-0009 կադաստրային ծածկագրով հողամասում** հասցեում՝
(օբյեկտի տեղադրությունը, հասցեն)

համարվում է ավարտված և պատրաստ է շահագործման, որի՝

1. նախագծային փաստաթղթերը մշակվել են **«Կոտայքնախագիծ» ՍՊԸ** կողմից
(նախագծային կազմակերպության անվանումն օրենքով սահմանված դեպքերում՝ լիցենզիայի համարը, անհատ ձեռնարկատիրոջ անունը, ազգանունը, լիցենզիայի համարը)

2. շինարարությունն սկսվել է **Առինջ համայնքի ղեկավարի** կողմից
(շինարարության թույլտվություն տվող մարմնի անվանումը)

տրված **«26» օգոստոսի 2019թ.** N **133** շինարարության թույլտվության համաձայն.

3. շինարարությունն իրականացվել է **«ՄՈՒԼՏԻ ԳՐՈՒՊ» ԿՈՆՑԵՌՆ ՍՊԸ-ի** կողմից
(գլխավոր կապալառուի անվանումը)

4. օբյեկտի հիմնական ցուցանիշներն են՝ **գյուղմթերքների վերամշակման տնտեսություն և պարիսպ**

5. հատուկ պայմանները **ոչ էական շեղումներով**

ՀԻՄՔԵՐ՝

1) կառուցապատողի դիմումը **«29» մարտի 2022 թ.**
2) ընդունող հանձնաժողովի ակտը **«28» մարտի 2022 թ.**
3) կատարողական փաստաթղթերի ցանկը կամ շինության տեխնիկական վիճակի մասին համապատասխան հետազոտության դրական եզրակացությունը **4** թերթ:

ՀԱՅԱՍՏԱՆԻ ՀԱՆՐԱՊԵՏՈՒԹՅԱՆ
ԱԲՈՎՅԱՆ ՀԱՄԱՅՆՔԻ ՂԵԿԱՎԱՐ ԷԴՈՒԱՐԴ ԲԱԲԱՅԱՆ

«07» ապրիլի 2022 թ.

Կ.Տ.

ՀԱՅԱՍՏԱՆԻ ՀԱՆՐԱՊԵՏՈՒԹՅԱՆ
ԿՈՏԱՅՔԻ ՄԱՐԶԻ ԱԲՈՎՅԱՆ ՀԱՄԱՅՆՔԻ ՂԵԿԱՎԱՐ

Ո Ր Ո Շ Ո Ւ Մ

06 ապրիլի 2022 թվականի N 635

ԿԱՐԵՆ ՃԱՂԱՐՅԱՆԻ ՆԿԱՏՄԱՄԲ ՎԱՐՉԱԿԱՆ ՏՈՒՅԺ ՆՇԱՆԱԿԵԼՈՒ ՄԱՍԻՆ

Համաձայն Վարչական իրավախախտումների վերաբերյալ օրենսգրքի 8-րդ, 275-283-րդ, 219.1-րդ և 305-րդ հոդվածների, իրավահարաբերության պահին գործող 154-րդ հոդվածի 1-ին մասի 2-րդ կետի, «Տեղական ինքնակառավարման մասին» օրենքի 35-րդ հոդվածի 1-ին մասի 26-րդ կետի, «Վարչարարության հիմունքների և վարչական վարույթի մասին» օրենքի 30-րդ հոդվածի 1-ին մասի «բ» կետի, 53-րդ, 58-60-րդ հոդվածների, հիմք ընդունելով Աբովյանի համայնքապետարանի աշխատակազմի քաղաքաշինության բաժնի մասնագետների կողմից 2022 թվականի մարտի 25-ին կազմված վարչական իրավախախտման վերաբերյալ N 10 արձանագրությունը և Աբովյան համայնքի ղեկավարին առընթեր վարչական հանձնաժողովի 2022 թվականի ապրիլի 06-ի արձանագրությունը.

1. Գյուղական համայնքում տնամերձ հողամասի վրա բնակելի տուն ինքնակամ կառուցելու համար Կարեն Ճաղարյանի նկատմամբ նշանակել վարչական տուգանք՝ 100 000 (հարյուր հազար) դրամի չափով:
2. Կարեն Ճաղարյանը պարտավոր է սույն որոշումն ուժի մեջ մտնելու օրվանից 15-օրյա ժամկետում նշանակված տուգանքի գումարը մուծել Աբովյանի համայնքապետարանի 900105201272 հաշվեհամարին և վճարման անդորրագիրը ներկայացնել Աբովյան համայնքի ղեկավարին առընթեր վարչական հանձնաժողովին:
3. Սույն որոշումը կարող է վարչական կարգով բողոքարկվել Աբովյան համայնքի ղեկավարին՝ դրա ուժի մեջ մտնելու օրվանից երկու ամսվա ընթացքում կամ դատական կարգով Հայաստանի Հանրապետության վարչական դատարան՝ երկամսյա ժամկետում:
4. Սույն որոշման պահանջները չկատարելու դեպքում «Վարչարարության հիմունքների և վարչական վարույթի մասին» օրենքի 88-րդ հոդվածով սահմանված կարգով այն ենթակա է հարկադիր կատարման՝ Հայաստանի Հանրապետության հարկադիր կատարումն ապահովող ծառայության միջոցով՝ անբողոքարկելի դառնալուց հետո եռամսյա ժամկետում:
5. Սույն որոշումն ուժի մեջ է մտնում Կարեն Ճաղարյանին որոշման ընդունման մասին իրազեկելու օրվան հաջորդող օրվանից:

ՀԱՄԱՅՆՔԻ ՂԵԿԱՎԱՐ Է. ԲԱԲԱՅԱՆ

2022թ. ապրիլի 06
ք. Աբովյան

ՀԱՅԱՍՏԱՆԻ ՀԱՆՐԱՊԵՏՈՒԹՅԱՆ
ԿՈՏԱՅՔԻ ՄԱՐԶԻ ԱԲՈՎՅԱՆ ՀԱՄԱՅՆՔԻ ՂԵԿԱՎԱՐ

Ո Ր Ո Շ Ո Ւ Մ

06 ապրիլի 2022 թվականի N 634

ԱՖԱՆԱՍԻ ՌՈՄԱՆՈՎԻՆ ՆԱԽԱԳԾՄԱՆ ԹՈՒՅԼՏՎՈՒԹՅՈՒՆ ՏԱԼՈՒ ՄԱՍԻՆ

Համաձայն «Տեղական ինքնակառավարման մասին» օրենքի 42-րդ հոդվածի 1-ին մասի 4-րդ կետի, Հայաստանի Հանրապետության կառավարության 2015 թվականի մարտի 19-ի N 596-Ն որոշման, հիմք ընդունելով Աֆանասի Ռոմանովի հայտը (մուտք՝ 2022 թվականի մարտի 23-ի N Ք-1034).

1. Աֆանասի Ռոմանովին տալ բնակելի տան կառուցման նախագծման թույլտվություն (նախագծման թույլտվությունը կցվում է):
2. Աֆանասի Ռոմանովը պարտավոր է նախագծային փաստաթղթերը ներկայացնել համաձայնեցման և ստանալ շինարարության թույլտվություն:
3. Սույն որոշումն ուժի մեջ է մտնում Աֆանասի Ռոմանովին որոշման ընդունման մասին իրազեկելու օրվան հաջորդող օրվանից:

ՀԱՄԱՅՆՔԻ ՂԵԿԱՎԱՐ Է. ԲԱԲԱՅԱՆ

2022թ. ապրիլի 06
ք. Աբովյան

ՀԱՅԱՍՏԱՆԻ ՀԱՆՐԱՊԵՏՈՒԹՅՈՒՆ
ԿՈՏԱՅՔԻ ՄԱՐԶ ԱԲՈՎՅԱՆ ՀԱՄԱՅՆՔ
ՆԱԽԱԳԾՄԱՆ ԹՈՒՅԼՏՎՈՒԹՅՈՒՆ
(ՃԱՐՏԱՐԱՊԵՏԱՀԱՏԱԿԱԳԾԱՅԻՆ ԱՌԱՋԱԴՐԱՆՔ)

N 92 «06» ապրիլի 2022թ.

Օբյեկտ *բնակելի տան կառուցման*

(օբյեկտի անվանումը, կառուցում, վերակառուցում, վերանորոգում, ուժեղացում, վերականգնում, գործառնական նշանակության փոփոխություն)

«Աշխատանքային նախագիծ» (միջինից բարձր, III-րդ կատեգորիա) **նախագծային փաստաթղթերի մշակման համար**

(հակիրճ բնորոշումը, հզորությունը, ոլորտայնության աստիճանը (կատեգորիան), նախագծման փուլերը և այլն)

Գտնվելու վայրը *ՀՀ, Կոտայքի մարզ, համայնք Աբովյան, գ.Առինջ, Բ թաղամասի 3-րդ փողոց, 5 հողամաս, ծածկագիր՝07-011-0217-0014*

(մարզի, համայնքի, փողոցի անվանումները շենքի համարը, հողամասի ծածկագիրը)

Կառուցապատող *Աֆանասի Ռոմանով (ՀՀ, ք. Երևան, Արաբկիր, Վ. Փափազյան փ., 114., հեռ. +37443073117)*

(կազմակերպության անվանումը, գտնվելու վայրը, ֆիզիկական անձի անունը, ազգանունը, բնակության վայրը, հեռախոսահամարը, էլեկտրոնային հասցեն)

Առաջադրանքի տրամադրման հիմքը *Կառուցապատողի հայտը, անշարժ գույքի իրավունքի պետական գրանցման N 21012022-07-0073 վկայական՝ տրված 21.01.2022թ., էսքիզային նախագիծը*

(կառուցապատման նպատակով ՀՀ օրենսդրությամբ սահմանված կարգով հողամասի տրամադրման, անշարժ գույքի փոփոխման իրավունքը հաստատող անհրաժեշտ փաստաթղթեր)

Առաջադրանքի գործողության ժամկետը *մեկ ու կես տարի:*

(ՀՀ կառավարության 19 մարտի 2015 թվականի N 596-Ն որոշման N1 հավելվածի 31-րդ կետին համապատասխան)

ՆԱԽԱԳԾՎՈՂ ՀՈՂԱՄԱՍԻ ԲՆՈՒԹԱԳԻՐԸ

(աստղանիշով (*) նշված դրույթների գրաֆիկական արտացոլումը տրամադրվում է կից ներկայացվող ամփոփ սխեմայով՝ Մ 1:500)

1.Հողամասը գտնվում է *նպատակային նշանակությունը՝բնակավայրերի, գործառնական նշանակությունը՝ բնակելի կառուցապատման*

(հողամասի դիրքը քաղաքաշինական միջավայրում, դրա նպատակային և գործառնական նշանակությունը)

2.(*) Հողամասի չափերը *0.119 հա*

(հողամասի սահմանները՝ կոորդինատային նշահարումներ, մակերես, (հա)

3. Հողամասի առկա վիճակը *անբարեկարգ*

(տեղանքի բնութագիրը, շենքերի (այդ թվում՝ քանդման ենթակա) առկայությունը (օգտագործումը, նշանակությունը, հարկայնությունը, շինարարական նյութերը և այլն), կանաչապատումը, բարեկարգումը և այլ)

4.(*) Տրանսպորտային պայմանները *ներհամայնքային նշանակության ճանապարհ*

(ճանապարհների առկայությունը, երկաթուղային ագրանապրամի մոտեցումները և այլն)

5.(*) Ինժեներական ցանցեր և սարքավորումներ *Նախագծվող և կից տարածքներով անցնող ինժեներական գծեր և հաղորդակցուղիներ:*

(ջրամատակարարման, կոյուղու, գազամատակարարման, տաք ջրի մատակարարման, էլեկտրամատակարարման, էլեկտրոնային հաղորդակցության համակարգեր)

(նախագծվող հողամասով կամ կից տարածքով անցնող ինժեներական ենթակառուցվածքները, այդ թվում՝ ստորգետնյա)

6.(*) Կից հողամասեր *Հարևանությամբ գտնվող բնակելի տներ, հողամասեր և տարածքներ*

(կից հողօգտագործումների անվանումը և դրանց սահմանները՝ համաձայն ներկայացված սխեմայի)

7.Բնության հատուկ պահպանվող և (կամ) պատմամշակութային հուշարձանների տարածքներ (պահպանական գոտիներ) ---------

(հուշարձանի անվանումը, կարգավիճակը և այլն)

8.(*) Հատակագծային սահմանափակումներ *Հաշվի առնել կից տարածքներում առկա և նախատեսվող կառուցապատումը*

(տեղանքում գործող արտադրական, պաշտպանվող օբյեկտների, ինժեներատրանսպորտային ենթակառուցվածքների և այդ օբյեկտների նկատմամբ սահմանափակումները, այդ թվում՝ սերվիտուտները)

ՆԱԽԱԳԾԱՅԻՆ ՊԱՀԱՆՋՆԵՐԸ

(աստղանիշով (*) նշված դրույթների գրաֆիկական արտացոլումը տրամադրվում է կից ներկայացվող ամփոփ սխեմայով՝ Մ 1:500)

9.Ճարտարապետահատակագծային պահանջներ *մշակել նախագիծ՝ Աբովյան համայնքի Առինջ գյուղի Բ թաղամասի 3-րդ փողոցի 5 հասցեում գտնվող հողամասում՝ բնակելի տան կառուցում՝ անշարժ գույքի սեփականության իրավունքի վկայականով տրված հողամասի սահմաններում:*

(Կնդրելով Հայաստանի Հանրապետության օրենսդրության և նորմատիվատեխնիկական փաստաթղթերի պահանջներից, առկա քաղաքաշինական հրապարակային փաստաթղթերի դրույթներից կամ դրանց բացակայության դեպքում՝ կազմավորված (կազմավորվող) քաղաքաշինական միջավայրի պայմաններից, առաջարկություններ ճակատների ձևավորման, տանիքների, արտաքին դռների, պատուհանների համամասնությունների և գունային լուծումների վերաբերյալ)

9.1. (*) օբյեկտի հեռավորությունը կարմիր գծից (մետր) *ըստ նորմերի*

9.2. (*) հեռավորությունը հարևան հողակտորներից (օբյեկտներից) (մետր) *ըստ նորմերի*

9.3. թույլատրելի բարձրությունը (մետր) *մինչև 9.0 մ*

(սահմանային հարկայնության բարձրությունը գերազանցող շենքերի և շինությունների նախագծման դեպքում՝ ՀՀՇՆ, II-6 02-2006 «Մեյմանակալություն շինարարություն.Նախագծման նորմեր» շինարարական նորմերով սահմանված պահանջների ապահովում (հատուկ հաշվարկային մեթոդներ, մեյմանակալության բարձրացման միջոցառումներ և այլն))

9.4. կառուցապատման խտության գործակիցը (կառույցի (կառույցների) ընդհանուր մակերեսի հարաբերությունը հողամասի մակերեսին) *համաձայն նորմերի*

9.5. կառուցապատման տոկոսը (կառուցապատվող (անշրջանցիկ) տարածքի հարաբերությունը հողամասի մակերեսին՝ տոկոսներով) (%) *մինչև 40 %*

9.6. կանաչապատման տոկոսը (կանաչապատ տարածքի հարաբերությունը հողամասի մակերեսին՝ տոկոսներով) (%) *60 % և ավելի*

9.7. այլ պահանջներ

- *Հատակագծային լուծումները մշակել համաձայն պատվիրատուի առաջադրանքի՝ հաշվի առնելով նորմատիվային պահանջները*
- *նախագծով նախատեսել բնակելի տան կառուցում*

10. Հողամասում գտնվող շենքերի և շինությունների քանդման կամ տեղափոխման (ապամոնտաժման) պայմանները և աշխատանքների հերթականությունը	--------
11. Ստորգետնյա, կիսանկուղի և առաջին հարկերի տարածքների օգտագործման պայմանները	--------
12. (*) Ինժեներական ցանցեր և սարքավորումներ	*Պահանջներ գոյություն ունեցող և նախագծվող ենթակառուցվածքների ու ցանցերի նկատմամբ*
12.1. (*) ջրամատակարարում, կոյուղի, տաք ջրամատակարարում	*Կցվում է* (համաձայն մատակարարող կազմակերպության տեխնիկական պայմանների)
12.2. (*) էլեկտրամատակարարում	*Կցվում է* (համաձայն մատակարարող կազմակերպության տեխնիկական պայմանների)
12.3 . (*) գազամատակարարում	*Կցվում է* (համաձայն մատակարարող կազմակերպության տեխնիկական պայմանների)
12.4. (*) էլեկտրոնային հաղորդակցության մալուխատար կոյուղու (ներառյալ դիտահորը) տեղադիրքը	*Կցվում է* (համաձայն ՀՀ կառավարության 19 մարտի 2015 թվականի N 596-Ն որոշման N 1 հավելվածի 57-րդ կետի 2-րդ ենթակետով սահմանված էլեկտրային տվյալների)
12.5. թույլ հոսանքներ	
12.6. աղբահանություն	
13. Տարածքի ինժեներական նախապատրաստում	*Կազմակերպել տարածքի ջրահեռացում:* (տեղիների կազմակերպման, ջրահեռացման, ինժեներական պաշտպանության միջոցառումները)
14. Բարեկարգում	*Ազատ տարածքը բարեկարգել և կանաչապատել* (ոռոգման, ինտենսիվ պլանավորման վերաբերյալ պահանջները, կանաչապատում, ճարտարապետական փոքր ձևեր, գանգապատում, գոգավոր և այլն)
15. Շինարարական նյութեր	*Երկաթբետոնե տարրեր, քարե շար, ապակի, մետաղական տարրեր:* (շինարարական նյութերի օգտագործման առաջարկությունները տանիքների, ճակատների լուծումների, արտաքին դռների, պատուհանների վերաբերյալ)
16. Պաշտպանական կառույցներ	---------- (ստորգետնյա իրավիճակներում մարդկանց օբյեկտների պաշտպանության միջոցառումները)
17. Հակահրդեհային պահանջներ	*Ապահովել հակահրդեհային նորմատիվ պահանջները* (հակահրդեհային անվտանգության ապահովման միջոցառումները)
18. Հաշմանդամների և բնակչության սակավաշարժ խմբերի պաշտպանության միջոցառումներ	*ապահովել հաշմանդամների և բնակչության սակավաշարժ խմբերի տեղաշարժը*
19. Շրջակա միջավայրի պահպանում	*ապահովել շրջակա միջավայրի պահպանման համապատասխան միջոցառումները* (շրջակա միջավայրի վատթարացումը զսպելու միջոցառումները)
20. Շինարարության կազմակերպում	---------- (առաջարկություններ շինարարության հետ կապված անբարենպաստ ազդեցությունի բացառման, քաղաքային տնտեսության և տրանսպորտի անխոչընդոտ աշխատանքի ապահովման վերաբերյալ)
21. Առաջադրանքի գործողության ժամկետը և նախագծի մշակման փուլերը	*մեկ ու կես տարի ճարտարապետական մաս, կոնստրուկտիվ մաս* (Նշվում են առաջադրանքի գործողության ժամկետը և նախագծի մշակման փուլերը)

ԼՐԱՑՈՒՑԻՉ ՊԱՅՄԱՆՆԵՐԸ

22. Նախագծային փաստաթղթերի փորձաքննությանը ներկայացվող պահանջներ	*ենթակա է պարզ փորձաքննության, ՀՀ կառավարության 19.03.2015թ. «Հայաստանի Հանրապետությունում կառուցապատման նպատակով թույլտվությունների և այլ փաստաթղթերի տրամադրման կարգը հաստատելու և Հայաստանի Հանրապետության կառավարության մի շարք որոշումներ ուժը կորցրած ճանաչելու մասին» N 596-Ն որոշում* (Հայաստանի Հանրապետության օրենսդրությամբ սահմանված փորձաքննության տեսակը կամ նախագծի երաշխավորագիրը հիմք կատարելով համապատասխան իրավական ակտին)
23. Միջանկյալ համաձայնեցում	*Համաձայնեցում Արովյան համայնքի ղեկավարի հետ* (իրավասու մարմնի կամ Հայաստանի Հանրապետության օրենսդրությամբ նախատեսված դեպքերում շահագրգիռ մարմինների հետ էսքիզային նախագծի նախնական համաձայնեցում, նշվում է նաև առաջադրանքի փոփոխման հնարավորությունը՝ ՀՀ կառավարության 19 մարտի 2015 թվականի N 596-Ն որոշման N 1 հավելվածի 87-րդ կետով նախատեսված դեպքում)
24. Հասարակական քննարկումներ	---------- (Հայաստանի Հանրապետության օրենսդրությամբ սահմանված դեպքերում և կարգով)
25. Համաձայնեցումներ	• *Համաձայնեցում Արովյան համայնքի ղեկավարի հետ:* • *Մինչև նախագծային աշխատանքները սկսելը համաձայնություն ձեռք բերել տվյալ ինժեներական ենթակառուցվածքների սեփականատերերի (օգտագործողների) հետ* • *Համաձայնեցում հարևան հողամասի սեփականատեր(երի) (օգտագործող(ների)) հետ*

(Նշվում են տվյալ օբյեկտի համաձայնեցման՝ օրենքով սահմանված պահանջները՝ հուշարձանների ու բնության պահպանության և այլ լիազորված մարմինների հետ, ինչպես նաև ՀՀ կառավարության 19 մարտի 2015 թվականի N 596-Ն որոշման N 1 հավելվածի 56-րդ կետով սահմանված դեպքերում՝ ինժեներական ենթակառուցվածքի սեփականատիրոջ (օգտագործողի) հետ)

26. Փոստային բաժանորդային պահարանների տեղադրում	----------
27. Այլ պայմաններ	• *Նախագծի կազմը և բովանդակությունը համապատասխանեցնել ՀՀ կառավարությանն առընթեր քաղաքաշինության պետական կոմիտեի նախագահի 11.09.2017թ. «Բնակելի, հասարակական, արտադրական շենքերի և շինությունների նախագծային փաստաթղթերի կազմը և բովանդակությունը սահմանող կանոնները և ՀՀ քաղաքաշինության նախարարի 29.11.2006թ. հ.273-Ն հրամանն ուժը կորցրած ճանաչելու մասին» հ.128-Ն հրամանով հաստատված դրույթներին:* • *Շինությունը նախագծել ՀՀ քաղաքաշինության նախարարի 14.10.2014թ ՀՀՇՆ 30-01-2014 «Քաղաքաշինություն. քաղաքային եվ գյուղական բնակավայրերի հատակագծում և կառուցապատում» շինարարական նորմերը հաստատելու և Հայաստանի Հանրապետության քաղաքաշինության նախարարի 2001 թվականի նոյեմբերի 1-ի n 82 հրամանում փոփոխություն կատարելու մասին» N 263-Ն հրամանով հաստատված դրույթներին համապատասխան:* • *Նախագիծը հերկայացնել համաձայնեցման երկու օրինակից:*

ՀԱՅԱՍՏԱՆԻ ՀԱՆՐԱՊԵՏՈՒԹՅԱՆ
ԱԲՈՎՅԱՆ ՀԱՄԱՅՆՔԻ ՂԵԿԱՎԱՐ

ԷԴՈՒԱՐԴ ԲԱԲԱՅԱՆ

Կ.Տ.

ՀԱՅԱՍՏԱՆԻ ՀԱՆՐԱՊԵՏՈՒԹՅԱՆ
ԿՈՏԱՅՔԻ ՄԱՐԶԻ ԱԲՈՎՅԱՆ ՀԱՄԱՅՆՔԻ ՂԵԿԱՎԱՐ

Ո Ր Ո Շ Ո Ւ Մ

06 ապրիլի 2022 թվականի N 633

ԳԱԳԻԿ ԽԱՉԱՏՐՅԱՆԻՆ ՆԱԽԱԳԾՄԱՆ ԹՈՒՅԼՏՎՈՒԹՅՈՒՆ ՏԱԼՈՒ ՄԱՍԻՆ

Համաձայն «Տեղական ինքնակառավարման մասին» օրենքի 42-րդ հոդվածի 1-ին մասի 4-րդ կետի, Հայաստանի Հանրապետության կառավարության 2015 թվականի մարտի 19-ի N 596-Ն որոշման, հիմք ընդունելով Գագիկ Խաչատրյանի հայտը (մուտք՝ 2022 թվականի մարտի 23-ի N Ք-1031).

1. Գագիկ Խաչատրյանին տալ հասարակական նշանակության շինության կառուցման նախագծման թույլտվություն (նախագծման թույլտվությունը կցվում է):
2. Գագիկ Խաչատրյանը պարտավոր է նախագծային փաստաթղթերը ներկայացնել համաձայնեցման և ստանալ շինարարության թույլտվություն:
3. Սույն որոշումն ուժի մեջ է մտնում Գագիկ Խաչատրյանին որոշման ընդունման մասին իրազեկելու օրվան հաջորդող օրվանից:

ՀԱՄԱՅՆՔԻ ՂԵԿԱՎԱՐ Է. ԲԱԲԱՅԱՆ

2022թ. ապրիլի 06
ք. Աբովյան

ՀԱՅԱՍՏԱՆԻ ՀԱՆՐԱՊԵՏՈՒԹՅՈՒՆ
ԿՈՏԱՅՔԻ ՄԱՐԶ ԱԲՈՎՅԱՆ ՀԱՄԱՅՆՔ
ՆԱԽԱԳԾՄԱՆ ԹՈՒՅԼՏՎՈՒԹՅՈՒՆ
(ՃԱՐՏԱՐԱՊԵՏԱՀԱՏԱԿԱԳԾԱՅԻՆ ԱՌԱՋԱԴՐԱՆՔ)

N 91 «06» ապրիլի 2022թ.

Օբյեկտ *Հասարակական նշանակության շինության կառուցման*

(օբյեկտի անվանումը, կառուցում, վերակառուցում, վերանորոգում, ուժեղացում, վերականգնում, գործառնական նշանակության փոփոխություն)

«Աշխատանքային նախագիծ» (միջին ռիսկայնության, II-րդ կատեգորիա) **նախագծային փաստաթղթերի մշակման համար**

(հակիրճ բնորոշումը, հզորությունը, ռիսկայնության ատոիճանը (կատեգորիան), նախագծման փուլերը և այլն)

Գտնվելու վայրը *22, Կոտայքի մարզ, համայնք Աբովյան, ք. Աբովյան, 4-րդ միկրոշրջան, թիվ 15/5, հողամաս, ծածկագիր՝07-002-0039-0298*

(մարզի, համայնքի, փողոցի անվանումները շենքի համարը, հողամասի ծածկագիրը)

Կառուցապատող *Գագիկ Խաչատրյան (22, Կոտայքի մարզ, ք. Աբովյան, 3-րդ մ/շ., 15 շ., 70 բն., հեռ. +37494534546)*

(կազմակերպության անվանումը, գտնվելու վայրը, ֆիզիկական անձի անունը, ազգանունը, բնակության վայրը, հեռախոսահամարը, էլեկտրոնային հասցեն)

Առաջադրանքի տրամադրման հիմքը *Կառուցապատողի հայտը, անշարժ գույքի իրավունքի պետական գրանցման N 30012013-07-0494 վկայական՝ տրված 30.01.2013թ., էսքիզային նախագիծը*

(կառուցապատման նպատակով ՀՀ օրենսդրությամբ սահմանված կարգով հողամասի տրամադրման, անշարժ գույքի փոփոխման իրավունքը հաստատող անհրաժեշտ փաստաթղթեր)

Առաջադրանքի գործողության ժամկետը *մեկ տարի:*

(ՀՀ կառավարության 19 մարտի 2015 թվականի N 396-Ն որոշման N1 հավելվածի 31-րդ կետին համապատասխան)

ՆԱԽԱԳԾՎՈՂ ՀՈՂԱՄԱՍԻ ԲՆՈՒԹԱԳԻՐԸ

(աստղանիշով (*) նշված դրույթների գրաֆիկական արտացոլումը տրամադրվում է կից ներկայացվող ամփոփ սխեմայով՝ Մ 1:500)

1.Հողամասը գտնվում է *նպատակային նշանակությունը՝բնակավայրերի, գործառնական նշանակությունը՝հասարակական կառուցապատման*

(հողամասի դիրքը քաղաքաշինական միջավայրում, դրա նպատակային և գործառնական նշանակությունը)

2.(*) Հողամասի չափերը *0.004 հա*

(հողամասի սահմանները՝ կոորդինատային նշահարմամբ, մակերեսը, (հա)

3. Հողամասի առկա վիճակը *անբարեկարգ*

(տեղիների բնութագիրը, շենքերի (այդ թվում՝ քանդման ենթակա) առկայությունը (օգտագործումը, նշանակությունը, հարկայնությունը, շինարարական նյութերը և այլն), կանաչապատումը, բարեկարգումը և այլ)

4.(*) Տրանսպորտային պայմանները *ներհամայնքային նշանակության ճանապարհ*

(ճանապարհների առկայությունը, երկաթուղային տրանսպորտի մոտեցումները և այլն)

5.(*) Ինժեներական ցանցեր և սարքավորումներ (ջրամատակարարման, կոյուղու, գազամատակարարման, տաք ջրի մատակարարման էլեկտրամատակարարման, էլեկտրոնային հաղորդակցության համակարգեր) *Նախագծվող և կից տարածքներով անցնող ինժեներական գծեր և հաղորդակցուղիներ:*

(նախագծվող հողամասով կամ կից տարածքով անցնող ինժեներական ենթակառուցվածքները, այդ թվում՝ ստորգետնյա)

6.(*) Կից հողամասեր *Հարևանությամբ գտնվող բնակելի տներ, հողամասեր և տարածքներ*

(կից հողօգտագործումների անվանումը և դրանց սահմանները՝ հատմամբ ներկայացված սխեմայի)

7.Բնության հատուկ պահպանվող և (կամ) պատմամշակութային հուշարձանների տարածքներ (պահպանական գոտիներ) ---------

(հուշարձանի անվանումը, կարգավիճակը և այլն)

8.(*) Հատակագծային սահմանափակումներ *Հաշվի առնել կից տարածքներում առկա և նախատեսվող կառուցապատումը*

(տեսանելիությունը գծող արտաոդրական, պաշտպանվող օբյեկտների, ինժեներատրանսպորտային ենթակառուցվածքների և այլ օբյեկտների նկատմամբ սահմանափակումները, այդ թվում՝ սերվիտուտները)

ՆԱԽԱԳԾԱՅԻՆ ՊԱՀԱՆՋՆԵՐԸ

(աստղանիշով (*) նշված դրույթների գրաֆիկական արտացոլումը տրամադրվում է կից ներկայացվող ամփոփ սխեմայով՝ Մ 1:500)

9.Ճարտարապետահատակագծային պահանջներ *մշակել նախագիծ՝Աբովյան համայնքի Աբովյան քաղաքի 4-րդ միկրոշրջանի թիվ 15/5 հասցեում գտնվող հողամասում՝ հասարակական նշանակության շինության կառուցում՝ անշարժ գույքի սեփականության իրավունքի վկայականով տրված հողամասի սահմաններում:*

(հենվելով Հայաստանի Հանրապետության օրենսդրության և նորմատիվատեխնիկական փաստաթղթերի պահանջներից, առկա քաղաքաշինական ծրագրային փաստաթղթերի դրույթներից կամ դրանց բացակայության դեպքում՝ կազմավորված (կազմավորվող) քաղաքաշինական միջավայրի պայմաններից, առաջարկությունները ճակատների ձևավորման, տանիքների, արտաքին դռների, պատուհանների համամասնությունների և գունային լուծումների վերաբերյալ)

9.1. (*) Օբյեկտի հեռավորությունը կարմիր գծից (մետր) *ըստ նորմերի*

9.2. (*) հեռավորությունը հարևան հողակտորներից (օբյեկտներից) (մետր) *ըստ նորմերի*

9.3. թույլատրելի բարձրությունը (մետր) *մինչև 8.0 մ*

(սահմանային հարկայնության բարձրությունը գերազանցող շենքերի և շինությունների նախագծման դեպքում՝ ՀՀՇՆ II-6.02-2006 «Սեյսմակայուն շինարարություն.Նախագծման նորմեր» շինարարական նորմերով սահմանված պահանջների ապահովում (հատուկ հաշվարկային մեթոդներ, սեյսմակայունության բարձրացման միջոցառումներ և այլն))

9.4. կառուցապատման խտության գործակիցը (կառույցի (կառույցների) ընդհանուր մակերեսի հարաբերությունը հողամասի մակերեսին) *համաձայն նորմերի*

9.5. կառուցապատման տոկոսը (կառուցապատվող (անջրանցիկ) տարածքի հարաբերությունը հողամասի մակերեսին՝ տոկոսներով) (%) *մինչև 100 %*

9.6. կանաչապատման տոկոսը (կանաչապատ տարածքի հարաբերությունը հողամասի մակերեսին՝ տոկոսներով) (%) ---------

9.7. այլ պահանջներ

- *Հատակագծային լուծումները մշակել համաձայն պատվիրատուի առաջադրանքի՝ հաշվի առնելով նորմատիվային պահանջները*
- *նախագծով նախատեսել հասարակական նշանակության շինության կառուցում*

10. Հողամասում գտնվող շենքերի և շինությունների քանդման կամ տեղափոխման (ապամոնտաժման) պայմանները և աշխատանքների ներքականությունը	--------
11. Ստորգետնյա, կիսանկուղի և առաջին հարկերի տարածքների օգտագործման պայմանները	--------
12. (*) Ինժեներական ցանցեր և սարքավորումներ	*Պահանջներ գոյություն ունեցող և նախագծվող ենթակառուցվածքների ու ցանցերի նկատմամբ*
12.1. (*) ջրամատակարարում, կոյուղի, տաք ջրամատակարարում	*Կցվում է* (համաձայն մատակարարող կազմակերպության տեխնիկական պայմանների)
12.2. (*) էլեկտրամատակարարում	*Կցվում է* (համաձայն մատակարարող կազմակերպության տեխնիկական պայմանների)
12.3 . (*) գազամատակարարում	*Կցվում է* (համաձայն մատակարարող կազմակերպության տեխնիկական պայմանների)
12.4. (*) Էլեկտրոնային հաղորդակցության մալուխատար կոյուղու (ներառյալ ղիտահորը) տեղադիրքը	*Կցվում է* (համաձայն ՀՀ կառավարության 19 մարտի 2015 թվականի N 596-Ն որոշման N 1 հավելվածի 57-րդ կետի 2-րդ ենթակետով սահմանված էլեկտրային տվյալների)
12.5. թույլ հոսանքներ	
12.6. աղբահանություն	
13. Տարածքի ինժեներական նախապատրաստում	*Կազմակերպել տարածքի ջրահեռացում:* (սնկերի կազմակերպման, ջրահեռացման, ինժեներական պաշտպանության միջոցառումները)
14. Բարեկարգում	*Ազատ տարածքը բարեկարգել և կանաչապատել* (անշարժոտային պլանավորման վերաբերյալ պահանջները, կանաչապատում, ճարտարապետական փոքր ձևեր, ջանկապատում, գոփազդ և այլն)
15. Շինարարական նյութեր	*Երկաթբետոնե տարրեր, քարե շար, ապակի, մետաղական տարրեր:* (շինարարական նյութերի օգտագործման առաջարկությունները տանիքների, ճակատների լուծումների, արտաքին դռների, պատուհանների վերաբերյալ)
16. Պաշտպանական կառույցներ	---------- (ստորգետնյա իրազիծակներում ծառայանց «բենկերների պաշտպանության միջոցառումները)
17. Հակահրդեհային պահանջներ	*Ապահովել հակահրդեհային նորմատիվ պահանջները* (հակահրդեհային անվտանգության ապահովման միջոցառումները)
18. Հաշմանդամների և բնակչության սակավաշարժ խմբերի պաշտպանության միջոցառումներ	*ապահովել հաշմանդամների և բնակչության սակավաշարժ խմբերի տեղաշարժը*
19. Շրջակա միջավայրի պահպանում	*ապահովել շրջակա միջավայրի պահպանման համապատասխան միջոցառումները* (շրջակա միջավայրը վնասակար ազդեցությունից բացառելու միջոցառումները)
20. Շինարարության կազմակերպում	---------- (առաջարկություններ շինարարության հետ կապված անհրաժեշտ ազդեցության բացառման, թարգարշին ամենատարրան և արտանագրատի անխոցման աշխատանքի ապահովման վերաբերյալ)
21. Առաջադրանքի գործողության ժամկետը և նախագծի մշակման փուլերը	*մեկ տարի ճարտարապետական մաս, կոնստրուկտիվ մաս* (Նշվում են առաջադրանքի գործողության ժամկետը և նախագծի մշակման փուլերը)

Լ Ր Ա Ց Ո Ւ Ց Ի Չ ՊԱՅՄԱՆՆԵՐԸ

22. Նախագծային փաստաթղթերի փորձաքննությանը ներկայացվող պահանջներ	*համաձայն ՀՀ կառավարության 19.03.2015թ. «Հայաստանի Հանրապետությունում կառուցապատման նպատակով թույլտվությունների և այլ փաստաթղթերի տրամադրման կարգը հաստատելու և Հայաստանի Հանրապետության կառավարության մի շարք որոշումներ ուժը կորցրած ճանաչելու մասին» N 596-Ն որոշման* (Հայաստանի Հանրապետության տրենսդրությամբ սահմանված փորձաքննության տեսակը կամ նախագծողի նկարագրությունը նրան կատարելով համապատասխան իրավական ակտին)
23. Միջանկյալ համաձայնեցում	*Համաձայնեցում Արովյան համայնքի ղեկավարի հետ* (իրավաբան մարմնի կամ Հայաստանի Հանրապետության տրենսդրությամբ նախատեսված դեպքերում շահագրգիռ մարմինների հետ Էսքիզային նախագծի նախնական համաձայնեցում, նշվում է նաև առաջադրանքի փոփոխման ենարավորությունը՝ ՀՀ կառավարության 19 մարտի 2015 թվականի N 596-Ն որոշման N 1 հավելվածի 87-րդ կետով նախատեսված դեպքում)
24. Հասարակական քննարկումներ	---------- (Հայաստանի Հանրապետության տրենսդրությամբ սահմանված դեպքերում և կարգով)
25. Համաձայնեցումներ	• *Համաձայնեցում Արովյան համայնքի ղեկավարի հետ:* • *Մինչև նախագծային աշխատանքները սկսելը համաձայնություն ձեռք բերել տվյալ ինժեներական ենթակառուցվածքների սեփականատերերի (օգտագործողների) հետ* • *Համաձայնեցում հարևան հողամասի սեփականատեր(երի) (օգտագործող(ների)) հետ* (Նշվում են տվյալ օբյեկտի համաձայնեցման՝ օրենքով սահմանված պահանջները՝ հուշարձանների ու բնության պահպանության և այլ լիազորված մարմինների հետ, ինչպես նաև ՀՀ կառավարության 19 մարտի 2015 թվականի N 596-Ն որոշման N 1 հավելվածի 56-րդ կետով սահմանված դեպքերում՝ ինժեներական ենթակառուցվածքի սեփականատիրոջ (օգտագործողի) հետ)
26. Փոստային բաժանորդային պահարանների տեղադրում	----------
27. Այլ պայմաններ	• *Նախագծի կազմը և բովանդակությունը համապատասխանեցնել ՀՀ կառավարությանն առընթեր քաղաքաշինության պետական կոմիտեի նախագահի 11.09.2017թ. «Բնակելի, հասարակական, արտադրական շենքերի և շինությունների նախագծային փաստաթղթերի կազմը և բովանդակությունը սահմանող կանոնները և ՀՀ քաղաքաշինության նախարարի 29.11.2006թ. հ.273-Ն հրամանն ուժը կորցրած ճանաչելու մասին» հ.128-Ն հրամանով հաստատված դրույթներին:* • *Շինությունը նախագծել ՀՀ քաղաքաշինության նախարարի 14.10.2014թ ՀՀՇՆ 30-01-2014 «Քաղաքաշինություն. քաղաքային եվ գյուղական բնակավայրերի հատակագծում և կառուցապատում» շինարարական նորմերը հաստատելու և Հայաստանի Հանրապետության քաղաքաշինության նախարարի 2001 թվականի հոկտեմբերի 1-ի n 82 հրամանում փոփոխություն կատարելու մասին» N 263-Ն հրամանով հաստատված դրույթներին համապատասխան:* • *Նախագիծը ներկայացնել համաձայնեցման երկու օրինակից:*

ՀԱՅԱՍՏԱՆԻ ՀԱՆՐԱՊԵՏՈՒԹՅԱՆ
ԱԲՈՎՅԱՆ ՀԱՄԱՅՆՔԻ ՂԵԿԱՎԱՐ

Կ.Տ.

ԷԴՈՒԱՐԴ ԲԱԲԱՅԱՆ

ՀԱՅԱՍՏԱՆԻ ՀԱՆՐԱՊԵՏՈՒԹՅԱՆ
ԿՈՏԱՅՔԻ ՄԱՐԶԻ ԱԲՈՎՅԱՆ ՀԱՄԱՅՆՔԻ ՂԵԿԱՎԱՐ

Ո Ր Ո Շ Ո Ւ Մ

06 ապրիլի 2022 թվականի N 632

ԷՌՆԵՍՏ ՂԱԶԱՐՅԱՆԻՆ ՆԱԽԱԳԾՄԱՆ ԹՈՒՅԼՏՎՈՒԹՅՈՒՆ ՏԱԼՈՒ ՄԱՍԻՆ

Համաձայն «Տեղական ինքնակառավարման մասին» օրենքի 42-րդ հոդվածի 1-ին մասի 4-րդ կետի, Հայաստանի Հանրապետության կառավարության 2015 թվականի մարտի 19-ի N 596-Ն որոշման, հիմք ընդունելով Էռնեստ Ղազարյանի հայտը (մուտք՝ 2022 թվականի մարտի 15-ի N Ք-895).

1. Էռնեստ Ղազարյանին տալ բնակելի տան և պարսպի վերակառուցման նախագծման թույլտվություն (նախագծման թույլտվությունը կցվում է):
2. Էռնեստ Ղազարյանը պարտավոր է նախագծային փաստաթղթերը ներկայացնել համաձայնեցման և ստանալ շինարարության թույլտվություն:
3. Սույն որոշումն ուժի մեջ է մտնում Էռնեստ Ղազարյանին որոշման ընդունման մասին իրազեկելու օրվան հաջորդող օրվանից:

ՀԱՄԱՅՆՔԻ ՂԵԿԱՎԱՐ Է. ԲԱԲԱՅԱՆ

2022թ. ապրիլի 06
ք. Աբովյան

ՀԱՅԱՍՏԱՆԻ ՀԱՆՐԱՊԵՏՈՒԹՅՈՒՆ
ԿՈՏԱՅՔԻ ՄԱՐԶ ԱԲՈՎՅԱՆ ՀԱՄԱՅՆՔ
ՆԱԽԱԳԾՄԱՆ ԹՈՒՅԼՏՎՈՒԹՅՈՒՆ
(ՃԱՐՏԱՐԱՊԵՏԱՀԱՏԱԿԱԳԾԱՅԻՆ ԱՌԱՋԱԴՐԱՆՔ)

N 90 «06» ապրիլի 2022թ.

Օբյեկտ *բնակելի տան և պարսպի վերակառուցման*

(օբյեկտի անվանումը, կառուցում, վերակառուցում, վերանորոգում, ուժեղացում, վերականգնում, գործառնական նշանակության փոփոխություն)

«Աշխատանքային նախագիծ» (միջինից բարձր, III-րդ կատեգորիա) **նախագծային փաստաթղթերի մշակման համար**

(հակիրճ բնորոշումը, հզորությունը, ոլորտայնության աստիճանը (կատեգորիան), նախագծման փուլերը և այլն)

Գտնվելու վայրը *ՀՀ, Կոտայքի մարզ, համայնք Աբովյան, գ. Առինջ, 19-րդ փողոց, 1-ին փակուղի, 4/2 բնակելի տուն, ծածկագիր՝07-011-0096-0066*

(մարզի, համայնքի, փողոցի անվանումները շենքի համարը, հողամասի ծածկագիրը)

Կառուցապատող *Էռնեստ Ղազարյան (ՀՀ, ք. Երևան, Արաբկիր, Բաբայան փ., 35/5, հեռ. +37433270969)*

(կազմակերպության անվանումը, գտնվելու վայրը, ֆիզիկական անձի անունը, ազգանունը, բնակության վայրը, հեռախոսահամարը, էլեկտրոնային հասցեն)

Առաջադրանքի տրամադրման հիմքը *Կառուցապատողի հայտը, անշարժ գույքի իրավունքի պետական գրանցման N 25012022-07-0072 վկայական՝ տրված 25.01.2022թ., էսքիզային նախագիծը,«ԳԵՂԱՐՔՈՒՆԻՔ ՆԱԻՐԻ» ՍՊԸ-ի 11.03.2022թ. N U-21-23 եզրակացություն*

(կառուցապատման նպատակով ՀՀ օրենսդրությամբ սահմանված կարգով հողամասի տրամադրման, անշարժ գույքի փոփոխման իրավունքը հաստատող անհրաժեշտ փաստաթղթեր)

Առաջադրանքի գործողության ժամկետը *մեկ ու կես տարի:*

(ՀՀ կառավարության 19 մարտի 2015 թվականի N 596-Ն որոշման N1 հավելվածի 31-րդ կետին համապատասխան)

ՆԱԽԱԳԾՎՈՂ ՀՈՂԱՄԱՍԻ ԲՆՈՒԹԱԳԻՐԸ

(աստղանիշով (*) նշված դրույթների գրաֆիկական արտացոլումը տրամադրվում է կից ներկայացվող ամփոփ սխեմայով՝ Մ 1:500)

1.Հողամասը գտնվում է *նպատակային նշանակությունը՝բնակավայրերի, գործառնական նշանակությունը՝բնակելի կառուցապատման*

(հողամասի դիրքը քաղաքաշինական միջավայրում, դրա նպատակային և գործառնական նշանակությունը)

2.(*) Հողամասի չափերը *0.06762 հա*

(հողամասի սահմանները՝ կոորդինատային նշահարմամբ, մակերեսը, (հա)

3. Հողամասի առկա վիճակը *Բնակելի տուն՝325.9 քմ, պարիսպ՝ 3.0 քմ, ինքնակամ պարիսպներ*

(ոռոգելի բնությունը, շենքերի (այդ թվում՝ քանդման ենթակա) առկայությունը (օգտագործումը, մշակութայինը, հարկայնությունը, շինարարական նյութերը և այլն), կանաչապատումը, բարեկարգումը և այլ)

4.(*) Տրանսպորտային պայմանները *ներհամայնքային նշանակության ճանապարհ*

(ճանապարհների առկայությունը, երկաթուղային տրանսպորտի մոտեցումները և այլն)

5.(*) Ինժեներական ցանցեր և սարքավորումներ *Նախագծվող և կից տարածքներով անցնող ինժեներական գծեր և հաղորդակցուղիներ:*

(ջրամատակարարման, կոյուղու, գազամատակարարման, տաք ջրի մատակարարման, էլեկտրամատակարարման, էլեկտրոնային հաղորդակցության համակարգեր)

(նախագծվող հողամասով կամ կից տարածքով անցնող ինժեներական ենթակառուցվածքներ, այդ թվում՝ ստորգետնյա)

6.(*) Կից հողամասեր *Հարևանությամբ գտնվող բնակելի տներ, հողամասեր և տարածքներ*

(կից հողօգտագործումների անվանումը և դրանց սահմանները՝ համաձայն ներկայացված սխեմայի)

7.Բնության հատուկ պահպանվող և (կամ) պատմամշակութային հուշարձանների տարածքներ (պահպանական գոտիներ) ---------

(հուշարձանի անվանումը, կարգավիճակը և այլն)

8.(*) Հատակագծային սահմանափակումներ *Հաշվի առնել կից տարածքներում առկա և նախատեսվող կառուցապատումը*

(տեղադրում գործող արտադրական, պահպանվող օբյեկտների, ինժեներատրանսպորտային ենթակառուցվածքների և այլ օբյեկտների նկատմամբ սահմանափակումները, այդ թվում՝ սերվիտուտները)

ՆԱԽԱԳԾԱՅԻՆ ՊԱՀԱՆՋՆԵՐԸ

(աստղանիշով (*) նշված դրույթների գրաֆիկական արտացոլումը տրամադրվում է կից ներկայացվող ամփոփ սխեմայով՝ Մ 1:500)

9.Ճարտարապետահատակագծային պահանջներ *մշակել նախագիծ՝ Աբովյան համայնքի Առինջ գյուղի 19-րդ փողոցի 1-ին փակուղու թիվ 4/2 հասցեում գտնվող հողամասում՝ բնակելի տան և պարսպի վերակառուցում՝ անշարժ գույքի սեփականության իրավունքի վկայականով տրված հողամասի սահմաններում:*

(Եթե եղով Հայաստանի Հանրապետության օրենսդրության և նորմատիվատեխնիկական փաստաթղթերի պահանջներից, առկա շարաքաշինական հրաշգրային փաստաթղթերի դրույթներից կամ դրանց բացակայության դեպքում՝ կազմավորված (կազմավորվող) քաղաքաշինական միջավայրի պայմաններից, առաջարկություններ ճակատների ձևավորման, տանիքների, արտաքին գույների, պատուհանների համամասնությունների և գունային լուծումների վերաբերյալ)

9.1. (*) օբյեկտի հեռավորությունը կարմիր գծից (մետր) *ըստ նորմերի*

9.2. (*) հեռավորությունը հարևան հողակտորներից (օբյեկտներից) (մետր) *ըստ նորմերի*

9.3. թույլատրելի բարձրությունը (մետր) *մինչև 9.5 մ*

(սահմանային հարկայնության բարձրությունը գերազանցող շենքերի և շինությունների նախագծման դեպքում՝ ՀՇՆ, II-6 02-2006 «Սեյսմակայուն շինարարություն Նախագծման նորմեր» շինարարական նորմերով սահմանված պահանջների ապահովում (հատուկ հաշվարկային մեթոդներ, սեյսմակայունության բարձրացման միջոցառումներ և այլն))

9.4. կառուցապատման խտության գործակիցը *համաձայն նորմերի*

(կառույցի (կառույցների) ընդհանուր մակերեսի հարաբերությունը հողամասի մակերեսին)

9.5. կառուցապատման տոկոսը *մինչև 40 %*

(կառուցապատվող (անբրանկիկ) տարածքի հարաբերությունը հողամասի մակերեսին՝ տոկոսներով) (%)

9.6. կանաչապատման տոկոսը *60 % ավելի*

(կանաչապատ տարածքի հարաբերությունը հողամասի մակերեսին՝ տոկոսներով) (%)

9.7. այլ պահանջներ

- *Հատակագծային լուծումները մշակել համաձայն պատվիրատուի առաջադրանքի՝ հաշվի առնելով նորմատիվային պահանջները*
- *նախագծով նախատեսել բնակելի տան և պարսպի վերակառուցում*

10. Հողամասում գտնվող շենքերի և շինությունների քանդման կամ տեղափոխման (ապամոնտաժման) պայմանները և աշխատանքների հերթականությունը	*ինքնակամ պարիսպները ենթակա են քանդման*
11. Ստորգետնյա, կիսանկուղի և առաջին հարկերի տարածքների օգտագործման պայմանները	------
12. (*) Ինժեներական ցանցեր և սարքավորումներ	*Պահանջներ գոյություն ունեցող և նախագծվող ենթակառուցվածքների ու ցանցերի նկատմամբ*
12.1. (*) ջրամատակարարում, կոյուղի, տաք ջրամատակարարում	*Կցվում է* (համաձայն մատակարարող կազմակերպության տեխնիկական պայմանների)
12.2. (*) էլեկտրամատակարարում	*Կցվում է* (համաձայն մատակարարող կազմակերպության տեխնիկական պայմանների)
12.3 . (*) գազամատակարարում	*Կցվում է* (համաձայն մատակարարող կազմակերպության տեխնիկական պայմանների)
12.4. (*) էլեկտրոնային հաղորդակցության մալուխատար կոյուղու (ներառյալ դիտահորը) տեղադիրքը	*Կցվում է* (համաձայն ՀՀ կառավարության 19 մարտի 2015 թվականի N 596-Ն որոշման N 1 հավելվածի 57-րդ կետի 2-րդ ենթակետով սահմանված էլեկտրական տվյալների)
12.5. թույլ հոսանքներ	
12.6. աղբահանություն	
13. Տարածքի ինժեներական նախապատրաստում	*Կազմակերպել տարածքի ջրահեռացում:* (սելիտեքի կանխարգելման, ջրահեռացման, ինժեներական պաշտպանության միջոցառումները)
14. Բարեկարգում	*Ազատ տարածքը բարեկարգել և կանաչապատել* (անհրաժեշտության դեպքում՝ պլանավորման վերաբերյալ պահանջները, կանաչապատում, ճարտարապետական փոքր ձևեր, ցանկապատում, գոտեպոր և այլն)
15. Շինարարական նյութեր	*Երկաթբետոնե տարրեր, քարե շար, ապակի, մետաղական տարրեր:* (շինարարական նյութերի օգտագործման առաջարկությունները տանիքների, ճակատների (ռոմբումների, արտաքին դռների, պատուհանների վերաբերյալ)
16. Պաշտպանական կառույցներ	------ (արտակարգ իրավիճակներում ժաղովանց օբյեկտների պաշտպանության միջոցառումները)
17. Հակահրդեհային պահանջներ	*Ապահովել հակահրդեհային նորմատիվ պահանջները* (հակահրդեհային անվտանգության ապահովման միջոցառումները)
18. Հաշմանդամների և բնակչության սակավաշարժ խմբերի պաշտպանության միջոցառումներ	*ապահովել հաշմանդամների և բնակչության սակավաշարժ խմբերի տեղաշարժը*
19. Շրջակա միջավայրի պահպանում	*ապահովել շրջակա միջավայրի պահպանման համապատասխան միջոցառումները* (շրջակա միջավայրը փոանգավոր ազդեցությունից բացառելու միջոցառումները)
20. Շինարարության կազմակերպում	---------- (առաջարկություններ շինարարության հետ կապված անբարենպաստ ազդեցության բացառման, քաղաքային տնտեսության և տրանսպորտի անխոչընդոտ աշխատանքի ապահովման վերաբերյալ)
21. Առաջադրանքի գործողության ժամկետը և նախագծի մշակման փուլերը	*մեկ ու կես տարի ճարտարապետական մաս, կոնստրուկտիվ մաս* (նշվում են առաջադրանքի գործողության ժամկետը և նախագծի մշակման փուլերը)

ԼՐԱՑՈՒՑԻՉ ՊԱՅՄԱՆՆԵՐԸ

22. Նախագծային փաստաթղթերի փորձաքննությանը ներկայացվող պահանջներ	*ենթակա է պարզ փորձաքննության, ՀՀ կառավարության 19.03.2015թ. «Հայաստանի Հանրապետությունում կառուցապատման նպատակով թույլտվությունների և այլ փաստաթղթերի տրամադրման կարգը հաստատելու և Հայաստանի Հանրապետության կառավարության մի շարք որոշումներ ուժը կորցրած ճանաչելու մասին» N 596-Ն որոշում* (Հայաստանի Հանրապետության օրենսդրությամբ սահմանված փորձաքննության տեսակը կամ նախագծերի նշանակությունը՝ ելնելով կոնտրոլերով համապատասխան իրավական ակտին)
23. Միջանկյալ համաձայնեցում	*Համաձայնեցում Արովյան համայնքի ղեկավարի հետ* (իրավասու մարմնի կամ Հայաստանի Հանրապետության օրենսդրությամբ նախատեսված դեպքերում շահագրգիռ մարմինների հետ էսքիզային նախագծի նախնական համաձայնեցում, նշվում է նաև առաջադրանքի փոփոխման հնարավորությունը՝ ՀՀ կառավարության 19 մարտի 2015 թվականի N 596-Ն որոշման N 1 հավելվածի 87-րդ կետով նախատեսված դեպքում)
24. Հասարակական քննարկումներ	------ (Հայաստանի Հանրապետության օրենսդրությամբ սահմանված դեպքերում և կարգով)
25. Համաձայնեցումներ	• *Համաձայնեցում Արովյան համայնքի ղեկավարի հետ:* • *Մինչև նախագծային աշխատանքները սկսելը համաձայնություն ձեռք բերել տվյալ ինժեներական ենթակառուցվածքների սեփականատերերի (օգտագործողների) հետ* • *Համաձայնեցում հարևան հողամասի սեփականատեր(երի) (օգտագործող(ների)) հետ* (նշվում են տվյալ օբյեկտի համաձայնեցման օրենքով սահմանված պահանջները՝ հուշարձանների ու բնության պահպանության և այլ լիազորված մարմինների հետ, ինչպես նաև ՀՀ կառավարության 19 մարտի 2015 թվականի N 596-Ն որոշման N 1 հավելվածի 56-րդ կետով սահմանված դեպքերում՝ ինժեներական ենթակառուցվածքի սեփականատիրոջ (օգտագործողի) հետ)
26. Փոստային բաժանորդային պահարանների տեղադրում	----------
27. Այլ պայմաններ	• *Նախագծի կազմը և բովանդակությունը համապատասխանեցնել ՀՀ կառավարությանն առընթեր քաղաքաշինության պետական կոմիտեի նախագահի 11.09.2017թ. «Բնակելի, հասարակական, արտադրական շենքերի և շինությունների նախագծային փաստաթղթերի կազմը և բովանդակությունը սահմանող կանոնները և ՀՀ քաղաքաշինության նախարարի 29.11.2006թ. հ.273-Ն հրամանն ուժը կորցրած ճանաչելու մասին» հ.128-Ն հրամանով հաստատված դրույթներին:* • *Շինությունը նախագծել ՀՀ քաղաքաշինության նախարարի 14.10.2014թ ՀՀՇՆ 30-01-2014 «Քաղաքաշինություն. քաղաքային եվ գյուղական բնակավայրերի հատակագծում և կառուցապատում» շինարարական նորմերը հաստատելու և Հայաստանի Հանրապետության քաղաքաշինության նախարարի 2001 թվականի հոկտեմբերի 1-ի n 82 հրամանում փոփոխություն կատարելու մասին» N 263-Ն հրամանով հաստատված դրույթներին համապատասխան:* • *Նախագիծը ներկայացնել համաձայնեցման երկու օրինակից:*

ՀԱՅԱՍՏԱՆԻ ՀԱՆՐԱՊԵՏՈՒԹՅԱՆ
ԱՐՈՎՅԱՆ ՀԱՄԱՅՆՔԻ ՂԵԿԱՎԱՐ

ԷԴՈՒԱՐԴ ԲԱԲԱՅԱՆ

Կ.Տ.

ՀԱՅԱՍՏԱՆԻ ՀԱՆՐԱՊԵՏՈՒԹՅԱՆ
ԿՈՏԱՅՔԻ ՄԱՐԶԻ ԱԲՈՎՅԱՆ ՀԱՄԱՅՆՔԻ ՂԵԿԱՎԱՐ

Ո Ր Ո Շ Ո Ւ Մ

06 ապրիլի 2022 թվականի N 631

ԶԱՐՂԱԼԱՄ ՇԱՇԻԿՅԱՆԻՆ ՆԱԽԱԳԾՄԱՆ ԹՈՒՅԼՏՎՈՒԹՅՈՒՆ ՏԱԼՈՒ ՄԱՍԻՆ

Համաձայն «Տեղական ինքնակառավարման մասին» օրենքի 42-րդ հոդվածի 1-ին մասի 4-րդ կետի, Հայաստանի Հանրապետության կառավարության 2015 թվականի մարտի 19-ի N 596-Ն որոշման, հիմք ընդունելով Զարղալամ Շաշիկյանի հայտը (մուտք՝ 2022 թվականի մարտի 18-ի N Ք-963).

1. Զարղալամ Շաշիկյանին տալ խանութի վերակառուցման նախագծման թույլտվություն (նախագծման թույլտվությունը կցվում է):
2. Զարղալամ Շաշիկյանը պարտավոր է նախագծային փաստաթղթերը ներկայացնել համաձայնեցման և ստանալ շինարարության թույլտվություն:
3. Սույն որոշումն ուժի մեջ է մտնում Զարղալամ Շաշիկյանին որոշման ընդունման մասին իրազեկելու օրվան հաջորդող օրվանից:

ՀԱՄԱՅՆՔԻ ՂԵԿԱՎԱՐ Է. ԲԱԲԱՅԱՆ

2022թ. ապրիլի 06
ք. Աբովյան

ՀԱՅԱՍՏԱՆԻ ՀԱՆՐԱՊԵՏՈՒԹՅՈՒՆ
ԿՈՏԱՅՔԻ ՄԱՐԶ ԱԲՈՎՅԱՆ ՀԱՄԱՅՆՔ
ՆԱԽԱԳԾՄԱՆ ԹՈՒՅԼՏՎՈՒԹՅՈՒՆ
(ՃԱՐՏԱՐԱՊԵՏԱՀԱՏԱԿԱԳԾԱՅԻՆ ԱՌԱՋԱԴՐԱՆՔ)

N 89 «06» ապրիլի 2022թ.

Օբյեկտ *խանութի վերակառուցման*
(օբյեկտի անվանումը, կառուցում, վերակառուցում, վերանորոգում, ուժեղացում, վերականգնում, գործառնական նշանակության փոփոխություն)

«Աշխատանքային նախագիծ» (միջին ռիսկայնության, II-րդ կատեգորիա) **նախագծային փաստաթղթերի մշակման համար**
(հակիրճ բնութագրումը, հզորությունը, ռիսկայնության աստիճանը (կատեգորիան), նախագծման փուլերը և այլն)

Գտնվելու վայրը *ՀՀ, Կոտայքի մարզ, համայնք Աբովյան, ք. Աբովյան, էդ. Ավազյան փողոց, թիվ 1/12 խանութ, ծածկագիր՝ 07-002-0039-0003*
(մարզի, համայնքի, փողոցի անվանումները շենքի համարը, հողամասի ծածկագիրը)

Կառուցապատող *Զարդուհի Շաշիկյան (ՀՀ, Կոտայքի մարզ, ք. Աբովյան, 4-րդ մ/շ., 10 շ., 11 բն., հեռ. +37491072249)*
(կազմակերպության անվանումը, գտնվելու վայրը, ֆիզիկական անձի անունը, ազգանունը, բնակության վայրը, հեռախոսահամարը, էլեկտրոնային հասցեն)

Առաջադրանքի տրամադրման հիմքը *Կառուցապատողի հայտը, անշարժ գույքի իրավունքի պետական գրանցման N 17072014-07-0056 վկայական՝ տրված 17.07.2014թ., էսքիզային նախագիծը,«ՀԱԲԵՒՆ ՆԱԽԱԳԻԾ» ՍՊԸ-ի 22.02.2021թ. տեխնիկական եզրակացություն*
(կառուցապատման նպատակով ՀՀ օրենսդրությամբ սահմանված կարգով հողամասի տրամադրման, անշարժ գույքի փոփոխման իրավունքը հաստատող անհրաժեշտ փաստաթղթեր)

Առաջադրանքի գործողության ժամկետը *մեկ տարի:*
(ՀՀ կառավարության 19 մարտի 2015 թվականի N 596-Ն որոշման N1 հավելվածի 31-րդ կետին համապատասխան)

ՆԱԽԱԳԾՎՈՂ ՀՈՂԱՄԱՍԻ ԲՆՈՒԹԱԳԻՐԸ
(աստղանիշով (*) նշված դրույթների գրաֆիկական արտացոլումը տրամադրվում է կից ներկայացվող ամփոփ սխեմայով՝ Մ 1:500)

1.Հողամասը գտնվում է *նպատակային նշանակությունը՝ բնակավայրերի, գործառնական նշանակությունը՝ հասարակական կառուցապատման*
(հողամասի դիրքը քաղաքաշինական միջավայրում, դրա նպատակային և գործառնական նշանակությունը)

2.(*) Հողամասի չափերը *0.0036 հա*
(հողամասի սահմանները՝ կոորդինատային նշահարմամբ, մակերեսը, (հա))

3. Հողամասի առկա վիճակը *խանութ՝ 27.45 քմ*
(օբյեկտի բնութագիրը, շենքերի (այդ թվում՝ քանդման ենթակա) առկայությունը (օգտագործումը, նշանակությունը, հարկայնությունը, շինարարական նյութերը և այլն), կանաչապատումը, բարեկարգումը և այլ)

4.(*) Տրանսպորտային պայմանները *ներհամայնքային նշանակության ճանապարհ*
(ճանապարհների առկայությունը, երկաթուղային տրանսպորտի մոտեցումները և այլն)

5.(*) Ինժեներական ցանցեր և սարքավորումներ *Նախագծվող և կից տարածքներով անցնող ինժեներական գծեր և հաղորդակցուղիներ:*
(ջրամատակարարման, կոյուղու, գազամատակարարման, տաք ջրի մատակարարման, էլեկտրամատակարարման, էլեկտրոնային հաղորդակցության համակարգերը)
(նախագծվող հողամասով կամ կից տարածքով անցնող ինժեներական ենթակառուցվածքները, այդ թվում՝ ստորգետնյա)

6.(*) Կից հողամասեր *Հարևանությամբ գտնվող բնակելի տներ, հողամասեր և տարածքներ*
(կից հողօգտագործումների անվանումը և դրանց սահմանները՝ համաձայն ներկայացված սխեմայի)

7.Բնության հատուկ պահպանվող և (կամ) պատմամշակութային հուշարձանների տարածքներ (պահպանական գոտիներ) ---------
(հուշարձանի անվանումը, կարգավիճակը և այլն)

8.(*) Հատակագծային սահմանափակումներ *Հաշվի առնել կից տարածքներում առկա և նախատեսվող կառուցապատումը*
(տեղանքում գործող արտադրական, պաշտպանվող օբյեկտների, ինժեներատրանսպորտային ենթակառուցվածքների և այլ օբյեկտների նկատմամբ սահմանափակումները, այդ թվում՝ սերվիտուտները)

ՆԱԽԱԳԾԱՅԻՆ ՊԱՀԱՆՋՆԵՐԸ
(աստղանիշով (*) նշված դրույթների գրաֆիկական արտացոլումը տրամադրվում է կից ներկայացվող ամփոփ սխեմայով՝ Մ 1:500)

9.Ճարտարապետահատակագծային պահանջներ *մշակել նախագիծ՝ Աբովյան համայնքի Աբովյան քաղաքի էդ. Ավազյան փողոցի թիվ 1/12 հասցեում գտնվող հողամասում՝ խանութի վերակառուցում՝ անշարժ գույքի սեփականության իրավունքի վկայականով տրված հողամասի սահմաններում:*
(Ելնելով Հայաստանի Հանրապետության օրենսդրության և նորմատիվատեխնիկական փաստաթղթերի պահանջներից, առկա քաղաքաշինական ծրագրային փաստաթղթերի դրույթներից կամ դրանց բացակայության դեպքում՝ կազմավորված (կազմավորվող) քաղաքաշինական միջավայրի պայմաններից, առաջարկությունները ճակատների ձևավորման, տանիքների, արտաքին գույների, պատուհանների համամասնությունների և գունային լուծումների վերաբերյալ)

9.1. (*) օբյեկտի հեռավորությունը կարմիր գծից (մետր) *ըստ նորմերի*

9.2. (*) հեռավորությունը հարևան հողակտորներից (օբյեկտներից) (մետր) *ըստ նորմերի*

9.3. թույլատրելի բարձրությունը (մետր) *մինչև 8.0 մ*
(սահմանային հարկայնության բարձրությունը գերազանցող շենքերի և շինությունների նախագծման դեպքում՝ ՀՀՇՆ II-6.02-2006 «Մեբսամակալուն շինարարություն.Նախագծման նորմեր» շինարարական նորմերով սահմանված պահանջների ապահովում (հատուկ հաշվարկային մեթոդներ, սեյսմակայունության բարձրացման միջոցառումներ և այլն))

9.4. կառուցապատման խտության գործակիցը *համաձայն նորմերի*
(կառույցի (կառույցների) ընդհանուր մակերեսի հարաբերությունը հողամասի մակերեսին)

9.5. կառուցապատման տոկոսը *մինչև 100 %*
(կառուցապատվող (անջրանցիկ) տարածքի հարաբերությունը հողամասի մակերեսին՝ տոկոսներով) (%)

9.6. կանաչապատման տոկոսը ---------
(կանաչապատ տարածքի հարաբերությունը հողամասի մակերեսին՝ տոկոսներով) (%)

9.7. այլ պահանջներ

- *Հատակագծային լուծումները մշակել համաձայն պատվիրատուի առաջադրանքի՝ հաշվի առնելով նորմատիվային պահանջները*
- *նախագծով նախատեսել խանութի վերակառուցում*

10. Հողամասում գտնվող շենքերի և շինությունների քանդման կամ տեղափոխման (ապամոնտաժման) պայմանները և աշխատանքների հերթականությունը	-------
11. Ստորգետնյա, կիսանկուղի և առաջին հարկերի տարածքների օգտագործման պայմանները	-------
12. (*) Ինժեներական ցանցեր և սարքավորումներ	*Պահանջներ գոյություն ունեցող և նախագծվող ենթակառուցվածքների ու ցանցերի նկատմամբ*
12.1. (*) ջրամատակարարում, կոյուղի, տաք ջրամատակարարում	*Կցվում է* (համաձայն մատակարարող կազմակերպության տեխնիկական պայմանների)
12.2. (*) էլեկտրամատակարարում	*Կցվում է* (համաձայն մատակարարող կազմակերպության տեխնիկական պայմանների)
12.3 . (*) գազամատակարարում	*Կցվում է* (համաձայն մատակարարող կազմակերպության տեխնիկական պայմանների)
12.4. (*) էլեկտրոնային հաղորդակցության մալուխատար կոյուղու (ներառյալ դիտահորը) տեղադիրքը	*Կցվում է* (համաձայն ՀՀ կառավարության 19 մարտի 2015 թվականի N 596-Ն որոշման N 1 հավելվածի 57-րդ կետի 2-րդ ենթակետով սահմանված էլեկտրային տվյալների)
12.5. թույլ հոսանքներ	
12.6. աղրահանություն	
13. Տարածքի ինժեներական նախապատրաստում	*Կազմակերպել տարածքի ջրահեռացում:* (տեղի ունեցող կազմակերպման, ջրահեռացման, ինժեներական պաշտպանության միջոցառումները)
14. Բարեկարգում	*Ազատ տարածքը բարեկարգել և կանաչապատել* (ընդդիմադիր պլանավորման վերաբերյալ պահանջները, կանաչապատում, ճարտարապետական փոքր ձևեր, ցանկապատում, գրվագ և այլն)
15. Շինարարական նյութեր	*Երկաթբետոնե տարրեր, քարե շար, ապակի, մետաղական տարրեր:* (շինարարական նյութերի օգտագործման առաջարկությունները տանիքների, ճակատների լուծումների, արտաքին դռների, պատուհանների վերաբերյալ)
16. Պաշտպանական կառույցներ	------- (արտակարգ իրավիճակներում մարդկանց օրինականների պաշտպանության միջոցառումները)
17. Հակահրդեհային պահանջներ	*Ապահովել հակահրդեհային նորմատիվ պահանջները* (հակահրդեհային անվտանգության ապահովման միջոցառումները)
18. Հաշմանդամների և բնակչության սակավաշարժ խմբերի պաշտպանության միջոցառումներ	*ապահովել հաշմանդամների և բնակչության սակավաշարժ խմբերի տեղաշարժը*
19. Շրջակա միջավայրի պահպանում	*ապահովել շրջակա միջավայրի պահպանման համապատասխան միջոցառումները* (շրջակա միջավայրը վնասազերծ ազդեցությունից բացառելու միջոցառումները)
20. Շինարարության կազմակերպում	---------- (առաջարկություններ շինարարության հետ կապված անբարենպաստ ազդեցության բացառման, քաղաքային տնտեսության և տրանսպորտի անխոչընդոտ աշխատանքի ապահովման վերաբերյալ)
21. Առաջադրանքի գործողության ժամկետը և նախագծի մշակման փուլերը	*մեկ տարի ճարտարապետական մաս, կոնստրուկտիվ մաս* (Նշվում են առաջադրանքի գործողության ժամկետը և նախագծի մշակման փուլերը)

Ը Ր Ա Ց Ո Ւ Մ Ի Ց Ի Հ Ա Յ Մ Ա Ն Ն Ե Ր Ը

22. Նախագծային փաստաթղթերի փորձաքննությանը ներկայացվող պահանջներ	*համաձայն ՀՀ կառավարության 19.03.2015թ. «Հայաստանի Հանրապետությունում կառուցապատման նպատակով թույլտվությունների և այլ փաստաթղթերի տրամադրման կարգը հաստատելու և Հայաստանի Հանրապետության կառավարության մի շարք որոշումներ ուժը կորցրած ճանաչելու մասին» N 596-Ն որոշման* (Հայաստանի Հանրապետության օրենսդրությամբ սահմանված փորձաքննությունների տեսակը կամ նախագծերի նկարագրությունը: Եթե կատարվում համապատասխան իրավական ակտին)
23. Միջանկյալ համաձայնեցում	*Համաձայնեցում Արովյան համայնքի ղեկավարի հետ* (հիրավոր մարմնի կամ Հայաստանի Հանրապետության օրենսդրությամբ նախատեսված դեպքերում շահագրգիռ մարմինների հետ էներգիայի նախագծի նախնական համաձայնեցում, նշվում է նաև առաջադրանքի փոփոխման հնարավորությունը՝ ՀՀ կառավարության 19 մարտի 2015 թվականի N 596-Ն որոշման N 1 հավելվածի 87-րդ կետով նախատեսված դեպքում)
24. Հասարակական քննարկումներ	------- (Հայաստանի Հանրապետության օրենսդրությամբ սահմանված դեպքերում և կարգով)
25. Համաձայնեցումներ	• *Համաձայնեցում Արովյան համայնքի ղեկավարի հետ:* • *Մինչև նախագծային աշխատանքները սկսելը համաձայնություն ձեռք բերել տվյալ ինժեներական ենթակառուցվածքների սեփականատերերի (օգտագործողների) հետ* • *Համաձայնեցում հարևան հողամասի սեփականատեր(երի) (օգտագործող(ների)) հետ* (նշվում են տվյալ օբյեկտի համաձայնեցման՝ օրենքով սահմանված պահանջները՝ հուշարձանների ու բնության պահպանության և այլ լիազորված մարմինների հետ, ինչպես նաև՝ ՀՀ կառավարության 19 մարտի 2015 թվականի N 596-Ն որոշման N 1 հավելվածի 56-րդ կետով սահմանված դեպքերում՝ ինժեներական ենթակառուցվածքի սեփականատիրոջ (օգտագործողի) հետ)
26. Փոստային բաժանորդային պահարանների տեղադրում	----------
27. Այլ պայմաններ	• *Նախագծի կազմը և բովանդակությունը համապատասխանեցնել ՀՀ կառավարությանն առընթեր քաղաքաշինության պետական կոմիտեի նախագահի 11.09.2017թ. «Բնակելի, հասարակական, արտադրական շենքերի և շինությունների նախագծային փաստաթղթերի կազմը և բովանդակությունը սահմանող կանոնները և ՀՀ քաղաքաշինության նախարարի 29.11.2006թ. հ.273-Ն հրամանն ուժը կորցրած ճանաչելու մասին» հ.128-Ն հրամանով հաստատված դրույթներին:* • *Շինությունը նախագծել ՀՀ քաղաքաշինության նախարարի 14.10.2014թ ՀՀՇՆ 30-01-2014 «Քաղաքաշինություն. քաղաքային և գյուղական բնակավայրերի հատակագծում և կառուցապատում» շինարարական նորմերը հաստատելու և Հայաստանի Հանրապետության քաղաքաշինության նախարարի 2001 թվականի հոկտեմբերի 1-ի n 82 հրամանում փոփոխություն կատարելու մասին» N 263-Ն հրամանով հաստատված դրույթներին համապատասխան:* • *Նախագիծը ներկայացնել համաձայնեցման երկու օրինակից:*

ՀԱՅԱՍՏԱՆԻ ՀԱՆՐԱՊԵՏՈՒԹՅԱՆ
ԱՐՈՎՅԱՆ ՀԱՄԱՅՆՔԻ ՂԵԿԱՎԱՐ

Կ.Տ.

ԷԴՈՒԱՐԴ ԲԱԲԱՅԱՆ

ՀԱՅԱՍՏԱՆԻ ՀԱՆՐԱՊԵՏՈՒԹՅԱՆ
ԿՈՏԱՅՔԻ ՄԱՐԶԻ ԱԲՈՎՅԱՆ ՀԱՄԱՅՆՔԻ ՂԵԿԱՎԱՐ

Ո Ր Ո Շ Ո Ւ Մ

06 ապրիլի 2022 թվականի N 630

ԱՆՀԱՏ ՁԵՌՆԱՐԿԱՏԵՐ ՍԱՄՎԵԼ ՄԵԼԻՔՍԵԹՅԱՆԻՆ 2022 ԹՎԱԿԱՆԻ ԸՆԹԱՑՔՈՒՄ ՈԳԵԼԻՑ ԵՎ ԱԼԿՈՀՈԼԱՅԻՆ ԽՄԻՉՔՆԵՐԻ ԵՎ ԾԽԱԽՈՏԱՅԻՆ ԱՐՏԱԴՐԱՏԵՍԱԿՆԵՐԻ ԿԱՄ ԾԽԱԽՈՏԱՅԻՆ ԱՐՏԱԴՐԱՏԵՍԱԿՆԵՐԻ ՓՈԽԱՐԻՆԻՉՆԵՐԻ ԿԱՄ ԾԽԱԽՈՏԱՅԻՆ ԱՐՏԱԴՐԱՏԵՍԱԿՆԵՐԻ ՆՄԱՆԱԿՆԵՐԻ ՎԱՃԱՌՔԻ ԹՈՒՅԼՏՎՈՒԹՅՈՒՆ ՏԱԼՈՒ ՄԱՍԻՆ

Համաձայն «Տեղական ինքնակառավարման մասին» օրենքի 45-րդ հոդվածի 1-ին մասի 2-րդ կետի, Հայաստանի Հանրապետության կառավարության 2007 թվականի հուլիսի 19-ի N 843-Ն որոշման, հիմք ընդունելով անհատ ձեռնարկատեր Սամվել Մելիքսեթյանի հայտը (մուտք՝ 2022 թվականի ապրիլի 05-ի N Ք-1343).

1. Անհատ ձեռնարկատեր Սամվել Մելիքսեթյանին տալ 2022 թվականի ընթացքում Աբովյան քաղաքի 2-րդ միկրոշրջանի թիվ 18/3 հասցեում գտնվող 95.3 քառակուսի մետր մակերեսով սպասարկման օբյեկտում ոգելից և ալկոհոլային խմիչքների և ծխախոտային արտադրատեսակների կամ ծխախոտային արտադրատեսակների փոխարինիչների (բացառությամբ բժշկական նշանակության ծխախոտային արտադրատեսակների փոխարինիչների) կամ ծխախոտային արտադրատեսակների նմանակների վաճառքի թույլտվություն (Թույլտվություն N 123 կցվում է):

2. Անհատ ձեռնարկատեր Սամվել Մելիքսեթյանը պարտավոր է Աբովյանի համայնքապետարանի 900105201074 հաշվեհամարին վճարել տեղական տուրք՝ 108 000 (հարյուր ութ հազար) դրամ:

3. Սույն որոշումն ուժի մեջ է մտնում անհատ ձեռնարկատեր Սամվել Մելիքսեթյանին որոշման ընդունման մասին իրազեկելու օրվան հաջորդող օրվանից:

ՀԱՄԱՅՆՔԻ ՂԵԿԱՎԱՐ Է. ԲԱԲԱՅԱՆ

2022թ. ապրիլի 06
ք. Աբովյան

ՀԱՅԱՍՏԱՆԻ ՀԱՆՐԱՊԵՏՈՒԹՅՈՒՆ
ԿՈՏԱՅՔԻ ՄԱՐԶ
ԱԲՈՎՅԱՆԻ ՀԱՄԱՅՆՔԱՊԵՏԱՐԱՆ

ԹՈՒՅԼՏՎՈՒԹՅՈՒՆ N ՈԱԽԾ - 123

ՈԳԵԼԻՑ ԵՎ ԱԼԿՈՀՈԼԱՅԻՆ ԽՄԻՉՔՆԵՐԻ ԵՎ ԾԽԱԽՈՏԱՅԻՆ ԱՐՏԱԴՐԱՏԵՍԱԿՆԵՐԻ ԿԱՄ ԾԽԱԽՈՏԱՅԻՆ ԱՐՏԱԴՐԱՏԵՍԱԿՆԵՐԻ ՓՈԽԱՐԻՆԻՉՆԵՐԻ ԿԱՄ ԾԽԱԽՈՏԱՅԻՆ ԱՐՏԱԴՐԱՏԵՍԱԿՆԵՐԻ ՆՄԱՆԱԿՆԵՐԻ ՎԱՃԱՌՔԻ

Տրված՝ ***06 ապրիլի 2022թ.***

Վաճառքի կամ իրացման թույլատրված ապրանքի անվանումը՝
Ոգելից և ալկոհոլային խմիչքների և ծխախոտային արտադրատեսակների կամ ծխախոտային արտադրատեսակների փոխարինիչների (բացառությամբ բժշկական նշանակության ծխախոտային արտադրատեսակների փոխարինիչների) կամ ծխախոտային արտադրատեսակների նմանակների վաճառք:

Հայտատու իրավաբանական անձի լրիվ անվանումը, կազմակերպաիրավական ձևը և գտնվելու վայրը կամ անհատ ձեռնարկատիրոջ անունը, ազգանունը և գտնվելու վայրը, հարկ վճարողի հաշվառման համարը՝
Անհատ ձեռնարկատեր Սամվել Մելիքսեթյան, ՀՀ, Կոտայքի մարզ ք. Աբովյան 2-րդ միկրոշրջան 18 շ. 6 բն., ՀՎՀՀ՝ 43005651:

Գործունեության տեսակի իրականացման վայրը՝ ***ՀՀ, Կոտայքի մարզ ք. Աբովյան 2-րդ միկրոշրջան թիվ 18/3, սպասարկման օբյեկտ:***

Շինության տեսակը՝ ***հիմնական շինություն:***

Թույլտվության գործողության ժամկետը՝ ***01 հունվարի 2022թ.***-ից մինչև ***31 դեկտեմբերի 2022թ.***-ը:

ՀԱՄԱՅՆՔԻ ՂԵԿԱՎԱՐ ԷԴՈՒԱՐԴ ԲԱԲԱՅԱՆ

ՀԱՅԱՍՏԱՆԻ ՀԱՆՐԱՊԵՏՈՒԹՅԱՆ
ԿՈՏԱՅՔԻ ՄԱՐԶԻ ԱԲՈՎՅԱՆ ՀԱՄԱՅՆՔԻ ՂԵԿԱՎԱՐ

Ո Ր Ո Շ Ո Ւ Մ

06 ապրիլի 2022 թվականի N 629

«ՀԱԿՈԲ ՍԻՄՈՆՅԱՆ ՎԱՐԴԱՆԻ» ԱՆՀԱՏ ՁԵՌՆԱՐԿԱՏԻՐՈՋԸ 2022 ԹՎԱԿԱՆԻ ԵՐԿՐՈՐԴ ԵՌԱՄՍՅԱԿԻ ԸՆԹԱՑՔՈՒՄ ՈԳԵԼԻՑ ԵՎ ԱԼԿՈՀՈԼԱՅԻՆ ԽՄԻՉՔՆԵՐԻ ՎԱՃԱՌՔԻ ԹՈՒՅԼՏՎՈՒԹՅՈՒՆ ՏԱԼՈՒ ՄԱՍԻՆ

Համաձայն «Տեղական ինքնակառավարման մասին» օրենքի 45-րդ հոդվածի 1-ին մասի 2-րդ կետի, Հայաստանի Հանրապետության կառավարության 2007 թվականի հուլիսի 19-ի N 843-Ն որոշման, հիմք ընդունելով «Հակոբ Սիմոնյան Վարդանի» անհատ ձեռնարկատիրոջ հայտը (մուտք՝ 2022 թվականի ապրիլի 04-ի N Ք-1332).

1. «Հակոբ Սիմոնյան Վարդանի» անհատ ձեռնարկատիրոջը տալ 2022 թվականի երկրորդ եռամսյակի ընթացքում Աբովյան քաղաքի Էդ. Պետրոսյան փողոցի թիվ 1/25 հասցեում (98.25 քառակուսի մետր) ոգելից և ալկոհոլային խմիչքների վաճառքի թույլտվություն (Թույլտվություն N 121 կցվում է):

2. «Հակոբ Սիմոնյան Վարդանի» անհատ ձեռնարկատերը պարտավոր է Աբովյանի համայնքապետարանի 900105201074 հաշվեհամարին վճարել տեղական տուրք՝ 13 500 (տասներեք հազար հինգ հարյուր) դրամ:

3. Սույն որոշումն ուժի մեջ է մտնում «Հակոբ Սիմոնյան Վարդանի» անհատ ձեռնարկատիրոջը որոշման ընդունման մասին իրազեկելու օրվան հաջորդող օրվանից:

ՀԱՄԱՅՆՔԻ ՂԵԿԱՎԱՐ Է. ԲԱԲԱՅԱՆ

2022թ. ապրիլի 06
ք. Աբովյան

ՀԱՅԱՍՏԱՆԻ ՀԱՆՐԱՊԵՏՈՒԹՅՈՒՆ
ԿՈՏԱՅՔԻ ՄԱՐԶ
ԱԲՈՎՅԱՆԻ ՀԱՄԱՅՆՔԱՊԵՏԱՐԱՆ

ԹՈՒՅԼՏՎՈՒԹՅՈՒՆ N ՈԱԽԾ - 121

ՈԳԵԼԻՑ ԵՎ ԱԼԿՈՀՈԼԱՅԻՆ ԽՄԻՉՔՆԵՐԻ ՎԱՃԱՌՔԻ

Տրված՝ ***06 ապրիլի 2022թ.***

Վաճառքի կամ իրացման թույլատրված ապրանքի անվանումը՝
Ոգելից և ալկոհոլային խմիչքների վաճառք:

Հայտատու իրավաբանական անձի լրիվ անվանումը, կազմակերպաիրավական ձևը և գտնվելու վայրը կամ անհատ ձեռնարկատիրոջ անունը, ազգանունը և գտնվելու վայրը, հարկ վճարողի հաշվառման համարը՝
«Հակոբ Սիմոնյան Վարդանի» անհատ ձեռնարկատեր, ՀՀ, Կոտայքի մարզ ք. Աբովյան Սարալանջի փ. 32 շ. 13 բն., ՀՎՀՀ՝ 43202146:
Գործունեության տեսակի իրականացման վայրը՝ ***ՀՀ Կոտայքի մարզ ք. Աբովյան Էդ. Պետրոսյան փ. թիվ 1/25:***

Շինության տեսակը՝ ***հիմնական շինություն:***

Թույլտվության գործողության ժամկետը՝ ***01 ապրիլի 2022թ.***-ից մինչև ***01 հուլիսի 2022թ.***-ը:

ՀԱՄԱՅՆՔԻ ՂԵԿԱՎԱՐ ԷԴՈՒԱՐԴ ԲԱԲԱՅԱՆ

ՀԱՅԱՍՏԱՆԻ ՀԱՆՐԱՊԵՏՈՒԹՅԱՆ
ԿՈՏԱՅՔԻ ՄԱՐԶԻ ԱԲՈՎՅԱՆ ՀԱՄԱՅՆՔԻ ՂԵԿԱՎԱՐ

Ո Ր Ո Շ Ո Ւ Մ

06 ապրիլի 2022 թվականի N 628

«ՀԱԿՈԲ ՍԻՄՈՆՅԱՆ ՎԱՐԴԱՆԻ» ԱՆՀԱՏ ՁԵՌՆԱՐԿԱՏԻՐՈՋԸ 2022 ԹՎԱԿԱՆԻ ԵՐԿՐՈՐԴ ԵՌԱՄՍՅԱԿԻ ԸՆԹԱՑՔՈՒՄ ՍԱՀՄԱՆԱՓԱԿՄԱՆ ԵՆԹԱԿԱ ԾԱՌԱՅՈՒԹՅԱՆ ՕԲՅԵԿՏԻ ԳՈՐԾՈՒՆԵՈՒԹՅԱՆ ԹՈՒՅԼՏՎՈՒԹՅՈՒՆ ՏԱԼՈՒ ՄԱՍԻՆ

Համաձայն «Տեղական ինքնակառավարման մասին» օրենքի 45-րդ հոդվածի 1-ին մասի 11-րդ կետի, հիմք ընդունելով «Հակոբ Սիմոնյան Վարդանի» անհատ ձեռնարկատիրոջ հայտը (մուտք՝ 2022 թվականի ապրիլի 04-ի N Ք-1333).

1. «Հակոբ Սիմոնյան Վարդանի» անհատ ձեռնարկատիրոջը տալ 2022 թվականի երկրորդ եռամսյակի ընթացքում Աբովյան քաղաքի Էդ. Պետրոսյան փողոցի թիվ 1/25 հասցեում կարաոկեի, դիսկոտեկի, բաղնիքի, սաունայի և շոգեբաղնիքի գործունեության թույլտվություն (Թույլտվություն N 05 կցվում է):

2. «Հակոբ Սիմոնյան Վարդանի» անհատ ձեռնարկատերը պարտավոր է Աբովյանի համայնքապետարանի 900105002977 հաշվեհամարին վճարել տեղական տուրք՝ 5 000 (հինգ հազար) դրամ:

3. Սույն որոշումն ուժի մեջ է մտնում «Հակոբ Սիմոնյան Վարդանի» անհատ ձեռնարկատիրոջը որոշման ընդունման մասին իրազեկելու օրվան հաջորդող օրվանից:

ՀԱՄԱՅՆՔԻ ՂԵԿԱՎԱՐ Է. ԲԱԲԱՅԱՆ

2022թ. ապրիլի 06
ք. Աբովյան

ՀԱՅԱՍՏԱՆԻ ՀԱՆՐԱՊԵՏՈՒԹՅՈՒՆ
ԿՈՏԱՅՔԻ ՄԱՐԶ
ԱԲՈՎՅԱՆԻ ՀԱՄԱՅՆՔԱՊԵՏԱՐԱՆ

ԹՈՒՅԼՏՎՈՒԹՅՈՒՆ ԹԻՎ 05
ՀԱՄԱՅՆՔԻ ՎԱՐՉԱԿԱՆ ՏԱՐԱԾՔՈՒՄ ՍԱՀՄԱՆԱՓԱԿՄԱՆ ԵՆԹԱԿԱ ԾԱՌԱՅՈՒԹՅԱՆ ՕԲՅԵԿՏԻ ԳՈՐԾՈՒՆԵՈՒԹՅԱՆ

Տրված՝ ***06 ապրիլի 2022թ.***

Թույլատրված գործունեության անվանումը՝
Կարաոկեի, դիսկոտեկի, բաղնիքի, սաունայի և շոգեբաղնիքի գործունեության թույլտվություն:

Հայտատու իրավաբանական անձի լրիվ անվանումը, կազմակերպաիրավական ձևը և գտնվելու վայրը կամ անհատ ձեռնարկատիրոջ անունը, ազգանունը և գտնվելու վայրը, հարկ վճարողի հաշվառման համարը՝
«Հակոբ Սիմոնյան Վարդանի» անհատ ձեռնարկատեր, ՀՀ Կոտայքի մարզ ք. Աբովյան Նարալանջի փ. 32 շ., 13 բն. ՀՎՀՀ՝ 43202146:

Գործունեության տեսակի իրականացման վայրը՝ ***ՀՀ Կոտայքի մարզ ք. Աբովյան Էդ. Պետրոսյան փ. 1/25:***

Շինության տեսակը՝ *հիմնական շինություն:*

Թույլտվության գործողության ժամկետը՝ ***01 ապրիլի 2022թ.-ից մինչև 01 հուլիսի 2022թ.-ը:***

ՀԱՄԱՅՆՔԻ ՂԵԿԱՎԱՐ ՀԱՄԱՅՆՔԻ ՄԱՐԶ ԷԴՈՒԱՐԴ ԲԱԲԱՅԱՆ

ՀԱՅԱՍՏԱՆԻ ՀԱՆՐԱՊԵՏՈՒԹՅԱՆ
ԿՈՏԱՅՔԻ ՄԱՐԶԻ ԱԲՈՎՅԱՆ ՀԱՄԱՅՆՔԻ ՂԵԿԱՎԱՐ

Ո Ր Ո Շ Ո Ւ Մ

06 ապրիլի 2022 թվականի N 627

«ՀԱԿՈԲ ՍԻՄՈՆՅԱՆ ՎԱՐԴԱՆԻ» ԱՆՀԱՏ ՁԵՌՆԱՐԿԱՏԻՐՈՋԸ 2022 ԹՎԱԿԱՆԻ ԵՐԿՐՈՐԴ ԵՌԱՄՍՅԱԿԻ ԸՆԹԱՑՔՈՒՄ ՀԱՆՐԱՅԻՆ ՍՆՆԴԻ ԿԱԶՄԱԿԵՐՊՄԱՆ ԵՎ ԻՐԱՑՄԱՆ ԹՈՒՅԼՏՎՈՒԹՅՈՒՆ ՏԱԼՈՒ ՄԱՍԻՆ

Համաձայն «Տեղական ինքնակառավարման մասին» օրենքի 45-րդ հոդվածի 1-ին մասի 4-րդ կետի, հիմք ընդունելով «Հակոբ Սիմոնյան Վարդանի» անհատ ձեռնարկատիրոջ հայտը (մուտք՝ 2022 թվականի ապրիլի 04-ի N Ք-1330).

1. «Հակոբ Սիմոնյան Վարդանի» անհատ ձեռնարկատիրոջը տալ 2022 թվականի երկրորդ եռամսյակի ընթացքում Աբովյան քաղաքի Էդ. Պետրոսյան փողոցի թիվ 1/25 հասցեում (98.25 քառակուսի մետր) հանրային սննդի կազմակերպման և իրացման թույլտվություն (Թույլտվություն N 38 կցվում է):

2. «Հակոբ Սիմոնյան Վարդանի» անհատ ձեռնարկատերը պարտավոր է Աբովյանի համայնքապետարանի 900105201868 հաշվեհամարին վճարել տեղական տուրք՝ 11 000 (տասնմեկ հազար) դրամ:

3. Սույն որոշումն ուժի մեջ է մտնում «Հակոբ Սիմոնյան Վարդանի» անհատ ձեռնարկատիրոջը որոշման ընդունման մասին իրազեկելու օրվան հաջորդող օրվանից:

ՀԱՄԱՅՆՔԻ ՂԵԿԱՎԱՐ Է. ԲԱԲԱՅԱՆ

2022թ. ապրիլի 06
ք. Աբովյան

ՀԱՅԱՍՏԱՆԻ ՀԱՆՐԱՊԵՏՈՒԹՅՈՒՆ
ԿՈՏԱՅՔԻ ՄԱՐԶ
ԱԲՈՎՅԱՆԻ ՀԱՄԱՅՆՔԱՊԵՏԱՐԱՆ

ԹՈՒՅԼՏՎՈՒԹՅՈՒՆ ԹԻՎ ՀԱԿ-Ի - 38

ՀԱՄԱՅՆՔԻ ՎԱՐՉԱԿԱՆ ՏԱՐԱԾՔՈՒՄ ՀԱՆՐԱՅԻՆ ՍՆՆԴԻ ԿԱԶՄԱԿԵՐՊՄԱՆ ԵՎ ԻՐԱՑՄԱՆ

Տրված՝ ***06 ապրիլի 2022թ.***

Թույլատրված գործունեության անվանումը՝
Հանրային սննդի կազմակերպում և իրացում:

Հայտատու անհատ ձեռնարկատիրոջ անունը, ազգանունը և գտնվելու վայրը կամ իրավաբանական անձի լրիվ անվանումը, կազմակերպական-իրավական ձևը և գտնվելու վայրը, հարկ վճարողի հաշվառման համարը՝
«Հակոբ Սիմոնյան Վարդանի» անհատ ձեռնարկատեր, ՀՀ, Կոտայքի մարզ ք. Աբովյան Սարալանջի փ. 32 շ. 13 բն., ՀՎՀՀ՝ 43202146:

Գործունեության տեսակի իրականացման վայրը՝ ***ՀՀ, Կոտայքի մարզ ք.Աբովյան Էդ. Պետրոսյան փ. թիվ 1/25:***

Շինության տեսակը՝ ***հիմնական շինություն:***

Թույլտվության գործողության ժամկետը՝***01 ապրիլի 2022թ.***-ից մինչև ***01 հուլիսի 2022թ.***-ը:

ՀԱՄԱՅՆՔԻ ՂԵԿԱՎԱՐ ԷԴՈՒԱՐԴ ԲԱԲԱՅԱՆ

ՀԱՅԱՍՏԱՆԻ ՀԱՆՐԱՊԵՏՈՒԹՅԱՆ
ԿՈՏԱՅՔԻ ՄԱՐԶԻ ԱԲՈՎՅԱՆ ՀԱՄԱՅՆՔԻ ՂԵԿԱՎԱՐ

Ո Ր Ո Շ Ո Ւ Մ

06 ապրիլի 2022 թվականի N 626

«ՀԱԿՈԲ ՍԻՄՈՆՅԱՆ ՎԱՐԴԱՆԻ» ԱՆՀԱՏ ՁԵՌՆԱՐԿԱՏԻՐՈՋԸ 2022 ԹՎԱԿԱՆԻ ԵՐԿՐՈՐԴ ԵՌԱՄՍՅԱԿԻ ԸՆԹԱՑՔՈՒՄ ԺԱՄԸ 24:00-ԻՑ ՀԵՏՈ ԱՇԽԱՏԵԼՈՒ ԹՈՒՅԼՏՎՈՒԹՅՈՒՆ ՏԱԼՈՒ ՄԱՍԻՆ

Համաձայն «Տեղական ինքնակառավարման մասին» օրենքի 45-րդ հոդվածի 1-ին մասի 5-րդ կետի, Հայաստանի Հանրապետության կառավարության 2007 թվականի հուլիսի 19-ի N 962-Ն որոշման, հիմք ընդունելով «Հակոբ Սիմոնյան Վարդանի» անհատ ձեռնարկատիրոջ հայտը (մուտք՝ 2022 թվականի ապրիլի 04-ի N Ք-1331).

1. «Հակոբ Սիմոնյան Վարդանի» անհատ ձեռնարկատիրոջը տալ 2022 թվականի երկրորդ եռամսյակի ընթացքում Աբովյան քաղաքի Էդ. Պետրոսյան փողոցի թիվ 1/25 հասցեում ժամը 24:00-ից հետո աշխատելու թույլտվություն (Թույլտվություն N 26 կցվում է):
2. «Հակոբ Սիմոնյան Վարդանի» անհատ ձեռնարկատերը պարտավոր է Աբովյանի համայնքապետարանի 900105201587 հաշվեհամարին վճարել տեղական տուրք՝ 25 000 (քսանհինգ հազար) դրամ:
3. Սույն որոշումն ուժի մեջ է մտնում «Հակոբ Սիմոնյան Վարդանի» անհատ ձեռնարկատիրոջը որոշման ընդունման մասին իրազեկելու օրվան հաջորդող օրվանից:

ՀԱՄԱՅՆՔԻ ՂԵԿԱՎԱՐ Է. ԲԱԲԱՅԱՆ

2022թ. ապրիլի 06
ք. Աբովյան

ՀԱՅԱՍՏԱՆԻ ՀԱՆՐԱՊԵՏՈՒԹՅՈՒՆ
ԿՈՏԱՅՔԻ ՄԱՐԶ
ԱԲՈՎՅԱՆԻ ՀԱՄԱՅՆՔԱՊԵՏԱՐԱՆ

ԹՈՒՅԼՏՎՈՒԹՅՈՒՆ

ՀԱՄԱՅՆՔԻ ՎԱՐՉԱԿԱՆ ՏԱՐԱԾՔՈՒՄ ԱՌԵՎՏՐԻ, ՀԱՆՐԱՅԻՆ ՍՆՆԴԻ, ԶՎԱՐԹԱՆՔԻ, ՇԱՀՈՒՄՈՎ ԽԱՂԵՐԻ ԵՎ ՎԻԾԱԿԱԽԱՂԵՐԻ ԿԱԶՄԱԿԵՐՊՄԱՆ ՕԲՅԵԿՏՆԵՐԻՆ, ԽԱՂԱՏՆԵՐԻՆ ԵՎ ԲԱՂՆԻՔՆԵՐԻՆ (ՍԱՈՒՆԱՆԵՐԻՆ), ԺԱՄԸ 24:00-ԻՑ ՀԵՏՈ ԱՇԽԱՏԵԼՈՒ

N ժ24:00-Թ- 26

Տրված՝ ***06 ապրիլի 2022թ.***

Թույլատրված գործունեության անվանումը՝
Զվարթանքի օբյեկտ:

Հայտատու անհատ ձեռնարկատիրոջ անունը, ազգանունը և գտնվելու վայրը կամ իրավաբանական անձի լրիվ անվանումը, կազմակերպական-իրավական ձևը և գտնվելու վայրը, հարկ վճարողի հաշվառման համարը՝
«Հակոբ Սիմոնյան Վարդանի» անհատ ձեռնարկատեր, ՀՀ, Կոտայքի մարզ ք. Աբովյան Սարալանջի փ. 32 շ. 13 բն., ՀՎՀՀ՝ 43202146:

Գործունեության տեսակի իրականացման վայրը՝ ***ՀՀ, Կոտայքի մարզ ք.Աբովյան էդ. Պետրոսյան փ. թիվ 1/25:***

Շինության տեսակը՝ ***հիմնական շինություն:***

Թույլտվության գործողության ժամկետը՝***01 ապրիլի 2022թ.***-ից մինչև ***01 հուլիսի 2022թ.***-ը:

ՀԱՄԱՅՆՔԻ ՂԵԿԱՎԱՐ ԷԴՈՒԱՐԴ ԲԱԲԱՅԱՆ

ՀԱՅԱՍՏԱՆԻ ՀԱՆՐԱՊԵՏՈՒԹՅԱՆ
ԿՈՏԱՅՔԻ ՄԱՐԶԻ ԱԲՈՎՅԱՆ ՀԱՄԱՅՆՔԻ ՂԵԿԱՎԱՐ

Ո Ր Ո Շ Ո Ւ Մ

06 ապրիլի 2022 թվականի N 625

«ՎՈՎԻԿ ԽՈՋԱՅԱՆ ՄԱՐՏԻՐՈՍԻ» ԱՆՀԱՏ ՁԵՌՆԱՐԿԱՏԻՐՈՋԸ 2022 ԹՎԱԿԱՆԻ ԱՌԱՋԻՆ ԿԻՍԱՄՅԱԿԻ ԸՆԹԱՑՔՈՒՄ ՈԳԵԼԻՑ ԵՎ ԱԼԿՈՀՈԼԱՅԻՆ ԽՄԻՉՔՆԵՐԻ ԵՎ ԾԽԱԽՈՏԱՅԻՆ ԱՐՏԱԴՐԱՏԵՍԱԿՆԵՐԻ ԿԱՄ ԾԽԱԽՈՏԱՅԻՆ ԱՐՏԱԴՐԱՏԵՍԱԿՆԵՐԻ ՓՈԽԱՐԻՆԻՉՆԵՐԻ ԿԱՄ ԾԽԱԽՈՏԱՅԻՆ ԱՐՏԱԴՐԱՏԵՍԱԿՆԵՐԻ ՆՄԱՆԱԿՆԵՐԻ ՎԱՃԱՌՔԻ ԹՈՒՅԼՏՎՈՒԹՅՈՒՆ ՏԱԼՈՒ ՄԱՍԻՆ

Համաձայն «Տեղական ինքնակառավարման մասին» օրենքի 45-րդ հոդվածի 1-ին մասի 2-րդ կետի, Հայաստանի Հանրապետության կառավարության 2007 թվականի հուլիսի 19-ի N 843-Ն որոշման, հիմք ընդունելով «Վովիկ Խոջայան Մարտիրոսի» անհատ ձեռնարկատիրոջ հայտը (մուտք՝ 2022 թվականի ապրիլի 04-ի N Ք-1334).

1. «Վովիկ Խոջայան Մարտիրոսի» անհատ ձեռնարկատիրոջը տալ 2022 թվականի առաջին կիսամյակի ընթացքում Աբովյան քաղաքի Սարալանջի փողոցի թիվ 28/1 հասցեում գտնվող 77.3 քառակուսի մետր մակերեսով սպասարկման օբյեկտում ոգելից և ալկոհոլային խմիչքների և ծխախոտային արտադրատեսակների կամ ծխախոտային արտադրատեսակների փոխարինիչների (բացառությամբ բժշկական նշանակության ծխախոտային արտադրատեսակների փոխարինիչների) կամ ծխախոտային արտադրատեսակների նմանակների վաճառքի թույլտվություն (Թույլտվություն N 122 կցվում է):

2. «Վովիկ Խոջայան Մարտիրոսի» անհատ ձեռնարկատերը պարտավոր է Աբովյանի համայնքապետարանի 900105201074 հաշվեհամարին վճարել տեղական տուրք՝ 54 000 (հիսունչորս հազար) դրամ:

3. Սույն որոշումն ուժի մեջ է մտնում «Վովիկ Խոջայան Մարտիրոսի» անհատ ձեռնարկատիրոջը որոշման ընդունման մասին իրազեկելու օրվան հաջորդող օրվանից:

ՀԱՄԱՅՆՔԻ ՂԵԿԱՎԱՐ Է. ԲԱԲԱՅԱՆ

2022թ. ապրիլի 06
ք. Աբովյան

ՀԱՅԱՍՏԱՆԻ ՀԱՆՐԱՊԵՏՈՒԹՅՈՒՆ
ԿՈՏԱՅՔԻ ՄԱՐԶ
ԱԲՈՎՅԱՆԻ ՀԱՄԱՅՆՔԱՊԵՏԱՐԱՆ

ԹՈՒՅԼՏՎՈՒԹՅՈՒՆ N ՈԱԽԾ - 122

ՈԳԵԼԻՑ ԵՎ ԱԼԿՈՀՈԼԱՅԻՆ ԽՄԻՉՔՆԵՐԻ ԵՎ ԾԽԱԽՈՏԱՅԻՆ ԱՐՏԱԴՐԱՏԵՍԱԿՆԵՐԻ ԿԱՄ ԾԽԱԽՈՏԱՅԻՆ ԱՐՏԱԴՐԱՏԵՍԱԿՆԵՐԻ ՓՈԽԱՐԻՆԻՉՆԵՐԻ ԿԱՄ ԾԽԱԽՈՏԱՅԻՆ ԱՐՏԱԴՐԱՏԵՍԱԿՆԵՐԻ ՆՄԱՆԱԿՆԵՐԻ ՎԱՃԱՌՔԻ

Տրված՝ ***06 ապրիլի 2022թ.***

Վաճառքի կամ իրացման թույլատրված ապրանքի անվանումը՝
Ոգելից և ալկոհոլային խմիչքների և ծխախոտային արտադրատեսակների կամ ծխախոտային արտադրատեսակների փոխարինիչների (բացառությամբ բժշկական նշանակության ծխախոտային արտադրատեսակների փոխարինիչների) կամ ծխախոտային արտադրատեսակների նմանակների վաճառք:

Հայտատու իրավաբանական անձի լրիվ անվանումը, կազմակերպաիրավական ձևը և գտնվելու վայրը կամ անհատ ձեռնարկատիրոջ անունը, ազգանունը և գտնվելու վայրը, հարկ վճարողի հաշվառման համարը՝
«Վովիկ Խոջայան Մարտիրոսի» անհատ ձեռնարկատեր, ՀՀ Կոտայքի մարզ, ք. Աբովյան Սարալանջի փ. 30շ. 21 բն., ՀՎՀՀ՝ 43179552:

Գործունեության տեսակի իրականացման վայրը՝ ***ՀՀ Կոտայքի մարզ ք. Աբովյան Սարալանջի փողոցի թիվ 28/1, սպասարկման օբյեկտ:***

Շինության տեսակը՝ ***հիմնական շինություն:***

Թույլտվության գործողության ժամկետը՝ ***01 հունվարի 2022թ.***-ից մինչև ***01 հուլիսի 2022թ.***-ը:

ՀԱՄԱՅՆՔԻ ՂԵԿԱՎԱՐ ԷԴՈՒԱՐԴ ԲԱԲԱՅԱՆ

ՀԱՅԱՍՏԱՆԻ ՀԱՆՐԱՊԵՏՈՒԹՅԱՆ
ԿՈՏԱՅՔԻ ՄԱՐԶԻ ԱԲՈՎՅԱՆ ՀԱՄԱՅՆՔԻ ՂԵԿԱՎԱՐ

Ո Ր Ո Շ Ո Ւ Մ

05 ապրիլի 2022 թվականի N 624

ՀՈՂԱՏԱՐԱԾՔԻ ՎԱՐՁԱԿԱԼՈՒԹՅԱՆ ՊԱՅՄԱՆԱԳՐՈՒՄ ՓՈՓՈԽՈՒԹՅՈՒՆՆԵՐ ԿԱՏԱՐԵԼՈՒՆ ՀԱՄԱՁԱՅՆՈՒԹՅՈՒՆ ՏԱԼՈՒ ՄԱՍԻՆ

Համաձայն Քաղաքացիական օրենսգրքի 466-րդ հոդվածի 1-ին մասի, 619-րդ հոդվածի, «Տեղական ինքնակառավարման մասին» օրենքի 35-րդ հոդվածի 1-ին մասի 24-րդ կետի, հիմք ընդունելով 2013 թվականի սեպտեմբերի 6-ի N 06092013-07-0040 անշարժ գույքի նկատմամբ իրավունքների պետական գրանցման վկայականը և 2005 թվականի ապրիլի 7-ին կնքված պայմանագրի 5.2-րդ, 8.2-րդ կետերը, հաշվի առնելով Մարինե Դավթյանի դիմումը (մուտք՝ 2022 թվականի մարտի 25-ի N Ք-1048).

1. Համաձայնություն տալ 2005 թվականի ապրիլի 7-ին կնքված հողատարածքի վարձակալության պայմանագրում (գրանցված է ՀՀ Կոտայք նոտարական տարածքի նոտարի սեղանամատյանում N 1597) «Լյուդվիկ Դավթյան» բառերը փոխել «Մարինե Դավթյան» բառերով, պայմանագրի ժամկետ սահմանել մինչև 2030 թվականի դեկտեմբերի 31-ը, տարեկան վարձավճար՝ 13 600 (տասներեք հազար վեց հարյուր) դրամ:

2. Սահմանել, որ սույն որոշումից ծագող գույքային իրավունքների նոտարական ձևակերպման և պետական գրանցման հետ կապված վճարների ու տուրքերի վճարումը կատարվում է Մարինե Դավթյանի կողմից:

3. Սույն որոշումն ուժի մեջ է մտնում Մարինե Դավթյանին որոշման ընդունման մասին իրազեկելու օրվան հաջորդող օրվանից:

ՀԱՄԱՅՆՔԻ ՂԵԿԱՎԱՐ Է. ԲԱԲԱՅԱՆ

2022թ. ապրիլի 05
ք. Աբովյան

ՀԱՅԱՍՏԱՆԻ ՀԱՆՐԱՊԵՏՈՒԹՅԱՆ
ԿՈՏԱՅՔԻ ՄԱՐԶԻ ԱԲՈՎՅԱՆ ՀԱՄԱՅՆՔԻ ՂԵԿԱՎԱՐ

Ո Ր Ո Շ Ո Ւ Մ

05 ապրիլի 2022 թվականի N 623

ՍԱՐԳԻՍ ԽԱՉԱՏՐՅԱՆԻՆ ՊԱՏԿԱՆՈՂ ՀՈՂԱՄԱՍԻ ԳՈՐԾԱՌՆԱԿԱՆ ՆՇԱՆԱԿՈՒԹՅՈՒՆԸ ՓՈՓՈԽԵԼՈՒ ԹՈՒՅԼՏՎՈՒԹՅՈՒՆ ՏԱԼՈՒ ՄԱՍԻՆ

Համաձայն «Տեղական ինքնակառավարման մասին» օրենքի 35-րդ հոդվածի 1-ին մասի 24-րդ կետի, Հայաստանի Հանրապետության կառավարության 2007 թվականի օգոստոսի 9-ի N 1036-Ն որոշման և 2011 թվականի դեկտեմբերի 29-ի N 1920-Ն որոշմամբ հաստատված կարգի 24-րդ կետի 3-րդ ենթակետի, 2015 թվականի մարտի 19-ի N 596-Ն որոշմամբ հաստատված կարգի 46-րդ կետի և հաշվի առնելով Սարգիս Խաչատրյանի դիմումը (մուտք՝ 2021 թվականի դեկտեմբերի 28-ի N Ք-3817).

1. Թույլատրել փոփոխելու Սարգիս Խաչատրյանին սեփականության իրավունքով պատկանող (հիմք՝ 2021 թվականի հունիսի 25-ի N 25062021-07-0126 վկայական) Աբովյան քաղաքի 3-րդ միկրոշրջանի թիվ 3/272 հասցեում գտնվող 19 քառակուսի մետր մակերեսով բնակավայրերի նպատակային նշանակության բնակելի կառուցապատման հողամասի գործառնական նշանակությունը որպես հասարակական կառուցապատման հողամաս:

2. Սարգիս Խաչատրյանը պարտավոր է Աբովյանի համայնքապետարանի 900105201652 հաշվեհամարին մուծել 6 900 (վեց հազար ինը հարյուր) դրամ՝ որպես հողամասի գործառնական նշանակության փոփոխության ծառայության վճար:

3. Սույն որոշումն ուժի մեջ է մտնում Սարգիս Խաչատրյանին որոշման ընդունման մասին իրազեկելու օրվան հաջորդող օրվանից:

ՀԱՄԱՅՆՔԻ ՂԵԿԱՎԱՐ Է. ԲԱԲԱՅԱՆ

2022թ. ապրիլի 05
ք. Աբովյան

ՀԱՅԱՍՏԱՆԻ ՀԱՆՐԱՊԵՏՈՒԹՅԱՆ
ԿՈՏԱՅՔԻ ՄԱՐԶԻ ԱԲՈՎՅԱՆ ՀԱՄԱՅՆՔԻ ՂԵԿԱՎԱՐ

Ո Ր Ո Շ Ո Ւ Մ

05 ապրիլի 2022 թվականի N 622

ՊՏՂՆԻ ՀԱՄԱՅՆՔԻ ՂԵԿԱՎԱՐԻ 2021 ԹՎԱԿԱՆԻ ԴԵԿՏԵՄԲԵՐԻ 17-Ի N 236 ՈՐՈՇՄԱՆ ՄԵՋ ԼՐԱՑՈՒՄՆԵՐ ԿԱՏԱՐԵԼՈՒ ՄԱՍԻՆ

Համաձայն «Նորմատիվ իրավական ակտերի մասին» օրենքի 33-րդ և 34-րդ հոդվածների, հաշվի առնելով 2022 թվականի մարտի 4-ին տրված N 04032022-07-0118 պետական գրանցման վկայականը և Գուրգեն Աղաջանյանի դիմումը (մուտք՝ 2022 թվականի մարտի 15-ի N Ք-896),

1. Պտղնի համայնքի ղեկավարի 2021 թվականի դեկտեմբերի 17-ի «Գուրգեն Աղաջանյանին շինարարության թույլտվություն տալու մասին» N 236 որոշման մեջ կատարել հետևյալ լրացումները.

1) որոշման վերնագրում և 1-ին կետում «Գուրգեն Աղաջանյանին» բառերից հետո լրացնել «, Տիգրանուհի Աղաջանյանին և Գայանե Գրիգորյանին» բառերով.

2) որոշմամբ տրված N 66 շինարարության թույլտվության նախաբանում «Գուրգեն Աղաջանյանին» բառերից հետո լրացնել «, Տիգրանուհի Աղաջանյանին և Գայանե Գրիգորյանին» բառերով:

2. Սույն որոշումն ուժի մեջ է մտնում որոշման ընդունման մասին իրազեկելու օրվան հաջորդող օրվանից:

ՀԱՄԱՅՆՔԻ ՂԵԿԱՎԱՐ **Է. ԲԱԲԱՅԱՆ**

2022թ. ապրիլի 05
ք. Աբովյան

ՀԱՅԱՍՏԱՆԻ ՀԱՆՐԱՊԵՏՈՒԹՅԱՆ
ԿՈՏԱՅՔԻ ՄԱՐԶԻ ԱԲՈՎՅԱՆ ՀԱՄԱՅՆՔԻ ՂԵԿԱՎԱՐ

Ո Ր Ո Շ Ո Ւ Մ

05 ապրիլի 2022 թվականի N 621

ԱՆԻ ՄԵԼԻՔՅԱՆԻՆ ՍԵՓԱԿԱՆՈՒԹՅԱՆ ԻՐԱՎՈՒՆՔՈՎ ՊԱՏԿԱՆՈՂ ՀՈՂԱՄԱՍԵՐԻ ԳՈՐԾԱՌՆԱԿԱՆ ՆՇԱՆԱԿՈՒԹՅՈՒՆՆԵՐԸ ՓՈՓՈԽԵԼՈՒ ԵՎ ԱՆՇԱՐԺ ԳՈՒՅՔԵՐԻՆ ՄԻԱՍՆԱԿԱՆ ՀԱՍՑԵ ՏՐԱՄԱԴՐԵԼՈՒ ՄԱՍԻՆ

Համաձայն «Տեղական ինքնակառավարման մասին» օրենքի 35-րդ հոդվածի 1-ին մասի 22-րդ և 24-րդ կետերի, Հայաստանի Հանրապետության կառավարության 2005 թվականի դեկտեմբերի 29-ի N 2387-Ն որոշմամբ հաստատված կարգի 29-րդ, 50-րդ, 51-րդ և 55-րդ կետերի, 2007 թվականի օգոստոսի 9-ի N 1036-Ն որոշման և 2011 թվականի դեկտեմբերի 29-ի N 1920-Ն որոշմամբ հաստատված կարգի 24-րդ կետի 3-րդ ենթակետի, հաշվի առնելով Անի Մելիքյանի դիմումը (մուտք՝ 2022 թվականի մարտի 14-ի N Ք-833).

1. Թույլատրել փոփոխելու Անի Մելիքյանին սեփականության իրավունքով պատկանող (հիմք՝ 2021 թվականի հոկտեմբերի 04-ի N 04102021-07-0114 և 2022 թվականի մարտի 03-ի N 03032022-07-0071 վկայականներ) Աբովյան համայնքի Աբովյան քաղաքի Բարեկամության փողոցի թիվ 4/1 և թիվ 4/2 հասցեներում գտնվող՝ համապատասխանաբար 650.0 և 356.3 քառակուսի մետր մակերեսներով բնակավայրերի նպատակային նշանակության հասարակական կառուցապատման հողամասերի գործառնական նշանակությունները որպես բնակելի կառուցապատման հողամասեր:

2. Սույն որոշման 1-ին կետում նշված անշարժ գույքերին՝ «ԳԻՍ-ԱՐՏ» սահմանափակ պատասխանատվությամբ ընկերության կողմից 2022 թվականի մարտի 16-ին կազմված միավորման սխեմայի (կցվում է) համաձայն՝ տրամադրել միասնական հասցե՝ համայնք Աբովյան, քաղաք Աբովյան, Բարեկամության փողոց, 4/1:

3. Անի Մելիքյանը պարտավոր է Աբովյանի համայնքապետարանի 900105201652 հաշվեհամարին մուծել 70 000 (յոթանասուն հազար) դրամ, 40 630 (քառասուն հազար վեց հարյուր երեսուն) դրամ՝ հողամասերի գործառնական նշանակությունների փոփոխության ծառայության վճարներ և 5 000 (հինգ հազար) դրամ՝ հասցեի տրամադրման ծառայության վճար:

4. Սույն որոշումն ուժի մեջ է մտնում Անի Մելիքյանին որոշման ընդունման մասին իրազեկելու օրվան հաջորդող օրվանից:

ՀԱՄԱՅՆՔԻ ՂԵԿԱՎԱՐ Է. ԲԱԲԱՅԱՆ

2022թ. ապրիլի 05
ք. Աբովյան

Սեփականատեր	ՀՈՂԱՄԱՍԻ ՄԻԱՎՈՐՄԱՆ ՍԽԵՄԱ
Անի Գևորգի Սելիբյան	Կոտայքի մարզ Աբովյան համայնք, ք. Աբովյան Բարեկամության փողոց թիվ 4/2
	մարզ,համայնք հասցե
	Սեփականության վկայականներ N 03032022-07-0071, 04102021-07-0114
	հողահատվածների հիմքը

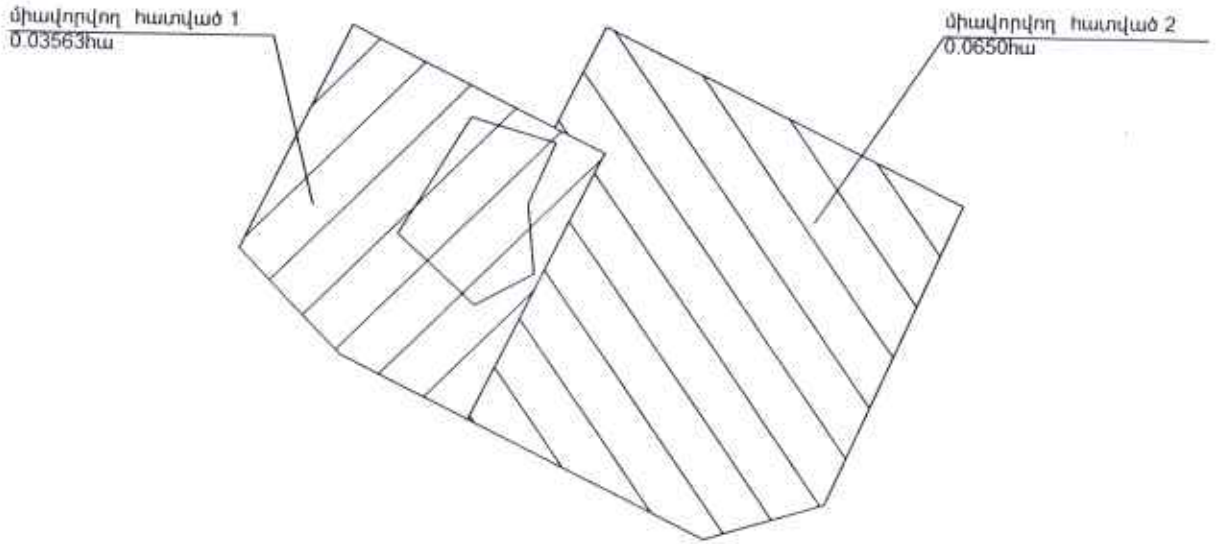

Մակերես հա	
Ծածկագիր	
Նպատակային նշանակություն	
Գործառական նշանակություն	

Լրացուցիչ նշումներ.

Մասշտաբ 1:100

Որակավորում ունեցող անձ	Կարեն Վարդանյան
Որակավորման վկայականի համարը	0339
Ստորագրություն	
Իրավաբանական անձի անվանումը	«ՓԻՆ-ԱՐՏ» ՍՊԸ
ՀՎՀՀ	03532649
Ստորագրություն	
ամիս ամսաթիվ չափագրության	11.03.2022
հատակագծի կազմման	16.03.2022

Կ.Տ

Սեփականատեր	ՀՈՂԱՄԱՍԻ ՀԱՏԱԿԱԳԻԾ	Էջ 1
Անի Գևորգի Մելիքյան	Կոտայքի մարզ Աբովյան համայնք, ք. Աբովյան Բարեկամության փողոց թիվ	Հաստատում եմ ..... 2022թ.
	մարզ,համայնք,հասցե	Համայնքի ղեկավար Կ.Տ.
	Սեփականության վկայականներ N 03032022-07-0071, 04102021-07-0114	
	հողատարածքների հիմք	անուն,ազգանուն,հայրանուն

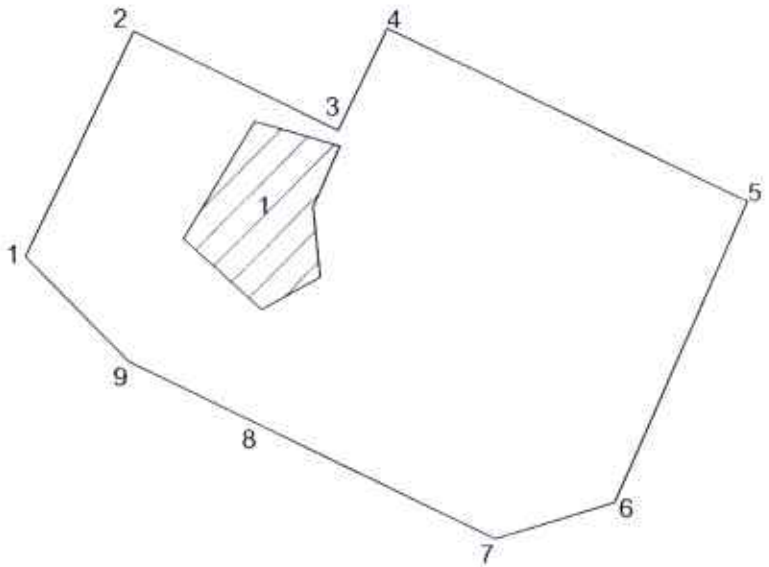

Մակերես հա	0.10063
Ծածկագիր	07-002-0075-
Նպատակային նշանակություն	բնակավայրերի
Գործառնական նշանակություն	հաս. կառ.

Լրացուցիչ նշումներ.

Թիվ 1 գոյություն ունեցող ինք. շինություն

Հոլովածի կետերի անվանումը	Հողամասի կոորդինատներ Y	X	Գծային չափերը (մ)
1	8467595.7623	4459756.5291	
2	8467603.0554	4459771.4057	16.57
3	8467616.5241	4459764.8028	15.00
4	8467619.8197	4459771.5252	7.49
5	8467643.6535	4459760.0430	26.46
6	8467634.8076	4459740.0184	21.89
7	8467626.8080	4459737.6246	8.35
8	8467611.0891	4459745.3306	17.51
9	8467602.5642	4459749.5098	9.49
1	8467595.7623	4459756.5291	9.77

Մասշտաբ 1:100

Որակավորում ունեցող անձ	Լևոն Վարդանյան	
Որակավորման վկայական համարը	0339	
Ստորագրություն		
Իրավաբանական անձի անվանումը	ԳՐԻ-ԿԵՍ ԱՐՏ	
ՀԿՀՀ	01532649	
Ստորագրություն		
ամիս ամսաթիվ չափագրության	11. 03 2022	Կ.Տ
հատակագծի կազմման	16.03 2022	

ՀԱՅԱՍՏԱՆԻ ՀԱՆՐԱՊԵՏՈՒԹՅԱՆ
ԿՈՏԱՅՔԻ ՄԱՐԶԻ ԱԲՈՎՅԱՆ ՀԱՄԱՅՆՔԻ ՂԵԿԱՎԱՐ

Ո Ր Ո Շ Ո Ւ Մ

05 ապրիլի 2022 թվականի N 620

ԱՌԻՆՋ ՀԱՄԱՅՆՔԻ ՂԵԿԱՎԱՐԻ 2020 ԹՎԱԿԱՆԻ ՄԱՅԻՍԻ 19-Ի N 404-Ա ՈՐՈՇՄԱՆ ՄԵՋ ԼՐԱՑՈՒՄՆԵՐ ԿԱՏԱՐԵԼՈՒ ՄԱՍԻՆ

Համաձայն «Նորմատիվ իրավական ակտերի մասին» օրենքի 33-րդ և 34-րդ հոդվածների, Հայաստանի Հանրապետության կառավարության 2015 թվականի մարտի 19-ի N 596-Ն որոշման, հաշվի առնելով Կորյուն Օնանյանի դիմումը (մուտք՝ 2022 թվականի մարտի 17-ի N Ք-914).

1. Առինջ համայնքի ղեկավարի 2020 թվականի մայիսի 19-ի «Կորյուն Սարգսի Օնանյանին շինարարության թույլտվություն տալու մասին» N 404-Ա որոշմամբ տրված N 55 շինարարության թույլտվության 4-րդ կետում կատարել հետևյալ լրացումները՝ «նախագծային աշխատանքների կապալառուի անվանումը» տողը լրացնել ««ՄԻԴԻՍ ԱՐՔԻԹԵՔԹՍ» ՍՊԸ» բառերով, իսկ «իրավասու մարմնի անվանումը» տողը՝ «ՀԱՄԱՅՆՔԻ ՂԵԿԱՎԱՐԻ ԿՈՂՄԻՑ» բառերով:

2. Սույն որոշումն ուժի մեջ է մտնում Կորյուն Օնանյանին որոշման ընդունման մասին իրազեկելու օրվան հաջորդող օրվանից:

ՀԱՄԱՅՆՔԻ ՂԵԿԱՎԱՐ Է. ԲԱԲԱՅԱՆ

2022թ. ապրիլի 05
ք. Աբովյան

ՀԱՅԱՍՏԱՆԻ ՀԱՆՐԱՊԵՏՈՒԹՅԱՆ
ԿՈՏԱՅՔԻ ՄԱՐԶԻ ԱԲՈՎՅԱՆ ՀԱՄԱՅՆՔԻ ՂԵԿԱՎԱՐ

Ո Ր Ո Շ Ո Ւ Մ

05 ապրիլի 2022 թվականի N 619

ԱԲՈՎՅԱՆ ՀԱՄԱՅՆՔԻ ԳԵՂԱՇԵՆ ԳՅՈՒՂԻ 3-ՐԴ ՓՈՂՈՑԻ ԹԻՎ 26 ՀԱՍՑԵՈՒՄ ԳՏՆՎՈՂ ՀՈՂԱՄԱՍՈՒՄ ԻՆՔՆԱԿԱՄ ԿԱՌՈՒՑՎԱԾ ԲՆԱԿԵԼԻ ՏՈՒՆԸ, ՄԱՌԱՆԸ ԵՎ ՊԱՐԻՍՊՆ ՕՐԻՆԱԿԱՆԱՑՆԵԼՈՒ ՄԱՍԻՆ

Համաձայն «Տեղական ինքնակառավարման մասին» օրենքի 35-րդ հոդվածի 1-ին մասի 24-րդ կետի, Հայաստանի Հանրապետության կառավարության 2006 թվականի մայիսի 18-ի N 912-Ն որոշմամբ հաստատված կարգի 8-րդ, 9-րդ, 10-րդ, 11-րդ և 22.1-րդ կետերի, հաշվի առնելով այն հանգամանքը, որ բնակելի տունը, մառանը և պարիսպը (կառուցված 1961-1965 թվականներին) կառուցված չեն ինժեներատրանսպորտային օբյեկտների օտարման կամ անվտանգության գոտիներում, քաղաքաշինական նորմերի և կանոնների էական խախտումներով, դրանց պահպանումը չի խախտում այլ անձանց իրավունքները և օրենքով պահպանվող շահերը, վտանգ չի սպառնում քաղաքացիների կյանքին ու առողջությանը, չի առաջացնում հարկադիր սերվիտուտ պահանջելու իրավունք և հիմք ընդունելով Նորայր Խաչատրյանի դիմումը (մուտք՝ 2022 թվականի մարտի 18-ի N Ք-972),

1. Նորայր Ալբերտի Խաչատրյանին պատկանող (հիմք՝ 2022 թվականի փետրվարի 18-ի՝ ըստ կտակի ժառանգության իրավունքի վկայագիր՝ գրանցված Կոտայքի մարզի նոտարական տարածքի նոտարի գրանցամատյանում N 1465) Աբովյան համայնքի Գեղաշեն գյուղի 3-րդ փողոցի թիվ 26 հասցեում գտնվող 800.0 քառակուսի մետր մակերեսով հողամասում ինքնակամ կառուցված 378.65 քառակուսի մետր արտաքին մակերեսով բնակելի կառուցապատման բնակելի տունը, 31.38 քառակուսի մետր արտաքին մակերեսով մառանը և 5.15 քառակուսի մետր մակերեսով պարիսպը համարել օրինական (Կադաստրի կոմիտեում հաշվառման ծածկագիր՝ 2022Z7UJI3):

2. Սույն որոշումն ուժի մեջ է մտնում Նորայր Խաչատրյանին որոշման ընդունման մասին իրազեկելու օրվան հաջորդող օրվանից:

ՀԱՄԱՅՆՔԻ ՂԵԿԱՎԱՐ Է. ԲԱԲԱՅԱՆ

2022թ. ապրիլի 05
ք. Աբովյան

Սեփականատեր	ՀՈՂԱՄԱՍԻ ՀԱՏԱԿԱԳԻԾ	Էջ 1
Նորայր Ալբերտի Խաչատրյան	Կոտայքի մարզ Աբովյան համայնք, գ. Գեղաշեն 3-րդ փողոց թիվ 26 Մարզ, համայնք, հասցե	Հաստատվում են 05.04.2022թ. Համայնքի ղեկավար Կ.Տ.
	18.02.2022թ. ըստ կտակի ժառ. իրավունքի վկայագիր ա/մ 1465-ժ/գ 87 Հողահատկացման հիմք	Անշարժ գույքում իրավունքների

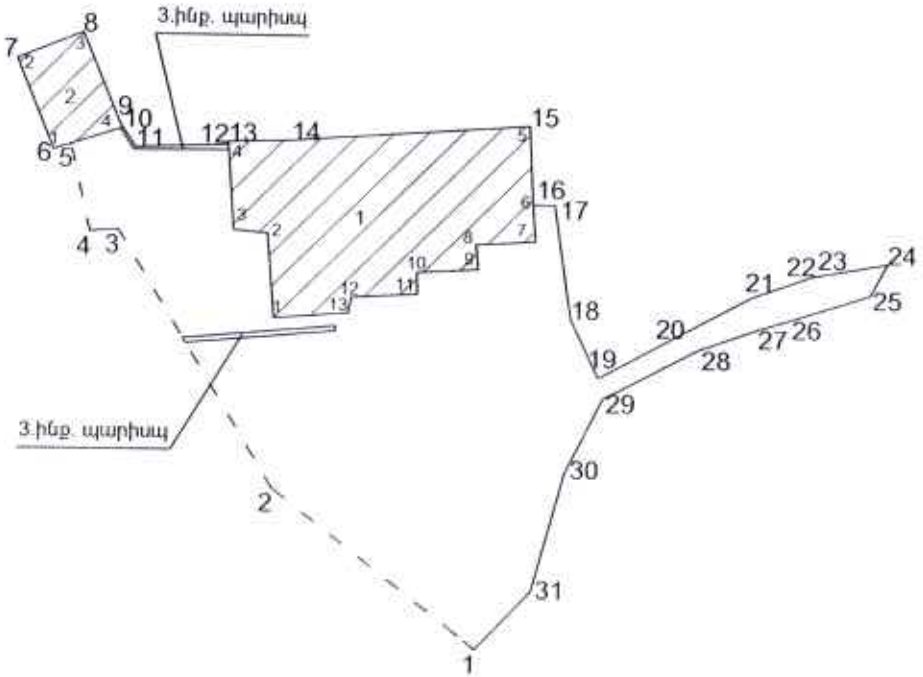

Մակերես հա	0.0800
Ծածկագիր	07-023-0081-0007
Նպատակային նշանակություն	բնակավայրերի
Գործառնական նշանակություն	բն. կառ.

Լրացուցիչ նշումներ.

ՀՈՂԱՄԱՍԻ

Մասշտաբ 1:500

Որակավորում ունեցող անձ	Մաքսիմ Ղուկասյան
Որակավորման վկայականի համարը	046
Ստորագրություն	
Իրավաբանական անձի անվանումը	«ԳԻԼԱՐՏ» ՍՊԸ
ՀՎՀՀ	03532649
Ստորագրություն	
ամիս ամսաթիվ չափագրության	09.03.2022թ.
ամիս ամսաթիվ հատակագծի կազմման	17.03.2022թ.

Կ.Տ

Հիրատարի ծայրակետերի համարներ	Հողամասի Կոորդինատներ		Գծային չափերը (մ)
	Y	X	
1	8476552.5167	4454415.1795	
2	8476538.8425	4454425.7119	17.26
3	8476528.4965	4454442.7930	19.97
4	8476526.6042	4454442.6500	1.90
5	8476525.2902	4454448.3997	5.90
6	8476524.1273	4454448.0308	1.22
7	8476521.6714	4454454.0398	6.49
8	8476526.0235	4454455.7692	4.68
9	8476528.6617	4454449.4692	6.83
10	8476528.7246	4454449.4953	0.07
11	8476529.5490	4454448.2429	1.50
12	8476535.6866	4454448.4775	6.14
13	8476535.6726	4454448.6588	0.18
14	8476539.8624	4454448.8228	4.19
15	8476555.6320	4454449.9513	15.81
16	8476555.9250	4454444.7803	5.18
17	8476557.3672	4454444.7348	1.44
18	8476558.5111	4454437.2054	7.62
19	8476560.3953	4454433.3062	4.33
20	8476564.6504	4454435.6301	4.85
21	8476570.4888	4454438.8188	6.65
22	8476574.1263	4454440.1405	3.87
23	8476574.4921	4454440.2735	0.39
24	8476579.4708	4454441.1882	5.06
25	8476578.3229	4454439.0651	2.41
26	8476572.8996	4454437.2919	5.71
27	8476570.9031	4454436.6560	2.10
28	8476567.0529	4454435.2768	4.09
29	8476560.7494	4454431.9242	7.14
30	8476558.2510	4454426.9113	5.60
31	8476556.1759	4454419.0679	8.11
1	8476552.5167	4454415.1795	5.34

1. ինք. բնակելի տուն			
Հիրատարի ծայրակետերի համարներ	Կոորդինատներ		Գծային չափերը (մ)
	Y	X	
1	8476538.8383	4454437.0480	
2	8476538.3540	4454442.6567	5.63
3	8476536.1215	4454442.8535	2.24
4	8476535.6726	4454448.6588	5.82
5	8476539.8624	4454448.8228	4.19
6	8476555.6320	4454449.9513	15.81
7	8476555.9250	4454444.7803	5.18
8	8476556.1080	4454442.3367	2.45
9	8476552.1987	4454442.0924	3.92
10	8476552.3653	4454440.4360	1.66
11	8476548.3185	4454440.1715	4.06
12	8476548.3492	4454438.7420	1.43
13	8476543.9742	4454438.4793	4.38
14	8476543.7812	4454437.4210	1.08
1	8476538.8383	4454437.0480	4.96

2. ինք. մառան			
Հիրատարի ծայրակետերի համարներ	Կոորդինատներ		Գծային չափերը (մ)
	Y	X	
1	8476524.1273	4454448.0308	
2	8476521.6714	4454454.0398	6.49
3	8476526.0235	4454455.7692	4.68
4	8476528.6617	4454449.4692	6.83
1	8476524.1273	4454448.0308	4.76

Որակավորում ունեցող անձ		Մանկեն Դավթյան
Որակավորման վկայականի համարը		046
Ստորագրություն		
Իրավաբանական անձի անվանումը		«ԳԻՍ-ԱՐՏ» ՍՊԸ
ՀՎՀՀ		03532649
Ստորագրություն		
ամիս ամսաթիվ	չափագրության	09.03.2024
	հատակագծի կազմման	17.03.2024

Կ.Տ

ՇԻՆՈՒԹՅՈՒՆՆԵՐԻ ՀԱՏԱԿԱԳԻԾ

Կոտայքի մարզ Աբովյան համայնք, գ. Գեղաշեն 3-րդ փողոց թիվ 26

մարզ,համայնք,հասցե

Սեփականատեր	Նորայր Ալբերտի Խաչատրյան

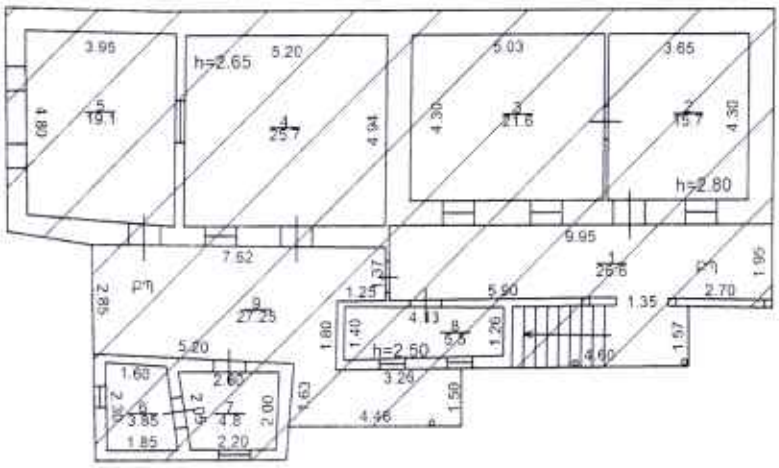

1.Հարկ
h=2.50,2.65,2.80
D=0.20-0.65
d=0.10-0.65

2.Հարկ
h=2.55
D=0.25

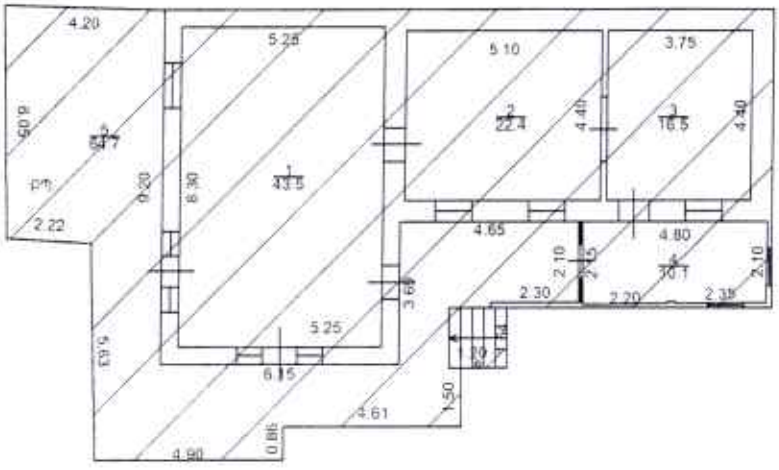

1.Հարկ
h=2.90
D=0.10-0.45
d=0.10-0.55

Լրացուցիչ նշումներ.

Մասշտաբ 1:200		
Որակավորում ունեցող անձ		Մարիա Մանասյան
Որակավորման վկայականի համարը		046
Ստորագրություն		
Իրավաբանական անձի անվանումը		«ԳԻՍ-ԱՐՏ» ՍՊԸ
ՀԿՀՀ		03532649
Ստորագրություն		
ամիս ամսաթիվ	չափագրության	09.03.2022
	հատակագծի կազմման	17.03.2022

Հանրային ծառայությունների կոմիտե
Հասարակություն սահմանափակ պատասխանատվությամբ
Общество с ограниченной ответственностью
Limited Liability Company
КОТАЙК
Հասարակություն սահմանափակ պատասխանատվությամբ
Общество с ограниченной ответственностью
Limited Liability Company
«ԳԻՍ-ԱՐՏ»
03532649
№ 02

Շինությունների բնութագիր Աբովյան համայնք գ. Գեղաշեն 3-րդ փող. թիվ 26

<<	Նպատակային նշանակությունը	Գործառնական նշանակությունը	Հարկայնություն	Հարկերի քանակը	Մակերես (մ²)		Ընդհանուր (մ)	Ծավալ (մ³)	Կառուցման տարեթիվ	Տանիքի նյութը				Ավարտվածության աստիճանը				Պատերի շինանյութի տեսակը	Միջհարկային ծածկի նյութը		Արտաքին հարդարումն ըստ կողմերի				
					Օրինական	Ինքնակամ				թիթեղ	շիֆեր	կնդկնդր	մետաղական թերթ	տակավար	մինչև 50%	50-80%	80% և ավելի		փայտ	ջրամեկուսիչ	հարավ	արևելք	արևմուտք	հյուսիս	ընդհանուր ցցված
1	2	3	4	5	6	7	8	9	10	11	12	13	14	15	16	17	18	19	20	21	22	23	24	25	26
1	բնակելի	բն տուն	1	2		37,30	2,80	104,44	1961								v	տուֆ		v			1		1
1	բնակելի	բն տունN4,5	1	2		44,80	2,65	118,72	1961								v	տուֆ		v			1		2
1	բնակելի	բն տունN6,7,8	1	2		14,15	2,50	35,38	1961								v	բետ		v			3		1
1	բնակելի	բպ				53,85			1961																
1	բնակելի	բն տուն	2	2		92,50	2,90	268,25	1961	v							v	տուֆ		v			2		2
1	բնակելի	բպ				64,70			1961																
2	բնակելի	մառան	1	1		25,90	2,55	66,05	1965		v						v	բետ		v			2		2
3	բնակելի	պարիսպ				5,15	1,00	5,15	1965									բետ							

Շինությունների ընդհանուր մակերեսը (քմ)	Այդ թվում	
	Օրինական կառուցված (քմ)	Ինքնակամ կառուցված (քմ)
27	28	29
338,35	0,00	338,35

Կատարող _____ (ստորագրություն) Ս. Ղուկասյան (ստորագրություն) 17.03. 2022թ. (ամիս,ամսաթիվ)

Որակավորման վկայականի 0 46 (համարը) 15.12.2011թ. (տրման ամիս,ամսաթիվ)

Իրավաբանական անձի 03Ա 081920 (պետական գրանցման համար) <<ԳԻՍ-ԱՐՏ>>ՍՊԸ (անվանում) _____ (ստորագրություն)

ՀԱՅԱՍՏԱՆԻ ՀԱՆՐԱՊԵՏՈՒԹՅԱՆ
ԿՈՏԱՅՔԻ ՄԱՐԶԻ ԱԲՈՎՅԱՆ ՀԱՄԱՅՆՔԻ ՂԵԿԱՎԱՐ

Ո Ր Ո Շ Ո Ւ Մ

05 ապրիլի 2022 թվականի N 618

ԱՌԻՆՋ ՀԱՄԱՅՆՔԻ ՂԵԿԱՎԱՐԻ 2021 ԹՎԱԿԱՆԻ ՄԱՅԻՍԻ 18-Ի N 646-Ա ՈՐՈՇՄԱՆ ՄԵՋ ՓՈՓՈԽՈՒԹՅՈՒՆ ԿԱՏԱՐԵԼՈՒ ՄԱՍԻՆ

Համաձայն «Նորմատիվ իրավական ակտերի մասին» օրենքի 33-րդ և 34-րդ հոդվածների, հաշվի առնելով Հայկ Մանուչարյանի դիմումը (մուտք՝ 2022 թվականի մարտի 23-ի N Ք-1033),

1. Առինջ համայնքի ղեկավարի 2021 թվականի մայիսի 18-ի «Հայկ Սամվելի Մանուչարյանին, Լուսինե Հայքի Դատալեյանցին շինարարության թույլտվություն տալու մասին» N 646-Ա որոշմամբ տրված N 138 շինարարության թույլտվության 2-րդ կետում կատարել հետևյալ փոփոխությունը՝ «ՀՀ քաղաքաշինության մասին օրենքի կետ 23, կառավարության 2015 թ. 596-Ն որոշման 123 կետի համաձայն՝» բառերը փոխարինել «24 ամսվա ընթացքում» բառերով:

2. Սույն որոշումն ուժի մեջ է մտնում որոշման ընդունման մասին իրազեկելու օրվան հաջորդող օրվանից:

ՀԱՄԱՅՆՔԻ ՂԵԿԱՎԱՐ Է. ԲԱԲԱՅԱՆ

2022թ. ապրիլի 05
ք. Աբովյան

ՀԱՅԱՍՏԱՆԻ ՀԱՆՐԱՊԵՏՈՒԹՅԱՆ
ԿՈՏԱՅՔԻ ՄԱՐԶԻ ԱԲՈՎՅԱՆ ՀԱՄԱՅՆՔԻ ՂԵԿԱՎԱՐ

Ո Ր Ո Շ Ո Ւ Մ

05 ապրիլի 2022 թվականի N 617

ԲԱԼԱՀՈՎԻՏ ՀԱՄԱՅՆՔԻ ՂԵԿԱՎԱՐԻ 2021 ԹՎԱԿԱՆԻ ՓԵՏՐՎԱՐԻ 05-Ի N 50-Ա ՈՐՈՇՄԱՆ ՄԵՋ ՓՈՓՈԽՈՒԹՅՈՒՆՆԵՐ ԿԱՏԱՐԵԼՈՒ ՄԱՍԻՆ

Համաձայն «Նորմատիվ իրավական ակտերի մասին» օրենքի 33-րդ և 34-րդ հոդվածների, հաշվի առնելով Սամվել Հովհաննիսյանի դիմումը (մուտք՝ 2022 թվականի մարտի 17-ի N Ք-938).

1. Բալահովիտ համայնքի ղեկավարի 2021 թվականի փետրվարի 05-ի «Ինքնակամ կառուցված շինությունների օրինականացման մասին» N 50-Ա որոշման մեջ կատարել հետևյալ փոփոխությունները՝ «նկուղ» բառը փոխարինել «կիսանկուղ» բառով՝ իր բոլոր հոլովաձևերով:

2. Սույն որոշումն ուժի մեջ է մտնում Սամվել Հովհաննիսյանին որոշման ընդունման մասին իրազեկելու օրվան հաջորդող օրվանից:

ՀԱՄԱՅՆՔԻ ՂԵԿԱՎԱՐ Է. ԲԱԲԱՅԱՆ

2022թ. ապրիլի 05
ք. Աբովյան

ՀԱՅԱՍՏԱՆԻ ՀԱՆՐԱՊԵՏՈՒԹՅԱՆ
ԿՈՏԱՅՔԻ ՄԱՐԶԻ ԱԲՈՎՅԱՆ ՀԱՄԱՅՆՔԻ ՂԵԿԱՎԱՐ

Ո Ր Ո Շ Ո Ւ Մ

05 ապրիլի 2022 թվականի N 616

ԱԲՈՎՅԱՆ ՀԱՄԱՅՆՔԻ ՂԵԿԱՎԱՐԻ 2022 ԹՎԱԿԱՆԻ ՄԱՐՏԻ 04-Ի N 320 ՈՐՈՇՄԱՆ ՄԵՋ ՓՈՓՈԽՈՒԹՅՈՒՆ ԿԱՏԱՐԵԼՈՒ ՄԱՍԻՆ

Համաձայն «Նորմատիվ իրավական ակտերի մասին» օրենքի 33-րդ և 34-րդ հոդվածների, հաշվի առնելով Աբովյանի համայնքապետարանի աշխատակազմի քաղաքաշինության բաժնի պետի զեկուցագիրը (մուտք՝ 2022 թվականի մարտի 17-ի N Ք-947).

1. Աբովյան համայնքի ղեկավարի 2022 թվականի մարտի 04-ի «Տիգրան Ուրիխանյանին և Նաիրա Հայրապետյանին շինարարության թույլտվություն տալու մասին» N 320 որոշմամբ տրված N 15 շինարարության թույլտվության նախաբանում կատարել հետևյալ փոփոխությունը՝ «Նարինե» բառը փոխարինել «Նաիրա» բառով:

2. Սույն որոշումն ուժի մեջ է մտնում որոշման ընդունման մասին իրազեկելու օրվան հաջորդող օրվանից:

ՀԱՄԱՅՆՔԻ ՂԵԿԱՎԱՐ **Է. ԲԱԲԱՅԱՆ**

2022թ. ապրիլի 05
ք. Աբովյան

ՀԱՅԱՍՏԱՆԻ ՀԱՆՐԱՊԵՏՈՒԹՅԱՆ
ԿՈՏԱՅՔԻ ՄԱՐԶԻ ԱԲՈՎՅԱՆ ՀԱՄԱՅՆՔԻ ՂԵԿԱՎԱՐ

Ո Ր Ո Շ Ո Ւ Մ

05 ապրիլի 2022 թվականի N 615

ԱՐՍԵՆ ԳԱՆՋԱԼՅԱՆԻՆ ՊԱՏԿԱՆՈՂ ԱՆՇԱՐԺ ԳՈՒՅՔԻՆ ՀԱՍՑԵ ՏՐԱՄԱԴՐԵԼՈՒ ՄԱՍԻՆ

Համաձայն «Տեղական ինքնակառավարման մասին» օրենքի 35-րդ հոդվածի 1-ին մասի 22-րդ և 24-րդ կետերի, Հայաստանի Հանրապետության կառավարության 2005 թվականի դեկտեմբերի 29-ի N 2387-Ն որոշմամբ հաստատված կարգի 29-րդ, 45-րդ, 50-րդ, 51-րդ և 55-րդ կետերի, հաշվի առնելով Արսեն Գանջալյանի դիմումը (մուտք՝ 2022 թվականի մարտի 10-ի N Ք-777).

1. Արսեն Գանջալյանին պատկանող (հիմք՝ 1992 թվականի հունիսի 30-ի N 29-14 վկայագիր) Աբովյան քաղաքի Գառնի փողոցի 10-րդ շենքում գտնվող անշարժ գույքին տրամադրել հասցե՝ համայնք Աբովյան, քաղաք Աբովյան, Գառնու փողոց, 10 շենք, 10/1 խանութ:

2. Արսեն Գանջալյանը պարտավոր է Աբովյանի համայնքապետարանի 900105201652 հաշվեհամարին մուծել 5 000 (հինգ հազար) դրամ՝ հասցեի տրամադրման ծառայության վճար:

3. Սույն որոշումն ուժի մեջ է մտնում Արսեն Գանջալյանին որոշման ընդունման մասին իրազեկելու օրվան հաջորդող օրվանից:

ՀԱՄԱՅՆՔԻ ՂԵԿԱՎԱՐ **Է. ԲԱԲԱՅԱՆ**

2022թ. ապրիլի 05
ք. Աբովյան

ՀԱՅԱՍՏԱՆԻ ՀԱՆՐԱՊԵՏՈՒԹՅԱՆ
ԿՈՏԱՅՔԻ ՄԱՐԶԻ ԱԲՈՎՅԱՆ ՀԱՄԱՅՆՔԻ ՂԵԿԱՎԱՐ

Ո Ր Ո Շ Ո Ւ Մ

05 ապրիլի 2022 թվականի N 614

ԱՌԻՆՋ ՀԱՄԱՅՆՔԻ ՂԵԿԱՎԱՐԻ 2021 ԹՎԱԿԱՆԻ ԴԵԿՏԵՄԲԵՐԻ 17-Ի N 1660-Ա ՈՐՈՇՄԱՆ ՄԵՋ ՓՈՓՈԽՈՒԹՅՈՒՆ ԿԱՏԱՐԵԼՈՒ ՄԱՍԻՆ

Համաձայն «Նորմատիվ իրավական ակտերի մասին» օրենքի 33-րդ և 34-րդ հոդվածների, հաշվի առնելով Վահագն Թևոսյանի դիմումը (մուտք՝ 2022 թվականի մարտի 11-ի N Ք-813).

1. Առինջ համայնքի ղեկավարի 2021 թվականի դեկտեմբերի 17-ի «Վահագն Գոռի Թևոսյանին, Լուսինե Նորիկի Բարսեղյանին շինարարության թույլտվություն տալու մասին» N 1660-Ա որոշմամբ տրված N 365 շինարարության թույլտվության 2-րդ կետում կատարել հետևյալ փոփոխությունը՝ «ՀՀ քաղաքաշինության մասին օրենքի կետ 23, կառավարության 2015 թ. 596-Ն որոշման 123 կետի համաձայն՝» բառերը փոխարինել «24 ամսվա ընթացքում» բառերով:

2. Սույն որոշումն ուժի մեջ է մտնում որոշման ընդունման մասին իրազեկելու օրվան հաջորդող օրվանից:

ՀԱՄԱՅՆՔԻ ՂԵԿԱՎԱՐ Է. ԲԱԲԱՅԱՆ

2022թ. ապրիլի 05
ք. Աբովյան

ՀԱՅԱՍՏԱՆԻ ՀԱՆՐԱՊԵՏՈՒԹՅԱՆ
ԿՈՏԱՅՔԻ ՄԱՐԶԻ ԱԲՈՎՅԱՆ ՀԱՄԱՅՆՔԻ ՂԵԿԱՎԱՐ

Ո Ր Ո Շ Ո Ւ Մ

05 ապրիլի 2022 թվականի N 613

ՍԻՐԱՆՈՒՇ ՀԱՐՈՒԹՅՈՒՆՅԱՆԻՆ ՇԻՆԱՐԱՐՈՒԹՅԱՆ ԹՈՒՅԼՏՎՈՒԹՅՈՒՆ ՏԱԼՈՒ ՄԱՍԻՆ

Համաձայն «Տեղական ինքնակառավարման մասին» օրենքի 42-րդ հոդվածի 1-ին մասի 6-րդ կետի, Հայաստանի Հանրապետության կառավարության 2015 թվականի մարտի 19-ի N 596-Ն որոշման, հաշվի առնելով Սիրանուշ Հարությունյանի դիմումը (մուտք՝ 2022 թվականի մարտի 18-ի N Ք-969).

1. Սիրանուշ Հարությունյանին տալ բնակելի տան և պարսպի կառուցման շինարարության թույլտվություն (շինարարության թույլտվությունը կցվում է):
2. Սիրանուշ Հարությունյանը պարտավոր է Աբովյանի համայնքապետարանի 900105201454 հաշվեհամարին մուծել 45 000 (քառասունհինգ հազար) դրամ տեղական տուրք՝ շինարարության թույլտվության համար:
3. Կառուցապատողը շինարարական աշխատանքները սկսելուց առնվազն երեք օր առաջ պարտավոր է Աբովյան համայնքի ղեկավարին ներկայացնել N 2-5 ձևի տեղեկանք:
4. Սույն որոշումն ուժի մեջ է մտնում Սիրանուշ Հարությունյանին որոշման ընդունման մասին իրազեկելու օրվան հաջորդող օրվանից:

ՀԱՄԱՅՆՔԻ ՂԵԿԱՎԱՐ Է. ԲԱԲԱՅԱՆ

2022թ. ապրիլի 05
ք. Աբովյան

ՀԱՅԱՍՏԱՆԻ ՀԱՆՐԱՊԵՏՈՒԹՅՈՒՆ

ԿՈՏԱՅՔԻ ՄԱՐԶ, ԱԲՈՎՅԱՆ ՀԱՄԱՅՆՔ

ՇԻՆԱՐԱՐՈՒԹՅԱՆ ԹՈՒՅԼՏՎՈՒԹՅՈՒՆ

N 32 «05» ապրիլի 2022 թ.

Տրված է կառուցապատող ***ՍԻՐԱՆՈՒՇ ՀԱՐՈՒԹՅՈՒՆՅԱՆ*** -ին

(Իրավաբանական անձի անվանումը, պետական գրանցման վկայականի համարը,

ՀՀ, Կոտայքի մարզ, ք. Աբովյան, Հանրապետության փ., շ 4[և] բն. 18, ՀՀ, Կոտայքի մարզ, համայնք Աբովյան, ք. Աբովյան, 6-րդ միկրոշրջան, 1-ին թաղամաս, թիվ 21 հողամաս

ֆիզիկական անձի անունը, ազգանունը, հասցեն, հողամասի գտնվելու վայրը)

բնակելի տան և պարիսպ (միջին ռիսկայնության, II-րդ կատեգորիա) կառուցման

(Օբյեկտի անվանումը, ռիսկայնության աստիճանը (կատեգորիան), հակիրճ բնութագիրը, հիմնական ցուցանիշները)

շինարարական աշխատանքների կատարման, այդ թվում՝ (նոր կառուցման, վերակառուցման, վերականգնման, ուժեղացման և այլն) կառուցապատվող հողամասի գլխավոր հատակագծի վրա նշված ոչ հիմնական կառույցների _____ տեղադրման համար:

(Նշվում են ոչ հիմնական կառույցների անվանումները)

1. Օբյեկտի նախագծային փաստաթղթերը՝

1) մշակվել են ***«ՍԵԳԱՍՏ» ՍՊԸ*** կողմից.

(Նախագծային փաստաթղթերի փուլը, նախագծային աշխատանքների կապալառուի անվանումը, լիցենզիայի համարը)

2) ստացել է (են) « » ***20*** ***թ. N*** _____ փորձագիտական դրական եզրակացությունը (եզրակացությունները) _____

(Նշել փորձաքննության տեսակը)

_____ կողմից

(Նշել փորձաքննության մարմնի (մարմինների) անվանումը, լիցենզիայի համարը)

կամ

նախագիծը թողարկող պատասխանատու կապալառուի երաշխավորագիրը՝ ***N 01, 16.03.2022թ.***

(Նշել նախագիծը թողարկող պատասխանատու կապալառուի երաշխավորության պայմանագրի համարը)

3) սահմանված կարգով համաձայնեցվել են իրավասու մարմնի, օրենքով սահմանված այլ շահագրգիռ մարմինների ***ԱԲՈՎՅԱՆ ՀԱՄԱՅՆՔԻ ՂԵԿԱՎԱՐԻ*** հետ:

(Նշել մարմինների անվանումները և համաձայնեցման ժամկետները)

2. Շինարարական աշխատանքներն իրականացնել ***24 ամսվա*** ընթացքում՝

(Նշել շինարարության նորմատիվային տևողությունը)

Ներառյալ ավարտական ակտի տրամադրման համար ավարտված շինարարական օբյեկտն ընդունող հանձնաժողովի աշխատանքի համար նախատեսվող ժամկետը:

2.1. Ապահովել օբյեկտի շահագործման թույլտվության ստացումը՝

[] ավարտական ակտի տրամադրումից _____ ամսվա ընթացքում

[] ավարտական ակտի տրամադրման օրը:

Ներառյալ ավարտված շինարարական օբյեկտն ընդունող հանձնաժողովի աշխատանքի համար նախատեսվող ժամկետը:

3. Շինարարության վարման մատյանը բաղկացած է ***14*** էջից, կարված և դրոշմակնքված է ***ԱԲՈՎՅԱՆ ՀԱՄԱՅՆՔԻ ՂԵԿԱՎԱՐԻ*** կողմից:

(Իրավասու մարմնի անվանումը)

4. Նախագծային փաստաթղթերը փոփոխվել են (լրացվում է N 1 հավելվածի 108-րդ կետով նախատեսված դեպքերում) _____ կողմից

(Նախագծային աշխատանքների կապալառուի անվանումը, լիցենզիայի համարը)

և սահմանված կարգով համաձայնեցվել իրավասու մարմնի_____ և այլ
(նշել իրավասու մարմնի անվանումը)

շահագրգիռ մարմինների_____ հետ:
(նշել օրենքով սահմանված համաձայնեցնող մարմինների անվանումները)

5. Հատուկ պայմաններ՝

1) կառուցապատողը, նախքան շինարարությունն սկսելը, ինչպես նաև դրա ընթացքում, պարտավոր է հասցվելիք վնասների փոխհատուցման համար համաձայնության գալ կառուցապատման հետևանքով վնասներ կրող սուբյեկտների հետ:

2) շինարարության թույլտվությամբ սահմանված ժամկետներում կառուցապատումը չավարտելու դեպքում գործում են N 1 հավելվածի 123-126-րդ կետերով սահմանված պահանջները:

3) *(լրացվում է N 1 հավելվածի 84-րդ կետով սահմանված դեպքերում)* սույն թույլտվությունը տրվել է սահմանված կարգով հաստատված «Նախագիծ» փուլի հիման վրա, որին հաջորդող «Աշխատանքային փաստաթղթեր» փուլը պետք է ապահովի հաստատված փուլով ընդունված լուծումները և աշխատանքների իրականացման հաջորդականությունը_____:
(նշվում են նախապատրաստական, հողային, շինմոնտաժային աշխատանքները և այլ աշխատանքներ)

6. *(լրացվում է N 1 հավելվածի 116-րդ կետով սահմանված դեպքերում)* Հաշվի առնելով, որ կառուցվող օբյեկտի շինարարությունը հնարավոր չէ առանց գլխավոր հատակագծի վրա _____ համարների տակ նշված շենքի (շենքերի) և կամ շինության (շինությունների)_____ քանդման՝
(նշվում են ամբողջությամբ կամ մասամբ քանդման ենթակա օբյեկտները, դրանց հիմնական ցուցանիշները, ընդհանուր մակերեսը, հարկայնությունը, շինանյութերը և այլն)

սեփականատիրոջը (օգտագործողին) _____ տրված սույն
(նշվում է պետական գրանցման վկայականի համարը)

թույլտվությունը նաև քանդման թույլտվություն է:

Օբյեկտի քանդման աշխատանքներն իրականացնել նախագծային փաստաթղթերով ամրագրված հաջորդականությամբ:

7. Այլ պայմաններ ***շինհրապարակում ապահովել ժամանակավոր ցանկապատի և տեղեկատվական վահանակի առկայությունը***_____:
(նշվում են իրավական ակտերով և (կամ) պայմանագրով նախատեսված այլ պայմանները)

8. Կառուցապատողը շինարարական (քանդման, ապամոնտաժման) աշխատանքներն սկսելուց առնվազն 3 օր առաջ, համաձայն N 5 հավելվածի N 2-5 ձևի, տեղեկացնում է իրավասու մարմնին:

9. Թույլտվության հիման վրա ցանկացած շինարարական և զուգահեռ աշխատանք կարող է իրականացվել բացառապես Հայաստանի Հանրապետության օրենսդրությանը, նախագծային փաստաթղթերին և նորմատիվ-տեխնիկական պահանջներին համապատասխան:

ՀԱՅԱՍՏԱՆԻ ՀԱՆՐԱՊԵՏՈՒԹՅԱՆ
ԱԲՈՎՅԱՆ ՀԱՄԱՅՆՔԻ ՂԵԿԱՎԱՐ

ԷԴՈՒԱՐԴ ԲԱԲԱՅԱՆ

Կ. Տ.

ՀԱՅԱՍՏԱՆԻ ՀԱՆՐԱՊԵՏՈՒԹՅԱՆ
ԿՈՏԱՅՔԻ ՄԱՐԶԻ ԱԲՈՎՅԱՆ ՀԱՄԱՅՆՔԻ ՂԵԿԱՎԱՐ

Ո Ր Ո Շ Ո Ւ Մ

05 ապրիլի 2022 թվականի N 612

ԱՌԻՆՋ ՀԱՄԱՅՆՔԻ ՂԵԿԱՎԱՐԻ 2021 ԹՎԱԿԱՆԻ ՄԱՅԻՍԻ 04-Ի N 569-Ա ՈՐՈՇՄԱՆ ՄԵՋ ԼՐԱՑՈՒՄՆԵՐ ԿԱՏԱՐԵԼՈՒ ՄԱՍԻՆ

Համաձայն «Նորմատիվ իրավական ակտերի մասին» օրենքի 33-րդ և 34-րդ հոդվածների, Հայաստանի Հանրապետության կառավարության 2015 թվականի մարտի 19-ի N 596-Ն որոշման, հաշվի առնելով Տիգրան Գրիգորյանի դիմումը (մուտք՝ 2022 թվականի մարտի 10-ի N Ք-804).

1. Առինջ համայնքի ղեկավարի 2021 թվականի մայիսի 04-ի «Բարեղամ Գրիգորի Գրիգորյանին, Տիգրան Գրիգորի Գրիգորյանին շինարարության թույլտվություն տալու մասին» N 569-Ա որոշման 1-ին կետում կատարել հետևյալ լրացումը՝ «հողակտորում տալ» բառերից հետո լրացնել «բնակելի տան և» բառերով:

2. Սույն որոշումն ուժի մեջ է մտնում որոշման ընդունման մասին իրազեկելու օրվան հաջորդող օրվանից:

ՀԱՄԱՅՆՔԻ ՂԵԿԱՎԱՐ Է. ԲԱԲԱՅԱՆ

2022թ. ապրիլի 05
ք. Աբովյան

ՀԱՅԱՍՏԱՆԻ ՀԱՆՐԱՊԵՏՈՒԹՅԱՆ
ԿՈՏԱՅՔԻ ՄԱՐԶԻ ԱԲՈՎՅԱՆ ՀԱՄԱՅՆՔԻ ՂԵԿԱՎԱՐ

Ո Ր Ո Շ Ո Ւ Մ

05 ապրիլի 2022 թվականի N 611

ԱՌԻՆՋ ՀԱՄԱՅՆՔԻ ՂԵԿԱՎԱՐԻ 2021 ԹՎԱԿԱՆԻ ԴԵԿՏԵՄԲԵՐԻ 17-Ի N 1664-Ա ՈՐՈՇՄԱՆ ՄԵՋ ՓՈՓՈԽՈՒԹՅՈՒՆ ԿԱՏԱՐԵԼՈՒ ՄԱՍԻՆ

Համաձայն «Նորմատիվ իրավական ակտերի մասին» օրենքի 33-րդ և 34-րդ հոդվածների, հաշվի առնելով Վահե Պետրոսյանի դիմումը (մուտք՝ 2022 թվականի մարտի 11-ի N Ք-812).

1. Առինջ համայնքի ղեկավարի 2021 թվականի դեկտեմբերի 17-ի «Վահե Սուրենի Պետրոսյանին, Մերի Յուրիկի Զոհրաբյանին շինարարության թույլտվություն տալու մասին» N 1664-Ա որոշմամբ տրված N 366 շինարարության թույլտվության 2-րդ կետում կատարել հետևյալ փոփոխությունը՝ «ՀՀ քաղաքաշինության մասին օրենքի կետ 23, կառավարության 2015 թ. 596-Ն որոշման 123 կետի համաձայն՝» բառերը փոխարինել «24 ամսվա ընթացքում» բառերով:

2. Սույն որոշումն ուժի մեջ է մտնում որոշման ընդունման մասին իրազեկելու օրվան հաջորդող օրվանից:

ՀԱՄԱՅՆՔԻ ՂԵԿԱՎԱՐ **Է. ԲԱԲԱՅԱՆ**

2022թ. ապրիլի 05
ք. Աբովյան

ՀԱՅԱՍՏԱՆԻ ՀԱՆՐԱՊԵՏՈՒԹՅԱՆ
ԿՈՏԱՅՔԻ ՄԱՐԶԻ ԱԲՈՎՅԱՆ ՀԱՄԱՅՆՔԻ ՂԵԿԱՎԱՐ

Ո Ր Ո Շ Ո Ւ Մ

05 ապրիլի 2022 թվականի N 610

ԱՌԻՆՋ ՀԱՄԱՅՆՔԻ ՂԵԿԱՎԱՐԻ 2021 ԹՎԱԿԱՆԻ ՓԵՏՐՎԱՐԻ 23-Ի N 190-Ա ՈՐՈՇՄԱՆ ՄԵՋ ՓՈՓՈԽՈՒԹՅՈՒՆՆԵՐ ԿԱՏԱՐԵԼՈՒ ՄԱՍԻՆ

Համաձայն «Նորմատիվ իրավական ակտերի մասին» օրենքի 33-րդ և 34-րդ հոդվածների, հիմք ընդունելով 2022 թվականի փետրվարի 16-ի N 16022022-07-0116 վկայականը և հաշվի առնելով Մարատ Շահբազյանի դիմումը (մուտք՝ 2022 թվականի մարտի 07-ի N Ք-757),

1. Առինջ համայնքի ղեկավարի 2021 թվականի փետրվարի 23-ի «Ռուզաննա Վոլոդյայի Տեփանոսյանին շինարարության թույլտվություն տալու մասին» N 190-Ա որոշման մեջ և որոշմամբ տրված N 35 շինարարության թույլտվության նախաբանում կատարել հետևյալ փոփոխությունները՝ «Ռուզաննա Վոլոդյայի Տեփանոսյանին» բառերը փոխարինել «Մարատ Մարտունիկի Շահբազյանին» բառերով.

2. Սույն որոշումն ուժի մեջ է մտնում որոշման ընդունման մասին իրազեկելու օրվան հաջորդող օրվանից:

ՀԱՄԱՅՆՔԻ ՂԵԿԱՎԱՐ Է. ԲԱԲԱՅԱՆ

2022թ. ապրիլի 05
ք. Աբովյան

ՀԱՅԱՍՏԱՆԻ ՀԱՆՐԱՊԵՏՈՒԹՅԱՆ
ԿՈՏԱՅՔԻ ՄԱՐԶԻ ԱԲՈՎՅԱՆ ՀԱՄԱՅՆՔԻ ՂԵԿԱՎԱՐ

Ո Ր Ո Շ Ո Ւ Մ

05 ապրիլի 2022 թվականի N 609

ԱԲՈՎՅԱՆ ՔԱՂԱՔԻ 5-ՐԴ ՄԻԿՐՈՇՐՋԱՆԻ 1-ԻՆ ԹԱՂԱՄԱՍԻ ԹԻՎ 5 ՀԱՍՑԵՈՒՄ ԳՏՆՎՈՂ ՀՈՂԱՄԱՍՈՒՄ ԻՆՔՆԱԿԱՄ ԿԱՌՈՒՑՎԱԾ ԱՄԱՌԱՅԻՆ ԽՈՀԱՆՈՑԸ, ԼՈՂԱՎԱԶԱՆԸ ԵՎ ՊԱՐԻՍՊՆ ՕՐԻՆԱԿԱՆԱՑՆԵԼՈՒ ՄԱՍԻՆ

Համաձայն «Տեղական ինքնակառավարման մասին» օրենքի 35-րդ հոդվածի 1-ին մասի 24-րդ կետի, «Անշարժ գույքի հարկով հարկման նպատակով անշարժ գույքի շուկայական արժեքին մոտարկված կադաստրային գնահատման կարգը սահմանելու մասին» օրենքի 4-րդ հոդվածի 2-րդ մասի, Հայաստանի Հանրապետության կառավարության 2006 թվականի մայիսի 18-ի N 912-Ն որոշմամբ հաստատված կարգի 8-րդ, 9-րդ, 11-րդ և 18-րդ կետերի, 2020 թվականի հունիսի 4-ի N 1023-Ն որոշման, հաշվի առնելով այն հանգամանքը, որ ամառային խոհանոցը, լողավազանը և պարիսպը կառուցված չեն ինժեներատրանսպորտային օբյեկտների օտարման կամ անվտանգության գոտիներում, քաղաքաշինական նորմերի և կանոնների էական խախտումներով, դրանց պահպանումը չի խախտում այլ անձանց իրավունքները և օրենքով պահպանվող շահերը, վտանգ չի սպառնում քաղաքացիների կյանքին ու առողջությանը, չի առաջացնում հարկադիր սերվիտուտ պահանջելու իրավունք և հիմք ընդունելով Վահան Սարդարյանի դիմումը (մուտք՝ 2022 թվականի փետրվարի 03-ի N Ք-320).

1. Վահան Ժորայի Սարդարյանին սեփականության իրավունքով պատկանող (հիմք՝ 2022 թվականի հունվարի 27-ի N 27012022-07-0017 վկայական) Աբովյան քաղաքի 5-րդ միկրոշրջանի 1-ին թաղամասի թիվ 5 հասցեում գտնվող 521.1 քառակուսի մետր մակերեսով հողամասում՝ «ԳԻՍ-ԱՐՏ» սահմանափակ պատասխանատվությամբ ընկերության կողմից 2020 թվականի դեկտեմբերի 23-ին տրված հատակագծի (կցվում է) համաձայն՝ ինքնակամ կառուցված 106.29 քառակուսի մետր արտաքին մակերեսով ամառային խոհանոցը, 33.22 քառակուսի մետր արտաքին մակերեսով լողավազանը, 5.12 քառակուսի մետր մակերեսով պարիսպը համարել օրինական:

2. Վահան Սարդարյանը պարտավոր է ինքնակամ կառուցված ամառային խոհանոցի, լողավազանի և պարսպի օրինականացման համար սույն որոշման ընդունման օրվանից 60 (վաթսուն) օրվա ընթացքում Աբովյանի համայնքապետարանի 900105201397 հաշվեհամարին մուծել 284 780 (երկու հարյուր ութսունչորս հազար յոթ հարյուր ութսուն) դրամ, հակառակ դեպքում սույն որոշումը կհամարվի ուժը կորցրած:

3. Սույն որոշումն ուժի մեջ է մտնում Վահան Սարդարյանին որոշման ընդունման մասին իրազեկելու օրվան հաջորդող օրվանից:

ՀԱՄԱՅՆՔԻ ՂԵԿԱՎԱՐ Է. ԲԱԲԱՅԱՆ

2022թ. ապրիլի 05
ք. Աբովյան

ՀՈՂԱՄԱՍԻ ՀԱՏԱԿԱԳԻԾ

Վահան Ժորայի Սարդարյան ին Հողհատկացման հիմքը Սեփ. վկ. N 24052019-07-0044
Անուն, ազգանուն

Կոտայք Աբովյան 5-րդ մկշ., 1-ին թաղ., թիվ 5
Մարզ Համայնք Հասցե

Մասշտաբ 1:500

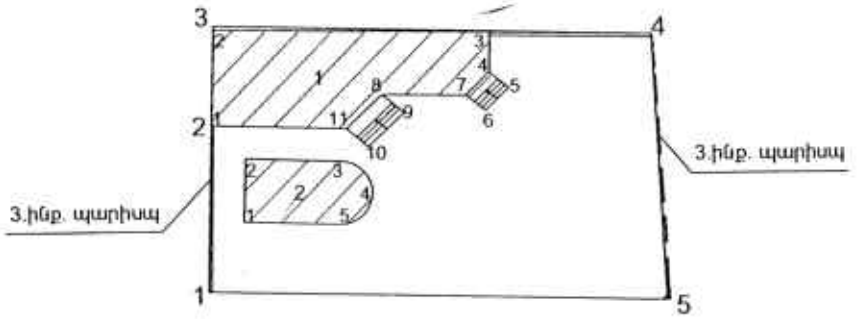

ՀՈՂԱՄԱՍԻ		Անկումների թվային կետեր	Կոորդինատներ Y	Կոորդինատներ X	Հեռավորությունը (մետր)	Սահմանակից սեփականատերերը (օգտագործողի) անուն, ազգանունը (անվանումը)
Մակերեսը (քմ,հա)	0.05211	1	8469443.1428	4461225.1520	10.35	
		2	8469443.4600	4461235.4995	7.15	
Ծածկագիրը	0039-0889	3	8469443.6790	4461242.6441	29.01	
		4	8469472.6763	4461241.7552	17.57	
Նպատակային նշանակությունը	բնակավայրերի	5	8469473.6733	4461224.2162	30.54	
		1	8469443.1428	4461225.1520		
Գործառական նշանակությունը	բն. կառ.					
Հողամասը ծանրաբեռնված է	—					

ՇԵՆՔ, ՇԻՆՈՒԹՅԱՆ		Անկումների թվային կետեր	Կոորդինատներ Y	Կոորդինատներ X	Հեռավորությունը (մետր)
Համար՝ ըստ հողամասի հատակագծի	Գործառական նշանակությունը (անվանումը)				
1	ինք. ամառային խոհանոց	1	8469443.4798	4461236.1476	6.26
		2	8469443.6718	4461242.4091	18.28
		3	8469461.9510	4461242.0090	2.61
		4	8469461.8819	4461239.4020	1.65
		5	8469463.1784	4461238.3813	2.15
		6	8469461.6385	4461236.8809	1.65
		7	8469460.3332	4461237.8929	5.55
		8	8469454.7882	4461238.0165	1.85
		9	8469456.1975	4461236.8180	3.22
		10	8469453.8605	4461234.6087	1.85
		11	8469452.4611	4461235.8225	8.99
		1	8469443.4798	4461236.1476	
2	ինք. ջրավազան	1	8469445.5563	4461229.7940	4.15
		2	8469445.7232	4461233.9407	6.32
		3	8469452.0402	4461233.6864	2.08
		4	8469452.0089	4461231.6110	2.08
		5	8469451.9255	4461229.5370	6.37
		1	8469445.5563	4461229.7940	

Կատարող _____ Մ. Ղուկասյան
(ստորագրություն) (Անուն, ազգանուն)

Որակավորման վկայականի համարը 046 15.12.2011թ.
(տրման ամիս, ամսաթիվ)

Իրավաբանական անձի 03Ա 081920 «ԳԻՍ-ԱՐՏ» ՍՊԸ 23.12.2020թ.
(պետական գրանցման համար) (անվանում) (ամիս, ամսաթիվ) (ստորագրություն)

ՇԻՆՈՒԹՅՈՒՆՆԵՐԻ ՀԱՏԱԿԱԳԻԾ

Վահան Ժորայի Սարդարյան

Անուն, ազգանուն, (անվանում)

Մարզ Կոտայք Համայնք Աբովյան Հասցե 5-րդ մկշ., 1-ին թաղ., թիվ 5

Մասշտաբ 1: 200

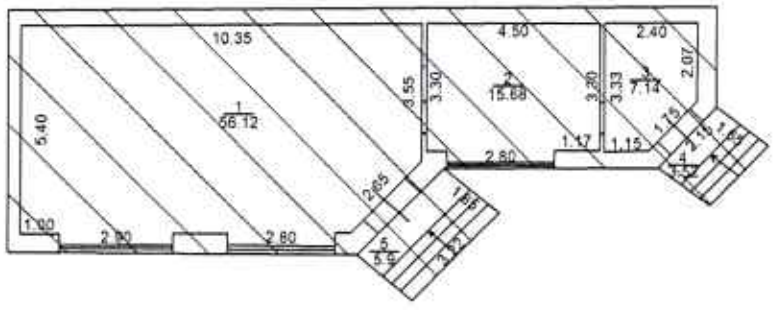

1.Հարկ
H=3.15
h=2.95
D=0.30-0.47
d=0.12

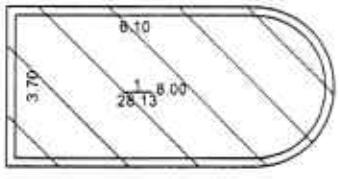

2.Հարկ
h=1.55
D=0.22

Կատարող (Ստորագրություն) Մ. Ղուկասյան (Անուն,ազգանուն)

Որակավորման վկայականի 046 (Համարը) 15.12.2011թ (Տրման օր,ամիս, ամսաթիվ)

Իրավաբանական անձի 03Ա 081920 (պետական գրանցման համար) «ԳԻՍ-ԱՐՏ» ՍՊԸ (անվանում) 23.12.2020թ. (Տրման ամիս, ամսաթիվ) (ստորագրություն)

Շինությունների բնութագիր ք Աբովյան 5-րդ մկշ 1-ին թաղ. թիվ 5

հհ	Հասցեային գլխագրությունը	Գործառնական գլխագրությունը	Հարկ	Հարկայնություն	Մակերես (մ²) Օրինական	Մակերես (մ²) Ինքնակամ	Ծավալություն (մ)	Ծավալ (մ³) Խիտ	Կառուցման տարեթիվ	Տանիքի նյութը թիթեղ	Տանիքի նյութը շիֆեր	Տանիքի նյութը կղմինդր	Տանիքի նյութը այլ նյութ	Ավարտվածության աստիճանը տախտակ	Ավարտվածության աստիճանը մինչև 50%	Ավարտվածության աստիճանը 50-80%	Ավարտվածության աստիճանը վերջնական 80%	Պատերի թեմբրանի տեսակը	Միջհարկային ծածկի նյութը տակդիր	Միջհարկային ծածկի նյութը ցանցաձևավոր	Արտաքին հարդարումն ըստ կողմերի շտուկատուր	Արտաքին հարդարումն ըստ կողմերի քոնստրուկտիվ	Արտաքին հարդարումն ըստ կողմերի քոնսոլիտ	Արտաքին հարդարումն ըստ կողմերի տուռգիտիում	Արտաքին հարդարումն ըստ կողմերի դեկորատիվ ցեմենտ
1	2	3	4	5	6	7	8	9	10	11	12	13	14	15	16	17	18	19	20	21	22	23	24	25	26
1	բնակելի	ամառային խոհ.	1	1		78.94	2.95	232.87	2020	v							v	տուֆ		v		2			2
1	բնակելի	աստիճան				9.42			2020																
2	բնակելի	ջրավազան	1	1		28.13	1.55	43.60	2020								v	բետ							4
3	բնակելի	պարիսպ				5.12	2,5միջ	12.80	2020									տուֆ							

Շինությունների ընդհանուր մակերեսը (քմ)	Այդ թվում	
	Օրինական կառուցված (քմ)	Ինքնակամ կառուցված (քմ)
27	28	29
121.61	0.00	121.61

Կատարող (ստորագրություն) Մ. Ղուկասյան (ստորագրություն) 23.12.2020թ. (ամիս,ամսաթիվ)

Որակավորման վկայականի 0 46 (համարը) 15.12.2011թ. (տրման ամիս,ամսաթիվ)

Իրավաբանական անձի 03Ա 081920 (պետական գրանցման համար) <<ԳԻՍ-ԱՐՏ>>ՍՊԸ (անվանում) (ստորագրություն)

ՀԱՅԱՍՏԱՆԻ ՀԱՆՐԱՊԵՏՈՒԹՅԱՆ
ԿՈՏԱՅՔԻ ՄԱՐԶԻ ԱԲՈՎՅԱՆ ՀԱՄԱՅՆՔԻ ՂԵԿԱՎԱՐ

Ո Ր Ո Շ Ո Ւ Մ

05 ապրիլի 2022 թվականի N 608

ԱԲՈՎՅԱՆ ՔԱՂԱՔԻ 7-ՐԴ ՄԻԿՐՈՇՐՋԱՆԻ 2-ՐԴ ԹԱՂԱՄԱՍԻ ԹԻՎ 36/17 ՀԱՍՑԵՈՒՄ ԳՏՆՎՈՂ ՀՈՂԱՄԱՍՈՒՄ ԻՆՔՆԱԿԱՄ ԿԱՌՈՒՑՎԱԾ ԿԻՍԱԿԱՌՈՒՅՑ ԲՆԱԿԵԼԻ ՏՈՒՆԸ ԵՎ ՊԱՐԻՍՊՆ ՕՐԻՆԱԿԱՆԱՑՆԵԼՈՒ ՄԱՍԻՆ

Համաձայն «Տեղական ինքնակառավարման մասին» օրենքի 35-րդ հոդվածի 1-ին մասի 24-րդ կետի, «Անշարժ գույքի հարկով հարկման նպատակով անշարժ գույքի շուկայական արժեքին մոտարկված կադաստրային գնահատման կարգը սահմանելու մասին» օրենքի 4-րդ հոդվածի 2-րդ մասի, Հայաստանի Հանրապետության կառավարության 2006 թվականի մայիսի 18-ի N 912-Ն որոշմամբ հաստատված կարգի 8-րդ, 9-րդ, 10-րդ, 11-րդ և 18-րդ կետերի, 2020 թվականի հունիսի 4-ի N 1023-Ն որոշման, հաշվի առնելով այն հանգամանքը, որ կիսակառույց բնակելի տունը և պարիսպը կառուցված չեն ինժեներատրանսպորտային օբյեկտների օտարման կամ անվտանգության գոտիներում, քաղաքաշինական նորմերի և կանոնների էական խախտումներով, դրանց պահպանումը չի խախտում այլ անձանց իրավունքները և օրենքով պահպանվող շահերը, վտանգ չի սպառնում քաղաքացիների կյանքին ու առողջությանը, չի առաջացնում հարկադիր սերվիտուտ պահանջելու իրավունք և հիմք ընդունելով Ռազմիկ Ենգիբարյանի դիմումը (մուտք՝ 2022 թվականի փետրվարի 22-ի N Ք-579).

1. Ռազմիկ Եղիշի Ենգիբարյանին սեփականության իրավունքով պատկանող (հիմք՝ 2021 թվականի նոյեմբերի 18-ի N 18112021-07-0168 վկայական) Աբովյան քաղաքի 7-րդ միկրոշրջանի 2-րդ թաղամասի թիվ 36/17 հասցեում գտնվող 400.0 քառակուսի մետր մակերեսով հողամասում ինքնակամ կառուցված 152.52 քառակուսի մետր արտաքին մակերեսով կիսակառույց բնակելի տունը, 8.0 քառակուսի մետր մակերեսով պարիսպը համարել օրինական (Կադաստրի կոմիտեում հաշվառման ծածկագիր՝ 2022KLOU61):

2. Ռազմիկ Ենգիբարյանը պարտավոր է ինքնակամ կառուցված կիսակառույց բնակելի տան և պարսպի օրինականացման համար սույն որոշման ընդունման օրվանից 60 (վաթսուն) օրվա ընթացքում Աբովյանի համայնքապետարանի 900105201397 հաշվեհամարին մուծել 371 764 (երեք հարյուր յոթանասունմեկ հազար յոթ հարյուր վաթսունչորս) դրամ, հակառակ դեպքում սույն որոշումը կհամարվի ուժը կորցրած:

3. Սույն որոշումն ուժի մեջ է մտնում Ռազմիկ Ենգիբարյանին որոշման ընդունման մասին իրազեկելու օրվան հաջորդող օրվանից:

ՀԱՄԱՅՆՔԻ ՂԵԿԱՎԱՐ Է. ԲԱԲԱՅԱՆ

2022թ. ապրիլի 05
ք. Աբովյան

Սեփականատեր	ՀՈՂԱՄԱՍԻ ՀԱՏԱԿԱԳԻԾ
Ռազմիկ Եղիշի Ենգիբարյան	Կոտայքի մարզ Աբովյան համայնք, ք. Աբովյան 7-րդ մկշ., 2-րդ թաղամաս թիվ 36/17
	ծարկ.հասցեն,հասցե
	Սեփականության վկայական N18112021-07-0168
	հողատիրապետման հիմք

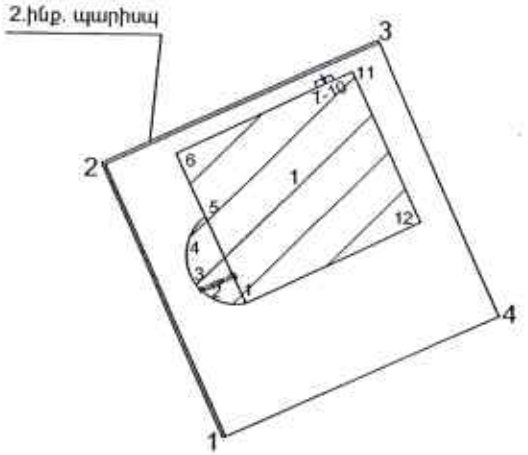

Մակերես հա	0.0400
Ծածկագիր	07-002-0027-0006
Նպատակային նշանակություն	բնակավայրերի
Գործառնական նշանակություն	բն. կառ.

Լրացուցիչ նշումներ.

ՀՈՂԱՄԱՍԻ

Հերթական ծային բնական կետեր	Կոորդինատներ Y	Կոորդինատներ X	Գծային չափերը (մ)
1	8469432.4980	4461801.5587	
2	8469424.1956	4461819.7541	20.00
3	8469442.3910	4461828.0568	20.00
4	8469450.6937	4461809.8613	20.00
1	8469432.4980	4461801.5587	20.00

Մասշտաբ 1:100

Որակավորում ունեցող անձ	Կոհեն Հարությունյան
Որակավորման վկայականի համարը	0339
Ստորագրություն	
Իրավաբանական անձի անվանումը	«ԳԻՍ-ԱՐՏ» ՍՊԸ
ՀՎՀՀ	03532649
Ստորագրություն	
ամիս ամսաթիվ — չափագրության	11.02.2022
ամիս ամսաթիվ — հատակագծի կազմման	18.02.2022

Կ.Տ

1. ինք. բնակելի տուն			
Հերթական թվերով նիշերը	Կոորդինատներ		Գծային չափերը (մ)
	Y	X	
1	8469433.8758	4461810.5344	
2	8469433.1813	4461813.7215	3.26
3	8469430.2383	4461812.3147	3.26
4	8469433.1813	4461813.7215	3.26
5	8469431.1373	4461816.2635	3.26
6	8469429.1535	4461820.4137	4.60
7	8469438.4194	4461824.8428	10.27
8	8469438.2469	4461825.2037	0.40
9	8469439.3295	4461825.7212	1.20
10	8469439.5020	4461825.3603	0.40
11	8469440.7020	4461825.9339	1.33
12	8469445.4243	4461816.0545	10.95
1	8469433.8758	4461810.5344	12.80

Որակավորում ունեցող անձ	Վահե Վարդանյան
Որակավորման վկայականի համարը	0339
Ստորագրություն	
Իրավաբանական անձի անվանումը	«ԳԵՈ-ԱՐՏ» ՍՊԸ
ՀՎՀՀ	03532649
Ստորագրություն	
ամիս համար	չափագրության 11.02.2022
	հատակագծի

Գ.Տ

ՇԻՆՈՒԹՅՈՒՆՆԵՐԻ ՀԱՏԱԿԱԳԻԾ

Կոտայքի մարզ Աբովյան համայնք, ք. Աբովյան 7-րդ մկշ., 2-րդ թաղամաս թիվ 36/17

մարզ,համայնք,հասցե

Սեփականատեր	Ռազմիկ Եղիշի Ենգիբարյան

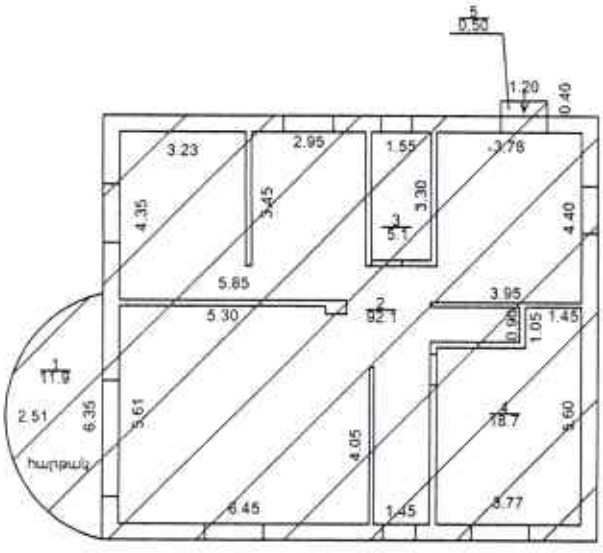

1.Հարկ
H=3.00
D=0.42
d=0.10-0.15

Լրացուցիչ նշումներ.

Մասշտաբ 1:200		
Որակավորում ունեցող անձ		Վարազ Վահրամյան
Որակավորման վկայականի համարը		0339
Ստորագրություն		
Իրավաբանական անձի անվանումը		«ԳԻՍ-ԱՐՏ» ՍՊԸ 03532649
ՀԿՀՀ		
Ստորագրություն		
ամիս ամսաթիվ	չափագրության	11.02.2022
	հատակագծի կազմման	18.02.2022

Կ.Տ

Շինությունների բնութագիր Աբովյան 7-րդ մկշ 2-րդ թաղ. Թիվ 36/17

N	Նպատակային նշանակությունը	Գործառնական նշանակությունը	Հիմնական	Ընդհանրացված	Մակերես (մ²)		Բարձրություն (մ)	Ծավալ (մ³)	Կառուցման տարեթիվ	Տանիքի նյութը				Ավարտվածության աստիճանը					Միջհարկային ծածկի նյութը		Արտաքին հարդարման ըստ կողմերի				
					Օրինական	Ինքնակամ				թիթեղ	շիֆեր	մետլեք	այլ նյութ	տնամիացած	մինչև 50%	50-80%	մեկից 80%		տնամի	ոչաղբեթոնից	շոտտոժնի	քոնտրոլեպեպ	քոնտրի	տոտեգիրոտ	դրսամասում գցված
1	2	3	4	5	6	7	8	9	10	11	12	13	14	15	16	17	18	19	20	21	22	23	24	25	26
1	բնակելի	բնակելի տուն	1	1		92,10			2020					v				տուֆ							4
1	բնակելի	հարթակ				11,90			2020																
1	բնակելի	աստիճան				0,50			2020																
2	բնակելի	պարիսպ				8,00	0,40	1,60	2020									բետոն							

Շինությունների ընդհանուր մակերեսը (քմ)	Այդ թվում	
	Օրինական կառուցված (քմ)	Ինքնակամ կառուցված (քմ)
27	28	29
112,50	0,00	112,50

Կատարող _____ (ստորագրություն) Վ.Վարդանյան (ստորագրություն) 13.02.2022թ. (ամսաթիվ)

Որակավո վկայականի 339 (համարը) 14.05.2014թ. (տրման ամիս,ամսաթիվ)

Իրավաբանական անձի 03Ա 081920 (պետական գրանցման համար) <<ԳԻՍ-ԱՐՏ>>ՍՊԸ (անվանում) _____ (ստորագրություն)

ՀԱՅԱՍՏԱՆԻ ՀԱՆՐԱՊԵՏՈՒԹՅԱՆ
ԿՈՏԱՅՔԻ ՄԱՐԶԻ ԱԲՈՎՅԱՆ ՀԱՄԱՅՆՔԻ ՂԵԿԱՎԱՐ

Ո Ր Ո Շ Ո Ւ Մ

05 ապրիլի 2022 թվականի N 607

ԱԲՈՎՅԱՆ ՀԱՄԱՅՆՔԻ ԱՌԻՆՋ ԳՅՈՒՂԻ Բ ԹԱՂԱՄԱՍԻ 5-ՐԴ ՓՈՂՈՑԻ ԹԻՎ 26 ՀԱՍՑԵՈՒՄ ԳՏՆՎՈՂ ՀՈՂԱՄԱՍՈՒՄ ԻՆՔՆԱԿԱՄ ԿԱՌՈՒՑՎԱԾ ԲՆԱԿԵԼԻ ՏՈՒՆԸ, ՏՆՏԵՍԱԿԱՆ ՇԻՆՈՒԹՅՈՒՆԸ ԵՎ ՊԱՐԻՍՊՆ ՕՐԻՆԱԿԱՆԱՑՆԵԼՈՒ ՄԱՍԻՆ

Համաձայն «Տեղական ինքնակառավարման մասին» օրենքի 35-րդ հոդվածի 1-ին մասի 24-րդ կետի, «Անշարժ գույքի հարկով հարկման նպատակով անշարժ գույքի շուկայական արժեքին մոտարկված կադաստրային գնահատման կարգը սահմանելու մասին» օրենքի 4-րդ հոդվածի 2-րդ մասի, Հայաստանի Հանրապետության կառավարության 2006 թվականի մայիսի 18-ի N 912-Ն որոշմամբ հաստատված կարգի 8-րդ, 9-րդ, 11-րդ և 18-րդ կետերի, 2020 թվականի հունիսի 4-ի N 1023-Ն որոշման, հաշվի առնելով «ՀԱԲՇԻՆ ՆԱԽԱԳԻԾ» սահմանափակ պատասխանատվությամբ ընկերության 2022 թվականի փետրվարի 04-ի տեխնիկական եզրակացությունը և այն հանգամանքը, որ բնակելի տունը, տնտեսական շինությունը և պարիսպը կառուցված չեն ինժեներատրանսպորտային օբյեկտների օտարման կամ անվտանգության գոտիներում, քաղաքաշինական նորմերի և կանոնների էական խախտումներով, դրանց պահպանումը չի խախտում այլ անձանց իրավունքները և օրենքով պահպանվող շահերը, վտանգ չի սպառնում քաղաքացիների կյանքին ու առողջությանը, չի առաջացնում հարկադիր սերվիտուտ պահանջելու իրավունք և հիմք ընդունելով Գագիկ Գևորգյանի դիմումը (մուտք՝ 2022 թվականի փետրվարի 14-ի N Ք-443).

1. Գագիկ Յուրիկի և Քնարիկ Սամվելի Գևորգյաններին ընդհանուր համատեղ սեփականության իրավունքով պատկանող (հիմք՝ 2022 թվականի մարտի 25-ի N 25032022-07-0072 վկայական, Աբովյան համայնքի ղեկավարի 2022 թվականի մարտի 09-ի N 349 որոշում) Աբովյան համայնքի Առինջ գյուղի Բ թաղամասի 2-րդ փողոցի թիվ 26 հասցեում գտնվող 1143.0 քառակուսի մետր մակերեսով հողամասում ինքնակամ կառուցված 355.1 քառակուսի մետր արտաքին մակերեսով բնակելի տունը, 59.2 քառակուսի մետր արտաքին մակերեսով տնտեսական շինությունը և 9.8 քառակուսի մետր մակերեսով պարիսպը համարել օրինական (Կադաստրի կոմիտեում հաշվառման ծածկագիր՝ 2022QJ2ZMR):

2. Սույն որոշման 1-ին կետում նշված անձինք պարտավոր են ինքնակամ կառուցված բնակելի տան, տնտեսական շինության և պարսպի օրինականացման համար սույն որոշման ընդունման օրվանից 60 (վաթսուն) օրվա ընթացքում Աբովյանի համայնքապետարանի 900105201397 հաշվեհամարին մուծել 994 353 (ինը հարյուր իննսունչորս հազար երեք հարյուր հիսուներեք) դրամ և 96 792 (իննսունվեց հազար յոթ հարյուր իննսուներկու) դրամ, հակառակ դեպքում սույն որոշումը կհամարվի ուժը կորցրած:

3. Սույն որոշումն ուժի մեջ է մտնում որոշման ընդունման մասին իրազեկելու օրվան հաջորդող օրվանից:

ՀԱՄԱՅՆՔԻ ՂԵԿԱՎԱՐ Է. ԲԱԲԱՅԱՆ

2022թ. ապրիլի 05
ք. Աբովյան

ՀՈՂԱՄԱՍԻ ՀԱՏԱԿԱԳԻԾ

Էջ 1

Սեփականատեր	Գագիկ Գևորգյան, Քնարիկ Կարապետյան
Կոտայքի մարզ, Աբովյան համայնք, Առինջ գյուղ Բ թաղամաս 2-րդ փողոց թիվ 26 (Մարզ, համայնք, հասցե)	
թիվ 2507376 վկայական (Հողահատկացման հիմքը)	
Հաստատում եմ	05.04.2022թ.
Համայնքի ղեկավար	Կ.Տ.
	Էդուարդ Քարայան (Անուն, ազգանուն, հայրանուն)

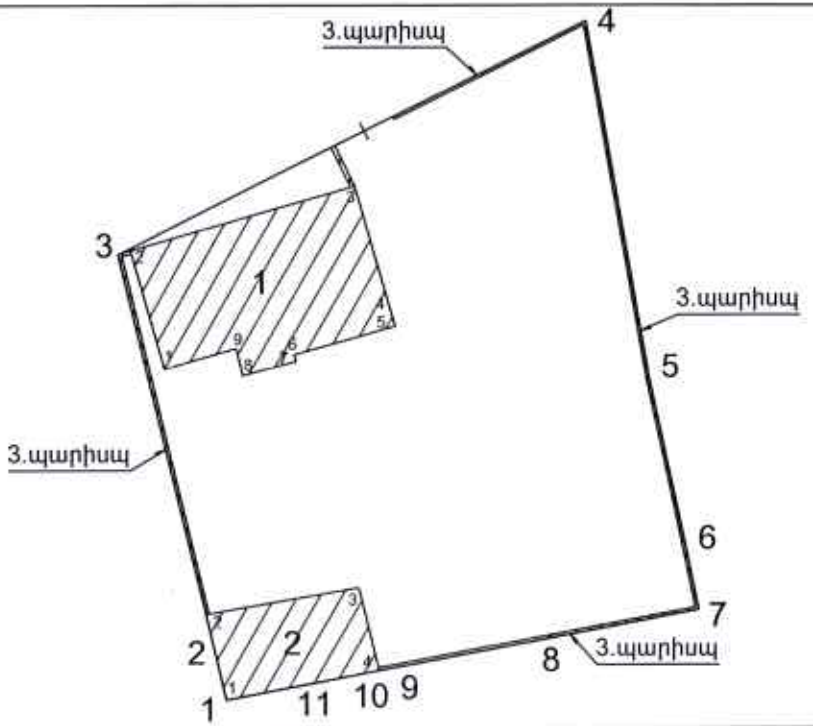

Մակերես հա	0.1143 հա
Ծածկագիր	07-011-0218-0002
Նպատակային նշանակություն	բնակավայրերի
Գործառնական նշանակություն	բնակելի կառուցապատման

Լրացուցիչ նշումներ.

Հողամասի

Շրջադարձային (բեկման) կետեր	Կոորդինատներ X	Կոորդինատներ Y	Գծային չափերը (մ)
1	8464386.780	4456479.674	3.24
2	8464386.028	4456482.825	27.21
3	8464379.664	4456509.282	34.67
4	8464410.691	4456524.754	24.00
5	8464414.866	4456501.124	11.67
6	8464417.297	4456489.712	4.15
7	8464418.118	4456485.649	10.16
8	8464408.138	4456483.750	9.85
9	8464398.460	4456481.908	2.31
10	8464396.188	4456481.474	3.63
11	8464392.623	4456480.792	5.95
1	8464386.780	4456479.674	

Մասշտաբ 1:500

Որակավորում ունեցող անձ		Վալերիկ Գալստյան
Որակավորման վկայականի համարը		054
Ստորագրություն		
Իրավաբանական անձի անվանումը		282.64083 ԱՁ Վալերիկ Գալստյան
ՀՎՀՀ		25326426
Ստորագրություն		
ամիս ամսաթիվ	չափագրության	03.01.2022 թ
	հատակագծի կազմման	19.01.2022 թ

Կ.Տ.

1. Բնակելի տուն			
Շրջադարձային (բեկման) կետեր	Կոորդինատներ		Գծային չափերը (մ)
	X	Y	
1	8464382.734	4456501.705	8.13
2	8464380.492	4456509.520	15.49
3	8464395.381	4456513.791	8.13
4	8464397.623	4456505.976	1.50
5	8464398.056	4456504.540	6.96
6	8464391.359	4456502.653	0.46
7	8464391.486	4456502.208	3.66
8	8464387.954	4456501.249	1.88
9	8464387.521	4456503.078	4.98
1	8464382.734	4456501.705	

2. Տնտեսական շինություն			
Շրջադարձային (բեկման) կետեր	Կոորդինատներ		Գծային չափերը (մ)
	X	Y	
1	8464386.780	4456479.674	5.84
2	8464385.420	4456485.353	10.31
3	8464395.580	4456487.104	5.65
4	8464396.907	4456481.611	10.31
1	8464386.780	4456479.674	

Որակավորում ունեցող անձ		Վալերիկ Գալստյան
Որակավորման վկայականի համարը		054
Ստորագրություն		
Իրավաբանական անձի անվանումը		282.64083 ՍՊ Վալերիկ Գալստյան
ՀՎՀՀ		25326426
Ստորագրություն		
ամիս ամսաթիվ	չափագրության	03.01.2022 թ
	հատակագծի կազմման	19.01.2022 թ

Լ.Տ.

ՇԻՆՈՒԹՅՈՒՆՆԵՐԻ ՀԱՏԱԿԱԳԻԾ

Էջ 3

Կոտայքի մարզ, Աբովյան համայնք, Առինջ գյուղ Բ թաղամաս 2-րդ փողոց թիվ 26

Մարզ, համայնք, հասցե

Սեփականատեր	Գագիկ Գևորգյան, Քնարիկ Կարապետյան

1. նկուղ

h=1.30
D=0.55

Տարտաքին=15.6 քմ

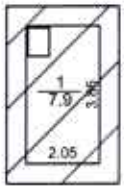

1. նկուղ

h=2.07
D=0.55

Տարտաքին=34.2 քմ

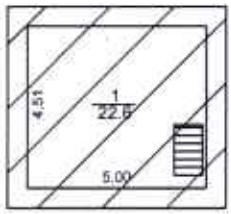

1. նկուղ

h=1.89
D=0.55

Տարտաքին= 31.4 քմ

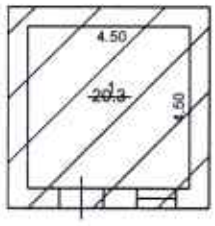

1. 1-ին հարկ

h=2.97
D=0.44
d=0.20-0.50
Տարտաքին= 143.1 քմ

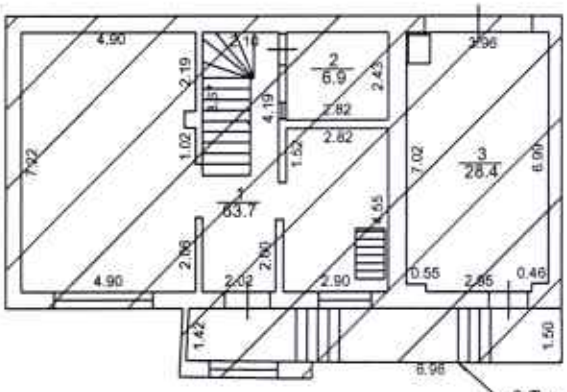

Բ.Պ, աստիճան,հարթակ
15.3

1. 2-րդ հարկ

h=3.02
D=0.23-0.44
d=0.11-0.42
Տարտաքին= 132.6 քմ

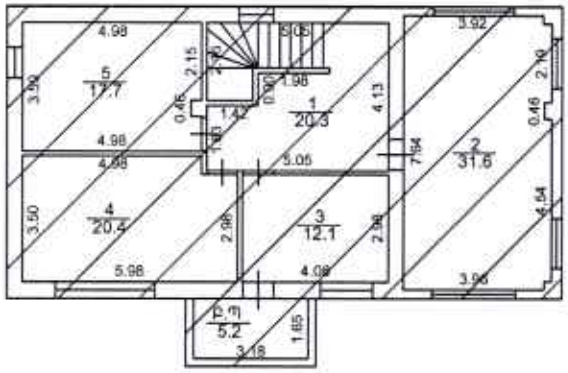

2. Տնտեսական շինություն

h=2.60
D=0.10-0.20
d=0.10-0.20
Տարտաքին= 59.2 քմ

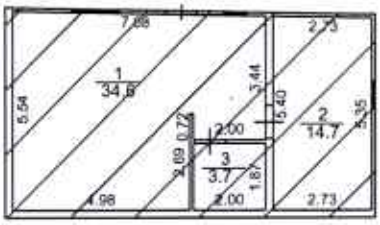

Լրացուցիչ նշումներ.

Մասշտաբ 1:200		
Որակավորում ունեցող անձ		Վալերիկ Գալստյան
Որակավորման վկայականի համարը		054
Ստորագրություն		
Իրավաբանական անձի անվանումը		282.64083 ԱՁ Վալերիկ Գալստյան
ՀԾՀ		25326426
Ստորագրություն		
ամիս ամսաթիվ	չափագրության	
	հատակագծի կազմման	

ՀԱՅԱՍՏԱՆԻ ՀԱՆՐԱՊԵՏՈՒԹՅՈՒՆ ԵՐԵՎԱՆ ՔԱՂԱՔԱՇԻՆՈՒԹՅԱՆ ՊԵՏԱԿԱՆ ԿԱՌԱՎԱՐՄԱՆ ԿԵՆՏՐՈՆ
ՎԱԼԵՐԻԿ ԳԱԼՍՏՅԱՆ
VALERIK GALSTYAN
25326426

Հավելված N3(շարունակություն)

Շինությունների բնութագիր

ՀՀ	Նպատակային նշանակությունը	Գործառնական նշանակությունը	Հարկ	Հարկայնությունը	Մակերեսները (քմ)		Հարկի բարձրությունները (մ)	Հարկի ծավալները (խմ)	Կառուցման տարեթիվը	Տանիքի նյութը				Ավարտվածության աստիճանը				Պատերի շինանյութերի տեսակները	Միջհարկային ծածկի նյութը		Արտաքին հարդարումը ըստ կողմերի				
					Օրինական	Ինքնակամ				թիթեղ	շիֆեր	նյութեր	ալյումին	սանիտար	մինչև 50%	50-80%	80% և ավելի		տակդիր	երկաթբետոն	հատումներ	ջուրուռեսներ	ջուրահոս	սոսնձեհատ	դրսումներկում առանց գիպսամանի
1	2	3	4	5	6	7	8	9	10	11	12	13	14	15	16	17	18	19	20	21	22	23	24	25	26
1	Բնակելի	Բնակելի տուն	նկուղ	2		7.90	1.30	10.27	2020								v	բետոն		v					4
		Բնակելի տուն	նկուղ	2		22.60	2.07	46.78	2020								v	բետոն		v					4
		Բնակելի տուն	նկուղ	2		20.30	1.89	38.37	2020								v	բետոն		v			1		3
		Բնակելի տուն	1	2		99.00	2.97	294.03	2020								v	տուֆ		v			4		
		Բ.Պ, աստիճան, հարթակ				15.30			2020								v								
		Բնակելի տուն	2	2		102.10	3.02	308.34	2020	v							v	տուֆ		v			4		
		Բաց պատշգամբ				5.20			2020								v								
2	Բնակելի	Տնտեսական շինություն	1	1		53.00	2.60	137.80	2020	v							v	բետոն	v						4
3	Բնակելի	Պարիսպ			11.00		2.30	25.30	ըստ կադ. գործի								v	տուֆ							
		Պարիսպ				10.00	2.30	23.00	2020								v	տուֆ							

Շինությունների ընդհանուր մակերեսը (քմ)	Այդ թվում	
	Օրինական կառուցված	Ինքնակամ կառուցված
27	28	29
346.40	11.00	335.40

Կատարող _____ (Ստորագրություն) Վալերիկ Գալստյան (անուն, ազգանուն) 19.01.2022 (Ամիս, ամսաթիվ)

Որակավորման վկայականի 054 (համարը) 15.12.2011թ. (Տրման ամիս, ամսաթիվը)

Իրավաբանական անձի 282.64083 (պետական գրանցման համարը) ԱՁ Վալերիկ Գալստյան (անվանումը) _____ (ստորագրություն)

ՎԱԼԵՐԻԿ ԳԱԼՍՏՅԱՆ VALERIK GALSTYAN 25326426

ՀԱՅԱՍՏԱՆԻ ՀԱՆՐԱՊԵՏՈՒԹՅԱՆ
ԿՈՏԱՅՔԻ ՄԱՐԶԻ ԱԲՈՎՅԱՆ ՀԱՄԱՅՆՔԻ ՂԵԿԱՎԱՐ

Ո Ր Ո Շ Ո Ւ Մ

04 ապրիլի 2022 թվականի N 606

ԱՌԻՆՋ ՀԱՄԱՅՆՔԻ ՂԵԿԱՎԱՐԻ 2021 ԹՎԱԿԱՆԻ ՀՈՒՆԻՍԻ 15-Ի N 778-Ա ՈՐՈՇՄԱՆ ՄԵՋ ԼՐԱՑՈՒՄ ԵՎ ՓՈՓՈԽՈՒԹՅՈՒՆՆԵՐ ԿԱՏԱՐԵԼՈՒ ՄԱՍԻՆ

Համաձայն «Նորմատիվ իրավական ակտերի մասին» օրենքի 33-րդ և 34-րդ հոդվածների, հաշվի առնելով Հասմիկ Քոչարյանի լիազորած անձ Դավիթ Գևորգյանի դիմումը (մուտք՝ 2022 թվականի հունվարի 12-ի N Ք-63).

1. Առինջ համայնքի ղեկավարի 2021 թվականի հունիսի 15-ի «Նախագծման թույլտվություն (ճարտարապետահատակագծային առաջադրանք) տալու մասին» N 778-Ա որոշման մեջ կատարել հետևյալ լրացումը և փոփոխությունները.

1) որոշման 1-ին կետում «բնակելի տան» բառերից հետո լրացնել «վերակառուցման» բառով.

2) որոշմամբ տրված N 153 ճարտարապետահատակագծային առաջադրանքի նախաբանում՝ «բնակելի տուն» բառերը փոխարինել «բնակելի տան վերակառուցում» բառերով իսկ «ջրավազան, ամառային խոհանոց և պարիսպ» բառերը փոխարինել «ջրավազանի, ամառային խոհանոցի և պարսպի կառուցում» բառերով:

2. Սույն որոշումն ուժի մեջ է մտնում որոշման ընդունման մասին իրազեկելու օրվան հաջորդող օրվանից:

ՀԱՄԱՅՆՔԻ ՂԵԿԱՎԱՐ Է. ԲԱԲԱՅԱՆ

2022թ. ապրիլի 04
ք. Աբովյան