ՀԱՅԱՍՏԱՆԻ ՀԱՆՐԱՊԵՏՈՒԹՅԱՆ
ԿՈՏԱՅՔԻ ՄԱՐԶԻ ԱԲՈՎՅԱՆ ՀԱՄԱՅՆՔԻ ՂԵԿԱՎԱՐ

Ո Ր Ո Շ Ո Ւ Մ

26 օգոստոսի 2021 թվականի N 1040

ԱԲՈՎՅԱՆ ՀԱՄԱՅՆՔԻ ՍԵՓԱԿԱՆՈՒԹՅՈՒՆ ՀԱՆԴԻՍԱՑՈՂ ՀՈՂԱՄԱՍԻ ՀԱՏԱԿԱԳԻԾԸ ՀԱՍՏԱՏԵԼՈՒ ԵՎ ՀԱՍՑԵ ՏՐԱՄԱԴՐԵԼՈՒ ՄԱՍԻՆ

Համաձայն «Տեղական ինքնակառավարման մասին» օրենքի 35-րդ հոդվածի 1-ին մասի 22-րդ և 24-րդ կետերի, Հայաստանի Հանրապետության կառավարության 2005 թվականի դեկտեմբերի 29-ի N 2387-Ն որոշմամբ հաստատված կարգի 29-րդ, 50-րդ և 55-րդ կետերի, հաշվի առնելով Աբովյանի համայնքապետարանի աշխատակազմի քաղաքաշինության բաժնի պետի պարտականությունները կատարողի զեկուցագիրը (մուտք՝ 2021 թվականի օգոստոսի 18-ի N Ք-2781).

1. Հաստատել Աբովյան համայնքի սեփականություն հանդիսացող հողամասի հատակագիծը (կցվում է):
2. Սույն որոշման 1-ին կետում նշված հողամասին տրամադրել հասցե՝ քաղաք Աբովյան, Է. Պետրոսյան փողոց, 14 հողամաս:
3. Սույն որոշումն ուժի մեջ է մտնում որոշման ընդունման մասին իրազեկելու օրվան հաջորդող օրվանից:

ՀԱՄԱՅՆՔԻ ՂԵԿԱՎԱՐ **Վ. ԳԵՎՈՐԳՅԱՆ**

2021թ. օգոստոսի 26
ք. Աբովյան

ՀՈՂԱՄԱՍԻ ՀԱՏԱԿԱԳԻԾ

Էջ 1

Սեփականատեր	Կոտայքի մարզ, ք. Աբովյան, էջ Պետրոսյան ~~1/14/8~~ 14	Հաստատում եմ 26.08.2021թ.
Աբովյանի համայնքապետարան	Մարզ, համայնք, հասցե	Համայնքի ղեկավար Կ.Տ. Կ. Գևորգյան
	ՀՀ կառ. 26.05.2006թ. N 1022-Ն որոշում	
	Հողահատկացման հիմքը	անուն, ազգանուն, հայրանուն

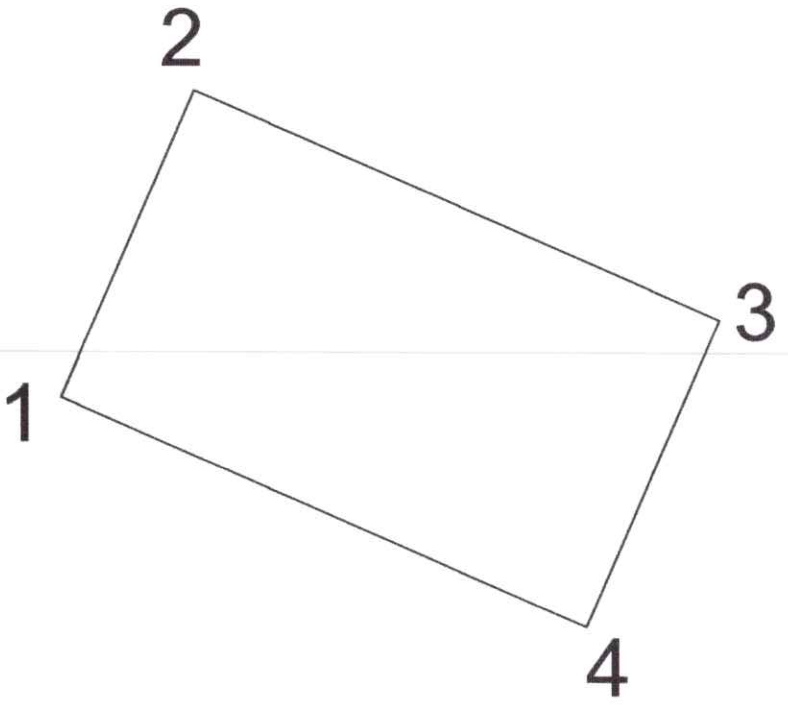

Մակերես հա	0.01296
Ծածկագիր	0121-
Նպատակային նշանակություն	Բնակավայրերի
Գործառնական նշանակություն	Հասարակական կառուցապատման

Լրացուցիչ նշումներ.

Հողամասի

Շրջադարձային (թեկման) կետեր	Կոորդինատներ X	Կոորդինատներ Y	Գծային չափերը (մ)
1	4460835.75	8468102.05	
2	4460843.72	8468105.52	8.70
3	4460837.77	8468119.18	14.90
4	4460829.80	8468115.71	8.70
1	4460835.75	8468102.05	14.90

Մասշտաբ 1:200

Որակավորում ունեցող անձ		Տիգրան Սահակյան
Որակավորման վկայականի համարը		0378
Ստորագրություն		
Իրավաբանական անձի անվանումը		Էլ.Էլ.Սի Ընդունթինգ ՍՊԸ
ՀՎՀՀ		04727363
Ստորագրություն		
ամիս ամսաթիվ	չափագրության	08.07.2021թ.
	հատակագծի կազմման	16.07.2021թ.

ՀԱՅԱՍՏԱՆԻ ՀԱՆՐԱՊԵՏՈՒԹՅԱՆ
ԿՈՏԱՅՔԻ ՄԱՐԶԻ ԱԲՈՎՅԱՆ ՀԱՄԱՅՆՔԻ ՂԵԿԱՎԱՐ

Ո Ր Ո Շ Ո Ւ Մ

26 օգոստոսի 2021 թվականի N 1039

ՄԱՐԻՆԵ ԽԱՉԱՏՐՅԱՆԻՆ ՏՐՎԱԾ ՇԻՆԱՐԱՐՈՒԹՅԱՆ ԹՈՒՅԼՏՎՈՒԹՅԱՆ ՍԱՀՄԱՆՎԱԾ ԺԱՄԿԵՏԸ ԵՐԿԱՐԱՁԳԵԼՈՒ ՄԱՍԻՆ

Համաձայն «Տեղական ինքնակառավարման մասին» օրենքի 42-րդ հոդվածի 1-ին մասի 6-րդ կետի, Հայաստանի Հանրապետության կառավարության 2015 թվականի մարտի 19-ի N 596-Ն որոշման և հաշվի առնելով Մարինե Խաչատրյանի դիմումը (մուտք՝ 2021 թվականի օգոստոսի 06-ի N Ք-2690).

1. Մարինե Խաչատրյանին Աբովյան համայնքի ղեկավարի կողմից 2019 թվականի օգոստոսի 08-ին տրված N 76 շինարարության թույլտվության սահմանված ժամկետը երկարաձգել մեկ տարի ժամկետով:
2. Մարինե Խաչատրյանը պարտավոր է Աբովյանի համայնքապետարանի 900105201454 հաշվեհամարին մուծել 45 000 (քառասունհինգ հազար) դրամ՝ տեղական տուրք:
3. Սույն որոշումն ուժի մեջ է մտնում Մարինե Խաչատրյանին որոշման ընդունման մասին իրազեկելու օրվան հաջորդող օրվանից:

ՀԱՄԱՅՆՔԻ ՂԵԿԱՎԱՐ **Վ. ԳԵՎՈՐԳՅԱՆ**

2021թ. օգոստոսի 26
ք. Աբովյան

ՀԱՅԱՍՏԱՆԻ ՀԱՆՐԱՊԵՏՈՒԹՅԱՆ
ԿՈՏԱՅՔԻ ՄԱՐԶԻ ԱԲՈՎՅԱՆ ՀԱՄԱՅՆՔԻ ՂԵԿԱՎԱՐ

Ո Ր Ո Շ Ո Ւ Մ

26 օգոստոսի 2021 թվականի N 1038

«ԷԼԻՏ ՓՐՈՋԵՔԹ ԳՐՈՒՊ» ՍԱՀՄԱՆԱՓԱԿ ՊԱՏԱՍԽԱՆԱՏՎՈՒԹՅԱՄԲ ԸՆԿԵՐՈՒԹՅԱՆԸ ՋՐԱՄԱՏԱԿԱՐԱՐՄԱՆ ԵՎ ՋՐԱՀԵՌԱՑՄԱՆ ՀԱՄԱԿԱՐԳ ԿԱՌՈՒՑԵԼՈՒ ՇԻՆԱՐԱՐՈՒԹՅԱՆ ԹՈՒՅԼՏՎՈՒԹՅՈՒՆ ՏԱԼՈՒ ՄԱՍԻՆ

Համաձայն «Տեղական ինքնակառավարման մասին» օրենքի 42-րդ հոդվածի 1-ին մասի 6-րդ կետի, Հայաստանի Հանրապետության կառավարության 2015 թվականի մարտի 19-ի N 596-Ն որոշման, Աբովյան համայնքի ավագանու 2020 թվականի դեկտեմբերի 25-ի N 68-Ն որոշման, հաշվի առնելով «ԷԼԻՏ ՓՐՈՋԵՔԹ ԳՐՈՒՊ» սահմանափակ պատասխանատվությամբ ընկերության տնօրեն Պարույր Պալյանի դիմումը (մուտք՝ 2021 թվականի օգոստոսի 04-ի N S-458).

1. Համաձայնություն տալ «Վեոլիա Ջուր» փակ բաժնետիրական ընկերության կողմից 2021 թվականի հունվարի 18-ին տրված N ՎՋ-58/2021 տեխնիկական պայմանի ուղեգծով հետագիծ-նախագծային փաստաթղթերին և «ԷԼԻՏ ՓՐՈՋԵՔԹ ԳՐՈՒՊ» սահմանափակ պատասխանատվությամբ ընկերությանը տրամադրել ջրամատակարարման և ջրահեռացման համակարգի կառուցման շինարարության թույլտվություն (շինարարության թույլտվությունը կցվում է):
2. «ԷԼԻՏ ՓՐՈՋԵՔԹ ԳՐՈՒՊ» սահմանափակ պատասխանատվությամբ ընկերությունը պարտավոր է Աբովյանի համայնքապետարանի 900105201454 հաշվեհամարին մուծել 45 000 (քառասունհինգ հազար) դրամ տեղական տուրք՝ շինարարության թույլտվության համար:
3. Շինարարական աշխատանքները կատարելիս անհրաժեշտ է տեղեկացնել «Աբովյանի համայնքային կոմունալ տնտեսություն» համայնքային ոչ առևտրային կազմակերպությանը, Հայաստանի Հանրապետության ոստիկանության Կոտայքի ճանապարհային ոստիկանությանը և մյուս շահագրգիռ կազմակերպություններին:
4. Քանդված ասֆալտի հատվածները վերականգնել տասնօրյա ժամկետում:
5. Սույն որոշումն ուժի մեջ է մտնում «ԷԼԻՏ ՓՐՈՋԵՔԹ ԳՐՈՒՊ» սահմանափակ պատասխանատվությամբ ընկերությանը որոշման ընդունման մասին իրազեկելու օրվան հաջորդող օրվանից:

ՀԱՄԱՅՆՔԻ ՂԵԿԱՎԱՐ **Վ. ԳԵՎՈՐԳՅԱՆ**

2021թ. օգոստոսի 26
ք. Աբովյան

ՀԱՅԱՍՏԱՆԻ ՀԱՆՐԱՊԵՏՈՒԹՅՈՒՆ

ԿՈՏԱՅՔԻ ՄԱՐԶ ԱԲՈՎՅԱՆ ՀԱՄԱՅՆՔ

ՇԻՆԱՐԱՐՈՒԹՅԱՆ ԹՈՒՅԼՏՎՈՒԹՅՈՒՆ N Ջ-19

«26» օգոստոսի 2021 թ.

Տրված է կառուցապատող «ԷԼԻՏ ՓՐՈՋԵՔԹ ԳՐՈՒՊ» ՍԱՀՄԱՆԱՓԱԿ ՊԱՏԱՍԽԱՆԱՏՎՈՒԹՅԱՄԲ ԸՆԿԵՐՈՒԹՅՈՒՆ -ին՝

Անշարժ գույքի իրավունքի պետական գրանցման №13082020-07-0092 և № 02032021-07-0069 վկայականներ, ՀՀ, Կոտայքի մարզ , ք. Աբովյան, Հատիսի փողոց, 1-ին թաղամաս թիվ 1/12 և 1/13

(վկայականի համարը, գտնվելու վայրը, հողամասի գտնվելու վայրը)

ջրամատակարարման և ջրահեռացման համակարգ օբյեկտի

(օբյեկտի անվանումը, հակիրճ բնութագիրը, հիմնական ցուցանիշները)

կառուցման արդիականացման աշխատանքների կատարման համար:

1. Գծային ինժեներական ենթակառուցվածքների ստեղծման (արդիականացման) հետագիծ-նախագծային փաստաթղթերը մշակվել են «ԱՇԽԱՏԱՆՔԱՅԻՆ ՆԱԽԱԳԻԾ»

(նախագծային փաստաթղթերի փուլը,

«ԲԱԲԱՅԱՆ -ԼԱՏ-ՆԱԽԱԳԻԾ» ՍՊԸ, լիցենզիա ՔՊԼ 17455 կողմից:

նախագծային աշխատանքների կապալառուի անվանումը, լիցենզիայի համարը)

2. Շինարարական աշխատանքներն իրականացնել 20 օրվա ընթացքում:

(նշել շինարարության նորմատիվային տևողությունը)

3. Հատուկ պայմաններ՝

1) կառուցապատողը, նախքան շինարարությունն սկսելը, ինչպես նաև դրա ընթացքում, պարտավոր է հասցվելիք վնասների փոխհատուցման համար համաձայնության գալ կառուցապատման հետևանքով վնասներ կրող սուբյեկտների հետ.

2) շինարարության թույլտվությամբ սահմանված ժամկետներում կառուցապատումը չավարտելու դեպքում գործում են Հայաստանի Հանրապետության կառավարության 2015 թվականի մարտի 19-ի N 596-Ն որոշման N 1 հավելվածի 123-126-րդ կետերով սահմանված պահանջները:

4. Թույլտվության հիման վրա ցանկացած շինարարական և զուգահեռ աշխատանք կարող է իրականացվել բացառապես Հայաստանի Հանրապետության օրենսդրությանը, նախագծային փաստաթղթերին և նորմատիվ-տեխնիկական պահանջներին համապատասխան:

ՀԱՅԱՍՏԱՆԻ ՀԱՆՐԱՊԵՏՈՒԹՅԱՆ
ԱԲՈՎՅԱՆ ՀԱՄԱՅՆՔԻ ՂԵԿԱՎԱՐ ՎԱՀԱԳՆ ԳԵՎՈՐԳՅԱՆ

Կ. Տ.

ՀԱՅԱՍՏԱՆԻ ՀԱՆՐԱՊԵՏՈՒԹՅԱՆ
ԿՈՏԱՅՔԻ ՄԱՐԶԻ ԱԲՈՎՅԱՆ ՀԱՄԱՅՆՔԻ ՂԵԿԱՎԱՐ

Ո Ր Ո Շ Ո Ւ Մ

26 օգոստոսի 2021 թվականի N 1037

ՍԱՄՎԵԼ ԲԱՐՍԵՂՅԱՆԻ ՆԿԱՏՄԱՄԲ ՎԱՐՉԱԿԱՆ ՏՈՒԺԺ ՆՇԱՆԱԿԵԼՈՒ ՄԱՍԻՆ

Համաձայն Վարչական իրավախախտումների վերաբերյալ օրենսգրքի 35-րդ հոդվածի, 48-րդ հոդվածի 1-ին մասի, 154-րդ հոդվածի 1-ին մասի 3-րդ կետի, 275-283-րդ, 219.1-րդ և 305-րդ հոդվածների, «Տեղական ինքնակառավարման մասին» օրենքի 35-րդ հոդվածի 1-ին մասի 26-րդ կետի, «Վարչարարության հիմունքների և վարչական վարույթի մասին» օրենքի 30-րդ հոդվածի 1-ին մասի «բ» կետի, 53-րդ, 58-60-րդ հոդվածների, հիմք ընդունելով Աբովյանի համայնքապետարանի աշխատակազմի քաղաքաշինության բաժնի մասնագետների կողմից 2021 թվականի օգոստոսի 10-ին կազմված վարչական իրավախախտման վերաբերյալ N 11 արձանագրությունը և Աբովյան համայնքի ղեկավարին առընթեր վարչական հանձնաժողովի 2021 թվականի օգոստոսի 26-ի արձանագրությունը.

1. Համայնքային սեփականություն հանդիսացող հողամասերն ինքնակամ զավթելու և դրա հետևանքները չվերացնելու, ինչպես նաև հողօգտագործման իրավունք չունեցող անձի կողմից համայնքին սեփականության իրավունքով պատկանող հողամասի վրա շենքեր և շինություններ ինքնակամ կառուցելու համար Սամվել Բարսեղյանի նկատմամբ Վարչական իրավախախտումների վերաբերյալ օրենսգրքի 48-րդ հոդվածի 1-ին մասի հատկանիշներով նշանակել վարչական տուգանք՝ 200 000 (երկու հարյուր հազար) դրամի չափով, իսկ 154-րդ հոդվածի 1-ին մասի 3-րդ կետի հատկանիշներով՝ 400 000 (չորս հարյուր հազար) դրամի չափով:

2. Սամվել Բարսեղյանը պարտավոր է սույն որոշումն ուժի մեջ մտնելու օրվանից 15-օրյա ժամկետում նշանակված տուգանքի գումարը մուծել Աբովյանի համայնքապետարանի 900105201272 հաշվեհամարին և վճարման անդորրագիրը ներկայացնել Աբովյան համայնքի ղեկավարին առընթեր վարչական հանձնաժողովին:

3. Սույն որոշումը կարող է վարչական կարգով բողոքարկվել Աբովյան համայնքի ղեկավարին՝ դրա ուժի մեջ մտնելու օրվանից երկու ամսվա ընթացքում կամ դատական կարգով Հայաստանի Հանրապետության վարչական դատարան՝ երկամսյա ժամկետում:

4. Սույն որոշման պահանջները չկատարելու դեպքում «Վարչարարության հիմունքների և վարչական վարույթի մասին» օրենքի 88-րդ հոդվածով սահմանված կարգով այն ենթակա է հարկադիր կատարման՝ Հայաստանի Հանրապետության արդարադատության նախարարության դատական ակտերի հարկադիր կատարման ծառայության միջոցով՝ անբողոքարկելի դառնալուց հետո եռամսյա ժամկետում:

5. Սույն որոշումն ուժի մեջ է մտնում Սամվել Բարսեղյանին որոշման ընդունման մասին իրազեկելու օրվան հաջորդող օրվանից:

ՀԱՄԱՅՆՔԻ ՂԵԿԱՎԱՐ Վ. ԳԵՎՈՐԳՅԱՆ

2021թ. օգոստոսի 26
ք. Աբովյան

ՀԱՅԱՍՏԱՆԻ ՀԱՆՐԱՊԵՏՈՒԹՅԱՆ
ԿՈՏԱՅՔԻ ՄԱՐԶԻ ԱԲՈՎՅԱՆ ՀԱՄԱՅՆՔԻ ՂԵԿԱՎԱՐ

Ո Ր Ո Շ Ո Ւ Մ

25 մայիսի 2021 թվականի N 1036

ԱԲՈՎՅԱՆ ՀԱՄԱՅՆՔԻ ՂԵԿԱՎԱՐԻ 2016 ԹՎԱԿԱՆԻ ՀՈԿՏԵՄԲԵՐԻ 13-Ի N 1067 ՈՐՈՇՄԱՆ ՄԵՋ ՓՈՓՈԽՈՒԹՅՈՒՆ ԿԱՏԱՐԵԼՈՒ ՄԱՍԻՆ

Համաձայն «Տեղական ինքնակառավարման մասին» օրենքի 35-րդ հոդվածի 1-ին մասի 24-րդ կետի, «Նորմատիվ իրավական ակտերի մասին» օրենքի 33-րդ և 34-րդ հոդվածների, հիմք ընդունելով Վալենտինա Գրիգորյանի մահվան հանգամանքը (մահվան վկայական՝ ԲԱ 152925 տրված 2019 թվականի օգոստոսի 19-ին), հաշվի առնելով «Սևան» համատիրության կողմից տրված 01.05.2021թ. N 416 տեղեկանքը և Գնել Գրիգորյանի դիմումը (մուտք՝ 2020 թվականի հուլիսի 31-ի N Ք-1308).

1. Աբովյան համայնքի ղեկավարի 2016 թվականի հոկտեմբերի 13-ի «Աբովյան համայնքի սեփականություն հանդիսացող 2-րդ միկրոշրջանի թիվ 2/702 հասցեում գտնվող ավտոտնակը և դրա պահպանման ու սպասարկման համար առանձնացված հողամասն ուղղակի վաճառքով օտարելու մասին» N 1067 որոշման 1-ին, 5-րդ և 6-րդ կետերում կատարել հետևյալ փոփոխությունը՝ «Վալենտինա» բառը փոխարինել «Գնել» բառով:

2. Սույն որոշումն ուժի մեջ է մտնում Գնել Գրիգորյանին որոշման ընդունման մասին իրազեկելու օրվան հաջորդող օրվանից:

ՀԱՄԱՅՆՔԻ ՂԵԿԱՎԱՐ **Վ. ԳԵՎՈՐԳՅԱՆ**

2021թ. մայիսի 25
ք. Աբովյան

ՀԱՅԱՍՏԱՆԻ ՀԱՆՐԱՊԵՏՈՒԹՅԱՆ
ԿՈՏԱՅՔԻ ՄԱՐԶԻ ԱԲՈՎՅԱՆ ՀԱՄԱՅՆՔԻ ՂԵԿԱՎԱՐ

Ո Ր Ո Շ Ո Ւ Մ

25 օգոստոսի 2021 թվականի N 1035

ԱՆՀԱՏ ՁԵՌՆԱՐԿԱՏԵՐ ՌՈՒԴԻԿ ԱՂԱՋԱՆՅԱՆԻՆ 2021 ԹՎԱԿԱՆԻ ԱՌԱՋԻՆ, ԵՐԿՐՈՐԴ ԵՎ ԵՐՐՈՐԴ ԵՌԱՄՍՅԱԿՆԵՐԻ ԸՆԹԱՑՔՈՒՄ ՈԳԵԼԻՑ ԵՎ ԱԼԿՈՀՈԼԱՅԻՆ ԽՄԻՉՔՆԵՐԻ ԵՎ ԾԽԱԽՈՏԱՅԻՆ ԱՐՏԱԴՐԱՏԵՍԱԿՆԵՐԻ ԿԱՄ ԾԽԱԽՈՏԱՅԻՆ ԱՐՏԱԴՐԱՏԵՍԱԿՆԵՐԻ ՓՈԽԱՐԻՆԻՉՆԵՐԻ ԿԱՄ ԾԽԱԽՈՏԱՅԻՆ ԱՐՏԱԴՐԱՏԵՍԱԿՆԵՐԻ ՆՄԱՆԱԿՆԵՐԻ ՎԱՃԱՌՔԻ ԹՈՒՅԼՏՎՈՒԹՅՈՒՆ ՏԱԼՈՒ ՄԱՍԻՆ

Համաձայն «Տեղական ինքնակառավարման մասին» օրենքի 45-րդ հոդվածի 1-ին մասի 2-րդ կետի, Հայաստանի Հանրապետության կառավարության 2007 թվականի հուլիսի 19-ի N 843-Ն որոշման, Աբովյան համայնքի ավագանու 2020 թվականի դեկտեմբերի 25-ի N 68-Ն որոշման, հիմք ընդունելով անհատ ձեռնարկատեր Ռուդիկ Աղաջանյանի հայտը (մուտք՝ 2021 թվականի օգոստոսի 23-ի N Ք-2801).

1. Անհատ ձեռնարկատեր Ռուդիկ Աղաջանյանին տալ 2021 թվականի առաջին, երկրորդ և երրորդ եռամսակների ընթացքում Աբովյան քաղաքի 4-րդ միկրոշրջանի թիվ 30/1 հասցեում գտնվող 31.11 քառակուսի մետր մակերեսով սպասարկման օբյեկտում ոգելից և ալկոհոլային խմիչքների և ծխախոտային արտադրատեսակների կամ ծխախոտային արտադրատեսակների փոխարինիչների (բացառությամբ բժշկական նշանակության ծխախոտային արտադրատեսակների փոխարինիչների) կամ ծխախոտային արտադրատեսակների նմանակների վաճառքի թույլտվություն (Թույլտվություն N 126 կցվում է):

2. Անհատ ձեռնարկատեր Ռուդիկ Աղաջանյանը պարտավոր է Աբովյանի համայնքապետարանի 900105201074 հաշվեհամարին վճարել տեղական տուրք՝ 63 000 (վաթսուներեք հազար) դրամ:

3. Սույն որոշումն ուժի մեջ է մտնում անհատ ձեռնարկատեր Ռուդիկ Աղաջանյանին որոշման ընդունման մասին իրազեկելուն հաջորդող օրվանից:

ՀԱՄԱՅՆՔԻ ՂԵԿԱՎԱՐ **Վ. ԳԵՎՈՐԳՅԱՆ**

2021թ. օգոստոսի 25
ք. Աբովյան

ՀԱՅԱՍՏԱՆԻ ՀԱՆՐԱՊԵՏՈՒԹՅՈՒՆ
ԿՈՏԱՅՔԻ ՄԱՐԶ
ԱԲՈՎՅԱՆԻ ՀԱՄԱՅՆՔԱՊԵՏԱՐԱՆ

ԹՈՒՅԼՏՎՈՒԹՅՈՒՆ N ՈԱԽԾ - 126

ՈԳԵԼԻՑ ԵՎ ԱԼԿՈՀՈԼԱՅԻՆ ԽՄԻՉՔՆԵՐԻ ԵՎ ԾԽԱԽՈՏԱՅԻՆ ԱՐՏԱԴՐԱՏԵՍԱԿՆԵՐԻ ԿԱՄ ԾԽԱԽՈՏԱՅԻՆ ԱՐՏԱԴՐԱՏԵՍԱԿՆԵՐԻ ՓՈԽԱՐԻՆԻՉՆԵՐԻ ԿԱՄ ԾԽԱԽՈՏԱՅԻՆ ԱՐՏԱԴՐԱՏԵՍԱԿՆԵՐԻ ՆՄԱՆԱԿՆԵՐԻ ՎԱՃԱՌՔԻ ԹՈՒՅԼՏՎՈՒԹՅՈՒՆ ՏԱԼՈՒ ՄԱՍԻՆ

Տրված՝ ***25 օգոստոսի 2021թ.***

Վաճառքի կամ իրացման թույլատրված ապրանքի անվանումը՝
Ոգելից և ալկոհոլային խմիչքների և ծխախոտային արտադրատեսակների կամ ծխախոտային արտադրատեսակների փոխարինիչների (բացառությամբ բժշկական նշանակության ծխախոտային արտադրատեսակների փոխարինիչների) կամ ծխախոտային արտադրատեսակների նմանակների վաճառք:

Հայտատու իրավաբանական անձի լրիվ անվանումը, կազմակերպաիրավական ձևը և գտնվելու վայրը կամ անհատ ձեռնարկատիրոջ անունը, ազգանունը և գտնվելու վայրը, հարկ վճարողի հաշվառման համարը՝
Ռուդիկ Աղաջանյան, անհատ ձեռնարկատեր, ՀՀ Կոտայքի մարզ ք. Աբովյան 4-րդ մ/շ 61 շ. 32 բն., ՀՎՀՀ՝ 43068243:

Գործունեության տեսակի իրականացման վայրը՝ ***ՀՀ Կոտայքի մարզ ք. Աբովյան 4-րդ մ/շ թիվ 30/1, սպասարկման օբյեկտ:***

Շինության տեսակը՝ ***հիմնական շինություն:***

Թույլտվության գործողության ժամկետը՝ ***01 հունվարի 2021թ.***-ից մինչև ***01 հոկտեմբերի 2021թ.***-ը:

ՀԱՄԱՅՆՔԻ ՂԵԿԱՎԱՐ ՎԱՀԱԳՆ ԳԵՎՈՐԳՅԱՆ

ՀԱՅԱՍՏԱՆԻ ՀԱՆՐԱՊԵՏՈՒԹՅԱՆ
ԿՈՏԱՅՔԻ ՄԱՐԶԻ ԱԲՈՎՅԱՆ ՀԱՄԱՅՆՔԻ ՂԵԿԱՎԱՐ

Ո Ր Ո Շ Ո Ւ Մ

23 օգոստոսի 2021 թվականի N 1034

ԹԱՄԱՐԱ ԼԱԼԱԲԵԿՅԱՆԻՆ ԱՆՇԱՐԺ ԳՈՒՅՔԻ ՕՏԱՐՄԱՆ ԹՈՒՅԼՏՎՈՒԹՅՈՒՆ ՏԱԼՈՒ ՄԱՍԻՆ

Համաձայն Քաղաքացիական օրենսգրքի 39-րդ հոդվածի 2-րդ մասի, «Տեղական ինքնակառավարման մասին» օրենքի 36-րդ հոդվածի 2-րդ մասի 2-րդ կետի, հիմք ընդունելով Թամարա Լալաբեկյանի դիմումը (մուտք՝ 2021 թվականի օգոստոսի 13-ի N Ք-2743), հաշվի առնելով Աբովյան համայնքի ղեկավարին կից Խնամակալության և հոգաբարձության հանձնաժողովի 2021 թվականի օգոստոսի 19-ի N 11 արձանագրությունը.

1. Թույլատրել Թամարա Լալաբեկյանին կնքելու իր անչափահաս երեխա՝ Ռաֆայել Լալաբեկյանին (ծնված՝ 07.04.2004թ.) ընդհանուր համատեղ սեփականության իրավունքով պատկանող (հիմք՝ 2008 թվականի ապրիլի 30-ի N 2532978 վկայական) Կոտայքի մարզի Արզնի գյուղի 2-րդ փողոցի թիվ 36 հասցեում գտնվող անշարժ գույքի՝ բնակելի տան և հողամասի՝ Ռաֆայել Լալաբեկյանին պատկանող բաժնեմասի օտարման գործարք:

2. Սույն որոշումն ուժի մեջ է մտնում Թամարա Լալաբեկյանին որոշման ընդունման մասին իրազեկելու օրվան հաջորդող օրվանից:

ՀԱՄԱՅՆՔԻ ՂԵԿԱՎԱՐ **Վ. ԳԵՎՈՐԳՅԱՆ**

2021թ. օգոստոսի 23
ք. Աբովյան

ՀԱՅԱՍՏԱՆԻ ՀԱՆՐԱՊԵՏՈՒԹՅԱՆ
ԿՈՏԱՅՔԻ ՄԱՐԶԻ ԱԲՈՎՅԱՆ ՀԱՄԱՅՆՔԻ ՂԵԿԱՎԱՐ

Ո Ր Ո Շ Ո Ւ Մ

23 օգոստոսի 2021 թվականի N 1033

ՏԻԳՐԱՆ ՄԿՐՏՉՅԱՆԻՆ ԵՎ ԱՆԻ ՀՈՎՀԱՆՆԻՍՅԱՆԻՆ ԱՆՇԱՐԺ ԳՈՒՅՔԻ ՕՏԱՐՄԱՆ ԹՈՒՅԼՏՎՈՒԹՅՈՒՆ ՏԱԼՈՒ ՄԱՍԻՆ

Համաձայն Քաղաքացիական օրենսգրքի 39-րդ հոդվածի 2-րդ մասի, «Տեղական ինքնակառավարման մասին» օրենքի 36-րդ հոդվածի 2-րդ մասի 2-րդ կետի, հիմք ընդունելով Տիգրան Մկրտչյանի և Անի Հովհաննիսյանի դիմումը (մուտք՝ 2021 թվականի օգոստոսի 13-ի N Ք-2740), հաշվի առնելով Աբովյան համայնքի ղեկավարին կից Խնամակալության և հոգաբարձության հանձնաժողովի 2021 թվականի օգոստոսի 19-ի N 12 արձանագրությունը.

1. Թույլատրել Տիգրան Մկրտչյանին և Անի Հովհաննիսյանին օտարելու իրենց անչափահաս երեխա՝ Ալիսա Տիգրանի Մկրտչյանին (ծնված՝ 24.10.2007թ.) ընդհանուր համատեղ սեփականության իրավունքով պատկանող (հիմք՝ 2016 թվականի սեպտեմբերի 22-ի N 22092016-07-0025 վկայական) Աբովյան քաղաքի Հանրակացարանային թաղամասի 6-րդ շենքի 37 հասցեում գտնվող բնակարանի՝ Ալիսա Մկրտչյանին պատկանող բաժնեմասի օտարման գործարք:

2. Սույն որոշումն ուժի մեջ է մտնում որոշման ընդունման մասին իրազեկելու օրվան հաջորդող օրվանից:

ՀԱՄԱՅՆՔԻ ՂԵԿԱՎԱՐ **Վ. ԳԵՎՈՐԳՅԱՆ**

2021թ. օգոստոսի 23
ք. Աբովյան