ՀԱՅԱՍՏԱՆԻ ՀԱՆՐԱՊԵՏՈՒԹՅԱՆ
ԿՈՏԱՅՔԻ ՄԱՐԶԻ
ԱԲՈՎՅԱՆԻ ՀԱՄԱՅՆՔԱՊԵՏԱՐԱՆԻ ԱՇԽԱՏԱԿԱԶՄ

ՀՀ Կոտայքի մարզ, ք. Աբովյան, Բարեկամության հր.-1, 2201, հեռ. (0222) 2-03-65, (060) 447-000, էլ. հասցե **abovyan.kotayq@mta.gov.am**

31 մայիսի 2021թ.N Ե-1291

ՀՀ ԿՈՏԱՅՔԻ ՄԱՐԶՊԵՏԱՐԱՆ
ՄԱՐԶՊԵՏ
ԱՀԱՐՈՆ ՍԱՀԱԿՅԱՆԻՆ

Հարգելի մարզպետ
Համաձայն «Տեղական ինքնակառավարման մասին» Հայաստանի Հանրապետության օրենքի 33-րդ հոդվածի 4-րդ մասի 9-րդ կետի Ձեզ է ուղարկվում Աբովյան համայնքի ղեկավարի որոշումները:
Կից՝ 99 թերթ:

ԱՇԽԱՏԱԿԱԶՄԻ ՔԱՐՏՈՒՂԱՐ ԱՐՈՒՍՅԱԿ ԱՌԱՔԵԼՅԱՆ

Կատ. Սոցիալական ծրագրերի, տեղեկատվության և գործավարության բաժնի պետ
Ա. Զաքարյան
060-53-64-04

ՀԱՅԱՍՏԱՆԻ ՀԱՆՐԱՊԵՏՈՒԹՅԱՆ
ԿՈՏԱՅՔԻ ՄԱՐԶԻ ԱԲՈՎՅԱՆ ՀԱՄԱՅՆՔԻ ՂԵԿԱՎԱՐ

Ո Ր Ո Շ Ո Ւ Մ

27 մայիսի 2021 թվականի N 651

ԱԲՈՎՅԱՆ ՀԱՄԱՅՆՔԻ 2021 ԹՎԱԿԱՆԻ ԲՅՈՒՋԵՈՎ ՆԱԽԱՏԵՍՎԱԾ «ՀԻՎԱՆԴԱՆՈՑԱՅԻՆ ԾԱՌԱՅՈՒԹՅՈՒՆՆԵՐ» ԾՐԱԳՐԻՑ ԳՈՒՄԱՐ ՀԱՏԿԱՑՆԵԼՈՒ ՄԱՍԻՆ

Համաձայն «Տեղական ինքնակառավարման մասին» օրենքի 38-րդ հոդվածի 1-ին մասի 7-րդ կետի, 48-րդ հոդվածի և հիմք ընդունելով Զալիկ Սերոբյանի դիմումը (մուտք՝ 2021 թվականի մայիսի 26-ի N Ք-2134).

1. Աբովյան համայնքի 2021 թվականի բյուջեով նախատեսված «Հիվանդանոցային ծառայություններ» (բաժին 07, խումբ 3, դաս 1) նախահաշվի «4729» հոդվածից 150 000 (հարյուր հիսուն հազար) դրամ փոխանցել «Էրեբունի բժշկական կենտրոն» փակ բաժնետիրական ընկերության 163318100050 հաշվեհամարին՝ Արուսյակ Սերոբյանի վիրահատման ծախսերը մասնակի կատարելու համար:

2. Սույն որոշումն ուժի մեջ է մտնում Զալիկ Սերոբյանին որոշման ընդունման մասին իրազեկելու օրվան հաջորդող օրվանից:

ՀԱՄԱՅՆՔԻ ՂԵԿԱՎԱՐ Վ. ԳԵՎՈՐԳՅԱՆ

2021թ. մայիսի 27
ք. Աբովյան

ՀԱՅԱՍՏԱՆԻ ՀԱՆՐԱՊԵՏՈՒԹՅԱՆ
ԿՈՏԱՅՔԻ ՄԱՐԶԻ ԱԲՈՎՅԱՆ ՀԱՄԱՅՆՔԻ ՂԵԿԱՎԱՐ

Ո Ր Ո Շ Ո Ւ Մ

27 մայիսի 2021 թվականի N 650

«ՀԻՆ ՓԱՐՎԱՆԱ» ՍԱՀՄԱՆԱՓԱԿ ՊԱՏԱՍԽԱՆԱՏՎՈՒԹՅԱՄԲ ԸՆԿԵՐՈՒԹՅԱՆԸ 2021 ԹՎԱԿԱՆԻ ԵՐԿՐՈՐԴ ԵՌԱՄՍՅԱԿԻ ԸՆԹԱՑՔՈՒՄ ՈԳԵԼԻՑ ԵՎ ԱԼԿՈՀՈԼԱՅԻՆ ԽՄԻՉՔՆԵՐԻ ՎԱՃԱՌՔԻ ԹՈՒՅԼՏՎՈՒԹՅՈՒՆ ՏԱԼՈՒ ՄԱՍԻՆ

Համաձայն «Տեղական ինքնակառավարման մասին» օրենքի 45-րդ հոդվածի 1-ին մասի 2-րդ կետի, Հայաստանի Հանրապետության կառավարության 2007 թվականի հուլիսի 19-ի N 843-Ն որոշման, Աբովյան համայնքի ավագանու 2020 թվականի դեկտեմբերի 25-ի N 68-Ն որոշման, հիմք ընդունելով «Հին Փարվանա» սահմանափակ պատասխանատվությամբ ընկերության տնօրենի հայտը (մուտք՝ 2021 թվականի մայիսի 26-ի N S-306).

1. «Հին Փարվանա» սահմանափակ պատասխանատվությամբ ընկերությանը տալ 2021 թվականի երկրորդ եռամսյակի ընթացքում Աբովյան քաղաքի Հատիսի փողոցի թիվ 1/120/2 հասցեում գտնվող 3502.05 քառակուսի մետր մակերեսով ռեստորանային համալիրում ոգելից և ալկոհոլային խմիչքների վաճառքի թույլտվություն (Թույլտվություն N 85 կցվում է):

2. «Հին Փարվանա» սահմանափակ պատասխանատվությամբ ընկերությունը պարտավոր է Աբովյանի համայնքապետարանի 900105201074 հաշվեհամարին վճարել տեղական տուրք՝ 45 500 (քառասունհինգ հազար հինգ հարյուր) դրամ:

3. Սույն որոշումն ուժի մեջ է մտնում «Հին Փարվանա» սահմանափակ պատասխանատվությամբ ընկերությանը որոշման ընդունման մասին իրազեկելու օրվան հաջորդող օրվանից:

ՀԱՄԱՅՆՔԻ ՂԵԿԱՎԱՐ Վ. ԳԵՎՈՐԳՅԱՆ

2021թ. մայիսի 27
ք. Աբովյան

ՀԱՅԱՍՏԱՆԻ ՀԱՆՐԱՊԵՏՈՒԹՅՈՒՆ
ԿՈՏԱՅՔԻ ՄԱՐԶ
ԱԲՈՎՅԱՆԻ ՀԱՄԱՅՆՔԱՊԵՏԱՐԱՆ

ԹՈՒՅԼՏՎՈՒԹՅՈՒՆ Ն ՈԱԽԾ - 85

ՈԳԵԼԻՑ ԵՎ ԱԼԿՈՀՈԼԱՅԻՆ ԽՄԻՉՔՆԵՐԻ ԵՎ (ԿԱՄ) ԾԽԱԽՈՏԻ ԱՐՏԱԴՐԱՆՔԻ ՎԱՃԱՌՔԻ

Տրված՝ ***27 մայիսի 2021թ.***

Վաճառքի կամ իրացման թույլատրված ապրանքի անվանումը՝
Ոգելից և ալկոհոլային խմիչքների վաճառքի թույլտվություն:

Հայտատու իրավաբանական անձի լրիվ անվանումը, կազմակերպաիրավական ձևը և գտնվելու վայրը կամ անհատ ձեռնարկատիրոջ անունը, ազգանունը և գտնվելու վայրը, հարկ վճարողի հաշվառման համարը՝
«ՀԻՆ ՓԱՐՎԱՆԱ» սահմանափակ պատասխանատվությամբ ընկերություն, ՀՀ Կոտայքի մարզ ք. Աբովյան 4-րդ մ/շ Հատիսի 6, ՀՎՀՀ՝ 03507282:

Գործունեության տեսակի իրականացման վայրը՝ ***ՀՀ Կոտայքի մարզ ք. Աբովյան Հատիսի փողոց թիվ 1/120/2, ռեստորանային համալիր:***

Շինության տեսակը՝ ***հիմնական շինություն:***

Թույլտվության գործողության ժամկետը՝ ***01 ապրիլի 2021թ.***-ից մինչև ***01 հուլիսի 2021թ.***-ը:

ՀԱՄԱՅՆՔԻ ՂԵԿԱՎԱՐ ՎԱՀԱԳՆ ԳԵՎՈՐԳՅԱՆ

ՀԱՅԱՍՏԱՆԻ ՀԱՆՐԱՊԵՏՈՒԹՅԱՆ
ԿՈՏԱՅՔԻ ՄԱՐԶԻ ԱԲՈՎՅԱՆ ՀԱՄԱՅՆՔԻ ՂԵԿԱՎԱՐ

Ո Ր Ո Շ Ո Ւ Մ

27 մայիսի 2021 թվականի N 649

«ԿԱՐԵՆ ՍԱՐՔԻՍՅԱՆ ՄԱՐՏՈՒՆԻ» ԱՆՀԱՏ ՁԵՌՆԱՐԿԱՏԻՐՈՋԸ 2021 ԹՎԱԿԱՆԻ ԵՐԿՐՈՐԴ ԵՌԱՄՍՅԱԿԻ ԸՆԹԱՑՔՈՒՄ ՔԱՂԱՔԱՑԻԱԿԱՆ ՀՈԳԵՀԱՆԳՍՏԻ (ՀՐԱԺԵՇՏԻ) ԾԻՍԱԿԱՏԱՐՈՒԹՅԱՆ ԾԱՌԱՅՈՒԹՅՈՒՆՆԵՐ ԻՐԱԿԱՆԱՑՆԵԼՈՒ ԵՎ ՄԱՏՈՒՑԵԼՈՒ ԹՈՒՅԼՏՎՈՒԹՅՈՒՆ ՏԱԼՈՒ ՄԱՍԻՆ

Համաձայն «Տեղական ինքնակառավարման մասին» օրենքի 35-րդ հոդվածի 1-ին մասի 23-րդ կետի, «Տեղական տուրքերի և վճարների մասին» օրենքի 9-րդ հոդվածի 1-ին մասի 17-րդ կետի, Աբովյան համայնքի ավագանու 2015 թվականի դեկտեմբերի 10-ի N 98-Ն և 2020 թվականի դեկտեմբերի 25-ի N 68-Ն որոշումների, հիմք ընդունելով «Կարեն Սարքիսյան Մարտունի» անհատ ձեռնարկատիրոջ հայտը (մուտք՝ 2021 թվականի մայիսի 26-ի N Ք-2136).

1. «Կարեն Սարքիսյան Մարտունի» անհատ ձեռնարկատիրոջը տալ 2021 թվականի երկրորդ եռամսյակի ընթացքում Աբովյան քաղաքի Սարալանջի փողոցի թիվ 32/28 հասցեում գտնվող սպասարկման օբյեկտում հոգեհանգստի (հրաժեշտի) ծիսակատարության ծառայությունների իրականացման և մատուցման թույլտվություն (Թույլտվություն N 06 կցվում է):

2. «Կարեն Սարքիսյան Մարտունի» անհատ ձեռնարկատերը պարտավոր է Աբովյանի համայնքապետարանի 900105002639 հաշվեհամարին վճարել տեղական տուրք՝ 125 000 (հարյուր քսանհինգ հազար) դրամ:

3. Սույն որոշումն ուժի մեջ է մտնում «Կարեն Սարքիսյան Մարտունի» անհատ ձեռնարկատիրոջը որոշման ընդունման մասին իրազեկելու օրվան հաջորդող օրվանից:

ՀԱՄԱՅՆՔԻ ՂԵԿԱՎԱՐ Վ. ԳԵՎՈՐԳՅԱՆ

2021թ. մայիսի 27
ք. Աբովյան

ՀԱՅԱՍՏԱՆԻ ՀԱՆՐԱՊԵՏՈՒԹՅՈՒՆ
ԿՈՏԱՅՔԻ ՄԱՐԶ
ԱԲՈՎՅԱՆԻ ՀԱՄԱՅՆՔԱՊԵՏԱՐԱՆ

ԹՈՒՅԼՏՎՈՒԹՅՈՒՆ N ՀՇՇ – 06

ՀՈԳԵՀԱՆԳՍՏԻ (ՀՐԱԺԵՇՏԻ) ԾԻՍԱԿԱՏԱՐՈՒԹՅԱՆ ԾԱՌԱՅՈՒԹՅՈՒՆՆԵՐ ԻՐԱԿԱՆԱՑՆԵԼՈՒ ԵՎ ՄԱՏՈՒՑԵԼՈՒ

Տրված՝ **27 մայիսի 2021թ.**

Վաճառքի կամ իրացման թույլատրված ապրանքի անվանումը՝
Հոգեհանգստի (հրաժեշտի) ծիսակատարության ծառայություններ իրականացնելու և մատուցելու:
Հայտատու իրավաբանական անձի լրիվ անվանումը, կազմակերպաիրավական ձևը և գտնվելու վայրը կամ անհատ ձեռնարկատիրոջ անունը, ազգանունը և գտնվելու վայրը, հարկ վճարողի հաշվառման համարը՝
«Կարեն Մարքիսյան Մարտունի», ՀՀ Կոտայքի մարզ, ք. Աբովյան, Հանրապետության փողոց 15 Ա շ. 70 բն., ՀՎՀՀ՝ 43107188:

Գործունեության տեսակի իրականացման վայրը՝ ***ՀՀ Կոտայքի մարզ, ք. Աբովյան Սարալանջի փողոց թիվ 32/28, սպասարկման օբյեկտ:***

Շինության տեսակը՝ ***հիմնական շինություն:***

Թույլտվության գործողության ժամկետը՝ **01 *ապրիլի 2021թ.-ից մինչև 01 հուլիսի 2021թ.-ը:***

ՀԱՄԱՅՆՔԻ ՂԵԿԱՎԱՐ **ՎԱՀԱԳՆ ԳԵՎՈՐԳՅԱՆ**

ՀԱՅԱՍՏԱՆԻ ՀԱՆՐԱՊԵՏՈՒԹՅԱՆ
ԿՈՏԱՅՔԻ ՄԱՐԶԻ ԱԲՈՎՅԱՆ ՀԱՄԱՅՆՔԻ ՂԵԿԱՎԱՐ

Ո Ր Ո Շ Ո Ւ Մ

27 մայիսի 2021 թվականի N 648

«ԿԱՐԵՆ ՍԱՐՔԻՍՅԱՆ ՄԱՐՏՈՒՆԻ» ԱՆՀԱՏ ՁԵՌՆԱՐԿԱՏԻՐՈՋԸ 2021 ԹՎԱԿԱՆԻ ԵՐԿՐՈՐԴ ԵՌԱՄՍՅԱԿԻ ԸՆԹԱՑՔՈՒՄ ՔԱՂԱՔԱՑԻԱԿԱՆ ՀՈԳԵՀԱՆԳՍՏԻ (ՀՐԱԺԵՇՏԻ) ԾԻՍԱԿԱՏԱՐՈՒԹՅԱՆ ԾԱՌԱՅՈՒԹՅՈՒՆՆԵՐ ԻՐԱԿԱՆԱՑՆԵԼՈՒ ԵՎ ՄԱՏՈՒՑԵԼՈՒ ԹՈՒՅԼՏՎՈՒԹՅՈՒՆ ՏԱԼՈՒ ՄԱՍԻՆ

Համաձայն «Տեղական ինքնակառավարման մասին» օրենքի 35-րդ հոդվածի 1-ին մասի 23-րդ կետի, «Տեղական տուրքերի և վճարների մասին» օրենքի 9-րդ հոդվածի 1-ին մասի 17-րդ կետի, Աբովյան համայնքի ավագանու 2015 թվականի դեկտեմբերի 10-ի N 98-Ն և 2020 թվականի դեկտեմբերի 25-ի N 68-Ն որոշումների, հիմք ընդունելով «Կարեն Սարքիսյան Մարտունի» անհատ ձեռնարկատիրոջ հայտը (մուտք՝ 2021 թվականի մայիսի 26-ի N Ք-2135).

1. «Կարեն Սարքիսյան Մարտունի» անհատ ձեռնարկատիրոջը տալ 2021 թվականի երկրորդ եռամսյակի ընթացքում Աբովյան քաղաքի Սարալանջի փողոցի թիվ 32/28/1 հասցեում հոգեհանգստի (հրաժեշտի) ծիսակատարության ծառայությունների իրականացման և մատուցման թույլտվություն (Թույլտվություն N 05 կցվում է):

2. «Կարեն Սարքիսյան Մարտունի» անհատ ձեռնարկատերը պարտավոր է Աբովյանի համայնքապետարանի 900105002639 հաշվեհամարին վճարել տեղական տուրք՝ 125 000 (հարյուր քսանհինգ հազար) դրամ:

3. Սույն որոշումն ուժի մեջ է մտնում «Կարեն Սարքիսյան Մարտունի» անհատ ձեռնարկատիրոջը որոշման ընդունման մասին իրազեկելու օրվան հաջորդող օրվանից:

ՀԱՄԱՅՆՔԻ ՂԵԿԱՎԱՐ Վ. ԳԵՎՈՐԳՅԱՆ

2021թ. մայիսի 27
ք. Աբովյան

ՀԱՅԱՍՏԱՆԻ ՀԱՆՐԱՊԵՏՈՒԹՅՈՒՆ
ԿՈՏԱՅՔԻ ՄԱՐԶ
ԱԲՈՎՅԱՆԻ ՀԱՄԱՅՆՔԱՊԵՏԱՐԱՆ

ԹՈՒՅԼՏՎՈՒԹՅՈՒՆ N ՀԾԾ – 05

ՀՈԳԵՀԱՆԳՍՏԻ (ՀՐԱԺԵՇՏԻ) ԾԻՍԱԿԱՏԱՐՈՒԹՅԱՆ ԾԱՌԱՅՈՒԹՅՈՒՆՆԵՐ ԻՐԱԿԱՆԱՑՆԵԼՈՒ ԵՎ ՄԱՏՈՒՑԵԼՈՒ

Տրված՝ ***27 մայիսի 2021թ.***

Վաճառքի կամ իրացման թույլատրված ապրանքի անվանումը՝
Հոգեհանգստի (հրաժեշտի) ծիսակատարության ծառայություններ իրականացնելու և մատուցելու:
Հայտատու իրավաբանական անձի լրիվ անվանումը, կազմակերպաիրավական ձևը և գտնվելու վայրը կամ անհատ ձեռնարկատիրոջ անունը, ազգանունը և գտնվելու վայրը, հարկ վճարողի հաշվառման համարը՝
«Կարեն Մարքիսյան Մարտունի», անհատ ձեռնարկատեր, ՀՀ Կոտայքի մարզ ք. Աբովյան Հանրապետության փողոց 15 Ա շ. 70 բն., ՀՎՀՀ՝ 43107188:

Գործունեության տեսակի իրականացման վայրը՝ ***ՀՀ Կոտայքի մարզ ք. Աբովյան Սարալանջի փողոց թիվ 32/28/1:***

Շինության տեսակը՝ ***հիմնական շինություն:***

Թույլտվության գործողության ժամկետը՝ ***01 ապրիլի 2021թ.-ից մինչև 01 հուլիսի 2021թ.-ը:***

ՀԱՄԱՅՆՔԻ ՂԵԿԱՎԱՐ **ՎԱՀԱԳՆ ԳԵՎՈՐԳՅԱՆ**

ՀԱՅԱՍՏԱՆԻ ՀԱՆՐԱՊԵՏՈՒԹՅԱՆ
ԿՈՏԱՅՔԻ ՄԱՐԶԻ ԱԲՈՎՅԱՆ ՀԱՄԱՅՆՔԻ ՂԵԿԱՎԱՐ

Ո Ր Ո Շ Ո Ւ Մ

26 մայիսի 2021 թվականի N 647

ԱԲՈՎՅԱՆ ՀԱՄԱՅՆՔԻ 2021 ԹՎԱԿԱՆԻ ԲՅՈՒՋԵՈՎ ՆԱԽԱՏԵՍՎԱԾ «ԱՅԼ ԾՐԱԳՐԵՐ (ՀԱՅՑԱԴԻՄՈՒՄՆԵՐ)» ՀՈԴՎԱԾԻՑ ՔՆՔՈՒՇ ԳԴԼՅԱՆԻՆ ՓՈԽՀԱՏՈՒՑՈՒՄ ՏԱԼՈՒ ՆՊԱՏԱԿՈՎ ԳՈՒՄԱՐ ՀԱՏԿԱՑՆԵԼՈՒ ՄԱՍԻՆ

Համաձայն «Տեղական ինքնակառավարման մասին» օրենքի 38-րդ հոդվածի 1-ին մասի 7-րդ կետի, Հայաստանի Հանրապետության վարչական դատարանի 2020 թվականի դեկտեմբերի 18-ի թիվ ՎԴ/8830/05/19 վճռի և հաշվի առնելով Քնքուշ Գդլյանի դիմումը (մուտք՝ 2021 թվականի մայիսի 25-ի N Ք-2127).

1. Աբովյան համայնքի 2021 թվականի բյուջեով նախատեսված «Այլ ծրագրեր (հայցադիմումներ)» (բաժին 01, խումբ 6, դաս 1) հոդվածից 84 000 (ութսունչորս հազար) դրամ փոխանցել «Ինեկոբանկ» փակ բաժնետիրական ընկերության 2050076141217001 հաշվեհամարին՝ Քնքուշ Գդլյանին փոխհատուցում տալու նպատակով:

2. Սույն որոշումն ուժի մեջ է մտնում որոշման ընդունման մասին իրազեկելու օրվան հաջորդող օրվանից:

ՀԱՄԱՅՆՔԻ ՂԵԿԱՎԱՐ Վ. ԳԵՎՈՐԳՅԱՆ

2021թ. մայիսի 26
ք. Աբովյան

ՀԱՅԱՍՏԱՆԻ ՀԱՆՐԱՊԵՏՈՒԹՅԱՆ
ԿՈՏԱՅՔԻ ՄԱՐԶԻ ԱԲՈՎՅԱՆ ՀԱՄԱՅՆՔԻ ՂԵԿԱՎԱՐ

Ո Ր Ո Շ Ո Ւ Մ

26 մայիսի 2021 թվականի N 646

ԿԱՐԵՆ ՄԱՐԴՅԱՆԻՆ ՍԵՓԱԿԱՆՈՒԹՅԱՆ ԻՐԱՎՈՒՆՔՈՎ ՊԱՏԿԱՆՈՂ ՀՈՂԱՄԱՍԵՐԻՆ ՄԻԱՍՆԱԿԱՆ ՀԱՍՑԵ ՏՐԱՄԱԴՐԵԼՈՒ ՄԱՍԻՆ

Համաձայն «Տեղական ինքնակառավարման մասին» օրենքի 35-րդ հոդվածի 1-ին մասի 22-րդ և 24-րդ կետերի, Հայաստանի Հանրապետության կառավարության 2005 թվականի դեկտեմբերի 29-ի N 2387-Ն որոշմամբ հաստատված կարգի 29-րդ, 50-րդ և 51-րդ կետերի, Աբովյան համայնքի ավագանու 2020 թվականի դեկտեմբերի 25-ի N 70-Ն որոշման, հիմք ընդունելով Կարեն Մարդյանի դիմումը (մուտք՝ 2021 թվականի մայիսի 10-ի N Ք-1095).

1. Կարեն Մարդյանին սեփականության իրավունքով պատկանող (հիմք՝ 2018 թվականի ապրիլի 26-ի N 26042018-07-0076 և 2021 թվականի ապրիլի 21-ի N 21042021-07-0001 վկայականներ) Աբովյան քաղաքի 4-րդ միկրոշրջանի թիվ 4/189/1 և թիվ 4/189/2 հասցեներում գտնվող հողամասերին՝ «ԳԻՍ-ԱՐՏ» սահմանափակ պատասխանատվությամբ ընկերության կողմից 2021 թվականի մայիսի 07-ին կազմված միավորման սխեմայի (կցվում է) համաձայն՝ տրամադրել միասնական հասցե՝ քաղաք Աբովյան, 4-րդ միկրոշրջան, թիվ 4/189/1:

2. Կարեն Մարդյանը պարտավոր է Աբովյանի համայնքապետարանի 900105201652 հաշվեհամարին մուծել 5 000 (հինգ հազար) դրամ՝ հասցեի տրամադրման ծառայության վճար:

3. Սույն որոշումն ուժի մեջ է մտնում Կարեն Մարդյանին որոշման ընդունման մասին իրազեկելու օրվան հաջորդող օրվանից:

ՀԱՄԱՅՆՔԻ ՂԵԿԱՎԱՐ Վ. ԳԵՎՈՐԳՅԱՆ

2021թ. մայիսի 26
ք. Աբովյան

Սեփականատեր	ՀՈՂԱՄԱՍԻ ՄԻԱՎՈՐՄԱՆ ՍԽԵՄԱ
Կարեն Գարիկի Մարդյան	Կոտայքի մարզ, ք. Աբովյան 4-րդ մկշ. թիվ 4/189/1 և ք. Աբովյան 4-րդ մկշ. թիվ 4/189/2
	մարզ,համայնք,հասցե
	Սեփականության վկայականներ N26042018-07-0076 և N 21042021-07-0001
	հողահատկացման հիմքը

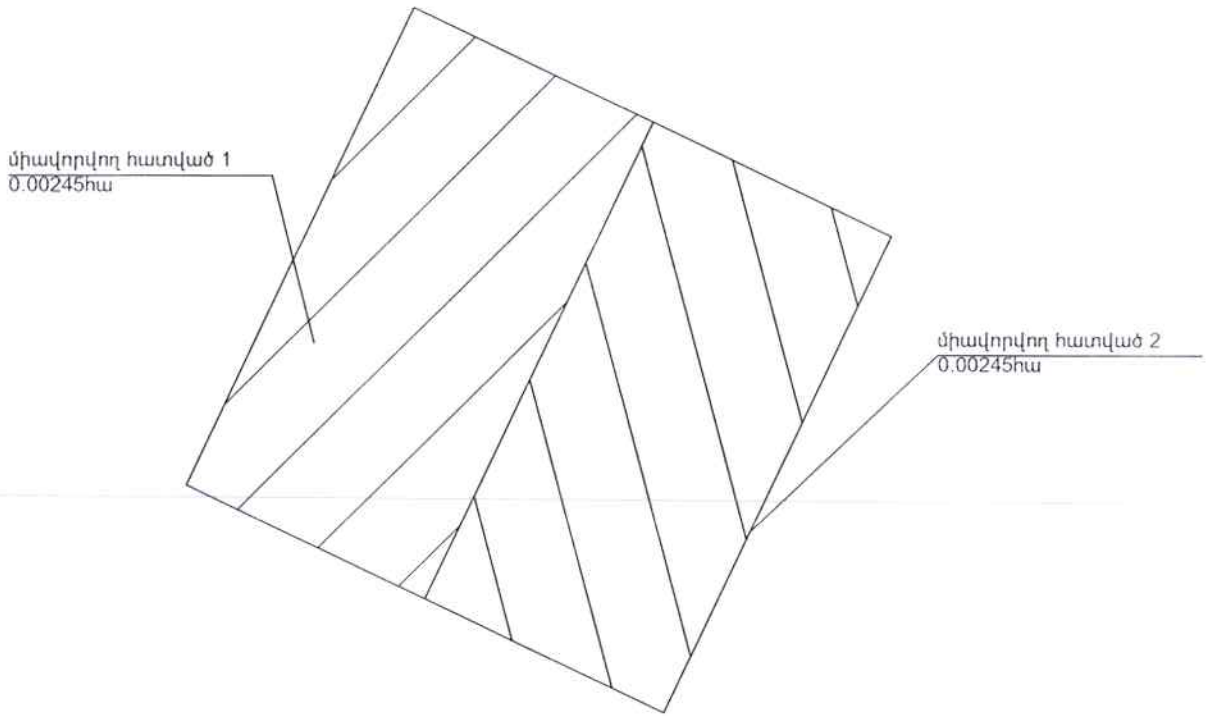

Մակերես հա	0.00245 և 0.00245
Ծածկագիր	0039-1427 և 0039-1424
Նպատակային նշանակություն	բնակավայրերի
Գործառնական նշանակություն	բն. կառ.

Լրացուցիչ նշումներ.

Մասշտաբ 1:100

Որակավորում ունեցող անձ	Վահե Վարդանյան
Որակավորման վկայականի համարը	0339
Ստորագրություն	
Իրավաբանական անձի անվանումը	«ԳԻՍ-ԱՐՏ» ԲԲԸ
ՀՎՀՀ	03532649
Ստորագրություն	

ամիս ամսաթիվ	չափագրության	04.05.2021
	հատակագծի կազմման	07.05.2021

Սեփականատեր	ՀՈՂԱՄԱՍԻ ՀԱՏԱԿԱԳԻԾ	Չև 1
Կարեն Գարիկի Մարդյան	Կոտայքի մարզ, ք. Աբովյան	Հաստատում եմ 26.05.2021թ.
	մարզ,համայնք,հասցե	Համայնքի ղեկավար Կ.Տ.
	Սեփականության վկայականներ N26042018-07-0076 և N 21042021-07-0001	Վ. Գևորգյան
	հողահատկացման հիմքը	անուն,ազգանուն,հայրանուն

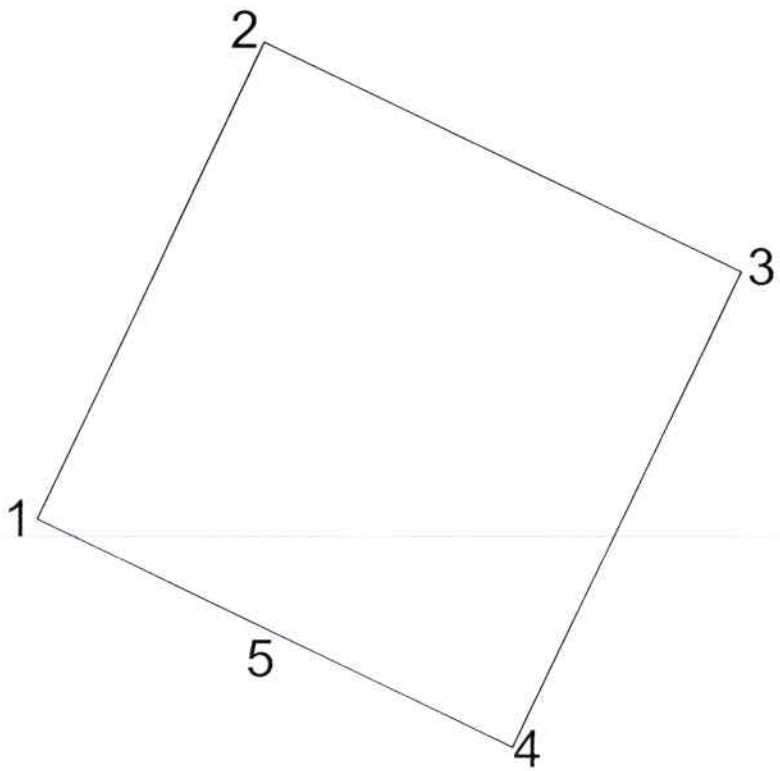

Մակերես հա	0.0049
Ծածկագիր	0039-
Նպատակային նշանակություն	բնակավայրերի
Գործառնական նշանակություն	բն. կառ.

Լրացուցիչ նշումներ.

ՀՈՂԱՄԱՍԻ

Հիմնական բնութագրիչներ	Կոորդինատներ		Գծային չափերը (մ)
	Y	X	
1	8469162.2148	4460634.8538	
2	8469165.2174	4460641.1815	7.00
3	8469171.5374	4460638.1815	7.00
4	8469168.5374	4460631.8515	7.00
5	8469165.3774	4460633.3515	3.50
1	8469162.2148	4460634.8538	3.50

Մասշտաբ 1:100

Որակավորում ունեցող անձ		Վահե Գարդանյան
Որակավորման վկայականի համարը		0339
Ստորագրություն		
Իրավաբանական անձի անվանումը		«ԳԻՍ-ՄՏՏ» ՍՊԸ
ՀՎՀՀ		03532649
Ստորագրություն		
ամիս ամսաթիվ	չափագրության	04.05.2021
	հատակագծի կազմման	04.05.2021

Կ.Տ

ՀԱՅԱՍՏԱՆԻ ՀԱՆՐԱՊԵՏՈՒԹՅԱՆ
ԿՈՏԱՅՔԻ ՄԱՐԶԻ ԱԲՈՎՅԱՆ ՀԱՄԱՅՆՔԻ ՂԵԿԱՎԱՐ

Ո Ր Ո Շ Ո Ւ Մ

26 մայիսի 2021 թվականի N 645

ՍԱՄՎԵԼ ՄԱՄԻԿՈՆՅԱՆԻՆ ԵՎ ՍԱԹԻԿ ԴԱՐԲԻՆՅԱՆԻՆ ԸՆԴՀԱՆՈՒՐ ՀԱՄԱՏԵՂ ՍԵՓԱԿԱՆՈՒԹՅԱՆ ԻՐԱՎՈՒՆՔՈՎ ՊԱՏԿԱՆՈՂ ԽԱՆՈՒԹԻՆ ՀԱՍՑԵ ՏՐԱՄԱԴՐԵԼՈՒ ՄԱՍԻՆ

Համաձայն «Տեղական ինքնակառավարման մասին» օրենքի 35-րդ հոդվածի 1-ին մասի 22-րդ և 24-րդ կետերի, Հայաստանի Հանրապետության կառավարության 2005 թվականի դեկտեմբերի 29-ի N 2387-Ն որոշմամբ հաստատված կարգի 29-րդ, 45-րդ, 50-րդ և 51-րդ կետերի, Աբովյան համայնքի ավագանու 2020 թվականի դեկտեմբերի 25-ի N 70-Ն որոշման և հաշվի առնելով Սաթիկ Դարբինյանի դիմումը (մուտք՝ 2021 թվականի փետրվարի 18-ի N Ք-543).

1. Սամվել Մամիկոնյանին և Սաթիկ Դարբինյանին ընդհանուր համատեղ սեփականության իրավունքով պատկանող (հիմք՝ 2011 թվականի դեկտեմբերի 23-ի N 2816154 վկայական) Աբովյան քաղաքի Հանրապետության 20 պողոտա հասցեում գտնվող խանութին տրամադրել հասցե՝ քաղաք Աբովյան, Հանրապետության պողոտա, 20 շենք, թիվ 1/10 շինություն:

2. Սույն որոշման 1-ին կետում նշված անձինք պարտավոր են Աբովյանի համայնքապետարանի 900105201652 հաշվեհամարին մուծել 5 000 (հինգ հազար) դրամ՝ հասցեի տրամադրման ծառայության վճար:

3. Սույն որոշումն ուժի մեջ է մտնում որոշման ընդունման մասին իրազեկելու օրվան հաջորդող օրվանից:

ՀԱՄԱՅՆՔԻ ՂԵԿԱՎԱՐ Վ. ԳԵՎՈՐԳՅԱՆ

2021թ. մայիսի 26
ք. Աբովյան

ՀԱՅԱՍՏԱՆԻ ՀԱՆՐԱՊԵՏՈՒԹՅԱՆ
ԿՈՏԱՅՔԻ ՄԱՐԶԻ ԱԲՈՎՅԱՆ ՀԱՄԱՅՆՔԻ ՂԵԿԱՎԱՐ

Ո Ր Ո Շ Ո Ւ Մ

26 մայիսի 2021 թվականի N 644

ՌԱՉԻԿ ԳԵՎՈՐԳՅԱՆԻՆ ՍԵՓԱԿԱՆՈՒԹՅԱՆ ԻՐԱՎՈՒՆՔՈՎ ՊԱՏԿԱՆՈՂ ԱՆՇԱՐԺ ԳՈՒՅՔԵՐԻՆ ՄԻԱՍՆԱԿԱՆ ՀԱՍՑԵ ՏՐԱՄԱԴՐԵԼՈՒ ՄԱՍԻՆ

Համաձայն «Տեղական ինքնակառավարման մասին» օրենքի 35-րդ հոդվածի 1-ին մասի 22-րդ և 24-րդ կետերի, Հայաստանի Հանրապետության կառավարության 2005 թվականի դեկտեմբերի 29-ի N 2387-Ն որոշմամբ հաստատված կարգի 29-րդ, 50-րդ և 51-րդ կետերի, Աբովյան համայնքի ավագանու 2020 թվականի դեկտեմբերի 25-ի N 70-Ն որոշման, հիմք ընդունելով Ռաչիկ Գևորգյանի դիմումը (մուտք՝ 2021 թվականի մայիսի 10-ի N Ք-1098).

1. Ռաչիկ Գևորգյանին սեփականության իրավունքով պատկանող (հիմք՝ 2005 թվականի օգոստոսի 08-ի N 1452903 և օգոստոսի 15-ի N 1452902 վկայականներ, Աբովյան համայնքի ղեկավարի 2021 թվականի փետրվարի 08-ի N 104 որոշում) Աբովյան քաղաքի Հատիսի փողոցի թիվ 1/85/1 և թիվ 1/85 հասցեներում գտնվող անշարժ գույքերին՝ «ԱՇՈՏ ՀԱԿՈԲՅԱՆ ԳՈՒՐԳԵՆԻ» անհատ ձեռնարկատիրոջ կողմից 2021 թվականի մայիսի 03-ին տրված միավորման սխեմայի (կցվում է) համաձայն՝ տրամադրել միասնական հասցե՝ քաղաք Աբովյան, Հատիսի փողոց, թիվ 1/85:

2. Ռաչիկ Գևորգյանը պարտավոր է Աբովյանի համայնքապետարանի 900105201652 հաշվեհամարին մուծել 5 000 (հինգ հազար) դրամ՝ հասցեի տրամադրման ծառայության վճար:

3. Սույն որոշումն ուժի մեջ է մտնում Ռաչիկ Գևորգյանին որոշման ընդունման մասին իրազեկելու օրվան հաջորդող օրվանից:

ՀԱՄԱՅՆՔԻ ՂԵԿԱՎԱՐ Վ. ԳԵՎՈՐԳՅԱՆ

2021թ. մայիսի 26
ք. Աբովյան

ՀԱՏՎԱԾ ԱԲՈՎՅԱՆ ՀԱՄԱՅՆՔԻ ԿԱԴԱՍՏՐԱՅԻՆ ՔԱՐՏԵԶԻՑ

Ծածկագիր 0039-0005 0.08063 հա

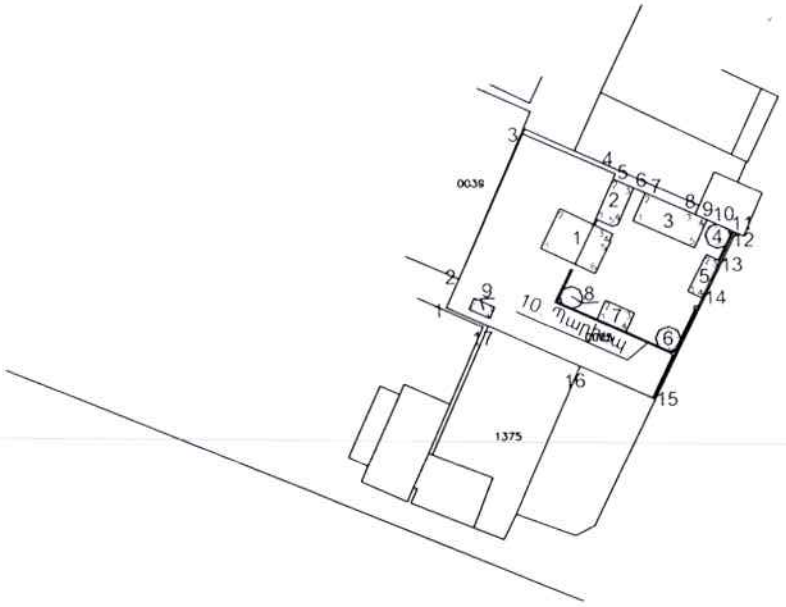

ՀՈՂԱՄԱՍԻ

Շրջադարձային (բեկման) կետեր	Կոորդինատներ		Գծային չափեր(մ)
	Y	X	
1	4460478.3446	8469319.7802	4.28
2	4460482.2556	8469321.5138	21.82
3	4460502.2053	8469330.3575	13.79
4	4460496.6684	8469342.9871	0.76
5	4460495.9675	8469342.6932	3.07
6	4460494.7323	8469345.5037	1.70
7	4460494.0483	8469347.0601	7.46
8	4460491.0486	8469353.8854	1.74
9	4460490.3329	8469355.4763	1.45
10	4460489.7370	8469356.8008	1.67
11	4460489.0520	8469358.3236	0.88
12	4460488.6905	8469359.1271	4.44
13	4460484.6911	8469357.1943	5.68
14	4460479.5770	8469354.7227	15.26
15	4460465.8401	8469348.0840	11.01
16	4460470.2884	8469338.0152	13.65
17	4460475.8057	8469325.5270	6.28
1	4460478.3446	8469319.7802	

Կատարող

Ա.Հակոբյան

Համայնքի ղեկավար

Վ. Գևորգյան

ՀՈՂԱՄԱՍԻ ՄԻԱՎՈՐՄԱՆ ՍԽԵՄԱ

Էջ 2

Սեփականատեր	Կոտայք, Աբովյան, Հատիսի փողոց
Ռաչիկ Գևորգյան	Մարզ, համայնք, հասցե

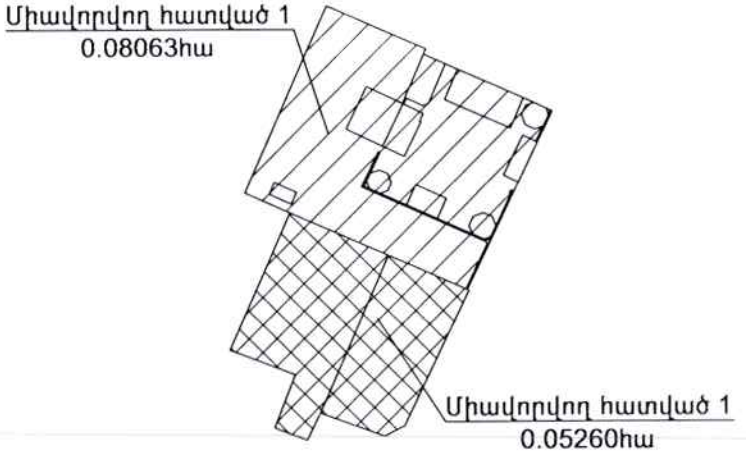

Մակերես հա	
Ծածկագիր	
Նպատակային նշանակություն	
Գործառնական նշանակություն	

Լրացուցիչ նշումներ.

Մասշտաբ 1 : 1000

Որակավորում ունեցող անձ	Աշոտ Հակոբյան
Որակավորման վկայականի համարը	305
Ստորագրություն	
Իրավաբանական անձի անվանումը	«ԱՇՈՏ ՀԱԿՈԲՅԱՆ ԳՈՒՐԳԵՆԻ» ԱՁ
ՀՎՀՀ	40566792
Ստորագրություն	
ամիս ամսաթիվ — չափագրության	27 11 2020
ամիս ամսաթիվ — հատակագծի կազմման	03 05 21

Կ.Տ.

Սեփականատեր	Կոտայք, Աբովյան, Հատիսի փողոց	Հաստատում եմ 26.05.2021թ.
Ռաչիկ Գևորգյան	Մարզ, համայնք, հասցե	Համայնքի ղեկավար Կ.Տ.
		Վ. Գևորգյան
	Հողհատկացման հիմք	անուն, ազգանուն, հայրանուն

Չև 1

ՀՈՂԱՄԱՍԻ ՀԱՏԱԿԱԳԻԾ

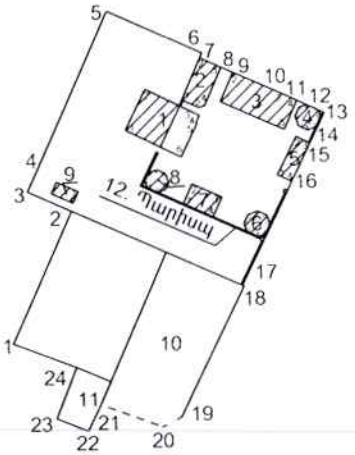

Մակերես հա	0.13323
Ծածկագիր	0039 - 0005
Նպատակային նշանակություն	Բնակավայրերի
Գործառնական նշանակություն	Բնակելի կառուցապատման

Լրացուցիչ նշումներ.

10, 11 - Գոյություն ունեցող շինություններ

Հողամասի

Երթաղարծային (բեկման) կետեր	Կոորդինատներ X	Կոորդինատներ Y	Գծային չափերը (մ)

Մասշտաբ 1 : 1000

Որակավորում ունեցող անձ	Աշոտ Հակոբյան
Որակավորման վկայականի համարը	305
Ստորագրություն	
Իրավաբանական անձի անվանումը	«ԱՇՈՏ ՀԱԿՈԲՅԱՆ ՓՈՐՁԵՐ» ԱՁ
ՀՎՀՀ	40566792
Ստորագրություն	
ամիս ամսաթիվ չափագրության	27 11 2020
ամիս ամսաթիվ հատակագծի կազմման	03.05.2021

Կ.Տ.

Հողամասի			
Շրջադարձային (բեկման) կետեր	Կոորդինատներ		Գծային չափերը (մ)
	X	Y	
1	4460458.1955	8469317.7468	19.25
2	4460475.8057	8469325.5270	6.28
3	4460478.3446	8469319.7802	4.28
4	4460482.2556	8469321.5138	21.82
5	4460502.2053	8469330.3575	13.79
6	4460496.6684	8469342.9871	0.76
7	4460495.9675	8469342.6932	3.07
8	4460494.7323	8469345.5037	1.70
9	4460494.0483	8469347.0601	7.46
10	4460491.0486	8469353.8854	1.74
11	4460490.3329	8469355.4763	1.45
12	4460489.7370	8469356.8008	1.67
13	4460489.0520	8469358.3236	0.88
14	4460488.6905	8469359.1271	4.44
15	4460484.6911	8469357.1943	5.68
16	4460479.5770	8469354.7227	15.26
17	4460465.8401	8469348.0840	0.23
18	4460465.7475	8469348.2936	19.22
19	4460448.4342	8469339.9474	2.88
20	4460447.1262	8469337.3814	8.66
21	4460450.0812	8469329.2383	3.87
22	4460446.6012	8469327.5503	4.46
23	4460448.2316	8469323.3938	7.31
24	4460455.0369	8469326.0634	8.90
1	4460458.1955	8469317.7468	

1.Սպասարկման օբյեկտ			
Շրջադարձային (բեկման) կետեր	Կոորդինատներ		Գծային չափերը (մ)
	X	Y	
1	4460486.5018	8469332.7708	6.00
2	4460491.9076	8469335.3742	8.02
3	4460488.4292	8469342.5995	1.10
4	4460487.4401	8469342.1232	0.16
5	4460487.3697	8469342.2695	4.90
6	4460482.9523	8469340.1440	8.18
1	4460486.5018	8469332.7708	

2.Սպասարկման օբյեկտ			
Շրջադարձային (բեկման) կետեր	Կոորդինատներ		Գծային չափերը (մ)
	X	Y	
1	4460490.4563	8469340.2710	6.02
2	4460495.9675	8469342.6932	3.07
3	4460494.7323	8469345.5037	5.53
4	4460489.6681	8469343.2780	0.79
5	4460489.4706	8469342.5140	2.45
1	4460490.4563	8469340.2710	

3.Ծածկարան			
Շրջադարձային (բեկման) կետեր	Կոորդինատներ		Գծային չափերը (մ)
	X	Y	
1	4460490.2033	8469345.3702	4.20
2	4460494.0483	8469347.0601	7.46
3	4460491.0486	8469353.8854	1.74
4	4460490.3329	8469355.4763	4.18
5	4460486.5017	8469353.7927	9.20
1	4460490.2033	8469345.3702	

4.Ծածկարան			
Շրջադարձային (բեկման) կետեր	Կոորդինատներ		Գծային չափերը (մ)
	X	Y	
1	4460486.9531	8469355.6832	1.36
2	4460488.2355	8469355.2204	1.29
3	4460489.3932	8469355.7799	1.08
4	4460489.7370	8469356.8008	1.67
5	4460489.0520	8469358.3236	0.92
6	4460488.1819	8469358.6376	1.59
7	4460486.7521	8469357.9466	1.15
8	4460486.3854	8469356.8578	1.30
1	4460486.9531	8469355.6832	

5.Սպասարկման օբյեկտ			
Շրջադարձային (բեկման) կետեր	Կոորդինատներ		Գծային չափերը (մ)
	X	Y	
1	4460480.4952	8469352.8230	5.68
2	4460485.5744	8469355.3665	2.03
3	4460484.6911	8469357.1943	5.68
4	4460479.5770	8469354.7227	2.11
1	4460480.4952	8469352.8230	

6.Ծածկարան			
Շրջադարձային (բեկման) կետեր	Կոորդինատներ		Գծային չափերը (մ)
	YX	Y	
1	4460472.9859	8469348.7649	1.13
2	4460474.0369	8469348.3497	1.29
3	4460475.2109	8469348.8744	1.36
4	4460475.6847	8469350.1537	1.30
5	4460475.1546	8469351.3446	1.22
6	4460474.0200	8469351.7928	1.54
7	4460472.6378	8469351.1248	0.93
8	4460472.3148	8469350.2529	1.63
1	4460472.9859	8469348.7649	

Որակավորում ունեցող անձ		Աշոտ Հակոբյան
Որակավորման վկայականի համարը		305
Ստորագրություն		
Իրավաբանական անձի անվանումը		«ԼՈՌՏ ՅԱՆԴԵՔՍ ԳՈՐԾԸՆԿԵՐ» ԱՁ
ՀՎՀՀ		40566792
Ստորագրություն		
ամիս ամսաթիվ	չափագրության	27.11.20թ
	հատակագծի կազմման	03.05.21թ

ՇԻՆՈՒԹՅԱՆ

Համարը՝ ըստ հողամասի հատակագծի	Գործառնական նշանակությունը (անվանումը)	Հանգման կետերի համարները (նյութերը)	Կոորդինատներ		Գծային չափեր(մ)
			Y	X	
7	Ծածկարան	1	4460476.7309	8469340.3965	2.84
		2	4460479.3231	8469341.5566	4.30
		3	4460477.5667	8469345.4815	2.84
		4	4460474.9744	8469344.3214	4.30
		1	4460476.7309	8469340.3965	
8	Սպասարկման օբյեկտ		Y	X	
		1	4460478.8460	8469335.6701	1.03
		2	4460479.8045	8469335.2915	1.15
		3	4460480.8439	8469335.7919	1.21
		4	4460481.2634	8469336.9246	1.17
		5	4460480.7863	8469337.9964	1.32
		6	4460479.5595	8469338.4811	1.07
		7	4460478.5976	8469338.0048	1.04
		8	4460478.2370	8469337.0311	1.49
		1	4460478.8460	8469335.6701	
9	Սպասարկման օբյեկտ		Y	X	
		1	4460478.1504	8469322.8923	1.67
		2	4460479.6747	8469323.5744	3.11
		3	4460478.4044	8469326.4131	1.67
		4	4460476.8800	8469325.7310	3.11
		1	4460478.1504	8469322.8923	
12	Պարիսպ				

03.05.21թ.

ՇԻՆՈՒԹՅՈՒՆՆԵՐԻ ՀԱՏԱԿԱԳԻԾ

Էջ 3

Կոտայք, Աբովյան, Հատիսի փողոց

Մարզ. համայնք. հասցե

Սեփականատեր	Ռաչիկ Գևորգյան

1. Սպասարկման օբյեկտ

H = 2.70
h = 2.50
D = 0.09 - 0.26
d = 0.25

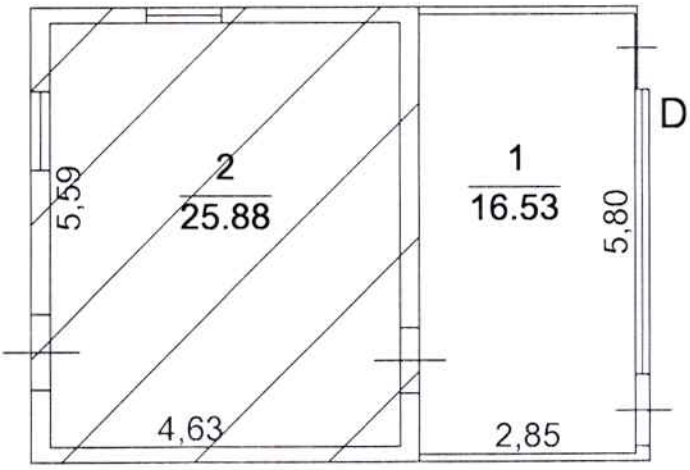

4. Ծածկարան

2. Սպասարկման օբյեկտ

H = 2.48
h = 2.28
D = 0.22

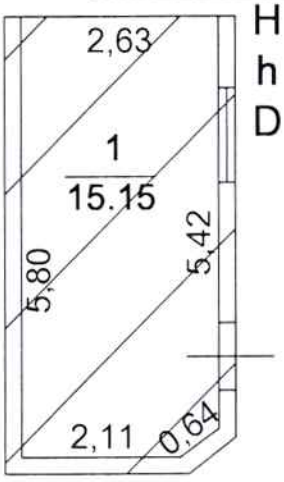

5. Սպասարկման օբյեկտ

H = 2.62
h = 2.42
D = 0.25

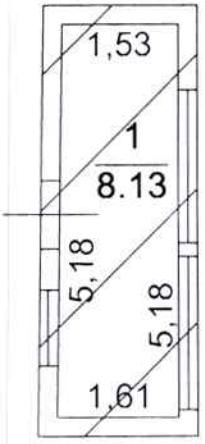

3. Ծածկարան

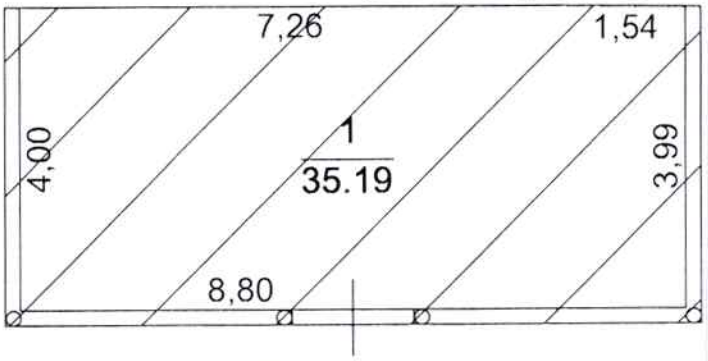

6. Ծածկարան

Լրացուցիչ նշումներ.

Մասշտաբ 1 : 100		
Որակավորում ունեցող անձ		Աշոտ Հակոբյան
Որակավորման վկայականի համարը		305
Ստորագրություն		
Իրավաբանական անձի անվանումը		ԱՇՈՏ ՀԱԿՈԲՅԱՆ ԳՈՐԾԵՆ ՍՊԿ
ՀՎՀՀ		40566792
Ստորագրություն		
ամիս ամսաթիվ	չափագրության	27 11 2020
	հատակագծի կազմման	03.05.21

Կ.Տ.

ՇԻՆՈՒԹՅՈՒՆՆԵՐԻ ՀԱՏԱԿԱԳԻԾ

Էջ 3

Կոտայք, Աբովյան, Հատիսի փողոց

Մարզ, համայնք, հասցե

Սեփականատեր	Ռաչիկ Գևորգյան

7. Ծածկարան

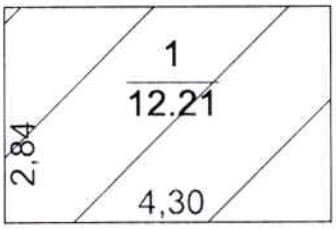

8. Սպասարկման օբյեկտ

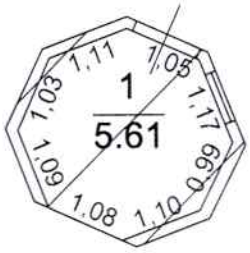

H = 2.30

h = 2.09

D = 0.15

9. Սպասարկման օբյեկտ

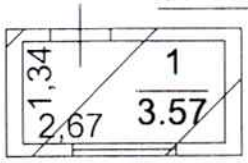

H = 2.35

h = 2.15

D = 0.16 - 0.22

Լրացուցիչ նշումներ.

Մասշտաբ 1 : 100		
Որակավորում ունեցող անձ		Աշոտ Հակոբյան
Որակավորման վկայականի համարը		305
Ստորագրություն		
Իրավաբանական անձի անվանումը		«ԱՇՈՏ ՀԱԿՈԲՅԱՆ ԳՈՒՐԳԵՆԻ» ԱՁ
ՀՎՀՀ		40566792
Ստորագրություն		
ամիս ամսաթիվ	չափագրության	27.11.2021
	հատակագծի կազմման	03.05.21
		Կ.Տ.

1. Ինքն. սպասարկման օբյեկտի արտաքին մակերեսը 30.83քմ

2. Ինքն. սպասարկման օբյեկտի արտաքին մակերեսը 18.33քմ

3. Ինքն. ծածկարանի արտաքին մակերեսը 36.62քմ

4. Ինքն. ծածկարանի արտաքին մակերեսը 8.04քմ

5. Ինքն. սպասարկման օբյեկտի արտաքին մակերեսը 11.75քմ

6. Ինքն. ծածկարանի արտաքին մակերեսը 8.12քմ

7. Ինքն. ծածկարանի արտաքին մակերեսը 12.21քմ

8. Ինքն. սպասարկման օբյեկտի արտաքին մակերեսը 6.75քմ

9. Ինքն. սպասարկման օբյեկտի արտաքին մակերեսը 5.19քմ

12. Ինքն. պարսպի արտաքին մակերեսը 9.38քմ

ՀԱՅԱՍՏԱՆԻ ՀԱՆՐԱՊԵՏՈՒԹՅԱՆ
ԿՈՏԱՅՔԻ ՄԱՐԶԻ ԱԲՈՎՅԱՆ ՀԱՄԱՅՆՔԻ ՂԵԿԱՎԱՐ

Ո Ր Ո Շ Ո Ւ Մ

25 մայիսի 2021 թվականի N 643

ԳԱՅԱՆԵ ՀԱՄԲԱՐՁՈՒՄՅԱՆԻ ՆԿԱՏՄԱՄԲ ՎԱՐՉԱԿԱՆ ՏՈՒՅԺ ՆՇԱՆԱԿԵԼՈՒ ՄԱՍԻՆ

Համաձայն Վարչական իրավախախտումների վերաբերյալ օրենսգրքի 35-րդ հոդվածի, 48-րդ հոդվածի 1-ին մասի, 154-րդ հոդվածի 1-ին մասի 3-րդ կետի, 275-283-րդ, 219.1-րդ և 305-րդ հոդվածների, «Տեղական ինքնակառավարման մասին» օրենքի 35-րդ հոդվածի 1-ին մասի 26-րդ կետի, «Վարչարարության հիմունքների և վարչական վարույթի մասին» օրենքի 30-րդ հոդվածի 1-ին մասի «բ» կետի, 53-րդ, 58-60-րդ հոդվածների, հիմք ընդունելով Աբովյանի համայնքապետարանի աշխատակազմի քաղաքաշինության բաժնի մասնագետների կողմից 2021 թվականի մայիսի 10-ին կազմված վարչական իրավախախտման վերաբերյալ N 7 արձանագրությունը և Աբովյան համայնքի ղեկավարին առընթեր վարչական հանձնաժողովի 2021 թվականի մայիսի 25-ի արձանագրությունը.

1. Համայնքային սեփականություն հանդիսացող հողամասերն ինքնակամ զավթելու և դրա հետևանքները չվերացնելու, ինչպես նաև հողօգտագործման իրավունք չունեցող անձի կողմից համայնքին սեփականության իրավունքով պատկանող հողամասի վրա շենքեր և շինություններ ինքնակամ կառուցելու համար Գայանե Համբարձումյանի նկատմամբ Վարչական իրավախախտումների վերաբերյալ օրենսգրքի 48-րդ հոդվածի 1-ին մասի հատկանիշներով նշանակել վարչական տուգանք՝ 200 000 (երկու հարյուր հազար) դրամի չափով, իսկ 154-րդ հոդվածի 1-ին մասի 3-րդ կետի հատկանիշներով՝ 400 000 (չորս հարյուր հազար) դրամի չափով:

2. Գայանե Համբարձումյանը պարտավոր է սույն որոշումն ուժի մեջ մտնելու օրվանից 15-օրյա ժամկետում նշանակված տուգանքի գումարը մուծել Աբովյանի համայնքապետարանի 900105201272 հաշվեհամարին և վճարման անդորրագիրը ներկայացնել Աբովյան համայնքի ղեկավարին առընթեր վարչական հանձնաժողովին:

3. Սույն որոշումը կարող է վարչական կարգով բողոքարկվել Աբովյան համայնքի ղեկավարին՝ դրա ուժի մեջ մտնելու օրվանից երկու ամսվա ընթացքում կամ դատական կարգով Հայաստանի Հանրապետության վարչական դատարան՝ երկամսյա ժամկետում:

4. Սույն որոշման պահանջները չկատարելու դեպքում «Վարչարարության հիմունքների և վարչական վարույթի մասին» օրենքի 88-րդ հոդվածով սահմանված կարգով այն ենթակա է հարկադիր կատարման՝ Հայաստանի Հանրապետության արդարադատության նախարարության դատական ակտերի հարկադիր կատարման ծառայության միջոցով՝ անբողոքարկելի դառնալուց հետո եռամսյա ժամկետում:

5. Սույն որոշումն ուժի մեջ է մտնում Գայանե Համբարձումյանին որոշման ընդունման մասին իրազեկելու օրվան հաջորդող օրվանից:

ՀԱՄԱՅՆՔԻ ՂԵԿԱՎԱՐ Վ. ԳԵՎՈՐԳՅԱՆ

2021թ. մայիսի 25
ք. Աբովյան

ՀԱՅԱՍՏԱՆԻ ՀԱՆՐԱՊԵՏՈՒԹՅԱՆ
ԿՈՏԱՅՔԻ ՄԱՐԶԻ ԱԲՈՎՅԱՆ ՀԱՄԱՅՆՔԻ ՂԵԿԱՎԱՐ

Ո Ր Ո Շ Ո Ւ Մ

25 մայիսի 2021 թվականի N 642

2021 ԹՎԱԿԱՆԻ ՀՈՒՆԻՍԻ 20-ԻՆ ԿԱՅԱՆԱԼԻՔ ՀԱՅԱՍՏԱՆԻ ՀԱՆՐԱՊԵՏՈՒԹՅԱՆ ԱԶԳԱՅԻՆ ԺՈՂՈՎԻ ԱՐՏԱՀԵՐԹ ԸՆՏՐՈՒԹՅՈՒՆՆԵՐԻ ԱՆՑԿԱՑՄԱՆ ՆՊԱՏԱԿՈՎ ԱԲՈՎՅԱՆ ՀԱՄԱՅՆՔԻ ՏԱՐԱԾՔՈՒՄ ՔԱՐՈԶՉԱԿԱՆ ՊԱՍՏԱՌ, ՔԱՐՈԶՉԱԿԱՆ ՏՊԱԳԻՐ ԵՎ ԱՅԼ ՆՅՈՒԹԵՐ ՓԱԿՑՆԵԼՈՒ ՀԱՄԱՐ ԱՆՎՃԱՐ ՏԵՂԵՐ ԱՌԱՆՁՆԱՑՆԵԼՈՒ ՄԱՍԻՆ

Ղեկավարվելով Ընտրական օրենսգիրք սահմանադրական օրենքի 21-րդ հոդվածի 3-րդ, 4-րդ մասերով, «Տեղական ինքնակառավարման մասին» օրենքի 36-րդ հոդվածի 1-ին մասի 5-րդ կետով.

1. 2021 թվականի հունիսի 20-ին կայանալիք Հայաստանի Հանրապետության Ազգային ժողովի արտահերթ ընտրությունների անցկացման նպատակով Աբովյան համայնքի տարածքում քարոզչական պաստառ, քարոզչական տպագիր և այլ նյութեր փակցնելու համար առանձնացնել հետևյալ անվճար տեղերը՝

1) 4-րդ մ/շ., 36,39 շենքերի դիմացի խաղահրապարակի հենապատը - 70 քմ. մակերեսով,

2) Օգոստոսի 23-ի փողոցի աջ հենապատը - 70 քմ. մակերեսով,

3) Աբովյանի քաղաքային մարզադաշտի օթյակի հենապատը - 20 քմ. մակերեսով:

2. Սույն որոշումն ուժի մեջ է մտնում որոշման ընդունման պահից:

ՀԱՄԱՅՆՔԻ ՂԵԿԱՎԱՐ Վ. ԳԵՎՈՐԳՅԱՆ

2021թ. մայիսի 25
ք. Աբովյան

ՀԱՅԱՍՏԱՆԻ ՀԱՆՐԱՊԵՏՈՒԹՅԱՆ
ԿՈՏԱՅՔԻ ՄԱՐԶԻ ԱԲՈՎՅԱՆ ՀԱՄԱՅՆՔԻ ՂԵԿԱՎԱՐ

Ո Ր Ո Շ Ո Ւ Մ

25 մայիսի 2021 թվականի N 641

ՀԱՅԱՍՏԱՆԻ ՀԱՆՐԱՊԵՏՈՒԹՅԱՆ ԱԶԳԱՅԻՆ ԺՈՂՈՎԻ ԱՐՏԱՀԵՐԹ ԸՆՏՐՈՒԹՅՈՒՆՆԵՐՆ ԱՆՑԿԱՑՆԵԼՈՒ ՀԱՄԱՐ ԱԲՈՎՅԱՆ ՀԱՄԱՅՆՔՈՒՄ ՏԵՂԱՄԱՍԱՅԻՆ ԿԵՆՏՐՈՆՆԵՐ ՍԱՀՄԱՆԵԼՈՒ ՄԱՍԻՆ

Համաձայն Ընտրական օրենսգիրք սահմանադրական օրենքի 18-րդ հոդվածի 1-ին մասի, «Տեղական ինքնակառավարման մասին» օրենքի 36-րդ հոդվածի 2-րդ մասի 1-ին կետի, 2021 թվականի հունիսի 20-ին կայանալիք Հայաստանի Հանրապետության Ազգային ժողովի արտահերթ ընտրություններն անցկացնելու համար.

1. Աբովյան համայնքում սահմանել 26 տեղամասային կենտրոններ՝ համաձայն հավելվածի:
2. Սույն որոշումն ուժի մեջ է մտնում որոշման ընդունման մասին իրազեկելու օրվան հաջորդող օրվանից:

ՀԱՄԱՅՆՔԻ ՂԵԿԱՎԱՐ Վ. ԳԵՎՈՐԳՅԱՆ

2021թ. մայիսի 25
ք. Աբովյան

Հավելված
Աբովյան համայնքի ղեկավարի 2021 թվականի
մայիսի 25- ի N 641 որոշման

ՑԱՆԿ

2021 ԹՎԱԿԱՆԻ ՀՈՒՆԻՍԻ 20-ԻՆ ԿԱՅԱՆԱԼԻՔ ՀԱՅԱՍՏԱՆԻ ՀԱՆՐԱՊԵՏՈՒԹՅԱՆ ԱԶԳԱՅԻՆ ԺՈՂՈՎԻ ԱՐՏԱՀԵՐԹ ԸՆՏՐՈՒԹՅՈՒՆՆԵՐԻ ԱՆՑԿԱՑՄԱՆ ՀԱՄԱՐ ՏԵՂԱՄԱՍԱՅԻՆ ԿԵՆՏՐՈՆՆԵՐԻ

h/h	Տեղամասային կենտրոնի հասցեն	Տեղամասն ընդգրկող տարածքը
1.	Թիվ 7 մանկապարտեզ, 4-րդ մ/շ, 15/9	4-րդ մ/շ թիվ 4, 5, 6, 7, 8, 9, 10, 11, 12, 13, 14, 15, 19, 63 և 72/1 շենքեր, 1շ ու 72շ կից տնակներ, 11 տնակ, 71/1, 45բ.
2.	Թիվ 7 մանկապարտեզ, 4-րդ մ/շ, 15/9	4-րդ մ/շ թիվ 1, 3, 17, 18, 23, 24, 25, 26, 28, 29, 30, 31, 64, 70, 71 շենքեր, 61շ և 71շ կից տնակներ, Հատիսի փողոց 22, 22ա, 22բ
3.	Թիվ 9 մանկապարտեզ, 4-րդ մ/շ 57/1	4-րդ մ/շ թիվ 16, 33, 40, 41, 42, 43, 44, 45, 46, 47, 48, 49, 55, 57, 58 և 59 շենքեր, Ավագյան փողոց 1/40, 46, 47, 48
4.	Թիվ 9 մանկապարտեզ, 4-րդ մ/շ 57/1	4-րդ մ/շ թիվ 20, 34, 35, 36, 39, 50, 52, 53, 54, 60, 61, 62, 65 և 72 շենքեր
5.	Էներգետիկական քոլեջ, Ուսանողական թաղ. Հատիսի փող. 4/1	3-րդ մ/շ թիվ 14, 15, 16, 17 շենքեր, Էներգետիկական քոլեջի հանրակացարան, ճարտարագիտական քոլեջի հանրակացարան
6.	Թիվ 10 դպրոց, Ս. Մնացականյան փող. 5	3-րդ մ/շ թիվ 2, 6, 7, 8, 9, 12, 13, 21ա, 21բ, 22ա շենքեր
7.	Թիվ 6 մանկապարտեզ, Ս. Մնացականյան փող. 1/5	3-րդ մ/շ թիվ 1, 3, 4, 5, 10, 11, 25, 26, 27 շենքեր, Ռոսիայի թիվ 14 շենք
8.	Աբովյանի գեղարվեստի դպրոց, 3-րդ մ/շ Ս. Մնացականյան փող. 1/5/1	3-րդ մ/շ թիվ 18, 19, 20, 22բ, 23, 24, 28, 42, 44, 45, 46, 47 ու 48 շենքեր
9.	«Չափիչ» գործ. թիվ 3 հանրակացարանային թաղ.	916 շին. վարչ. հանրակացարան,«Չափիչ» գործ. թիվ 1, 2, 3 և 4 հանրակացարաններ, Կուրորտշինի հանրակացարան, «Սիրիուս» գործ. թիվ 1 հանրակացարան, Հատիսի թիվ 2 շենք, ՀՌԻՄ հանրակացարան, Հատիսի 6 /ծերանոց/, Հատիսի 4
10.	Թիվ 6 ավագ դպրոց, Սարալանջի փող.	Սարալանջ թիվ 2, 15, 17, 20, 22, 24, 26, 28, 30 և 32 շենքեր, Շիրազի 4 ու 15, Սարալանջ թիվ 10 և 11 փողոցներ
11.	Թիվ 4 մանկապարտեզ, Սարալանջի փող. 9/3	Սարալանջ թիվ 4, 5, 6, 7, 10, 11, 12, 13, 14, 16 և 18 շենքեր
12.	Աբովյանի համայնքային գրադարան, Տարտու փող. 1/24	Դարանիի թիվ 2, 3, 4, 5, 6 և 8 շենքեր, Նաիրյան թիվ 2, 4, 6, 8, 12, 16 և 18 շենքեր
13.	Թիվ 2 հիմնական դպրոց, Տարտուի փող. 1/15	Տարտուի 1 շենք, Հանրապետության թիվ 15, 15ա, 26, 28, 30, 32 և 36 շենքեր, Քանաքեռի թիվ 2 շենք, Եղբայրության թիվ 1 շենք, Գառնի փողոց թիվ 5, 17
14.	Թիվ 12 մանկապարտեզ, Տարտու փող. 1/24/1	Գառնիի թիվ 3, 7, 8 և 12 շենքեր, Տարտուի թիվ 2 շենք, Երիտասարդական թիվ 1/2, 14 և 16 շենքեր, Եղբայրության թիվ 2 և 3 շենքեր, Քանաքեռի թիվ 4, 6
15.	Աբովյանի թիվ 1	Գառնիի թիվ 1, 2, 4, 6 և 10 շենքեր, Երիտասարդական

	արհեստագործական պետական ուսումնարան, Երիտասարդական փող. 22	1-ին նրբ. թիվ 1, 2, 3 և 4 տներ, Երիտասարդական թիվ 1/1, 1/3, 18 և 20 շենքեր, Եղբայրության թիվ 4 շենք, Պիոներական թիվ 1 և 5 շենքեր
16.	Թիվ 1 ավագ դպրոց, Բարեկամության փող. 9	Բարեկամության թիվ 7 և 8 շենքեր, Ինտերնացիոնալ թիվ 4, 6, 8 և 10 շենքեր, Հանրապետության թիվ 14, 16 և 20 շենքեր
17.	Թիվ 2 մանկապարտեզ, Բարեկամության փող. 1/6	Բարեկամության թիվ 1, 3 և 5 շենքեր, Ինտերնացիոնալ թիվ 1 և 3 շենքեր, Հանրապետության թիվ 2, 3, 4, 4ա, 6, 8 և 12 շենքեր, Հանրապետության 1-ին նրբ. թիվ 3
18.	Թիվ 5 մանկապարտեզ, Սևանի փող. 2/4/4	Սևանի թիվ 2/1, 2/2, 2/3, 2/4, 2/5, 2/6, 4/1, 4/2, 4/3 և 4/4 շենքեր
19.	Թիվ 7 հիմնական դպրոց, 2-րդ մ/շ, 20	2-րդ մ/շ թիվ 21, 22 և 23 շենքեր, Հանրապետության թիվ 5, 7, 9, 11, 1/1, 1/2, 1/3, 1/4, 1/5, 1/6 և 1/7 շենքեր, «Սիրիուս» գործ. թիվ 3 հանրակացարան, Աբովյանշինի թիվ 1 և 3 հանրակացարաններ
20.	Թիվ 5 հիմնական դպրոց, Ռոսիա 8/4	2-րդ մ/շ թիվ 8, 18, 24, 25, 26, 27, 28, 29, 30 և 31 շենքեր, «Սիրիուս» գործ. թիվ 2 հանրակացարան, Սևանի թիվ 4/5 շենք
21.	Թիվ 4 ավագ դպրոց, 2-րդ մ/շ, Ռոսիա 26	Հանրապետության թիվ 17 շենք, Ռոսիայի թիվ 4, 6, 8, 10 և 12 շենքեր, 2-րդ մ/շ թիվ 11, 32, 34, 35, 36 և 37 տներ, «Սիրիուս» գործ. թիվ 4 հանրակացարան
22.	Աբովյանի երեխաների աջակցության կենտրոն, Բարեկամության հրպ.	6-րդ մ/շ թիվ 5ա, 5բ, 5վ և 5գ շենքեր, ԵԲԿՀ թիվ 1 շենք, 7-րդ մ/շ թիվ 1, 2 և 3 թաղամասեր, 8-րդ մ/շ թիվ 1, 2, 3 և 4 թաղամասեր, քոթեջներ, Բարեկամության հրապարակ թիվ 3
23.	Թիվ 8 հիմնական դպրոց, Սարալանջի փող.	Գեղարդի թիվ 1, 3 և 5 շենքեր, Երիտասարդական թիվ 1, 4, 5, 6, 7, 8 և 13 շենքեր, Սարալանջի թիվ 8, 8ա շենքեր
24.	Կարմիր Բանակի 8 /նախկին 8-րդ մանկապարտեզի շենք/	86 շին. վարչ. և ԴԱԳ-ի հանրակացարաններ, ԵԳԿ հարակացարան, Կարմիր Բանակի թիվ 1, 2, 3, 4, 5, 6, 7, 8, 9, 10, 11, 12 և 13 շենքեր, Զինավան, Երևանյան փողոց
25.	Թիվ 10 մանկապարտեզ, 9-րդ փող. 1/5	Աբովյանի թիվ 4, 5, 6, 7, 8 և 9 փողոցներ, Կոտայքի թիվ 1-ին, 2-րդ, 3-րդ, 4-րդ և 5-րդ նրբ., Կոտայքի փողոցի 12 – 148ա տներ
26.	Երևանյան փող. 1/7 /նախկին «Դարանի» հանրախանութ/	Էլարի փողոց, Էլարի փողոցի թիվ 1, 2 և 3 նրբ., Երևանյան փողոց, Երևանյան փողոց թիվ 1 շենք, Կոտայքի փողոց թիվ 1 շենք, Կոտայքի փողոց թիվ 4 - 23 տներ, Վոլկովի 1 և 2 նրբ., Շինարարների փողոց, Աբովյանի թիվ 1, 2 և 3 փողոցներ, ՔԿՀ-ի հանրակացարան, Տիեզերագնացներ

ՀԱՅԱՍՏԱՆԻ ՀԱՆՐԱՊԵՏՈՒԹՅԱՆ
ԿՈՏԱՅՔԻ ՄԱՐԶԻ ԱԲՈՎՅԱՆ ՀԱՄԱՅՆՔԻ ՂԵԿԱՎԱՐ

Ո Ր Ո Շ Ո Ւ Մ

25 մայիսի 2021 թվականի N 640

«ԷՄՄԱ ՀԱՐՈՒԹՅՈՒՆՅԱՆ ՀԱՅԱՍՏԱՆԻ» ԱՆՀԱՏ ՁԵՌՆԱՐԿԱՏԻՐՈՋԸ 2021 ԹՎԱԿԱՆԻ ԵՐԿՐՈՐԴ ԵՌԱՄՍՅԱԿԻ ԸՆԹԱՑՔՈՒՄ ՈԳԵԼԻՑ ԵՎ ԱԼԿՈՀՈԼԱՅԻՆ ԽՄԻՉՔՆԵՐԻ ԵՎ ԾԽԱԽՈՏԱՅԻՆ ԱՐՏԱԴՐԱՏԵՍԱԿՆԵՐԻ ԿԱՄ ԾԽԱԽՈՏԱՅԻՆ ԱՐՏԱԴՐԱՏԵՍԱԿՆԵՐԻ ՓՈԽԱՐԻՆԻՉՆԵՐԻ ԿԱՄ ԾԽԱԽՈՏԱՅԻՆ ԱՐՏԱԴՐԱՏԵՍԱԿՆԵՐԻ ՆՄԱՆԱԿՆԵՐԻ ՎԱՃԱՌՔԻ ԹՈՒՅԼՏՎՈՒԹՅՈՒՆ ՏԱԼՈՒ ՄԱՍԻՆ

Համաձայն «Տեղական ինքնակառավարման մասին» օրենքի 45-րդ հոդվածի 1-ին մասի 2-րդ կետի, Հայաստանի Հանրապետության կառավարության 2007 թվականի հուլիսի 19-ի N 843-Ն որոշման, Աբովյան համայնքի ավագանու 2020 թվականի դեկտեմբերի 25-ի N 68-Ն որոշման, հիմք ընդունելով «Էմմա Հարությունյան Հայաստանի» անհատ ձեռնարկատիրոջ հայտը (մուտք՝ 2021 թվականի մայիսի 24-ի N Ք-2117).

1. «Էմմա Հարությունյան Հայաստանի» անհատ ձեռնարկատիրոջը տալ 2021 թվականի երկրորդ եռամսյակի ընթացքում Աբովյան քաղաքի Պիոներական փողոցի թիվ 1/17 հասցեում (22.4 քառակուսի մետր) ոգելից և ալկոհոլային խմիչքների և ծխախոտային արտադրատեսակների կամ ծխախոտային արտադրատեսակների փոխարինիչների (բացառությամբ բժշկական նշանակության ծխախոտային արտադրատեսակների փոխարինիչների) կամ ծխախոտային արտադրատեսակների նմանակների վաճառքի թույլտվություն N 84 կցվում է).

2. «Էմմա Հարությունյան Հայաստանի» անհատ ձեռնարկատերը պարտավոր է Աբովյանի համայնքապետարանի 900105201074 հաշվեհամարին վճարել տեղական տուրք՝ 13 000 (տասներեք հազար) դրամ:

3. Սույն որոշումն ուժի մեջ է մտնում «Էմմա Հարությունյան Հայաստանի» անհատ ձեռնարկատիրոջը որոշման ընդունման մասին իրազեկելու օրվան հաջորդող օրվանից:

ՀԱՄԱՅՆՔԻ ՂԵԿԱՎԱՐ Վ. ԳԵՎՈՐԳՅԱՆ

2021թ. մայիսի 25
ք. Աբովյան

ՀԱՅԱՍՏԱՆԻ ՀԱՆՐԱՊԵՏՈՒԹՅՈՒՆ
ԿՈՏԱՅՔԻ ՄԱՐԶ
ԱԲՈՎՅԱՆԻ ՀԱՄԱՅՆՔԱՊԵՏԱՐԱՆ

ԹՈՒՅԼՏՎՈՒԹՅՈՒՆ N ՈԱԽԾ - 84

ՈԳԵԼԻՑ ԵՎ ԱԼԿՈՀՈԼԱՅԻՆ ԽՄԻՉՔՆԵՐԻ ԵՎ ԾԽԱԽՈՏԱՅԻՆ ԱՐՏԱԴՐԱՏԵՍԱԿՆԵՐԻ ԿԱՄ ԾԽԱԽՈՏԱՅԻՆ ԱՐՏԱԴՐԱՏԵՍԱԿՆԵՐԻ ԱՐՏԱԴՐԱՏԵՍԱԿՆԵՐԻ ՓՈԽԱՐԻՆԻՉՆԵՐԻ ԿԱՄ ԾԽԱԽՈՏԱՅԻՆ ԱՐՏԱԴՐԱՏԵՍԱԿՆԵՐԻ ՆՄԱՆԱԿՆԵՐԻ ՎԱՃԱՌՔԻ ԹՈՒՅԼՏՎՈՒԹՅՈՒՆ ՏԱԼՈՒ ՄԱՍԻՆ

Տրված՝ ***25 մայիսի 2021թ.***

Վաճառքի կամ իրացման թույլատրված ապրանքի անվանումը՝
Ոգելից և ալկոհոլային խմիչքների և ծխախոտային արտադրատեսակների կամ ծխախոտային արտադրատեսակների փոխարինիչների կամ ծխախոտային արտադրատեսակների նմանակների վաճառք:

Հայտատու իրավաբանական անձի լրիվ անվանումը, կազմակերպաիրավական ձևը և գտնվելու վայրը կամ անհատ ձեռնարկատիրոջ անունը, ազգանունը և գտնվելու վայրը, հարկ վճարողի հաշվառման համարը՝
«Էմմա Հարությունյան Հայաստանի» անհատ ձեռնարկատեր, ՀՀ Կոտայքի մարզ ք. Աբովյան Գառնի փողոց շ. 1, բն. 53, ՀՎՀՀ՝ 43116987:

Գործունեության տեսակի իրականացման վայրը՝ ***ՀՀ Կոտայքի մարզ ք. Աբովյան Պիոներական փողոց թիվ 1/17:***

Շինության տեսակը՝ ***հիմնական շինություն:***

Թույլտվության գործողության ժամկետը՝ ***01 ապրիլի 2021թ.***-ից մինչև ***01 հուլիսի 2021թ.***-ը:

ՀԱՄԱՅՆՔԻ ՂԵԿԱՎԱՐ ՎԱՀԱԳՆ ԳԵՎՈՐԳՅԱՆ

ՀԱՅԱՍՏԱՆԻ ՀԱՆՐԱՊԵՏՈՒԹՅԱՆ
ԿՈՏԱՅՔԻ ՄԱՐԶԻ ԱԲՈՎՅԱՆ ՀԱՄԱՅՆՔԻ ՂԵԿԱՎԱՐ

Ո Ր Ո Շ Ո Ւ Մ

25 մայիսի 2021 թվականի N 639

ԱԼԻՍԱ ՄԱՆԱՍԱՐՅԱՆԻՆ ՍԵՓԱԿԱՆՈՒԹՅԱՆ ԻՐԱՎՈՒՆՔՈՎ ՊԱՏԿԱՆՈՂ ՀՈՂԱՄԱՍԵՐԻՆ ՄԻԱՍՆԱԿԱՆ ՀԱՍՑԵ ՏՐԱՄԱԴՐԵԼՈՒ ՄԱՍԻՆ

Համաձայն «Տեղական ինքնակառավարման մասին» օրենքի 35-րդ հոդվածի 1-ին մասի 22-րդ և 24-րդ կետերի, Հայաստանի Հանրապետության կառավարության 2005 թվականի դեկտեմբերի 29-ի N 2387-Ն որոշմամբ հաստատված կարգի 29-րդ, 50-րդ և 51-րդ կետերի, Աբովյան համայնքի ավագանու 2020 թվականի դեկտեմբերի 25-ի N 70-Ն որոշման, հիմք ընդունելով Ալիսա Մանասարյանի դիմումը (մուտք՝ 2021 թվականի մայիսի 04-ի N Ք-1059).

1. Ալիսա Մանասարյանին սեփականության իրավունքով պատկանող (հիմք՝ 2015 թվականի հունվարի 29-ի N 29012015-07-0020 և 2017 թվականի օգոստոսի 15-ի N 15082017-07-0018 վկայականներ) Աբովյան քաղաքի 4-րդ միկրոշրջանի թիվ 4/430/7 և թիվ 4/430/8 հասցեներում գտնվող հողամասերին՝ «ՍՈՒՐԵՆ ՇԱԽՅԱՆ» անհատ ձեռնարկատիրոջ կողմից 2021 թվականի ապրիլի 30-ին կազմված միավորման սխեմայի (կցվում է) համաձայն՝ տրամադրել միասնական հասցե՝ քաղաք Աբովյան, 4-րդ միկրոշրջան, թիվ 4/430/7:

2. Ալիսա Մանասարյանը պարտավոր է Աբովյանի համայնքապետարանի 900105201652 հաշվեհամարին մուծել 5 000 (հինգ հազար) դրամ՝ հասցեի տրամադրման ծառայության վճար:

3. Սույն որոշումն ուժի մեջ է մտնում Ալիսա Մանասարյանին որոշման ընդունման մասին իրազեկելու օրվան հաջորդող օրվանից:

ՀԱՄԱՅՆՔԻ ՂԵԿԱՎԱՐ Վ. ԳԵՎՈՐԳՅԱՆ

2021թ. մայիսի 25
ք. Աբովյան

	ՀՈՂԱՄԱՍԻ ԲԱԺԱՆՄԱՆ /ՄԻԱՎՈՐՄԱՆ/ ՍԽԵՄԱ	Չև 2
Սեփականատեր	Կոտայք, համայնք Աբովյան թ. 4 միկրոշրջան 4/430/7, 4/430/8 հողամաս	
Ալիսա Մանասարյան	Մարզ, համայնք, հասցե	

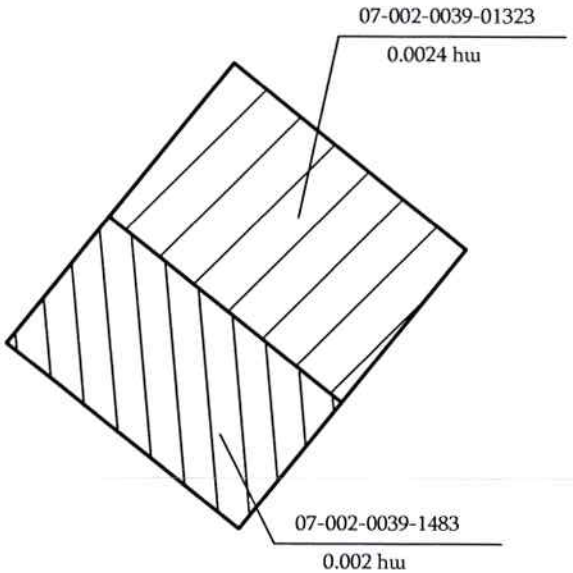

Մակերես հա	0.0024, 0.002
Ծածկագիր	07-002-0039-1323, 1483
Նպատակային նշանակություն	Բնակավայրերի
Գործառնական նշանակություն	Բնակելի կառուցապատման

Լրացուցիչ նշումներ.

Որակավորում ունեցող անձ			Սուրեն Շախյան
Որակավորման վկայականի համարը			0309
Ստորագրություն			
Իրավաբանական անձի անվանումը			«Սուրեն Շախյան» ԱՁ
ՀՎՀՀ			264.87583
Ստորագրություն			
ամիս ամսաթիվ	չափագրության	29.04.2021	
	հատակագծի կազմման	30.04.2021	

Կ.Տ.

Հայաստանի Հանրապետության կառավարությանն առընթեր
անշարժ գույքի կադաստրի պետական կոմիտե

ՎԿԱՅԱԿԱՆ N 0309

ՍՈՒՐԵՆ ՍԵՐԳԵՅԻ ՇԱԽՅԱՆԻՆ

քարտեզագրության, գեոդեզիայի, չափագրման (հաշվառման) և հողաշինարարության
գործունեության մասնագիտական որակավորման հանձնաժողովի
4 դեկտեմբերի 2013թ. եզրակացությամբ՝ արձանագրություն N 1
տրվել է

ՔԱՐՏԵԶԱԳՐՈՂԻ, ԳԵՈԴԵԶԻՍՏԻ, ՉԱՓԱԳՐՈՂԻ (ՀԱՇՎԱՌՈՂԻ), ՀՈՂԱՇԻՆԱՐԱՐԻ

ՈՐԱԿԱՎՈՐՈՒՄ

ՀՀ կառավարությանն առընթեր
անշարժ գույքի կադաստրի
պետական կոմիտեի նախագահ

Ե.ՉԱԽԱՐՅԱՆ

<<05>> դեկտեմբերի 2013թ.

ՀԱՅԱՍՏԱՆԻ ՀԱՆՐԱՊԵՏՈՒԹՅԱՆ
ԿՈՏԱՅՔԻ ՄԱՐԶԻ ԱԲՈՎՅԱՆ ՀԱՄԱՅՆՔԻ ՂԵԿԱՎԱՐ

Ո Ր Ո Շ Ո Ւ Մ

25 մայիսի 2021 թվականի N 638

ԱԲՈՎՅԱՆ ՔԱՂԱՔԻ «ԱԲՈՎՅԱՆՇԻՆ» ՏՐԵՍՏԻ ՀԱՆՐԱԿԱՑԱՐԱՆԻ 1-ԻՆ ՇԵՆՔԻ ԹԻՎ 11 Ա - 12 ԲՆԱԿԱՐԱՆԸ ՎԵՐԱՀԱՍՑԵԱՎՈՐԵԼՈՒ ՄԱՍԻՆ

Համաձայն «Տեղական ինքնակառավարման մասին» օրենքի 35-րդ հոդվածի 1-ին մասի 22-րդ և 24-րդ կետերի, Հայաստանի Հանրապետության կառավարության 2005 թվականի դեկտեմբերի 29-ի N 2387-Ն որոշմամբ հաստատված կարգի 29-րդ, 45-րդ, 50-րդ, 51-րդ և 62-րդ կետերի, Աբովյանի համայնքի ավագանու 2020 թվականի դեկտեմբերի 25-ի N 70-Ն որոշման և հաշվի առնելով Զինա Մանուչարյանի դիմումը (մուտք՝ 2021 թվականի մայիսի 14-ի N Ք-1132).

1. Զինա Մանուչարյանին սեփականության իրավունքով պատկանող (հիմք՝ 2001 թվականի մայիսի 25-ի N 003018 վկայական) Աբովյան քաղաքի «Աբովյանշին» տրեստի հանրակացարանի 1-ին շենքի թիվ 11ա - 12 հասցեում գտնվող բնակարանը վերահասցեավորել՝ քաղաք Աբովյան, Հանրապետության պողոտա, 9-րդ շենք, թիվ 11/1-12 բնակարան:

2. Զինա Մանուչարյանը պարտավոր է Աբովյանի համայնքապետարանի 900105201652 հաշվեհամարին մուծել 5 000 (հինգ հազար) դրամ՝ հասցեի տրամադրման ծառայության վճար:

3. Սույն որոշումն ուժի մեջ է մտնում Զինա Մանուչարյանին որոշման ընդունման մասին իրազեկելու օրվան հաջորդող օրվանից:

ՀԱՄԱՅՆՔԻ ՂԵԿԱՎԱՐ Վ. ԳԵՎՈՐԳՅԱՆ

2021թ. մայիսի 25
ք. Աբովյան

ՀԱՅԱՍՏԱՆԻ ՀԱՆՐԱՊԵՏՈՒԹՅԱՆ
ԿՈՏԱՅՔԻ ՄԱՐԶԻ ԱԲՈՎՅԱՆ ՀԱՄԱՅՆՔԻ ՂԵԿԱՎԱՐ

Ո Ր Ո Շ Ո Ւ Մ

25 մայիսի 2021 թվականի N 637

ԿԱՐԵՆ, ԳՈՌ, ՍԱՄՎԵԼ ՀԱՐՈՒԹՅՈՒՆՅԱՆՆԵՐԻՆ ԵՎ ՎԱՆՈՒՀԻ ԿՈՒՐՂԻՆՅԱՆԻՆ ԸՆԴՀԱՆՈՒՐ ԲԱԺՆԱՅԻՆ ՍԵՓԱԿԱՆՈՒԹՅԱՆ ԻՐԱՎՈՒՆՔՈՎ ՊԱՏԿԱՆՈՂ ԱՆՇԱՐԺ ԳՈՒՅՔԵՐԻՆ ՄԻԱՍՆԱԿԱՆ ՀԱՍՑԵ ՏՐԱՄԱԴՐԵԼՈՒ ՄԱՍԻՆ

Համաձայն «Տեղական ինքնակառավարման մասին» օրենքի 35-րդ հոդվածի 1-ին մասի 22-րդ և 24-րդ կետերի, Հայաստանի Հանրապետության կառավարության 2005 թվականի դեկտեմբերի 29-ի N 2387-Ն որոշմամբ հաստատված կարգի 29-րդ, 50-րդ և 51-րդ կետերի, Աբովյան համայնքի ավագանու 2020 թվականի դեկտեմբերի 25-ի N 70-Ն որոշման, հիմք ընդունելով Կարեն Հարությունյանի դիմումը (մուտք՝ 2021 թվականի մայիսի 18-ի N Ք-1175).

1. Կարեն, Գոռ, Սամվել Հարությունյաններին և Վանուհի Կուրղինյանին ընդհանուր բաժնային սեփականության իրավունքով պատկանող (հիմք՝ 2021 թվականի մայիսի 10-ի N 10052021-07-0049 և N 10052021-07-0147 վկայականներ) Աբովյան քաղաքի 7-րդ միկրոշրջանի 3-րդ թաղամասի թիվ 110 և թիվ 111 հասցեներում գտնվող անշարժ գույքերին՝ «ԳԻՍ-ԱՐՏ» սահմանափակ պատասխանատվությամբ ընկերության կողմից 2021 թվականի մայիսի 14-ին տրված միավորման սխեմայի (կցվում է) համաձայն՝ տրամադրել միասնական հասցե՝ քաղաք Աբովյան, 7-րդ միկրոշրջան, 3-րդ թաղամաս, թիվ 111:

2. Սույն որոշման 1-ին կետում նշված անձինք պարտավոր են Աբովյանի համայնքապետարանի 900105201652 հաշվեհամարին մուծել 5 000 (հինգ հազար) դրամ՝ հասցեի տրամադրման ծառայության վճար:

3. Սույն որոշումն ուժի մեջ է մտնում որոշման ընդունման մասին իրազեկելու օրվան հաջորդող օրվանից:

ՀԱՄԱՅՆՔԻ ՂԵԿԱՎԱՐ Վ. ԳԵՎՈՐԳՅԱՆ

2021թ. մայիսի 25
ք. Աբովյան

Սեփականատեր	# ՀՈՂԱՄԱՍԻ ՀԱՏԱԿԱԳԻԾ	Չև 1
Կարեն, Գոռ, Սամվել Հարությունյաններ	Կոտայքի մարզ, ք. Աբովյան 7-րդ մկշ., 3-րդ թաղ., թիվ 110 և 7-րդ մկշ., 3-րդ թաղ., թիվ 111 մարզ,համայնք,հասցե	Հաստատում եմ 25.03.2021թ.
Վանուհի Կուրղինյան		Համայնքի ղեկավար Կ.Տ.
	Սեփականության վկայականներ N10052021-07-0049 և N10052021-07-0147 հողահատկացման հիմքը	Վ. Գևորգյան անուն, ազգանուն,հայրանուն

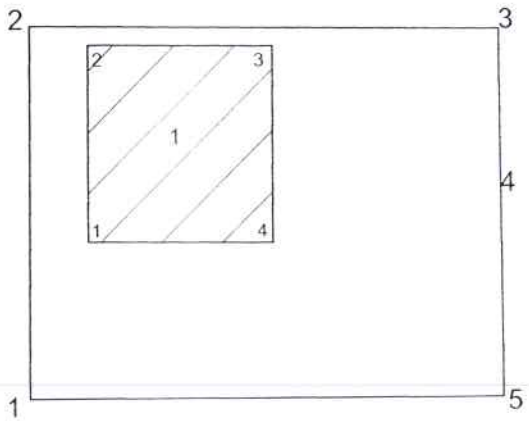

Մակերես հա	0.0765
Ծածկագիր	0030-
Նպատակային նշանակություն	բնակավայրերի
Գործառական նշանակություն	բն. կառ.

Լրացուցիչ նշումներ.

ՀՈՂԱՄԱՍԻ

Հողամասի նկարագրության կետերը	Կոորդինատներ Y	Կոորդինատներ X	Գծային չափերը (մ)
1	8469810.5153	4461838.9703	24.74
2	8469810.7307	4461863.7117	30.95
3	8469841.6750	4461863.2735	10.80
4	8469841.7376	4461852.4764	13.61
5	8469841.8344	4461838.8618	31.32
1	8469810.5153	4461838.9703	

Մասշտաբ 1:500

Որակավորում ունեցող անձ		Վանուհի Կուրղինյան
Որակավորման վկայականի համարը		0339
Ստորագրություն		
Իրավաբանական անձի անվանումը		«ՏՐՍ-ԱՐՏ» ՍՊԸ
ՀՎՀՀ		03532649
Ստորագրություն		
ամիս ամսաթիվ	չափագրության	11.05.2021
	հատակագծի կազմման	14.05.2021

Կ.Տ.

1. ինք. բակելի տուն			
Կետերի համարները	Կոորդինատներ		Հեռավորությունները (մ)
	Y	X	
1	8469814.4830	4461849.3774	
2	8469814.5924	4461862.4265	13.05
3	8469826.7447	4461862.2807	12.15
4	8469826.6324	4461849.2598	13.02
1	8469814.4830	4461849.3774	12.15

Որակավորում ունեցող անձ		Վահե Սարգսյան
Որակավորման վկայականի համարը		0339
Ստորագրություն		
Իրավաբանական անձի անվանումը		«ԳԻՍ-ԱՐՏ» ՍՊԸ
ՀՎՀՀ		03532649
Ստորագրություն		
ամիս ամսաթիվ	չափագրության	11.05.2021
	հատակագծի կազմման	15.05.2021

Կ.Տ

ՇԻՆՈՒԹՅՈՒՆՆԵՐԻ ՀԱՏԱԿԱԳԻԾ

Կոտայքի մարզ, ք. Աբովյան 7-րդ մկշ., 3-րդ թաղ., թիվ 110 և 7-րդ մկշ., 3-րդ թաղ., թիվ 111

մարզ.համայնք.հասցե

Սեփականատեր	Կարեն, Գոռ, Սամվել Հարությունյաններ, Վանուհի Կուրղինյան

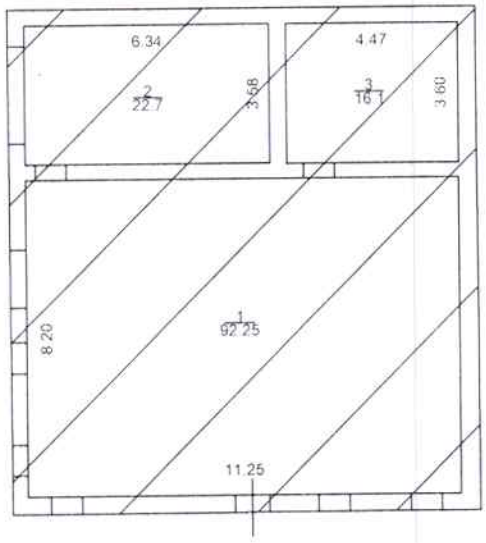

1.կ/նկուղ
H=2.25
D=0.45
d=0.40

Լրացուցիչ նշումներ.

Մասշտաբ 1:200		
Որակավորում ունեցող անձ		Կարեն Հարությունյան
Որակավորման վկայականի համարը		0339
Ստորագրություն		
Իրավաբանական անձի անվանումը		«ԳԻՆ-ԱՐՏ» ՍՊԸ
ՀՎՀՀ		03582649
Ստորագրություն		
ամիս ամսաթիվ	չափագրության	17.05.2021
	հատակագծի կազմման	17.05.2021

Սեփականատեր	ՀՈՂԱՄԱՍԻ ՄԻԱՎՈՐՄԱՆ ՍԽԵՄԱ
Կարեն, Գոռ, Սամվել Հարությունյաններ	Կոտայքի մարզ, ք. Աբովյան 7-րդ մկշ., 3-րդ թաղ., թիվ 110 և 7-րդ մկշ., 3-րդ թաղ., թիվ 111 մարզ,համայնք,հասցե
Վանուհի Կուրղինյան	Սեփականության վկայականներ N10052021-07-0049 և N10052021-07-0147
	հողահատկացման հիմքը

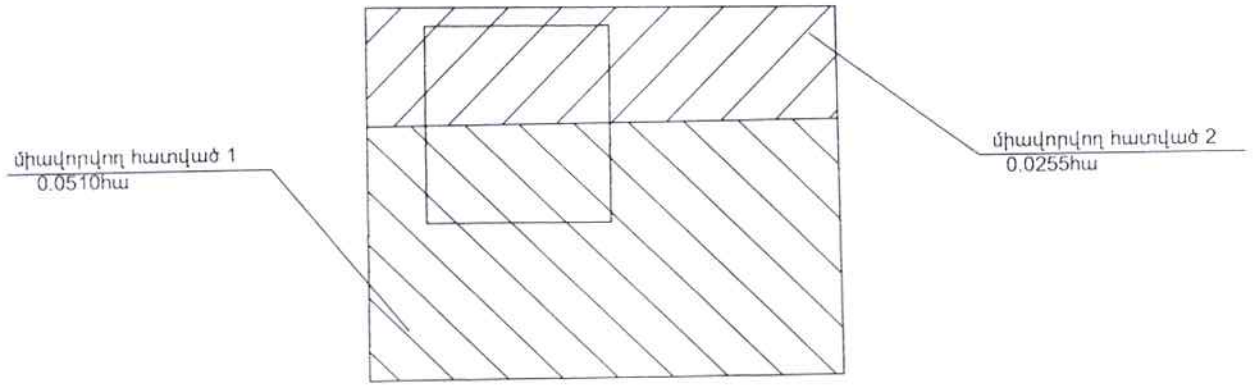

Մակերես հա	0.0255 և 0.0510
Ծածկագիր	0030-0141 և 0030-0118
Նպատակային նշանակություն	բնակավայրերի
Գործառական նշանակություն	բն. կառ.

Լրացուցիչ նշումներ.

Մասշտաբ 1:500

Որակավորում ունեցող անձ	Զորդ Վարդանյան
Որակավորման վկայականի համարը	0339
Ստորագրություն	
Իրավաբանական անձի անվանումը	«ԳԻՍ-ԱՐՏ» ՍՊԸ
ՀՎՀՀ	00532649
Ստորագրություն	
ամիս ամսաթիվ — չափագրության	11.05.2021
ամիս ամսաթիվ — հատակագծի կազմման	14.05.2021

Կ.Տ

ՀԱՅԱՍՏԱՆԻ ՀԱՆՐԱՊԵՏՈՒԹՅԱՆ
ԿՈՏԱՅՔԻ ՄԱՐԶԻ ԱԲՈՎՅԱՆ ՀԱՄԱՅՆՔԻ ՂԵԿԱՎԱՐ

Ո Ր Ո Շ Ո Ւ Մ

25 մայիսի 2021 թվականի N 636

ԼԵՎՈՆ ԵՐԻՑՅԱՆԻՆ ՊԱՏԿԱՆՈՂ ԱՎՏՈՏՆԱԿԻՆ ԵՎ ԴՐԱ ՊԱՀՊԱՆՄԱՆ ՈՒ ՍՊԱՍԱՐԿՄԱՆ ՀԱՄԱՐ ԱՌԱՆՁՆԱՑՎԱԾ ՀՈՂԱՄԱՍԻՆ ՀԱՍՑԵ ՏՐԱՄԱԴՐԵԼՈՒ ՄԱՍԻՆ

Համաձայն «Տեղական ինքնակառավարման մասին» օրենքի 35-րդ հոդվածի 1-ին մասի 22-րդ և 24-րդ կետերի, Հայաստանի Հանրապետության կառավարության 2005 թվականի դեկտեմբերի 29-ի N 2387-Ն որոշմամբ հաստատված կարգի 29-րդ, 50-րդ և 51-րդ կետերի, Աբովյան համայնքի ավագանու 2020 թվականի դեկտեմբերի 25-ի N 70-Ն որոշման և հաշվի առնելով Լևոն Երիցյանի դիմումը (մուտք՝ 2021 թվականի մայիսի 20-ի N Ք-1195).

1. Լևոն Երիցյանին պատկանող (հիմք՝ 2005 թվականի մարտի 17-ի N 1458002 վկայական) Աբովյան քաղաքի 2-րդ միկրոշրջանի թիվ 26 շենքի մոտ գտնվող ավտոտնակին և դրա պահպանման ու սպասարկման համար առանձնացված հողամասին տրամադրել հասցե՝ քաղաք Աբովյան, 2-րդ միկրոշրջան, թիվ 2/541:

2. Լևոն Երիցյանը պարտավոր է Աբովյանի համայնքապետարանի 900105201652 հաշվեհամարին մուծել 5 000 (հինգ հազար) դրամ՝ հասցեի տրամադրման ծառայության վճար:

3. Սույն որոշումն ուժի մեջ է մտնում Լևոն Երիցյանին որոշման ընդունման մասին իրազեկելու օրվան հաջորդող օրվանից:

ՀԱՄԱՅՆՔԻ ՂԵԿԱՎԱՐ Վ. ԳԵՎՈՐԳՅԱՆ

2021թ. մայիսի 25
ք. Աբովյան

ՀԱՅԱՍՏԱՆԻ ՀԱՆՐԱՊԵՏՈՒԹՅԱՆ
ԿՈՏԱՅՔԻ ՄԱՐԶԻ ԱԲՈՎՅԱՆ ՀԱՄԱՅՆՔԻ ՂԵԿԱՎԱՐ

Ո Ր Ո Շ Ո Ւ Մ

25 մայիսի 2021 թվականի N 635

ԱԲՈՎՅԱՆ ՔԱՂԱՔԻ 3-ՐԴ ՄԻԿՐՈՇՐՋԱՆԻ ԿԱԹՍԱՅԱՏԱՆ ՄՈՏ ԳՏՆՎՈՂ ԱՎՏՈՏՆԱԿԻՆ ԵՎ ԴՐԱ ՊԱՀՊԱՆՄԱՆ ՈՒ ՍՊԱՍԱՐԿՄԱՆ ՀԱՄԱՐ ԱՌԱՆՁՆԱՑՎԱԾ ՀՈՂԱՄԱՍԻՆ ՀԱՍՑԵ ՏՐԱՄԱԴՐԵԼՈՒ ՄԱՍԻՆ

Համաձայն «Տեղական ինքնակառավարման մասին» օրենքի 35-րդ հոդվածի 1-ին մասի 22-րդ և 24-րդ կետերի, Հայաստանի Հանրապետության կառավարության 2005 թվականի դեկտեմբերի 29-ի N 2387-Ն որոշմամբ հաստատված կարգի 29-րդ, 50-րդ և 51-րդ կետերի, Աբովյան համայնքի ավագանու 2020 թվականի դեկտեմբերի 25-ի N 70-Ն որոշման և հաշվի առնելով Մարինե Մկրտչյանի դիմումը (մուտք՝ 2021 թվականի մայիսի 17-ի N Ք-1154).

1. Մարինե Մկրտչյանին պատկանող (հիմք՝ 2005 թվականի մարտի 22-ի N 1463762 վկայական) Աբովյան քաղաքի 3-րդ միկրոշրջանի կաթսայատան մոտ գտնվող ավտոտնակին և դրա պահպանման ու սպասարկման համար առանձնացված հողամասին տրամադրել հասցե՝ քաղաք Աբովյան, 3-րդ միկրոշրջան, թիվ 3/477:
2. Մարինե Մկրտչյանը պարտավոր է Աբովյանի համայնքապետարանի 900105201652 հաշվեհամարին մուծել 5 000 (հինգ հազար) դրամ՝ հասցեի տրամադրման ծառայության վճար:
3. Սույն որոշումն ուժի մեջ է մտնում Մարինե Մկրտչյանին որոշման ընդունման մասին իրազեկելու օրվան հաջորդող օրվանից:

ՀԱՄԱՅՆՔԻ ՂԵԿԱՎԱՐ Վ. ԳԵՎՈՐԳՅԱՆ

2021թ. մայիսի 25
ք. Աբովյան

ՀԱՅԱՍՏԱՆԻ ՀԱՆՐԱՊԵՏՈՒԹՅԱՆ
ԿՈՏԱՅՔԻ ՄԱՐԶԻ ԱԲՈՎՅԱՆ ՀԱՄԱՅՆՔԻ ՂԵԿԱՎԱՐ

Ո Ր Ո Շ Ո Ւ Մ

25 մայիսի 2021 թվականի N 634

ԼՈՒՍԻՆԵ ԲԱՏԻԿՅԱՆԻՆ ՇԻՆԱՐԱՐՈՒԹՅԱՆ ԹՈՒՅԼՏՎՈՒԹՅՈՒՆ ՏԱԼՈՒ ՄԱՍԻՆ

Համաձայն «Տեղական ինքնակառավարման մասին» օրենքի 42-րդ հոդվածի 1-ին մասի 6-րդ կետի, Հայաստանի Հանրապետության կառավարության 2015 թվականի մարտի 19-ի N 596-Ն որոշման, Աբովյան համայնքի ավագանու 2020 թվականի դեկտեմբերի 25-ի N 68-Ն որոշման, հաշվի առնելով Լուսինե Բատիկյանի դիմումը (մուտք՝ 2021 թվականի մայիսի 07-ի N Ք-1090).

1. Լուսինե Բատիկյանին տալ բնակելի տան և պարսպի կառուցման շինարարության թույլտվություն (շինարարության թույլտվությունը կցվում է):
2. Լուսինե Բատիկյանը պարտավոր է Աբովյանի համայնքապետարանի 900105201454 հաշվեհամարին մուծել 45 000 (քառասունհինգ հազար) դրամ տեղական տուրք՝ շինարարության թույլտվության համար:
3. Կառուցապատողը շինարարական աշխատանքները սկսելուց առնվազն երեք օր առաջ պարտավոր է Աբովյան համայնքի ղեկավարին ներկայացնել N 2-5 ձևի տեղեկանք:
4. Սույն որոշումն ուժի մեջ է մտնում Լուսինե Բատիկյանին որոշման ընդունման մասին իրազեկելու օրվան հաջորդող օրվանից:

ՀԱՄԱՅՆՔԻ ՂԵԿԱՎԱՐ Վ. ԳԵՎՈՐԳՅԱՆ

2021թ. մայիսի 25
ք. Աբովյան

ՀԱՅԱՍՏԱՆԻ ՀԱՆՐԱՊԵՏՈՒԹՅՈՒՆ

ԿՈՏԱՅՔԻ ՄԱՐԶ, ԱԲՈՎՅԱՆ ՀԱՄԱՅՆՔ

ՇԻՆԱՐԱՐՈՒԹՅԱՆ ԹՈՒՅԼՏՎՈՒԹՅՈՒՆ

N 42 «25» մայիսի 2021թ.

Տրված է կառուցապատող ***ԼՈՒՍԻՆԵ ԲԱՏԻԿՅԱՆ***-ին

(իրավաբանական անձի անվանումը, պետական գրանցման վկայականի համարը,

ՀՀ, Կոտայքի մարզ, ք. Աբովյան, 4-րդ մ/շ., 63 շ., 1 բն., ՀՀ, Կոտայքի մարզ, ք. Աբովյան, 8-րդ միկրոշրջան, 4-րդ թաղամաս, 76 հողամաս

ֆիզիկական անձի անունը, ազգանունը, հասցեն, հողամասի գտնվելու վայրը)

բնակելի տան և պարսպի (միջին ռիսկայնության, II-րդ կատեգորիա) կառուցման

(օբյեկտի անվանումը, ռիսկայնության աստիճանը (կատեգորիան), հակիրճ բնութագիրը, հիմնական ցուցանիշները)

շինարարական աշխատանքների կատարման, այդ թվում՝ (նոր կառուցման, վերակառուցման, վերականգնման, ուժեղացման և այլն) կառուցապատվող հողամասի գլխավոր հատակագծի վրա նշված ոչ հիմնական կառույցների _____ տեղադրման համար:

(նշվում են ոչ հիմնական կառույցների անվանումները)

1. Օբյեկտի նախագծային փաստաթղթերը՝

1) մշակվել են ***«ՀԱԲՇԻՆ ՆԱԽԱԳԻԾ» ՍՊԸ,*** _____ կողմից.

(նախագծային փաստաթղթերի փուլը, նախագծային աշխատանքների կապալառուի անվանումը, լիցենզիայի համարը)

2) ստացել է (են) ***« » 20 թ. N*** _____ փորձագիտական դրական եզրակացությունը (եզրակացությունները) _____

(նշել փորձաքննության տեսակը)

_____ կողմից

(նշել փորձաքննության մարմնի (մարմինների) անվանումը, լիցենզիայի համարը)

կամ

նախագիծը թողարկող պատասխանատու կապալառուի երաշխավորագիրը՝ **N 136, տրված՝ 06.05.2021թ.**

(նշել նախագիծը թողարկող պատասխանատու կապալառուի երաշխավորության պայմանագրի համարը)

3) սահմանված կարգով համաձայնեցվել են իրավասու մարմնի, օրենքով սահմանված այլ շահագրգիռ մարմինների ***ԱԲՈՎՅԱՆ ՀԱՄԱՅՆՔԻ ՂԵԿԱՎԱՐԻ*** հետ:

(նշել մարմինների անվանումները և համաձայնեցման ժամկետները)

2. Շինարարական աշխատանքներն իրականացնել ***24 ամսվա*** ընթացքում՝

(նշել շինարարության նորմատիվային տևողությունը)

Ներառյալ ավարտական ակտի տրամադրման համար ավարտված շինարարական օբյեկտն ընդունող հանձնաժողովի աշխատանքի համար նախատեսվող ժամկետը:

2.1. Ապահովել օբյեկտի շահագործման թույլտվության ստացումը՝

[] ավարտական ակտի տրամադրումից _____ ամսվա ընթացքում

[] ավարտական ակտի տրամադրման օրը:

Ներառյալ ավարտված շինարարական օբյեկտն ընդունող հանձնաժողովի աշխատանքի համար նախատեսվող ժամկետը:

3. Շինարարության վարման մատյանը բաղկացած է ***14*** էջից, կարված և դրոշմակնքված է ***ԱԲՈՎՅԱՆ ՀԱՄԱՅՆՔԻ ՂԵԿԱՎԱՐԻ*** կողմից:

(իրավասու մարմնի անվանումը)

4. Նախագծային փաստաթղթերը փոփոխվել են (լրացվում է N 1 հավելվածի 108-րդ կետով նախատեսված դեպքերում) _____ կողմից
(նախագծային աշխատանքների կապալառուի անվանումը, լիցենզիայի համարը)
և սահմանված կարգով համաձայնեցվել իրավասու մարմնի_____ և այլ
(նշել իրավասու մարմնի անվանումը)
շահագրգիռ մարմինների_____ հետ:
(նշել օրենքով սահմանված համաձայնեցնող մարմինների անվանումները)

5. Հատուկ պայմաններ՝

1) կառուցապատողը, նախքան շինարարությունն սկսելը, ինչպես նաև դրա ընթացքում, պարտավոր է հասցվելիք վնասների փոխհատուցման համար համաձայնության գալ կառուցապատման հետևանքով վնասներ կրող սուբյեկտների հետ.

2) շինարարության թույլտվությամբ սահմանված ժամկետներում կառուցապատումը չավարտելու դեպքում գործում են N 1 հավելվածի 123-126-րդ կետերով սահմանված պահանջները.

3) *(լրացվում է N 1 հավելվածի 84-րդ կետով սահմանված դեպքերում)* սույն թույլտվությունը տրվել է սահմանված կարգով հաստատված «Նախագիծ» փուլի հիման վրա, որին հաջորդող «Աշխատանքային փաստաթղթեր» փուլը պետք է ապահովի հաստատված փուլով ընդունված լուծումները և աշխատանքների իրականացման հաջորդականությունը_____ :
(նշվում են նախապատրաստական, հողային, շինմոնտաժային աշխատանքները և այլ աշխատանքներ)

6. *(լրացվում է N 1 հավելվածի 116-րդ կետով սահմանված դեպքերում)* Հաշվի առնելով, որ կառուցվող օբյեկտի շինարարությունը հնարավոր չէ առանց գլխավոր հատակագծի վրա _____համարների տակ նշված շենքի (շենքերի) և կամ շինության (շինությունների) _____քանդման՝
(նշվում են ամբողջությամբ կամ մասամբ քանդման ենթակա օբյեկտները, դրանց հիմնական ցուցանիշները, ընդհանուր մակերեսը, հարկայնությունը, շինանյութերը և այլն)
սեփականատիրոջը (օգտագործողին) _____ տրված սույն
(նշվում է պետական գրանցման վկայականի համարը)
թույլտվությունը նաև քանդման թույլտվություն է:

Օբյեկտի քանդման աշխատանքներն իրականացնել նախագծային փաստաթղթերով ամրագրված հաջորդականությամբ:

7. Այլ պայմաններ ***շինհրապարակում ապահովել ժամանակավոր ցանկապատի և տեղեկատվական վահանակի առկայությունը***:
(նշվում են իրավական ակտերով և (կամ) պայմանագրով նախատեսված այլ պայմանները)

8. Կառուցապատողը շինարարական (քանդման, ապամոնտաժման) աշխատանքներն սկսելուց առնվազն 3 օր առաջ, համաձայն N 5 հավելվածի N 2-5 ձևի, տեղեկացնում է իրավասու մարմնին:

9. Թույլտվության հիման վրա ցանկացած շինարարական և զուգահեռ աշխատանք կարող է իրականացվել բացառապես Հայաստանի Հանրապետության օրենսդրությանը, նախագծային փաստաթղթերին և նորմատիվ-տեխնիկական պահանջներին համապատասխան:

ՀԱՅԱՍՏԱՆԻ ՀԱՆՐԱՊԵՏՈՒԹՅԱՆ
ԱԲՈՎՅԱՆ ՀԱՄԱՅՆՔԻ ՂԵԿԱՎԱՐ ՎԱՀԱԳՆ ԳԵՎՈՐԳՅԱՆ

Կ. Տ.

ՀԱՅԱՍՏԱՆԻ ՀԱՆՐԱՊԵՏՈՒԹՅԱՆ
ԿՈՏԱՅՔԻ ՄԱՐԶԻ ԱԲՈՎՅԱՆ ՀԱՄԱՅՆՔԻ ՂԵԿԱՎԱՐ

Ո Ր Ո Շ Ո Ւ Մ

25 մայիսի 2021 թվականի N 633

ՔՆՔՈՒՇ ԳԴԼՅԱՆԻՆ ՇԻՆԱՐԱՐՈՒԹՅԱՆ ԹՈՒՅԼՏՎՈՒԹՅՈՒՆ ՏԱԼՈՒ ՄԱՍԻՆ

Համաձայն «Տեղական ինքնակառավարման մասին» օրենքի 42-րդ հոդվածի 1-ին մասի 6-րդ կետի, Հայաստանի Հանրապետության կառավարության 2015 թվականի մարտի 19-ի N 596-Ն որոշման, Աբովյան համայնքի ավագանու 2020 թվականի դեկտեմբերի 25-ի N 68-Ն որոշման, հաշվի առնելով Քնքուշ Գդլյանի դիմումը (մուտք՝ 2021 թվականի մայիսի 04-ի N Ք-1053).

1. Քնքուշ Գդլյանին տալ պարսպի կառուցման շինարարության թույլտվություն (շինարարության թույլտվությունը կցվում է):
2. Քնքուշ Գդլյանը պարտավոր է Աբովյանի համայնքապետարանի 900105201454 հաշվեհամարին մուծել 45 000 (քառասունհինգ հազար) դրամ տեղական տուրք՝ շինարարության թույլտվության համար:
3. Կառուցապատողը շինարարական աշխատանքները սկսելուց առնվազն երեք օր առաջ պարտավոր է Աբովյան համայնքի ղեկավարին ներկայացնել N 2-5 ձևի տեղեկանք:
4. Սույն որոշումն ուժի մեջ է մտնում Քնքուշ Գդլյանին որոշման ընդունման մասին իրազեկելու օրվան հաջորդող օրվանից:

ՀԱՄԱՅՆՔԻ ՂԵԿԱՎԱՐ Վ. ԳԵՎՈՐԳՅԱՆ

2021թ. մայիսի 25
ք. Աբովյան

ՀԱՅԱՍՏԱՆԻ ՀԱՆՐԱՊԵՏՈՒԹՅՈՒՆ

ԿՈՏԱՅՔԻ ՄԱՐԶ, ԱԲՈՎՅԱՆ ՀԱՄԱՅՆՔ

ՇԻՆԱՐԱՐՈՒԹՅԱՆ ԹՈՒՅԼՏՎՈՒԹՅՈՒՆ

N 41 «25» մայիսի 2021թ.

Տրված է կառուցապատող ***ՔՆՔՈՒՇ ԳԴԼՅԱՆ*** -ին
(իրավաբանական անձի անվանումը, պետական գրանցման վկայականի համարը,
ՀՀ, Կոտայքի մարզ, ք. Աբովյան, 3-րդ մ/շ., 45 շ., 20 բն., ՀՀ, Կոտայքի մարզ, ք. Աբովյան, 7-րդ միկրոշրջան, 2-րդ թաղամաս, թիվ 36/13/1 հողամաս
ֆիզիկական անձի անունը, ազգանունը, հասցեն, հողամասի գտնվելու վայրը)
պարսպի (միջին ռիսկայնության, II-րդ կատեգորիա) կառուցման
(օբյեկտի անվանումը, ռիսկայնության աստիճանը (կատեգորիան), հակիրճ բնութագիրը, հիմնական ցուցանիշները)
շինարարական աշխատանքների կատարման, այդ թվում՝ (նոր կառուցման, վերակառուցման, վերականգնման, ուժեղացման և այլն) կառուցապատվող հողամասի գլխավոր հատակագծի վրա նշված ոչ հիմնական կառույցների _____ տեղադրման համար:
(նշվում են ոչ հիմնական կառույցների անվանումները)

1. Օբյեկտի նախագծային փաստաթղթերը՝
1) մշակվել են ***«ԿՈՏԱՅՔՆԱԽԱԳԻԾ» ՍՊԸ,*** _____ կողմից.
(նախագծային փաստաթղթերի փուլը, նախագծային աշխատանքների կապալառուի անվանումը, լիցենզիայի համարը)
2) ստացել է (են) ***« » 20 թ. N*** _____ փորձագիտական դրական եզրակացությունը (եզրակացությունները) _____
(նշել փորձաքննության տեսակը)
_____ կողմից
(նշել փորձաքննության մարմնի (մարմինների) անվանումը, լիցենզիայի համարը)
կամ
նախագիծը թողարկող պատասխանատու կապալառուի երաշխավորագիրը՝ ***Հ.Հ.21-33, տրված՝ 23.04.2021թ.***.
(նշել նախագիծը թողարկող պատասխանատու կապալառուի երաշխավորության պայմանագրի համարը)
3) սահմանված կարգով համաձայնեցվել են իրավասու մարմնի, օրենքով սահմանված այլ շահագրգիռ մարմինների ***ԱԲՈՎՅԱՆ ՀԱՄԱՅՆՔԻ ՂԵԿԱՎԱՐԻ*** հետ:
(նշել մարմինների անվանումները և համաձայնեցման ժամկետները)

2. Շինարարական աշխատանքներն իրականացնել ***6 ամսվա*** ընթացքում՝
(նշել շինարարության նորմատիվային տևողությունը)

Ներառյալ ավարտական ակտի տրամադրման համար ավարտված շինարարական օբյեկտն ընդունող հանձնաժողովի աշխատանքի համար նախատեսվող ժամկետը:
2.1. Ապահովել օբյեկտի շահագործման թույլտվության ստացումը՝
[] ավարտական ակտի տրամադրումից _____ ամսվա ընթացքում
[] ավարտական ակտի տրամադրման օրը:

Ներառյալ ավարտված շինարարական օբյեկտն ընդունող հանձնաժողովի աշխատանքի համար նախատեսվող ժամկետը:

3. Շինարարության վարման մատյանը բաղկացած է ***14*** էջից, կարված և դրոշմակնքված է ***ԱԲՈՎՅԱՆ ՀԱՄԱՅՆՔԻ ՂԵԿԱՎԱՐԻ*** կողմից:
(իրավասու մարմնի անվանումը)

4. Նախագծային փաստաթղթերը փոփոխվել են (լրացվում է N 1 հավելվածի 108-րդ կետով նախատեսված դեպքերում) _____ կողմից
(նախագծային աշխատանքների կապալառուի անվանումը, լիցենզիայի համարը)
և սահմանված կարգով համաձայնեցվել իրավասու մարմնի_____ և այլ
(նշել իրավասու մարմնի անվանումը)
շահագրգիռ մարմինների_____ հետ:
(նշել օրենքով սահմանված համաձայնեցնող մարմինների անվանումները)

5. Հատուկ պայմաններ՝

1) կառուցապատողը, նախքան շինարարությունն սկսելը, ինչպես նաև դրա ընթացքում, պարտավոր է հասցվելիք վնասների փոխհատուցման համար համաձայնության գալ կառուցապատման հետևանքով վնասներ կրող սուբյեկտների հետ.

2) շինարարության թույլտվությամբ սահմանված ժամկետներում կառուցապատումը չավարտելու դեպքում գործում են N 1 հավելվածի 123-126-րդ կետերով սահմանված պահանջները.

3) *(լրացվում է N 1 հավելվածի 84-րդ կետով սահմանված դեպքերում)* սույն թույլտվությունը տրվել է սահմանված կարգով հաստատված «Նախագիծ» փուլի հիման վրա, որին հաջորդող «Աշխատանքային փաստաթղթեր» փուլը պետք է ապահովի հաստատված փուլով ընդունված լուծումները և աշխատանքների իրականացման հաջորդականությունը_____:
(նշվում են նախապատրաստական, հողային, շինմոնտաժային աշխատանքները և այլ աշխատանքներ)

6. *(լրացվում է N 1 հավելվածի 116-րդ կետով սահմանված դեպքերում)* Հաշվի առնելով, որ կառուցվող օբյեկտի շինարարությունը հնարավոր չէ առանց գլխավոր հատակագծի վրա _____համարների տակ նշված շենքի (շենքերի) և կամ շինության (շինությունների) _____քանդման՝
(նշվում են ամբողջությամբ կամ մասամբ քանդման ենթակա օբյեկտները, դրանց հիմնական ցուցանիշները, ընդհանուր մակերեսը, հարկայնությունը, շինանյութերը և այլն)
սեփականատիրոջը (օգտագործողին) _____ տրված սույն
(նշվում է պետական գրանցման վկայականի համարը)
թույլտվությունը նաև քանդման թույլտվություն է:

Օբյեկտի քանդման աշխատանքներն իրականացնել նախագծային փաստաթղթերով ամրագրված հաջորդականությամբ:

7. Այլ պայմաններ ***շինհրապարակում ապահովել ժամանակավոր ցանկապատի և տեղեկատվական վահանակի առկայությունը***:
(նշվում են իրավական ակտերով և (կամ) պայմանագրով նախատեսված այլ պայմանները)

8. Կառուցապատողը շինարարական (քանդման, ապամոնտաժման) աշխատանքներն սկսելուց առնվազն 3 օր առաջ, համաձայն N 5 հավելվածի N 2-5 ձևի, տեղեկացնում է իրավասու մարմնին:

9. Թույլտվության հիման վրա ցանկացած շինարարական և զուգահեռ աշխատանք կարող է իրականացվել բացառապես Հայաստանի Հանրապետության օրենսդրությանը, նախագծային փաստաթղթերին և նորմատիվ-տեխնիկական պահանջներին համապատասխան:

ՀԱՅԱՍՏԱՆԻ ՀԱՆՐԱՊԵՏՈՒԹՅԱՆ
ԱԲՈՎՅԱՆ ՀԱՄԱՅՆՔԻ ՂԵԿԱՎԱՐ ՎԱՀԱԳՆ ԳԵՎՈՐԳՅԱՆ

Կ. Տ.

ՀԱՅԱՍՏԱՆԻ ՀԱՆՐԱՊԵՏՈՒԹՅԱՆ
ԿՈՏԱՅՔԻ ՄԱՐԶԻ ԱԲՈՎՅԱՆ ՀԱՄԱՅՆՔԻ ՂԵԿԱՎԱՐ

Ո Ր Ո Շ Ո Ւ Մ

25 մայիսի 2021 թվականի N 632

ԱՐՏԱԿ ՀԱՐՈՒԹՅՈՒՆՅԱՆԻՆ ԵՎ ԲԵԼԼԱ ՇԱՔԱՐՅԱՆԻՆ ՇԻՆԱՐԱՐՈՒԹՅԱՆ ԹՈՒՅԼՏՎՈՒԹՅՈՒՆ ՏԱԼՈՒ ՄԱՍԻՆ

Համաձայն «Տեղական ինքնակառավարման մասին» օրենքի 42-րդ հոդվածի 1-ին մասի 6-րդ կետի, Հայաստանի Հանրապետության կառավարության 2015 թվականի մարտի 19-ի N 596-Ն որոշման, Աբովյան համայնքի ավագանու 2020 թվականի դեկտեմբերի 25-ի N 68-Ն որոշման, հաշվի առնելով Արտակ Հարությունյանին դիմումը (մուտք՝ 2021 թվականի մայիսի 07-ի N Ք-1086).

1. Արտակ Հարությունյանին և Բելլա Շաքարյանին տալ ծածկարանի կառուցման շինարարության թույլտվություն (շինարարության թույլտվությունը կցվում է):
2. Սույն որոշման 1-ին կետում նշված անձինք պարտավոր են Աբովյանի համայնքապետարանի 900105201454 հաշվեհամարին մուծել 45 000 (քառասունհինգ հազար) դրամ տեղական տուրք՝ շինարարության թույլտվության համար:
3. Կառուցապատողները շինարարական աշխատանքները սկսելուց առնվազն երեք օր առաջ պարտավոր են Աբովյան համայնքի ղեկավարին ներկայացնել N 2-5 ձևի տեղեկանք:
4. Սույն որոշումն ուժի մեջ է մտնում որոշման ընդունման մասին իրազեկելու օրվան հաջորդող օրվանից:

ՀԱՄԱՅՆՔԻ ՂԵԿԱՎԱՐ Վ. ԳԵՎՈՐԳՅԱՆ

2021թ. մայիսի 25
ք. Աբովյան

ՀԱՅԱՍՏԱՆԻ ՀԱՆՐԱՊԵՏՈՒԹՅՈՒՆ

ԿՈՏԱՅՔԻ ՄԱՐԶ, ԱԲՈՎՅԱՆ ՀԱՄԱՅՆՔ

ՇԻՆԱՐԱՐՈՒԹՅԱՆ ԹՈՒՅԼՏՎՈՒԹՅՈՒՆ

N 40 «25» մայիսի 2021թ.

Տրված է կառուցապատող ***ԱՐՏԱԿ ՀԱՐՈՒԹՅՈՒՆՅԱՆ ԵՎ ԲԵԼԼԱ ՇԱՔԱՐՅԱՆ***-ին
(իրավաբանական անձի անվանումը, պետական գրանցման վկայականի համարը,

ՀՀ, Կոտայքի մարզ, ք. Բյուրեղավան, Վ. Սարգսյանի փ., 11-3, ՀՀ, Կոտայքի մարզ, ք. Աբովյան, Հատիսի փողոց, թիվ 1/32 բենզալիցքավորման կետ և հողամաս
ֆիզիկական անձի անունը, ազգանունը, հասցեն, հողամասի գտնվելու վայրը)

ծածկարանի (միջին ռիսկայնության, II-րդ կատեգորիա) կառուցման
(օբյեկտի անվանումը, ռիսկայնության աստիճանը (կատեգորիան), հակիրճ բնութագիրը, հիմնական ցուցանիշները)

շինարարական աշխատանքների կատարման, այդ թվում՝ (նոր կառուցման, վերակառուցման, վերականգնման, ուժեղացման և այլն) կառուցապատվող հողամասի գլխավոր հատակագծի վրա նշված ոչ հիմնական կառույցների _____ տեղադրման համար:
(նշվում են ոչ հիմնական կառույցների անվանումները)

1. Օբյեկտի նախագծային փաստաթղթերը՝

1) մշակվել են ***«ԿՈՏԱՅՔՆԱԽԱԳԻԾ» ՍՊԸ,*** _____ կողմից.
(նախագծային փաստաթղթերի փուլը, նախագծային աշխատանքների կապալառուի անվանումը, լիցենզիայի համարը)

2) ստացել է (են) ***«29» 04 2021 թ. N 258/21*** փորձագիտական դրական եզրակացությունը (եզրակացությունները) ***պարզ***
(նշել փորձաքննության տեսակը)
«ՀԱԲՇԻՆ ՆԱԽԱԳԻԾ» ՍՊԸ, լիցենզիա՝ N 17418 _____ կողմից
(նշել փորձաքննության մարմնի (մարմինների) անվանումը, լիցենզիայի համարը)

կամ

նախագիծը թողարկող պատասխանատու կապալառուի երաշխավորագիրը՝ _____.
(նշել նախագիծը թողարկող պատասխանատու կապալառուի երաշխավորության պայմանագրի համարը)

3) սահմանված կարգով համաձայնեցվել են իրավասու մարմնի, օրենքով սահմանված այլ շահագրգիռ մարմինների ***ԱԲՈՎՅԱՆ ՀԱՄԱՅՆՔԻ ՂԵԿԱՎԱՐԻ*** հետ:
(նշել մարմինների անվանումները և համաձայնեցման ժամկետները)

2. Շինարարական աշխատանքներն իրականացնել ***6 ամսվա*** ընթացքում՝
(նշել շինարարության նորմատիվային տևողությունը)

Ներառյալ ավարտական ակտի տրամադրման համար ավարտված շինարարական օբյեկտն ընդունող հանձնաժողովի աշխատանքի համար նախատեսվող ժամկետը:

2.1. Ապահովել օբյեկտի շահագործման թույլտվության ստացումը՝

[] ավարտական ակտի տրամադրումից _____ ամսվա ընթացքում

[] ավարտական ակտի տրամադրման օրը:

Ներառյալ ավարտված շինարարական օբյեկտն ընդունող հանձնաժողովի աշխատանքի համար նախատեսվող ժամկետը:

3. Շինարարության վարման մատյանը բաղկացած է ***14*** էջից, կարված և դրոշմակնքված է ***ԱԲՈՎՅԱՆ ՀԱՄԱՅՆՔԻ ՂԵԿԱՎԱՐԻ*** կողմից:
(իրավասու մարմնի անվանումը)

4. Նախագծային փաստաթղթերը փոփոխվել են (լրացվում է N 1 հավելվածի 108-րդ կետով նախատեսված դեպքերում) _____ կողմից
(նախագծային աշխատանքների կապալառուի անվանումը, լիցենզիայի համարը)
և սահմանված կարգով համաձայնեցվել իրավասու մարմնի_____ և այլ
(նշել իրավասու մարմնի անվանումը)
շահագրգիռ մարմինների_____ հետ:
(նշել օրենքով սահմանված համաձայնեցնող մարմինների անվանումները)

5. Հատուկ պայմաններ՝

1) կառուցապատողը, նախքան շինարարությունն սկսելը, ինչպես նաև դրա ընթացքում, պարտավոր է հասցվելիք վնասների փոխհատուցման համար համաձայնության գալ կառուցապատման հետևանքով վնասներ կրող սուբյեկտների հետ.

2) շինարարության թույլտվությամբ սահմանված ժամկետներում կառուցապատումը չավարտելու դեպքում գործում են N 1 հավելվածի 123-126-րդ կետերով սահմանված պահանջները.

3) *(լրացվում է N 1 հավելվածի 84-րդ կետով սահմանված դեպքերում)* սույն թույլտվությունը տրվել է սահմանված կարգով հաստատված «Նախագիծ» փուլի հիման վրա, որին հաջորդող «Աշխատանքային փաստաթղթեր» փուլը պետք է ապահովի հաստատված փուլով ընդունված լուծումները և աշխատանքների իրականացման հաջորդականությունը_____ :
(նշվում են նախապատրաստական, հողային, շինմոնտաժային աշխատանքները և այլ աշխատանքներ)

6. *(լրացվում է N 1 հավելվածի 116-րդ կետով սահմանված դեպքերում)* Հաշվի առնելով, որ կառուցվող օբյեկտի շինարարությունը հնարավոր չէ առանց գլխավոր հատակագծի վրա _____համարների տակ նշված շենքի (շենքերի) և կամ շինության (շինությունների) ***42.78 ք.մ. մակերեսով շինությունը ենթակա է*** քանդման՝
(նշվում են ամբողջությամբ կամ մասամբ քանդման ենթակա օբյեկտները, դրանց հիմնական ցուցանիշները, ընդհանուր մակերեսը, հարկայնությունը, շինանյութերը և այլն)
սեփականատիրոջը (օգտագործողին) ***N 2376142*** տրված սույն
(նշվում է պետական գրանցման վկայականի համարը)
թույլտվությունը նաև քանդման թույլտվություն է:

Օբյեկտի քանդման աշխատանքներն իրականացնել նախագծային փաստաթղթերով ամրագրված հաջորդականությամբ:

7. Այլ պայմաններ ***շինհրապարակում ապահովել ժամանակավոր ցանկապատի և տեղեկատվական վահանակի առկայությունը***:
(նշվում են իրավական ակտերով և (կամ) պայմանագրով նախատեսված այլ պայմանները)

8. Կառուցապատողը շինարարական (քանդման, ապամոնտաժման) աշխատանքներն սկսելուց առնվազն 3 օր առաջ, համաձայն N 5 հավելվածի N 2-5 ձևի, տեղեկացնում է իրավասու մարմնին:

9. Թույլտվության հիման վրա ցանկացած շինարարական և զուգահեռ աշխատանք կարող է իրականացվել բացառապես Հայաստանի Հանրապետության օրենսդրությանը, նախագծային փաստաթղթերին և նորմատիվ-տեխնիկական պահանջներին համապատասխան:

ՀԱՅԱՍՏԱՆԻ ՀԱՆՐԱՊԵՏՈՒԹՅԱՆ
ԱԲՈՎՅԱՆ ՀԱՄԱՅՆՔԻ ՂԵԿԱՎԱՐ ՎԱՀԱԳՆ ԳԵՎՈՐԳՅԱՆ

Կ. Տ.

ՀԱՅԱՍՏԱՆԻ ՀԱՆՐԱՊԵՏՈՒԹՅԱՆ
ԿՈՏԱՅՔԻ ՄԱՐԶԻ ԱԲՈՎՅԱՆ ՀԱՄԱՅՆՔԻ ՂԵԿԱՎԱՐ

Ո Ր Ո Շ Ո Ւ Մ

25 մայիսի 2021 թվականի N 631

ՍՈՒՍԱՆՆԱ ԿԱՐԱՊԵՏՅԱՆԻՆ ՇԻՆԱՐԱՐՈՒԹՅԱՆ ԹՈՒՅԼՏՎՈՒԹՅՈՒՆ ՏԱԼՈՒ ՄԱՍԻՆ

Համաձայն «Տեղական ինքնակառավարման մասին» օրենքի 42-րդ հոդվածի 1-ին մասի 6-րդ կետի, Հայաստանի Հանրապետության կառավարության 2015 թվականի մարտի 19-ի N 596-Ն որոշման, Աբովյան համայնքի ավագանու 2020 թվականի դեկտեմբերի 25-ի N 68-Ն որոշման, հաշվի առնելով Սուսաննա Կարապետյանի դիմումը (մուտք՝ 2021 թվականի ապրիլի 26-ի N Ք-1005).

1. Սուսաննա Կարապետյանին տալ բնակելի տան և պարսպի կառուցման շինարարության թույլտվություն (շինարարության թույլտվությունը կցվում է):
2. Սուսաննա Կարապետյանը պարտավոր է Աբովյանի համայնքապետարանի 900105201454 հաշվեհամարին մուծել 45 000 (քառասունհինգ հազար) դրամ տեղական տուրք՝ շինարարության թույլտվության համար:
3. Կառուցապատողը շինարարական աշխատանքները սկսելուց առնվազն երեք օր առաջ պարտավոր է Աբովյան համայնքի ղեկավարին ներկայացնել N 2-5 ձևի տեղեկանք:
4. Սույն որոշումն ուժի մեջ է մտնում Սուսաննա Կարապետյանին որոշման ընդունման մասին իրազեկելու օրվան հաջորդող օրվանից:

ՀԱՄԱՅՆՔԻ ՂԵԿԱՎԱՐ Վ. ԳԵՎՈՐԳՅԱՆ

2021թ. մայիսի 25
ք. Աբովյան

ՀԱՅԱՍՏԱՆԻ ՀԱՆՐԱՊԵՏՈՒԹՅՈՒՆ

ԿՈՏԱՅՔԻ ՄԱՐԶ, ԱԲՈՎՅԱՆ ՀԱՄԱՅՆՔ

ՇԻՆԱՐԱՐՈՒԹՅԱՆ ԹՈՒՅԼՏՎՈՒԹՅՈՒՆ

N 39 «25» մայիսի 2021թ.

Տրված է կառուցապատող ***ՍՈՒՍԱՆՆԱ ԿԱՐԱՊԵՏՅԱՆ***-ին

(իրավաբանական անձի անվանումը, պետական գրանցման վկայականի համարը,

ՀՀ, Կոտայքի մարզ, ք. Աբովյան, Հանրապետության փ., 5 շ., 82 բն., ՀՀ, Կոտայքի մարզ, ք. Աբովյան, 8-րդ միկրոշրջան, 4-րդ թաղամաս, թիվ 90 հողամաս

ֆիզիկական անձի անունը, ազգանունը, հասցեն, հողամասի գտնվելու վայրը)

բնակելի տան և պարսպի (միջին ռիսկայնության, II-րդ կատեգորիա) կառուցման

(օբյեկտի անվանումը, ռիսկայնության աստիճանը (կատեգորիան), հակիրճ բնութագիրը, հիմնական ցուցանիշները)

շինարարական աշխատանքների կատարման, այդ թվում՝ (նոր կառուցման, վերակառուցման, վերականգնման, ուժեղացման և այլն) կառուցապատվող հողամասի գլխավոր հատակագծի վրա նշված ոչ հիմնական կառույցների_____տեղադրման համար:

(նշվում են ոչ հիմնական կառույցների անվանումները)

1. Օբյեկտի նախագծային փաստաթղթերը՝

1) մշակվել են ***«ԿՈՏԱՅՔՆԱԽԱԳԻԾ» ՍՊԸ,***_____կողմից.

(նախագծային փաստաթղթերի փուլը, նախագծային աշխատանքների կապալառուի անվանումը, լիցենզիայի համարը)

2) ստացել է (են) ***« » 20 թ. N***_____ փորձագիտական դրական եզրակացությունը (եզրակացությունները)_____

(նշել փորձաքննության տեսակը)

_____կողմից

(նշել փորձաքննության մարմնի (մարմինների) անվանումը, լիցենզիայի համարը)

կամ

նախագիծը թողարկող պատասխանատու կապալառուի երաշխավորագիրը՝ ***Հ.Հ.21-23, տրված՝ 04.04.2021թ.***.

(նշել նախագիծը թողարկող պատասխանատու կապալառուի երաշխավորության պայմանագրի համարը)

3) սահմանված կարգով համաձայնեցվել են իրավասու մարմնի, օրենքով սահմանված այլ շահագրգիռ մարմինների ***ԱԲՈՎՅԱՆ ՀԱՄԱՅՆՔԻ ՂԵԿԱՎԱՐԻ*** հետ:

(նշել մարմինների անվանումները և համաձայնեցման ժամկետները)

2. Շինարարական աշխատանքներն իրականացնել***24 ամսվա***ընթացքում՝

(նշել շինարարության նորմատիվային տևողությունը)

Ներառյալ ավարտական ակտի տրամադրման համար ավարտված շինարարական օբյեկտն ընդունող հանձնաժողովի աշխատանքի համար նախատեսվող ժամկետը:

2.1. Ապահովել օբյեկտի շահագործման թույլտվության ստացումը՝

[] ավարտական ակտի տրամադրումից_____ամսվա ընթացքում

[] ավարտական ակտի տրամադրման օրը:

Ներառյալ ավարտված շինարարական օբյեկտն ընդունող հանձնաժողովի աշխատանքի համար նախատեսվող ժամկետը:

3. Շինարարության վարման մատյանը բաղկացած է ***14*** էջից, կարված և դրոշմակնքված է ***ԱԲՈՎՅԱՆ ՀԱՄԱՅՆՔԻ ՂԵԿԱՎԱՐԻ*** կողմից:

(իրավասու մարմնի անվանումը)

4. Նախագծային փաստաթղթերը փոփոխվել են (լրացվում է N 1 հավելվածի 108-րդ կետով նախատեսված դեպքերում) _____ կողմից
(նախագծային աշխատանքների կապալառուի անվանումը, լիցենզիայի համարը)
և սահմանված կարգով համաձայնեցվել իրավասու մարմնի_____ և այլ
(նշել իրավասու մարմնի անվանումը)
շահագրգիռ մարմինների_____ հետ:
(նշել օրենքով սահմանված համաձայնեցնող մարմինների անվանումները)

5. Հատուկ պայմաններ՝

1) կառուցապատողը, նախքան շինարարությունն սկսելը, ինչպես նաև դրա ընթացքում, պարտավոր է հասցվելիք վնասների փոխհատուցման համար համաձայնության գալ կառուցապատման հետևանքով վնասներ կրող սուբյեկտների հետ.

2) շինարարության թույլտվությամբ սահմանված ժամկետներում կառուցապատումը չավարտելու դեպքում գործում են N 1 հավելվածի 123-126-րդ կետերով սահմանված պահանջները.

3) *(լրացվում է N 1 հավելվածի 84-րդ կետով սահմանված դեպքերում)* սույն թույլտվությունը տրվել է սահմանված կարգով հաստատված «Նախագիծ» փուլի հիման վրա, որին հաջորդող «Աշխատանքային փաստաթղթեր» փուլը պետք է ապահովի հաստատված փուլով ընդունված լուծումները և աշխատանքների իրականացման հաջորդականությունը_____ :
(նշվում են նախապատրաստական, հողային, շինմոնտաժային աշխատանքները և այլ աշխատանքներ)

6. *(լրացվում է N 1 հավելվածի 116-րդ կետով սահմանված դեպքերում)* Հաշվի առնելով, որ կառուցվող օբյեկտի շինարարությունը հնարավոր չէ առանց գլխավոր հատակագծի վրա _____ համարների տակ նշված շենքի (շենքերի) և կամ շինության (շինությունների) _____ քանդման՝
(նշվում են ամբողջությամբ կամ մասամբ քանդման ենթակա օբյեկտները, դրանց հիմնական ցուցանիշները, ընդհանուր մակերեսը, հարկայնությունը, շինանյութերը և այլն)
սեփականատիրոջը (օգտագործողին) _____ տրված սույն
(նշվում է պետական գրանցման վկայականի համարը)
թույլտվությունը նաև քանդման թույլտվություն է:

Օբյեկտի քանդման աշխատանքներն իրականացնել նախագծային փաստաթղթերով ամրագրված հաջորդականությամբ:

7. Այլ պայմաններ ***<u>շինհրապարակում ապահովել ժամանակավոր ցանկապատի և տեղեկատվական վահանակի առկայությունը</u>*** _____:
(նշվում են իրավական ակտերով և (կամ) պայմանագրով նախատեսված այլ պայմանները)

8. Կառուցապատողը շինարարական (քանդման, ապամոնտաժման) աշխատանքներն սկսելուց առնվազն 3 օր առաջ, համաձայն N 5 հավելվածի N 2-5 ձևի, տեղեկացնում է իրավասու մարմնին:

9. Թույլտվության հիման վրա ցանկացած շինարարական և զուգահեռ աշխատանք կարող է իրականացվել բացառապես Հայաստանի Հանրապետության օրենսդրությանը, նախագծային փաստաթղթերին և նորմատիվ-տեխնիկական պահանջներին համապատասխան:

ՀԱՅԱՍՏԱՆԻ ՀԱՆՐԱՊԵՏՈՒԹՅԱՆ
ԱԲՈՎՅԱՆ ՀԱՄԱՅՆՔԻ ՂԵԿԱՎԱՐ ՎԱՀԱԳՆ ԳԵՎՈՐԳՅԱՆ

Կ. Տ.

ՀԱՅԱՍՏԱՆԻ ՀԱՆՐԱՊԵՏՈՒԹՅԱՆ
ԿՈՏԱՅՔԻ ՄԱՐԶԻ ԱԲՈՎՅԱՆ ՀԱՄԱՅՆՔԻ ՂԵԿԱՎԱՐ

Ո Ր Ո Շ Ո Ւ Մ

25 մայիսի 2021 թվականի N 630

ԿԱՐՊԻՍ ԳՐԻԳՈՐՅԱՆԻՆ ՆԱԽԱԳԾՄԱՆ ԹՈՒՅԼՏՎՈՒԹՅՈՒՆ ՏԱԼՈՒ ՄԱՍԻՆ

Համաձայն «Տեղական ինքնակառավարման մասին» օրենքի 42-րդ հոդվածի 1-ին մասի 4-րդ կետի, Հայաստանի Հանրապետության կառավարության 2015 թվականի մարտի 19-ի N 596-Ն որոշման, հիմք ընդունելով Կարպիս Գրիգորյանի հայտը (մուտք՝ 2021 թվականի ապրիլի 21-ի N Ք-965).

1. Կարպիս Գրիգորյանին տալ պարսպի կառուցման նախագծման թույլտվություն (նախագծման թույլտվությունը կցվում է):
2. Կարպիս Գրիգորյանը պարտավոր է նախագծային փաստաթղթերը ներկայացնել համաձայնեցման և ստանալ շինարարության թույլտվություն:
3. Սույն որոշումն ուժի մեջ է մտնում Կարպիս Գրիգորյանին որոշման ընդունման մասին իրազեկելու օրվան հաջորդող օրվանից:

ՀԱՄԱՅՆՔԻ ՂԵԿԱՎԱՐ Վ. ԳԵՎՈՐԳՅԱՆ

2021թ. մայիսի 25
ք. Աբովյան

ՀԱՅԱՍՏԱՆԻ ՀԱՆՐԱՊԵՏՈՒԹՅՈՒՆ
ԿՈՏԱՅՔԻ ՄԱՐԶ ԱԲՈՎՅԱՆ ՀԱՄԱՅՆՔ
ՆԱԽԱԳԾՄԱՆ ԹՈՒՅԼՏՎՈՒԹՅՈՒՆ
(ՃԱՐՏԱՐԱՊԵՏԱՀԱՏԱԿԱԳԾԱՅԻՆ ԱՌԱՋԱԴՐԱՆՔ)

N 73 «25» մայիսի 2021թ.

Օբյեկտ *պարսպի կառուցում*

(օբյեկտի անվանումը, կառուցում, վերակառուցում, վերանորոգում, ուժեղացում, վերականգնում, գործառնական նշանակության փոփոխություն)

«Աշխատանքային նախագիծ» (միջին ռիսկայնության, II-րդ կատեգորիա) **նախագծային փաստաթղթերի մշակման համար**

(հակիրճ բնորոշումը, հզորությունը, ռիսկայնության աստիճանը (կատեգորիան), նախագծման փուլերը և այլն)

Գտնվելու վայրը *ՀՀ, Կոտայքի մարզ, ք. Աբովյան, Հատիսի փողոց, 2-րդ թաղամաս, 77 հողամաս, ծածկագիր՝ 07-002-0036-0231*

(մարզի, համայնքի, փողոցի անվանումները շենքի համարը, հողամասի ծածկագիրը)

Կառուցապատող *Կարպիս Գրիգորյան (ՀՀ, Կոտայքի մարզ, ք. Աբովյան, Գառնի փ., 1 շ., 3 բն., հեռ. 37493892204)*

(կազմակերպության անվանումը, գտնվելու վայրը, ֆիզիկական անձի անունը, ազգանունը, բնակության վայրը, հեռախոսահամարը, էլեկտրոնային հասցեն)

Առաջադրանքի տրամադրման հիմքը *Կառուցապատողի հայտը, անշարժ գույքի իրավունքի պետական գրանցման N 25122020-07-0153 վկայական՝ տրված 25.12.2020թ., էսքիզային նախագիծը:*

(կառուցապատման նպատակով ՀՀ օրենսդրությամբ սահմանված կարգով հողամասի տրամադրման, անշարժ գույքի փոփոխման իրավունքը հաստատող անհրաժեշտ փաստաթղթեր)

Առաջադրանքի գործողության ժամկետը *մեկ տարի:*

(ՀՀ կառավարության 19 մարտի 2015 թվականի N 596-Ն որոշման N1 հավելվածի 31-րդ կետին համապատասխան)

ՆԱԽԱԳԾՎՈՂ ՀՈՂԱՄԱՍԻ ԲՆՈՒԹԱԳԻՐԸ

(աստղանիշով (*) նշված դրույթների գրաֆիկական արտացոլումը տրամադրվում է կից ներկայացվող ամփոփ սխեմայով՝ Մ 1:500)

1.Հողամասը գտնվում է *նպատակային նշանակությունը՝ բնակավայրերի, գործառնական նշանակությունը՝ բնակելի կառուցապատման*

(հողամասի դիրքը քաղաքաշինական միջավայրում, դրա նպատակային և գործառնական նշանակությունը)

2.(*) Հողամասի չափերը *0.051 հա*

(հողամասի սահմանները՝ կոորդինատային նշահարմամբ, մակերեսը, (հա)

3. Հողամասի առկա վիճակը *անբարեկարգ*

(ռելիեֆի բնութագիրը, շենքերի (այդ թվում՝ քանդման ենթակա) առկայությունը (օգտագործումը, նշանակությունը, հարկայնությունը, շինարարական նյութերը և այլն), կանաչապատումը, բարեկարգումը և այլ)

4.(*) Տրանսպորտային պայմանները *ներքաղաքային նշանակության ճանապարհ:*

(ճանապարհների առկայությունը, երկաթուղային տրանսպորտի մոտեցումները և այլն)

5.(*) Ինժեներական ցանցեր և սարքավորումներ *Նախագծվող և կից տարածքներով անցնող ինժեներական գծեր և հաղորդակցուղիներ:*

(ջրամատակարարման, կոյուղու, գազամատակարարման, տաք ջրի մատակարարման, էլեկտրամատակարարման, էլեկտրոնային հաղորդակցության համակարգեր)

(նախագծվող հողամասով կամ կից տարածքով անցնող ինժեներական ենթակառուցվածքները, այդ թվում՝ ստորգետնյա)

6.(*) Կից հողամասեր *Հարևանությամբ գտնվող բնակելի տներ, հողամասեր և տարածքներ*

(կից հողօգտագործումների անվանումը և դրանց սահմանները՝ համաձայն ներկայացված սխեմայի)

7.Բնության հատուկ պահպանվող և (կամ) պատմամշակութային հուշարձանների տարածքներ (պահպանական գոտիներ) ---------

(հուշարձանի անվանումը, կարգավիճակը և այլն)

8.(*) Հատակագծային սահմանափակումներ *Հաշվի առնել կից տարածքներում առկա և նախատեսվող կառուցապատումը*

(տեղանքում գործող արտադրական, պաշտպանվող օբյեկտների, ինժեներատրանսպորտային ենթակառուցվածքների և այլ օբյեկտների նկատմամբ սահմանափակումները, այդ թվում՝ սերվիտուտները)

ՆԱԽԱԳԾԱՅԻՆ ՊԱՀԱՆՋՆԵՐԸ

(աստղանիշով (*) նշված դրույթների գրաֆիկական արտացոլումը տրամադրվում է կից ներկայացվող ամփոփ սխեմայով՝ Մ 1:500)

9.Ճարտարապետահատակագծային պահանջներ *մշակել նախագիծ՝ Աբովյան քաղաքի Հատիսի փողոցի 2-րդ թաղամաս թիվ 77 հասցեում գտնվող հողամասում՝ պարսպի կառուցում՝ անշարժ գույքի սեփականության իրավունքի վկայականով տրված հողամասի սահմաններում:*

(ելնելով Հայաստանի Հանրապետության օրենսդրության և նորմատիվատեխնիկական փաստաթղթերի պահանջներից, առկա քաղաքաշինական ծրագրային փաստաթղթերի դրույթներից կամ դրանց բացակայության դեպքում՝ կազմավորված (կազմավորվող) քաղաքաշինական միջավայրի պայմաններից, առաջարկություններ ճակատների ձևավորման, տանիքների, արտաքին դռների, պատուհանների համամասնությունների և գունային լուծումների վերաբերյալ)

9.1. (*) օբյեկտի հեռավորությունը կարմիր գծից (մետր) *ըստ նորմերի*

9.2. (*) հեռավորությունը հարևան հողակտորներից (օբյեկտներից) (մետր) *ըստ նորմերի*

9.3. թույլատրելի բարձրությունը (մետր) *3.0 մ*

(սահմանային հարկայնության բարձրությունը գերազանցող շենքերի և շինությունների նախագծման դեպքում՝ ՀՀՇՆ II-6.02-2006 «Սեյսմակայուն շինարարություն.Նախագծման նորմեր» շինարարական նորմերով սահմանված պահանջների ապահովում (հատուկ հաշվարկային մեթոդներ, սեյսմակայունության բարձրացման միջոցառումներ և այլն))

9.4. կառուցապատման խտության գործակիցը *համաձայն նորմերի*

(կառույցի (կառույցների) ընդհանուր մակերեսի հարաբերությունը հողամասի մակերեսին)

9.5. կառուցապատման տոկոսը *մինչև 10 %*

(կառուցապատվող (անջրանցիկ) տարածքի հարաբերությունը հողամասի մակերեսին՝ տոկոսներով) (%)

9.6. կանաչապատման տոկոսը *90 % և ավելի*

(կանաչապատ տարածքի հարաբերությունը հողամասի մակերեսին՝ տոկոսներով) (%)

9.7. այլ պահանջներ

- *Հատակագծային լուծումները մշակել համաձայն պատվիրատուի առաջադրանքի՝ հաշվի առնելով նորմատիվային պահանջները*
- *նախագծով նախատեսել պարսպի կառուցում*

10. Հողամասում գտնվող շենքերի և շինությունների քանդման կամ տեղափոխման (ապամոնտաժման) պայմանները և աշխատանքների հերթականությունը	---------
11. Ստորգետնյա, կիսանկուղի և առաջին հարկերի տարածքների օգտագործման պայմանները	--------
12. (*) Ինժեներական ցանցեր և սարքավորումներ	*Պահանջներ գոյություն ունեցող և նախագծվող ենթակառուցվածքների ու ցանցերի նկատմամբ*
12.1. (*) ջրամատակարարում, կոյուղի, տաք ջրամատակարարում	*Կցվում է* (համաձայն մատակարարող կազմակերպության տեխնիկական պայմանների)
12.2. (*) էլեկտրամատակարարում	*Կցվում է* (համաձայն մատակարարող կազմակերպության տեխնիկական պայմանների)
12.3 . (*) գազամատակարարում	*Կցվում է* (համաձայն մատակարարող կազմակերպության տեխնիկական պայմանների)
12.4. (*) էլեկտրոնային հաղորդակցության մալուխատար կոյուղու (ներառյալ դիտահորը) տեղադրիրքը	*Կցվում է* (համաձայն ՀՀ կառավարության 19 մարտի 2015 թվականի N 596-Ն որոշման N 1 հավելվածի 57-րդ կետի 2-րդ ենթակետով սահմանված էլեկտրային տվյալների)
12.5. թույլ հոսանքներ	
12.6. աղբահանություն	
13. Տարածքի ինժեներական նախապատրաստում	*Կազմակերպել տարածքի ջրահեռացում:* (ռելիեֆի կազմակերպման, ջրահեռացման, ինժեներական պաշտպանության միջոցառումները)
14. Բարեկարգում	*Ազատ տարածքը բարեկարգել և կանաչապատել* (լանդշաֆտային պլանավորման վերաբերյալ պահանջները, կանաչապատում, ճարտարապետական փոքր ձևեր, ցանկապատում, կոփազդ և այլն)
15. Շինարարական նյութեր	*Երկաթբետոնե տարրեր, քարե շար, մետաղական տարրեր:* (շինարարական նյութերի օգտագործման առաջարկությունները տանիքների, ճակատների լուծումների, արտաքին դռների, պատուհանների վերաբերյալ)
16. Պաշտպանական կառույցներ	---------- (արտակարգ իրավիճակներում մարդկանց սրյեկտների պաշտպանության միջոցառումները)
17. Հակահրդեհային պահանջներ	*Ապահովել հակահրդեհային նորմատիվ պահանջները* (հակահրդեհային անվտանգության ապահովման միջոցառումները)
18. Հաշմանդամների և բնակչության սակավաշարժ խմբերի պաշտպանության միջոցառուներ	*ապահովել հաշմանդամների և բնակչության սակավաշարժ խմբերի տեղաշարժը*
19. Շրջակա միջավայրի պահպանում	*ապահովել շրջակա միջավայրի պահպանման համապատասխան միջոցառումները* (շրջակա միջավայրը վտանգավոր ազդեցությունից բացառելու միջոցառումները)
20. Շինարարության կազմակերպում	---------- (առաջարկություններ շինարարության հետ կապված անբարենպաստ ազդեցության բացառման, քաղաքային տնտեսության և տրանսպորտի անխափան աշխատանքի ապահովման վերաբերյալ)
21. Առաջադրանքի գործողության ժամկետը և նախագծի մշակման փուլերը	*մեկ տարի ճարտարապետական մաս և կոնստրուկտիվ մաս* (Նշվում են առաջադրանքի գործողության ժամկետը և նախագծի մշակման փուլերը)

ԼՐԱՑՈՒՑԻՉ ՊԱՅՄԱՆՆԵՐԸ

22. Նախագծային փաստաթղթերի փորձաքննությանը ներկայացվող պահանջներ	*համաձայն ՀՀ կառավարության 19.03.2015թ. «Հայաստանի Հանրապետությունում կառուցապատման նպատակով թույլտվությունների և այլ փաստաթղթերի տրամադրման կարգը հաստատելու և Հայաստանի Հանրապետության կառավարության մի շարք որոշումներ ուժը կորցրած ճանաչելու մասին» N 596-Ն որոշման* (Հայաստանի Հանրապետության օրենսդրությամբ սահմանված փորձաքննության տեսակը կամ նախագծողի երաշխավորագիրը՝ հղում կատարելով համապատասխան իրավական ակտին)
23. Միջանկյալ համաձայնեցում	*Համաձայնեցում Աբովյան համայնքի ղեկավարի հետ* (իրավասու մարմնի կամ Հայաստանի Հանրապետության օրենսդրությամբ նախատեսված դեպքերում շահագրգիռ մարմինների հետ էսքիզային նախագծի նախնական համաձայնեցում, նշվում է նաև առաջադրանքի փոփոխման հնարավորությունը՝ ՀՀ կառավարության 19 մարտի 2015 թվականի N 596-Ն որոշման N 1 հավելվածի 87-րդ կետով նախատեսված դեպքում)
24. Հասարակական քննարկումներ	---------- (Հայաստանի Հանրապետության օրենսդրությամբ սահմանված դեպքերում և կարգով)
25. Համաձայնեցումներ	• *Համաձայնեցում Աբովյան համայնքի ղեկավարի հետ:* • *Մինչև նախագծային աշխատանքները սկսելը համաձայնություն ձեռք բերել տվյալ ինժեներական ենթակառուցվածքների սեփականատերերի (օգտագործողների) հետ* • *Համաձայնեցում հարևան հողամասի սեփականատեր(երի) (օգտագործող(ների)) հետ* (նշվում են տվյալ օբյեկտի համաձայնեցման՝ օրենքով սահմանված պահանջները՝ հուշարձանների ու բնության պահպանության և այլ լիազորված մարմինների հետ, ինչպես նաև ՀՀ կառավարության 19 մարտի 2015 թվականի N 596-Ն որոշման N 1 հավելվածի 56-րդ կետով սահմանված դեպքերում՝ ինժեներական ենթակառուցվածքի սեփականատիրոջ (օգտագործողի) հետ)
26. Փոստային բաժանորդային պահարանների տեղադրում	----------
27. Այլ պայմաններ	• *Նախագծի կազմը և բովանդակությունը համապատասխանեցնել ՀՀ կառավարությանն առընթեր քաղաքաշինության պետական կոմիտեի նախագահի 11.09.2017թ. «Բնակելի, հասարակական, արտադրական շենքերի և շինությունների նախագծային փաստաթղթերի կազմը և բովանդակությունը սահմանող կանոնները և ՀՀ քաղաքաշինության նախարարի 29.11.2006թ. հ.273-Ն հրամանն ուժը կորցրած ճանաչելու մասին» հ.128-Ն հրամանով հաստատված դրույթներին:* • *Նախագիծը ներկայացնել համաձայնեցման երկու օրինակից:*

ՀԱՅԱՍՏԱՆԻ ՀԱՆՐԱՊԵՏՈՒԹՅԱՆ
ԱԲՈՎՅԱՆ ՀԱՄԱՅՆՔԻ ՂԵԿԱՎԱՐ

ՎԱՀԱԳՆ ԳԵՎՈՐԳՅԱՆ

Կ.Տ.

ՀԱՅԱՍՏԱՆԻ ՀԱՆՐԱՊԵՏՈՒԹՅԱՆ
ԿՈՏԱՅՔԻ ՄԱՐԶԻ ԱԲՈՎՅԱՆ ՀԱՄԱՅՆՔԻ ՂԵԿԱՎԱՐ

Ո Ր Ո Շ Ո Ւ Մ

25 մայիսի 2021 թվականի N 629

ԳԱՅԱՆԵ ԳՐԻԳՈՐՅԱՆԻՆ ՆԱԽԱԳԾՄԱՆ ԹՈՒՅԼՏՎՈՒԹՅՈՒՆ ՏԱԼՈՒ ՄԱՍԻՆ

Համաձայն «Տեղական ինքնակառավարման մասին» օրենքի 42-րդ հոդվածի 1-ին մասի 4-րդ կետի, Հայաստանի Հանրապետության կառավարության 2015 թվականի մարտի 19-ի N 596-Ն որոշման, հիմք ընդունելով Գայանե Գրիգորյանի հայտը (մուտք՝ 2021 թվականի մայիսի 17-ի N Ք-1153).

1. Գայանե Գրիգորյանին տալ ավտոտնակի կառուցման նախագծման թույլտվություն (նախագծման թույլտվությունը կցվում է):
2. Գայանե Գրիգորյանը պարտավոր է նախագծային փաստաթղթերը ներկայացնել համաձայնեցման և ստանալ շինարարության թույլտվություն:
3. Սույն որոշումն ուժի մեջ է մտնում Գայանե Գրիգորյանին որոշման ընդունման մասին իրազեկելու օրվան հաջորդող օրվանից:

ՀԱՄԱՅՆՔԻ ՂԵԿԱՎԱՐ Վ. ԳԵՎՈՐԳՅԱՆ

2021թ. մայիսի 25
ք. Աբովյան

ՀԱՅԱՍՏԱՆԻ ՀԱՆՐԱՊԵՏՈՒԹՅՈՒՆ
ԿՈՏԱՅՔԻ ՄԱՐԶ ԱԲՈՎՅԱՆ ՀԱՄԱՅՆՔ
ՆԱԽԱԳԾՄԱՆ ԹՈՒՅԼՏՎՈՒԹՅՈՒՆ
(ՃԱՐՏԱՐԱՊԵՏԱՀԱՏԱԿԱԳԾԱՅԻՆ ԱՌԱՋԱԴՐԱՆՔ)

N 72 «25» մայիսի 2021թ.

Օբյեկտ *ավտոտնակի կառուցում*

(օբյեկտի անվանումը, կառուցում, վերակառուցում, վերանորոգում, ուժեղացում, վերականգնում, գործառնական նշանակության փոփոխություն)

«Աշխատանքային նախագիծ» (միջին ռիսկայնության, II-րդ կատեգորիա) **նախագծային փաստաթղթերի մշակման համար**

(հակիրճ բնորոշումը, հզորությունը, ռիսկայնության աստիճանը (կատեգորիան), նախագծման փուլերը և այլն)

Գտնվելու վայրը *ՀՀ, Կոտայքի մարզ, ք. Աբովյան, Հանրապետության պողոտա, 15/1 շենք, թիվ 20 ծածկագիր՝ 07-002-0066-0106*

(մարզի, համայնքի, փողոցի անվանումները շենքի համարը, հողամասի ծածկագիրը)

Կառուցապատող *Գայանե Գրիգորյան (ՀՀ, ք. Երևան, Համո Մահյան փ., 94 տուն., հեռ. 37498798787)*

(կազմակերպության անվանումը, գտնվելու վայրը, ֆիզիկական անձի անունը, ազգանունը, բնակության վայրը, հեռախոսահամարը, էլեկտրոնային հասցեն)

Առաջադրանքի տրամադրման հիմքը *Կառուցապատողի հայտը, անշարժ գույքի իրավունքի պետական գրանցման N 06112019-07-0003 վկայական՝ տրված 06.11.2019թ., էսքիզային նախագիծը:*

(կառուցապատման նպատակով ՀՀ օրենսդրությամբ սահմանված կարգով հողամասի տրամադրման, անշարժ գույքի փոփոխման իրավունքը հաստատող անհրաժեշտ փաստաթղթեր)

Առաջադրանքի գործողության ժամկետը *մեկ տարի:*

(ՀՀ կառավարության 19 մարտի 2015 թվականի N 596-Ն որոշման N1 հավելվածի 31-րդ կետին համապատասխան)

ՆԱԽԱԳԾՎՈՂ ՀՈՂԱՄԱՍԻ ԲՆՈՒԹԱԳԻՐԸ

(աստղանիշով (*) նշված դրույթների գրաֆիկական արտացոլումը տրամադրվում է կից ներկայացվող ամփոփ սխեմայով՝ Մ 1:500)

1.Հողամասը գտնվում է *նպատակային նշանակությունը՝ բնակավայրերի, գործառնական նշանակությունը՝ բնակելի կառուցապատման*

(հողամասի դիրքը քաղաքաշինական միջավայրում, դրա նպատակային և գործառնական նշանակությունը)

2.(*) Հողամասի չափերը *0.00183 հա*

(հողամասի սահմանները՝ կոորդինատային նշահարմամբ, մակերեսը, (հա)

3. Հողամասի առկա վիճակը *անբարեկարգ*

(ոչնչի բնութագիրը, շենքերի (այդ թվում՝ քանդման ենթակա) առկայությունը (օգտագործումը, նշանակությունը, հարկայնությունը, շինարարական նյութերը և այլն), կանաչապատումը, բարեկարգումը և այլ)

4.(*) Տրանսպորտային պայմանները *ներքաղաքային նշանակության ճանապարհ:*

(ճանապարհների առկայությունը, երկաթուղային տրանսպորտի մոտեցումները և այլն)

5.(*) Ինժեներական ցանցեր և սարքավորումներ (ջրամատակարարման, կոյուղու, գազամատակարարման, տաք ջրի մատակարարման, էլեկտրամատակարարման, էլեկտրոնային հաղորդակցության համակարգեր) *Նախագծվող և կից տարածքներով անցնող ինժեներական գծեր և հաղորդակցուղիներ:*

(նախագծվող հողամասով կամ կից տարածքով անցնող ինժեներական ենթակառուցվածքները, այդ թվում՝ ստորգետնյա)

6.(*) Կից հողամասեր *Հարևանությամբ գտնվող բնակելի շենքեր, ավտոտնակներ և տարածքներ*

(կից հողօգտագործումների անվանումը և դրանց սահմանները՝ համաձայն ներկայացված սխեմայի)

7.Բնության հատուկ պահպանվող և (կամ) պատմամշակութային հուշարձանների տարածքներ (պահպանական գոտիներ) ---------

(հուշարձանի անվանումը, կարգավիճակը և այլն)

8.(*) Հատակագծային սահմանափակումներ *Հաշվի առնել կից տարածքներում առկա և նախատեսվող կառուցապատումը*

(տեղանքում գործող արտաղրական, պաշտպանվող օբյեկտների, ինժեներատրանսպորտային ենթակառուցվածքների և այլ օբյեկտների նկատմամբ սահմանափակումները, այդ թվում՝ սերվիտուտները)

ՆԱԽԱԳԾԱՅԻՆ ՊԱՀԱՆՋՆԵՐԸ

(աստղանիշով (*) նշված դրույթների գրաֆիկական արտացոլումը տրամադրվում է կից ներկայացվող ամփոփ սխեմայով՝ Մ 1:500)

9.Ճարտարապետահատակագծային պահանջներ *մշակել նախագիծ՝ Աբովյան քաղաքի Հանրապետության պողոտայի 15/1 շենքի թիվ 20 հասցեում գտնվող հողամասում՝ ավտոտնակի կառուցում՝ անշարժ գույքի սեփականության իրավունքի վկայականով տրված հողամասի սահմաններում:*

(ելնելով Հայաստանի Հանրապետության օրենսդրության և նորմատիվատեխնիկական փաստաթղթերի պահանջներից, առկա քաղաքաշինական ծրագրային փաստաթղթերի դրույթներից կամ դրանց բացակայության դեպքում՝ կազմավորված (կազմավորվող) քաղաքաշինական միջավայրի պայմաններից, առաջարկություններ ճակատների ձևավորման, տանիքների, արտաքին դռների, պատուհանների համամասնությունների և գունային լուծումների վերաբերյալ)

9.1. (*) օբյեկտի հեռավորությունը կարմիր գծից (մետր) *ըստ նորմերի*

9.2. (*) հեռավորությունը հարևան հողակտորներից (օբյեկտներից) (մետր) *ըստ նորմերի*

9.3. թույլատրելի բարձրությունը (մետր) *4.5 մ*

(սահմանային հարկայնության բարձրությունը գերազանցող շենքերի և շինությունների նախագծման դեպքում՝ ՀՀՇՆ II-6.02-2006 «Սեյսմակայուն շինարարություն.Նախագծման նորմեր» շինարարական նորմերով սահմանված պահանջների ապահովում (հատուկ հաշվարկային մեթոդներ, սեյսմակայունության բարձրացման միջոցառումներ և այլն))

9.4. կառուցապատման խտության գործակիցը (կառույցի (կառույցների) ընդհանուր մակերեսի հարաբերությունը հողամասի մակերեսին) *համաձայն նորմերի*

9.5. կառուցապատման տոկոսը (կառուցապատվող (անջրանցիկ) տարածքի հարաբերությունը հողամասի մակերեսին՝ տոկոսներով) (%) *100 %*

9.6. կանաչապատման տոկոսը (կանաչապատ տարածքի հարաբերությունը հողամասի մակերեսին՝ տոկոսներով) (%) --------

9.7. այլ պահանջներ

- *Հատակագծային լուծումները մշակել համաձայն պատվիրատուի առաջադրանքի՝ հաշվի առնելով նորմատիվային պահանջները*
- *նախագծով նախատեսել ավտոտնակի կառուցում*

10. Հողամասում գտնվող շենքերի և շինությունների քանդման կամ տեղափոխման (ապամոնտաժման) պայմանները և աշխատանքների հերթականությունը	---------
11. Ստորգետնյա, կիսանկուղի և առաջին հարկերի տարածքների օգտագործման պայմանները	-------
12. (*) Ինժեներական ցանցեր և սարքավորումներ	*Պահանջներ գոյություն ունեցող և նախագծվող ենթակառուցվածքների ու ցանցերի նկատմամբ*
12.1. (*) ջրամատակարարում, կոյուղի, տաք ջրամատակարարում	*Կցվում է* (համաձայն մատակարարող կազմակերպության տեխնիկական պայմանների)
12.2. (*) էլեկտրամատակարարում	*Կցվում է* (համաձայն մատակարարող կազմակերպության տեխնիկական պայմանների)
12.3 . (*) գազամատակարարում	*Կցվում է* (համաձայն մատակարարող կազմակերպության տեխնիկական պայմանների)
12.4. (*) Էլեկտրոնային հաղորդակցության մալուխատար կոյուղու (ներառյալ դիտահորը) տեղադիրքը	*Կցվում է* (համաձայն ՀՀ կառավարության 19 մարտի 2015 թվականի N 596-Ն որոշման N 1 հավելվածի 57-րդ կետի 2-րդ ենթակետով սահմանված էլեկտրային տվյալների)
12.5. թույլ հոսանքներ	
12.6. աղբահանություն	
13. Տարածքի ինժեներական նախապատրաստում	*Կազմակերպել տարածքի ջրահեռացում:* (ոռոգման կազմակերպման, ջրահեռացման, ինժեներական պաշտպանության միջոցառումները)
14. Բարեկարգում	*Ազատ տարածքը բարեկարգել և կանաչապատել* (կանաչապատման վերաբերյալ պահանջները, կանաչապատում, ճարտարապետական փոքր ձևեր, ցանկապատում, գովազդ և այլն)
15. Շինարարական նյութեր	*Երկաթբետոնե տարրեր, քարե շար, ապակի, մետաղական տարրեր:* (շինարարական նյութերի օգտագործման առաջարկությունները տանիքների, ճակատների լուծումների, արտաքին դռների, պատուհանների վերաբերյալ)
16. Պաշտպանական կառույցներ	------- (արտակարգ իրավիճակներում մարդկանց օբյեկտների պաշտպանության միջոցառումները)
17. Հակահրդեհային պահանջներ	*Ապահովել հակահրդեհային նորմատիվ պահանջները* (հակահրդեհային անվտանգության ապահովման միջոցառումները)
18. Հաշմանդամների և բնակչության սակավաշարժ խմբերի պաշտպանության միջոցառումներ	*ապահովել հաշմանդամների և բնակչության սակավաշարժ խմբերի տեղաշարժը*
19. Շրջակա միջավայրի պահպանում	*ապահովել շրջակա միջավայրի պահպանման համապատասխան միջոցառումները* (շրջակա միջավայրը վտանգավոր ազդեցությունից բացառելու միջոցառումները)
20. Շինարարության կազմակերպում	---------- (առաջարկություններ շինարարության հետ կապված անբարենպաստ ազդեցության բացառման, քաղաքային տնտեսության և տրանսպորտի անխափան աշխատանքի ապահովման վերաբերյալ)
21. Առաջադրանքի գործողության ժամկետը և նախագծի մշակման փուլերը	*մեկ տարի ճարտարապետական մաս և կոնստրուկտիվ մաս* (Նշվում են առաջադրանքի գործողության ժամկետը և նախագծի մշակման փուլերը)

ԼՐԱՑՈՒՑԻՉ ՊԱՅՄԱՆՆԵՐԸ

22. Նախագծային փաստաթղթերի փորձաքննությանը ներկայացվող պահանջներ	*համաձայն ՀՀ կառավարության 19.03.2015թ. «Հայաստանի Հանրապետությունում կառուցապատման նպատակով թույլտվությունների և այլ փաստաթղթերի տրամադրման կարգը հաստատելու և Հայաստանի Հանրապետության կառավարության մի շարք որոշումներ ուժը կորցրած ճանաչելու մասին» N 596-Ն որոշման* (Հայաստանի Հանրապետության օրենսդրությամբ սահմանված փորձաքննության տեսակը կամ նախագծողի նրաշխավորագիրը՝ հղում կատարելով համապատասխան իրավական ակտին)
23. Միջանկյալ համաձայնեցում	*Համաձայնեցում Աբովյան համայնքի ղեկավարի հետ* (իրավասու մարմնի կամ Հայաստանի Հանրապետության օրենսդրությամբ նախատեսված դեպքերում շահագրգիռ մարմինների հետ էսքիզային նախագծի նախնական համաձայնեցում, նշվում է նաև առաջադրանքի փոփոխման հնարավորությունը՝ ՀՀ կառավարության 19 մարտի 2015 թվականի N 596-Ն որոշման N 1 հավելվածի 87-րդ կետով նախատեսված դեպքում)
24. Հասարակական քննարկումներ	------- (Հայաստանի Հանրապետության օրենսդրությամբ սահմանված դեպքերում և կարգով)
25. Համաձայնեցումներ	• *Համաձայնեցում Աբովյան համայնքի ղեկավարի հետ:* • *Մինչև նախագծային աշխատանքները սկսելը համաձայնություն ձեռք բերել տվյալ ինժեներական ենթակառուցվածքների սեփականատերերի (օգտագործողների) հետ* • *Համաձայնեցում հարևան հողամասի սեփականատեր(երի) (օգտագործող(ների)) հետ* (նշվում են տվյալ օբյեկտի համաձայնեցման՝ օրենքով սահմանված պահանջները՝ հուշարձանների ու բնության պահպանության և այլ լիազորված մարմինների հետ, ինչպես նաև ՀՀ կառավարության 19 մարտի 2015 թվականի N 596-Ն որոշման N 1 հավելվածի 56-րդ կետով սահմանված դեպքերում՝ ինժեներական ենթակառուցվածքի սեփականատիրոջ (օգտագործողի) հետ)
26. Փոստային բաժանորդային պահարանների տեղադրում	----------
27. Այլ պայմաններ	• *Նախագծի կազմը և բովանդակությունը համապատասխանեցնել ՀՀ կառավարությանն առընթեր քաղաքաշինության պետական կոմիտեի նախագահի 11.09.2017թ. «Բնակելի, հասարակական, արտադրական շենքերի և շինությունների նախագծային փաստաթղթերի կազմը և բովանդակությունը սահմանող կանոնները և ՀՀ քաղաքաշինության նախարարի 29.11.2006թ. հ.273-Ն հրամանն ուժը կորցրած ճանաչելու մասին» հ.128-Ն հրամանով հաստատված դրույթներին:* • *ավտոտնակը նախագծել ՀՀ քաղաքաշինության նախարարի 14.10.2014թ ՀՀՇՆ 30-01-2014 «Քաղաքաշինություն. քաղաքային եվ գյուղական բնակավայրերի հատակագծում և կառուցապատում» շինարարական նորմերը հաստատելու և Հայաստանի Հանրապետության քաղաքաշինության նախարարի 2001 թվականի հոկտեմբերի 1-ի n 82 հրամանում փոփոխություն կատարելու մասին» N 263-Ն հրամանով հաստատված դրույթներին համապատասխան:* • *Նախագիծը ներկայացնել համաձայնեցման երկու օրինակից:*

ՀԱՅԱՍՏԱՆԻ ՀԱՆՐԱՊԵՏՈՒԹՅԱՆ
ԱԲՈՎՅԱՆ ՀԱՄԱՅՆՔԻ ՂԵԿԱՎԱՐ

ՎԱՀԱԳՆ ԳԵՎՈՐԳՅԱՆ

Կ.Տ.

ՀԱՅԱՍՏԱՆԻ ՀԱՆՐԱՊԵՏՈՒԹՅԱՆ
ԿՈՏԱՅՔԻ ՄԱՐԶԻ ԱԲՈՎՅԱՆ ՀԱՄԱՅՆՔԻ ՂԵԿԱՎԱՐ

Ո Ր Ո Շ Ո Ւ Մ

25 մայիսի 2021 թվականի N 628

ԱԲՈՎՅԱՆ ՔԱՂԱՔԻ ՌՈՍԻԱ ՓՈՂՈՑԻ ԹԻՎ 14 ՇԵՆՔԻ ՄՈՏ ԳՏՆՎՈՂ ԱՎՏՈՏՆԱԿԻՆ ԵՎ ԴՐԱ ՊԱՀՊԱՆՄԱՆ ՈՒ ՍՊԱՍԱՐԿՄԱՆ ՀԱՄԱՐ ԱՌԱՆՁՆԱՑՎԱԾ ՀՈՂԱՄԱՍԻՆ ՀԱՍՑԵ ՏՐԱՄԱԴՐԵԼՈՒ ՄԱՍԻՆ

Համաձայն «Տեղական ինքնակառավարման մասին» օրենքի 35-րդ հոդվածի 1-ին մասի 22-րդ և 24-րդ կետերի, Հայաստանի Հանրապետության կառավարության 2005 թվականի դեկտեմբերի 29-ի N 2387-Ն որոշմամբ հաստատված կարգի 29-րդ, 50-րդ և 51-րդ կետերի, Աբովյան համայնքի ավագանու 2020 թվականի դեկտեմբերի 25-ի N 70-Ն որոշման և հաշվի առնելով Մակար Մակարյանի դիմումը (մուտք՝ 2021 թվականի մայիսի 24-ի N Ք-2111).

1. Մակար Մակարյանին պատկանող (հիմք՝ 2005 թվականի օգոստոսի 08-ի N 1452908 վկայական) Աբովյան քաղաքի Ռոսիա փողոցի թիվ 14 շենքի մոտ գտնվող ավտոտնակին և դրա պահպանման ու սպասարկման համար առանձնացված հողամասին տրամադրել հասցե՝ քաղաք Աբովյան, 2-րդ միկրոշրջան, թիվ 2/895:

2. Մակար Մակարյանը պարտավոր է Աբովյանի համայնքապետարանի 900105201652 հաշվեհամարին մուծել 5 000 (հինգ հազար) դրամ՝ հասցեի տրամադրման ծառայության վճար.

3. Սույն որոշումն ուժի մեջ է մտնում Մակար Մակարյանին որոշման ընդունման մասին իրազեկելու օրվան հաջորդող օրվանից:

ՀԱՄԱՅՆՔԻ ՂԵԿԱՎԱՐ Վ. ԳԵՎՈՐԳՅԱՆ

2021թ. մայիսի 25
ք. Աբովյան

ՀԱՅԱՍՏԱՆԻ ՀԱՆՐԱՊԵՏՈՒԹՅԱՆ
ԿՈՏԱՅՔԻ ՄԱՐԶԻ ԱԲՈՎՅԱՆ ՀԱՄԱՅՆՔԻ ՂԵԿԱՎԱՐ

Ո Ր Ո Շ Ո Ւ Մ

24 մայիսի 2021 թվականի N 627

ԱԲՈՎՅԱՆ ՀԱՄԱՅՆՔԻ ՍԵՓԱԿԱՆՈՒԹՅՈՒՆ ՀԱՆԴԻՍԱՑՈՂ 2-ՐԴ ՄԻԿՐՈՇՐՋԱՆԻ ԹԻՎ 2/810 ՀԱՍՑԵՈՒՄ ԳՏՆՎՈՂ ԱՎՏՈՏՆԱԿԸ ԵՎ ԴՐԱ ՊԱՀՊԱՆՄԱՆ ՈՒ ՍՊԱՍԱՐԿՄԱՆ ՀԱՄԱՐ ԱՌԱՆՁՆԱՑՎԱԾ ՀՈՂԱՄԱՍՆ ՈՒՂՂԱԿԻ ՎԱՃԱՌՔՈՎ ՕՏԱՐԵԼՈՒ ՄԱՍԻՆ

Համաձայն Հողային օրենսգրքի 66-րդ հոդվածի 1-ին մասի 3-րդ կետի, «Տեղական ինքնակառավարման մասին» օրենքի 35-րդ հոդվածի 1-ին մասի 24-րդ կետի, «Անշարժ գույքի հարկով հարկման նպատակով անշարժ գույքի շուկայական արժեքին մոտարկված կադաստրային գնահատման կարգը սահմանելու մասին» օրենքի 7-րդ հոդվածի 8-րդ մասի և իրավահարաբերության պահին գործող Հայաստանի Հանրապետության կառավարության 2003 թվականի ապրիլի 17-ի N 470-Ն որոշման, Հայաստանի Հանրապետության կառավարության 2006 թվականի մայիսի 18-ի N 912-Ն, 2006 թվականի մայիսի 26-ի N 1022-Ն և 2007 թվականի օգոստոսի 9-ի N 1036-Ն որոշումների, Աբովյան համայնքի ավագանու 2020 թվականի դեկտեմբերի 25-ի N 70-Ն և 2021 թվականի հունվարի 26-ի N 06-Ա որոշումների, հաշվի առնելով Սվետլանա Օսիպյանի դիմումը (մուտք՝ 2021 թվականի հունվարի 27-ի N Ք-230) և համաձայնությունը.

1. Աբովյան համայնքի սեփականություն հանդիսացող (հիմք՝ 2021 թվականի մայիսի 18-ի N 18052021-07-0108 վկայական) 2-րդ միկրոշրջանի թիվ 2/810 հասցեում գտնվող ավտոտնակը՝ 25.7 քառակուսի մետր արտաքին մակերեսով, 24.05 քառակուսի մետր ներքին մակերեսով և դրա պահպանման ու սպասարկման համար առանձնացված 25.7 քառակուսի մետր մակերեսով բնակելի կառուցապատման հողամասը գնման նախապատվության իրավունքով ուղղակի վաճառքով օտարել կառույցն իրականացրած Սվետլանա Օսիպյանին:

2. Ընդունել ի գիտություն, որ՝

1) շինության պահպանումը չի խախտում այլ անձանց իրավունքները և օրենքով պահպանվող շահերը, վտանգ չի սպառնում քաղաքացիների կյանքին ու առողջությանը.

2) շինությունը, համաձայն համայնքի գլխավոր հատակագծի և համայնքին փոխանցված հողերի ցանկի, կառուցված չէ Հողային օրենսգրքի 60-րդ հոդվածով սահմանված հողամասերի վրա, ինչպես նաև ինժեներատրանսպորտային օբյեկտների օտարման կամ անվտանգության գոտիներում.

3) շինությունը կառուցված չէ քաղաքաշինական նորմերի և կանոնների էական խախտումներով և չի առաջացնում հարկադիր սերվիտուտ պահանջելու իրավունք:

3. Ուղղակի վաճառքի գները սահմանված են հետևյալ հաշվարկով.

1) ավտոտնակի 1 քառակուսի մետրի համար՝ 2 600 (երկու հազար վեց հարյուր) դրամ (տարածագնահատման 7-րդ գոտի, կիրառված գործակիցը՝ 0.26).

2) առանձնացված հողամասի 1 քառակուսի մետրի կադաստրային արժեքը՝ 4 524 (չորս հազար հինգ հարյուր քսանչորս) դրամ:

4. Սվետլանա Օսիպյանը պարտավոր է վճարել.
1) համայնքապետարանի 900105201777 հաշվեհամարին՝ 66 800 (վաթսունվեց հազար ութ հարյուր) դրամ՝ ավտոտնակի գինը.
2) համայնքապետարանի 900105201363 հաշվեհամարին՝ 116 300 (հարյուր տասնվեց հազար երեք հարյուր) դրամ՝ հողամասի գինը.
3) համայնքապետարանի 900105201652 հաշվեհամարին՝ 65 000 (վաթսունհինգ հազար) դրամ՝ համայնքի սեփականություն հանդիսացող անշարժ գույքի օտարման փաստաթղթերի կազմման համար ծառայության վճար, 5 000 (հինգ հազար) դրամ՝ հասցեի տրամադրման ծառայության վճար:
5. Սահմանել, որ սույն որոշումից ծագող գույքային իրավունքների նոտարական ձևակերպման և պետական գրանցման հետ կապված վճարների ու տուրքերի վճարումը կատարվում է Սվետլանա Օսիպյանի կողմից:
6. Սույն որոշումն ուժի մեջ մտնելու օրվանից 60-օրյա ժամկետում որոշումից ծագող գույքային իրավունքների նոտարական ձևակերպում չկատարելու դեպքում որոշումը կհամարվի ուժը կորցրած:
7. Սույն որոշումն ուժի մեջ է մտնում Սվետլանա Օսիպյանին որոշման ընդունման մասին իրազեկելու օրվան հաջորդող օրվանից:

ՀԱՄԱՅՆՔԻ ՂԵԿԱՎԱՐ **Վ. ԳԵՎՈՐԳՅԱՆ**

2021թ. մայիսի 24
ք. Աբովյան

ՀԱՅԱՍՏԱՆԻ ՀԱՆՐԱՊԵՏՈՒԹՅԱՆ
ԿՈՏԱՅՔԻ ՄԱՐԶԻ ԱԲՈՎՅԱՆ ՀԱՄԱՅՆՔԻ ՂԵԿԱՎԱՐ

Ո Ր Ո Շ Ո Ւ Մ

24 մայիսի 2021 թվականի N 626

ԱԲՈՎՅԱՆ ՀԱՄԱՅՆՔԻ ՍԵՓԱԿԱՆՈՒԹՅՈՒՆ ՀԱՆԴԻՍԱՑՈՂ 2-ՐԴ ՄԻԿՐՈՇՐՋԱՆԻ ԹԻՎ 2/468 ՀԱՍՑԵՈՒՄ ԳՏՆՎՈՂ ԱՎՏՈՏՆԱԿԸ ԵՎ ԴՐԱ ՊԱՀՊԱՆՄԱՆ ՈՒ ՍՊԱՍԱՐԿՄԱՆ ՀԱՄԱՐ ԱՌԱՆՁՆԱՑՎԱԾ ՀՈՂԱՄԱՍՆ ՈՒՂՂԱԿԻ ՎԱՃԱՌՔՈՎ ՕՏԱՐԵԼՈՒ ՄԱՍԻՆ

Համաձայն Հողային օրենսգրքի 66-րդ հոդվածի 1-ին մասի 3-րդ կետի, «Տեղական ինքնակառավարման մասին» օրենքի 35-րդ հոդվածի 1-ին մասի 24-րդ կետի, «Անշարժ գույքի հարկով հարկման նպատակով անշարժ գույքի շուկայական արժեքին մոտարկված կադաստրային գնահատման կարգը սահմանելու մասին» օրենքի 7-րդ հոդվածի 8-րդ մասի և իրավահարաբերության պահին գործող Հայաստանի Հանրապետության կառավարության 2003 թվականի ապրիլի 17-ի N 470-Ն որոշման, Հայաստանի Հանրապետության կառավարության 2006 թվականի մայիսի 18-ի N 912-Ն, 2006 թվականի մայիսի 26-ի N 1022-Ն և 2007 թվականի օգոստոսի 9-ի N 1036-Ն որոշումների, Աբովյան համայնքի ավագանու 2020 թվականի դեկտեմբերի 25-ի N 70-Ն և 2021 թվականի հունվարի 26-ի N 06-Ա որոշումների, հաշվի առնելով Արշակ Բաղդասարյանի դիմումը (մուտք՝ 2021 թվականի հունվարի 26-ի N Ք-150) և համաձայնությունը.

1. Աբովյան համայնքի սեփականություն հանդիսացող (հիմք՝ 2009 թվականի հունիսի 18-ի N 2403733 վկայական) 2-րդ միկրոշրջանի թիվ 2/468 հասցեում գտնվող ավտոտնակը՝ 25.38 քառակուսի մետր արտաքին մակերեսով, 19.14 քառակուսի մետր ներքին մակերեսով և դրա պահպանման ու սպասարկման համար առանձնացված 25.38 քառակուսի մետր մակերեսով բնակելի կառուցապատման հողամասը գնման նախապատվության իրավունքով ուղղակի վաճառքով օտարել կառույցն իրականացրած Արշակ Բաղդասարյանին:

2. Ընդունել ի գիտություն, որ՝

1) շինության պահպանումը չի խախտում այլ անձանց իրավունքները և օրենքով պահպանվող շահերը, վտանգ չի սպառնում քաղաքացիների կյանքին ու առողջությանը.

2) շինությունը, համաձայն համայնքի գլխավոր հատակագծի և համայնքին փոխանցված հողերի ցանկի, կառուցված չէ Հողային օրենսգրքի 60-րդ հոդվածով սահմանված հողամասերի վրա, ինչպես նաև ինժեներատրանսպորտային օբյեկտների օտարման կամ անվտանգության գոտիներում.

3) շինությունը կառուցված չէ քաղաքաշինական նորմերի և կանոնների էական խախտումներով և չի առաջացնում հարկադիր սերվիտուտ պահանջելու իրավունք:

3. Ուղղակի վաճառքի գները սահմանված են հետևյալ հաշվարկով.

1) ավտոտնակի 1 քառակուսի մետրի համար՝ 2 600 (երկու հազար վեց հարյուր) դրամ (տարածագնահատման 7-րդ գոտի, կիրառված գործակիցը՝ 0.26).

2) առանձնացված հողամասի 1 քառակուսի մետրի կադաստրային արժեքը՝ 4 524 (չորս հազար հինգ հարյուր քսանչորս) դրամ:

4. Արշակ Բաղդասարյանը պարտավոր է վճարել.
1) համայնքապետարանի 900105201777 հաշվեհամարին՝ 66 000 (վաթսունվեց հազար) դրամ՝ ավտոտնակի գինը.
2) համայնքապետարանի 900105201363 հաշվեհամարին՝ 114 800 (հարյուր տասնչորս հազար ութ հարյուր) դրամ՝ հողամասի գինը.
3) համայնքապետարանի 900105201652 հաշվեհամարին՝ 65 000 (վաթսունհինգ հազար) դրամ՝ համայնքի սեփականություն հանդիսացող անշարժ գույքի օտարման փաստաթղթերի կազմման համար ծառայության վճար, 5 000 (հինգ հազար) դրամ՝ հասցեի տրամադրման ծառայության վճար:
5. Սահմանել, որ սույն որոշումից ծագող գույքային իրավունքների նոտարական ձևակերպման և պետական գրանցման հետ կապված վճարների ու տուրքերի վճարումը կատարվում է Արշակ Բաղդասարյանի կողմից:
6. Սույն որոշումն ուժի մեջ մտնելու օրվանից 60-օրյա ժամկետում որոշումից ծագող գույքային իրավունքների նոտարական ձևակերպում չկատարելու դեպքում որոշումը կհամարվի ուժը կորցրած:
7. Սույն որոշումն ուժի մեջ է մտնում Արշակ Բաղդասարյանին որոշման ընդունման մասին իրազեկելու օրվան հաջորդող օրվանից:

ՀԱՄԱՅՆՔԻ ՂԵԿԱՎԱՐ **Վ. ԳԵՎՈՐԳՅԱՆ**

2021թ. մայիսի 24
ք. Աբովյան

ՀԱՅԱՍՏԱՆԻ ՀԱՆՐԱՊԵՏՈՒԹՅԱՆ
ԿՈՏԱՅՔԻ ՄԱՐԶԻ ԱԲՈՎՅԱՆ ՀԱՄԱՅՆՔԻ ՂԵԿԱՎԱՐ

Ո Ր Ո Շ Ո Ւ Մ

24 մայիսի 2021 թվականի N 625

ԱԲՈՎՅԱՆ ՀԱՄԱՅՆՔԻ ՍԵՓԱԿԱՆՈՒԹՅՈՒՆ ՀԱՆԴԻՍԱՑՈՂ 2-ՐԴ ՄԻԿՐՈՇՐՋԱՆԻ ԹԻՎ 2/675 ՀԱՍՑԵՈՒՄ ԳՏՆՎՈՂ ԱՎՏՈՏՆԱԿԸ, ՆԿՈՒՂԸ ԵՎ ԴՐԱՆՑ ՊԱՀՊԱՆՄԱՆ ՈՒ ՍՊԱՍԱՐԿՄԱՆ ՀԱՄԱՐ ԱՌԱՆՁՆԱՑՎԱԾ ՀՈՂԱՄԱՍՆ ՈՒՂՂԱԿԻ ՎԱՃԱՌՔՈՎ ՕՏԱՐԵԼՈՒ ՄԱՍԻՆ

Համաձայն Հողային օրենսգրքի 66-րդ հոդվածի 1-ին մասի 3-րդ կետի, «Տեղական ինքնակառավարման մասին» օրենքի 35-րդ հոդվածի 1-ին մասի 24-րդ կետի, «Անշարժ գույքի հարկով հարկման նպատակով անշարժ գույքի շուկայական արժեքին մոտարկված կադաստրային գնահատման կարգը սահմանելու մասին» օրենքի 7-րդ հոդվածի 8-րդ մասի և իրավահարաբերության պահին գործող Հայաստանի Հանրապետության կառավարության 2003 թվականի ապրիլի 17-ի N 470-Ն որոշման, Հայաստանի Հանրապետության կառավարության 2006 թվականի մայիսի 18-ի N 912-Ն, 2006 թվականի մայիսի 26-ի N 1022-Ն և 2007 թվականի օգոստոսի 9-ի N 1036-Ն որոշումների, Աբովյան համայնքի ավագանու 2020 թվականի դեկտեմբերի 25-ի N 70-Ն և 2021 թվականի հունվարի 26-ի N 06-Ա որոշումների, հաշվի առնելով Ալեքսեյ Սմբատյանի դիմումը (մուտք՝ 2021 թվականի հունվարի 29-ի N Ք-258) և համաձայնությունը.

1. Աբովյան համայնքի սեփականություն հանդիսացող (հիմք՝ 2009 թվականի հուլիսի 10-ի N 2399819 վկայական) 2-րդ միկրոշրջանի թիվ 2/675 հասցեում գտնվող ավտոտնակը, նկուղը՝ 34.9 քառակուսի մետր արտաքին մակերեսով, 30.78 քառակուսի մետր ներքին մակերեսով և դրանց պահպանման ու սպասարկման համար առանձնացված 19.0 քառակուսի մետր մակերեսով բնակելի կառուցապատման հողամասը գնման նախապատվության իրավունքով ուղղակի վաճառքով օտարել կառույցն իրականացրած Ալեքսեյ Սմբատյանին:

2. Ընդունել ի գիտություն, որ՝

1) շինությունների պահպանումը չի խախտում այլ անձանց իրավունքները և օրենքով պահպանվող շահերը, վտանգ չի սպառնում քաղաքացիների կյանքին ու առողջությանը.

2) շինությունները, համաձայն համայնքի գլխավոր հատակագծի և համայնքին փոխանցված հողերի ցանկի, կառուցված չեն Հողային օրենսգրքի 60-րդ հոդվածով սահմանված հողամասերի վրա, ինչպես նաև ինժեներատրանսպորտային օբյեկտների օտարման կամ անվտանգության գոտիներում.

3) շինությունները կառուցված չեն քաղաքաշինական նորմերի և կանոնների էական խախտումներով և չեն առաջացնում հարկադիր սերվիտուտ պահանջելու իրավունք:

3. Ուղղակի վաճառքի գները սահմանված են հետևյալ հաշվարկով.

1) ավտոտնակի, նկուղի 1 քառակուսի մետրի համար՝ 2 600 (երկու հազար վեց հարյուր) դրամ (տարածագնահատման 7-րդ գոտի, կիրառված գործակիցը՝ 0.26).

2) առանձնացված հողամասի 1 քառակուսի մետրի կադաստրային արժեքը՝ 4 524 (չորս հազար հինգ հարյուր քսանչորս) դրամ:

4. Ալեքսեյ Սմբատյանը պարտավոր է վճարել.
1) համայնքապետարանի 900105201777 հաշվեհամարին՝ 90 700 (իննսուն հազար յոթ հարյուր) դրամ՝ ավտոտնակի և նկուղի գինը.
2) համայնքապետարանի 900105201363 հաշվեհամարին՝ 86 000 (ութսունվեց հազար) դրամ՝ հողամասի գինը.
3) համայնքապետարանի 900105201652 հաշվեհամարին՝ 65 000 (վաթսունհինգ հազար) դրամ՝ համայնքի սեփականություն հանդիսացող անշարժ գույքի օտարման փաստաթղթերի կազմման համար ծառայության վճար, 5 000 (հինգ հազար) դրամ՝ հասցեի տրամադրման ծառայության վճար:
5. Սահմանել, որ սույն որոշումից ծագող գույքային իրավունքների նոտարական ձևակերպման և պետական գրանցման հետ կապված վճարների ու տուրքերի վճարումը կատարվում է Ալեքսեյ Սմբատյանի կողմից:
6. Սույն որոշումն ուժի մեջ մտնելու օրվանից 60-օրյա ժամկետում որոշումից ծագող գույքային իրավունքների նոտարական ձևակերպում չկատարելու դեպքում որոշումը կհամարվի ուժը կորցրած:
7. Սույն որոշումն ուժի մեջ է մտնում Ալեքսեյ Սմբատյանին որոշման ընդունման մասին իրազեկելու օրվան հաջորդող օրվանից:

ՀԱՄԱՅՆՔԻ ՂԵԿԱՎԱՐ **Վ. ԳԵՎՈՐԳՅԱՆ**

2021թ. մայիսի 24
ք. Աբովյան

ՀԱՅԱՍՏԱՆԻ ՀԱՆՐԱՊԵՏՈՒԹՅԱՆ
ԿՈՏԱՅՔԻ ՄԱՐԶԻ ԱԲՈՎՅԱՆ ՀԱՄԱՅՆՔԻ ՂԵԿԱՎԱՐ

Ո Ր Ո Շ Ո Ւ Մ

24 մայիսի 2021 թվականի N 624

ԱԲՈՎՅԱՆ ՀԱՄԱՅՆՔԻ ՍԵՓԱԿԱՆՈՒԹՅՈՒՆ ՀԱՆԴԻՍԱՑՈՂ 4-ՐԴ ՄԻԿՐՈՇՐՋԱՆԻ ԹԻՎ 9/90 ՀԱՍՑԵՈՒՄ ԳՏՆՎՈՂ ԱՎՏՈՏՆԱԿԸ ԵՎ ԴՐԱ ՊԱՀՊԱՆՄԱՆ ՈՒ ՍՊԱՍԱՐԿՄԱՆ ՀԱՄԱՐ ԱՌԱՆՁՆԱՑՎԱԾ ՀՈՂԱՄԱՍՆ ՈՒՂՂԱԿԻ ՎԱՃԱՌՔՈՎ ՕՏԱՐԵԼՈՒ ՄԱՍԻՆ

Համաձայն Հողային օրենսգրքի 66-րդ հոդվածի 1-ին մասի 3-րդ կետի, «Տեղական ինքնակառավարման մասին» օրենքի 35-րդ հոդվածի 1-ին մասի 24-րդ կետի, «Անշարժ գույքի հարկով հարկման նպատակով անշարժ գույքի շուկայական արժեքին մոտարկված կադաստրային գնահատման կարգը սահմանելու մասին» օրենքի 3-րդ հոդվածի 3-րդ մասի և 4-րդ հոդվածի 2-րդ մասի 6-րդ կետի, Հայաստանի Հանրապետության կառավարության 2006 թվականի մայիսի 18-ի N 912-Ն, 2006 թվականի մայիսի 26-ի N 1022-Ն, 2007 թվականի օգոստոսի 9-ի N 1036-Ն և 2020 թվականի հունիսի 4-ի N 1023-Ն որոշումների, Աբովյան համայնքի ավագանու 2020 թվականի դեկտեմբերի 25-ի N 70-Ն և 2021 թվականի հունվարի 26-ի N 06-Ա որոշումների, հաշվի առնելով Բալասան Բալասանյանի համաձայնությունը.

1. Աբովյան համայնքի սեփականություն հանդիսացող (հիմք՝ 2021 թվականի մայիսի 5-ի N 05052021-07-0084 վկայական) 4-րդ միկրոշրջանի թիվ 9/90 հասցեում գտնվող ավտոտնակը՝ 21.9 քառակուսի մետր արտաքին մակերեսով, 19.23 քառակուսի մետր ներքին մակերեսով և դրա պահպանման ու սպասարկման համար առանձնացված 21.9 քառակուսի մետր մակերեսով բնակելի կառուցապատման հողամասը գնման նախապատվության իրավունքով ուղղակի վաճառքով օտարել կառույցն իրականացրած Բալասան Բալասանյանին:

2. Ընդունել ի գիտություն, որ՝

1) շինության պահպանումը չի խախտում այլ անձանց իրավունքները և օրենքով պահպանվող շահերը, վտանգ չի սպառնում քաղաքացիների կյանքին ու առողջությանը.

2) շինությունը, համաձայն համայնքի գլխավոր հատակագծի և համայնքին փոխանցված հողերի ցանկի, կառուցված չէ Հողային օրենսգրքի 60-րդ հոդվածով սահմանված հողամասերի վրա, ինչպես նաև ինժեներատրանսպորտային օբյեկտների օտարման կամ անվտանգության գոտիներում.

3) շինությունը կառուցված չէ քաղաքաշինական նորմերի և կանոնների էական խախտումներով և չի առաջացնում հարկադիր սերվիտուտ պահանջելու իրավունք:

3. Ուղղակի վաճառքի գները սահմանված են հետևյալ հաշվարկով.

1) ավտոտնակի 1 քառակուսի մետրի համար՝ 2 316 (երկու հազար երեք հարյուր տասնվեց) դրամ (տարածագնահատման 10-րդ գոտի, կիրառված գործակիցը՝ 0.2316).

2) առանձնացված հողամասի 1 քառակուսի մետրի կադաստրային արժեքը՝ 6 834 (վեց հազար ութ հարյուր երեսունչորս) դրամ:

4. Բալասան Բալասանյանը պարտավոր է վճարել.

1) համայնքապետարանի 900105201777 հաշվեհամարին՝ 50 700 (հիսուն հազար յոթ հարյուր) դրամ՝ ավտոտնակի գինը.
2) համայնքապետարանի 900105201363 հաշվեհամարին՝ 149 700 (հարյուր քառասունինը հազար յոթ հարյուր) դրամ՝ հողամասի գինը.
3) համայնքապետարանի 900105201652 հաշվեհամարին՝ 65 000 (վաթսունհինգ հազար) դրամ՝ համայնքի սեփականություն հանդիսացող անշարժ գույքի օտարման փաստաթղթերի կազմման համար ծառայության վճար, 5 000 (հինգ հազար) դրամ՝ հասցեի տրամադրման ծառայության վճար:
5. Սահմանել, որ սույն որոշումից ծագող գույքային իրավունքների նոտարական ձևակերպման և պետական գրանցման հետ կապված վճարների ու տուրքերի վճարումը կատարվում է Բալասան Բալասանյանի կողմից:
6. Սույն որոշումն ուժի մեջ մտնելու օրվանից 60-օրյա ժամկետում որոշումից ծագող գույքային իրավունքների նոտարական ձևակերպում չկատարելու դեպքում որոշումը կհամարվի ուժը կորցրած:
7. Սույն որոշումն ուժի մեջ է մտնում Բալասան Բալասանյանին որոշման ընդունման մասին իրազեկելու օրվան հաջորդող օրվանից:

ՀԱՄԱՅՆՔԻ ՂԵԿԱՎԱՐ **Վ. ԳԵՎՈՐԳՅԱՆ**

2021թ. մայիսի 24
ք. Աբովյան

ՀԱՅԱՍՏԱՆԻ ՀԱՆՐԱՊԵՏՈՒԹՅԱՆ
ԿՈՏԱՅՔԻ ՄԱՐԶԻ ԱԲՈՎՅԱՆ ՀԱՄԱՅՆՔԻ ՂԵԿԱՎԱՐ

Ո Ր Ո Շ Ո Ւ Մ

24 մայիսի 2021 թվականի N 623

ԱԲՈՎՅԱՆ ՀԱՄԱՅՆՔԻ ՍԵՓԱԿԱՆՈՒԹՅՈՒՆ ՀԱՆԴԻՍԱՑՈՂ 4-ՐԴ ՄԻԿՐՈՇՐՋԱՆԻ ԹԻՎ 4/301/1 ՀԱՍՑԵՈՒՄ ԳՏՆՎՈՂ ԱՎՏՈՏՆԱԿԸ ԵՎ ԴՐԱ ՊԱՀՊԱՆՄԱՆ ՈՒ ՍՊԱՍԱՐԿՄԱՆ ՀԱՄԱՐ ԱՌԱՆՁՆԱՑՎԱԾ ՀՈՂԱՄԱՍՆ ՈՒՂՂԱԿԻ ՎԱՃԱՌՔՈՎ ՕՏԱՐԵԼՈՒ ՄԱՍԻՆ

Համաձայն Հողային օրենսգրքի 66-րդ հոդվածի 1-ին մասի 3-րդ կետի, «Տեղական ինքնակառավարման մասին» օրենքի 35-րդ հոդվածի 1-ին մասի 24-րդ կետի, «Անշարժ գույքի հարկով հարկման նպատակով անշարժ գույքի շուկայական արժեքին մոտարկված կադաստրային գնահատման կարգը սահմանելու մասին» օրենքի 3-րդ հոդվածի 3-րդ մասի և 4-րդ հոդվածի 2-րդ մասի 6-րդ կետի, Հայաստանի Հանրապետության կառավարության 2006 թվականի մայիսի 18-ի N 912-Ն, 2006 թվականի մայիսի 26-ի N 1022-Ն, 2007 թվականի օգոստոսի 9-ի N 1036-Ն և 2020թ. հունիսի 4-ի N 1023-Ն որոշումների, Աբովյան համայնքի ավագանու 2020 թվականի դեկտեմբերի 25-ի N 70-Ն և 2021 թվականի հունվարի 26-ի N 06-Ա որոշումների, հաշվի առնելով Սիմակ Դավթյանի համաձայնությունը.

1. Աբովյան համայնքի սեփականություն հանդիսացող (հիմք՝ 2021 թվականի մայիսի 5-ի N 05052021-07-0056 վկայական) 4-րդ միկրոշրջանի թիվ 4/301/1 հասցեում գտնվող ավտոտնակը՝ 7.6 քառակուսի մետր արտաքին մակերեսով, 5.5 քառակուսի մետր ներքին մակերեսով և դրա պահպանման ու սպասարկման համար առանձնացված 4.6 քառակուսի մետր մակերեսով բնակելի կառուցապատման հողամասը գնման նախապատվության իրավունքով ուղղակի վաճառքով օտարել կառույցն իրականացրած Սիմակ Դավթյանին:

2. Ընդունել ի գիտություն, որ՝

1) շինության պահպանումը չի խախտում այլ անձանց իրավունքները և օրենքով պահպանվող շահերը, վտանգ չի սպառնում քաղաքացիների կյանքին ու առողջությանը.

2) շինությունը, համաձայն համայնքի գլխավոր հատակագծի և համայնքին փոխանցված հողերի ցանկի, կառուցված չէ Հողային օրենսգրքի 60-րդ հոդվածով սահմանված հողամասերի վրա, ինչպես նաև ինժեներատրանսպորտային օբյեկտների օտարման կամ անվտանգության գոտիներում.

3) շինությունը կառուցված չէ քաղաքաշինական նորմերի և կանոնների էական խախտումներով և չի առաջացնում հարկադիր սերվիտուտ պահանջելու իրավունք:

3. Ուղղակի վաճառքի գները սահմանված են հետևյալ հաշվարկով.

1) ավտոտնակի 1 քառակուսի մետրի համար՝ 2 725 (երկու հազար յոթ հարյուր քսանհինգ) դրամ (տարածագնահատման 9-րդ գոտի, կիրառված գործակիցը՝ 0.2725).

2) առանձնացված հողամասի 1 քառակուսի մետրի կադաստրային արժեքը՝ 10 514 (տասը հազար հինգ հարյուր տասնչորս) դրամ:

4. Սիմակ Դավթյանը պարտավոր է վճարել.

1) համայնքապետարանի 900105201777 հաշվեհամարին՝ 20 700 (քսան հազար յոթ հարյուր)

դրամ՝ ավտոտնակի գինը.
2) համայնքապետարանի 900105201363 հաշվեհամարին՝ 48 400 (քառասունութ հազար չորս հարյուր) դրամ՝ հողամասի գինը.
3) համայնքապետարանի 900105201652 հաշվեհամարին՝ 65 000 (վաթսունհինգ հազար) դրամ՝ համայնքի սեփականություն հանդիսացող անշարժ գույքի օտարման փաստաթղթերի կազմման համար ծառայության վճար, 5 000 (հինգ հազար) դրամ՝ հասցեի տրամադրման ծառայության վճար:
5. Սահմանել, որ սույն որոշումից ծագող գույքային իրավունքների նոտարական ձևակերպման և պետական գրանցման հետ կապված վճարների ու տուրքերի վճարումը կատարվում է Սիմակ Դավթյանի կողմից:
6. Սույն որոշումն ուժի մեջ մտնելու օրվանից 60-օրյա ժամկետում որոշումից ծագող գույքային իրավունքների նոտարական ձևակերպում չկատարելու դեպքում որոշումը կհամարվի ուժը կորցրած:
7. Սույն որոշումն ուժի մեջ է մտնում Սիմակ Դավթյանին որոշման ընդունման մասին իրազեկելու օրվան հաջորդող օրվանից:

ՀԱՄԱՅՆՔԻ ՂԵԿԱՎԱՐ **Վ. ԳԵՎՈՐԳՅԱՆ**

2021թ. մայիսի 24
ք. Աբովյան

ՀԱՅԱՍՏԱՆԻ ՀԱՆՐԱՊԵՏՈՒԹՅԱՆ
ԿՈՏԱՅՔԻ ՄԱՐԶԻ ԱԲՈՎՅԱՆ ՀԱՄԱՅՆՔԻ ՂԵԿԱՎԱՐ

Ո Ր Ո Շ Ո Ւ Մ

24 մայիսի 2021 թվականի N 622

ԵՐՋԱՆԻԿ ՆԻԿՈՂՈՍՅԱՆԻՆ ՊԱՏԿԱՆՈՂ ԱՐՏԱԴՐԱԿԱՆ ՇԻՆՈՒԹՅԱՆ ԳՈՐԾԱՌԱԿԱՆ ԵՎ ԴՐԱ ՊԱՀՊԱՆՄԱՆ ՈՒ ՍՊԱՍԱՐԿՄԱՆ ՀԱՄԱՐ ԱՌԱՆՁՆԱՑՎԱԾ ՀՈՂԱՄԱՍԻ ԳՈՐԾԱՌՆԱԿԱՆ ՆՇԱՆԱԿՈՒԹՅՈՒՆԸ ՓՈՓՈԽԵԼՈՒ ԹՈՒՅԼՏՎՈՒԹՅՈՒՆ ՏԱԼՈՒ, ՇԻՆՈՒԹՅԱՆ ԵՎ ԴՐԱ ՊԱՀՊԱՆՄԱՆ ՈՒ ՍՊԱՍԱՐԿՄԱՆ ՀԱՄԱՐ ԱՌԱՆՁՆԱՑՎԱԾ ՀՈՂԱՄԱՍԻ ՀԱՏԱԿԱԳԻԾԸ ՀԱՍՏԱՏԵԼՈՒ ՄԱՍԻՆ

Համաձայն «Տեղական ինքնակառավարման մասին» օրենքի 35-րդ հոդվածի 1-ին մասի 24-րդ կետի, Հայաստանի Հանրապետության կառավարության 2002 թվականի փետրվարի 02-ի N 88, 2007 թվականի օգոստոսի 09-ի N 1036-Ն որոշումների և 2011 թվականի դեկտեմբերի 29-ի N 1920-Ն որոշմամբ հաստատված կարգի 24-րդ կետի 3-րդ ենթակետի, Աբովյան համայնքի ավագանու 2020 թվականի դեկտեմբերի 25-ի N 70-Ն որոշման և հաշվի առնելով Երջանիկ Նիկողոսյանի դիմումը (մուտք՝ 2021 թվականի մարտի 24-ի N Ք-768).

1. Թույլատրել փոփոխելու Երջանիկ Նիկողոսյանին պատկանող (հիմք՝ 2004 թվականի օգոստոսի 05-ի N 1709850 վկայական, Աբովյան համայնքի ղեկավարի 2021 թվականի հունվարի 15-ի N 07 որոշում) Աբովյան քաղաքի Սարալանջի փողոցի թիվ 5/3/1 հասցեում գտնվող 40.6 քառակուսի մետր փաստացի մակերեսով արտադրական շինության գործառական նշանակությունը որպես հասարակական նշանակության և առանց ճարտարապետահատակագծային առաջադրանքի ու նախագծային փաստաթղթերի ներքին հարդարման աշխատանքներն ավարտելուց հետո այն օգտագործել որպես սպասարկման օբյեկտ և դրա պահպանման ու սպասարկման համար առանձնացված 40.6 քառակուսի մետր փաստացի մակերեսով բնակավայրերի նպատակային նշանակության շինության սպասարկման հողամասի գործառնական նշանակությունը փոփոխել որպես հասարակական կառուցապատման հողամաս:

2. Հաստատել սույն որոշման 1-ին կետում նշված՝ «ԳԻՍ-ԱՐՏ» սահմանափակ պատասխանատվությամբ ընկերության կողմից 2021 թվականի մարտի 22-ին տրված փաստացի 40.6 քառակուսի մետր մակերեսով շինության և դրա պահպանման ու սպասարկման համար առանձնացված հողամասի հատակագիծը (կցվում է):

3. Երջանիկ Նիկողոսյանը պարտավոր է Աբովյանի համայնքապետարանի 900105201652 հաշվեհամարին մուծել 15 150 (տասնհինգ հազար հարյուր հիսուն) դրամ և 9 060 (ինը հազար վաթսուն) դրամ՝ որպես անշարժ գույքի գործառական ու գործառնական նշանակությունների փոփոխության ծառայության վճարներ:

4. Սույն որոշումն ուժի մեջ է մտնում Երջանիկ Նիկողոսյանին որոշման ընդունման մասին իրազեկելու օրվան հաջորդող օրվանից:

ՀԱՄԱՅՆՔԻ ՂԵԿԱՎԱՐ Վ. ԳԵՎՈՐԳՅԱՆ

2021թ. մայիսի 24
ք. Աբովյան

ՀՈՂԱՄԱՍԻ ՀԱՏԱԿԱԳԻԾ

Հաստատում եմ՝
համայնքի ղեկավար
24.05.2021թ.

Երջանիկ Սարգսի Նիկողոսյան ին Հողհատկացման հիմքը Սեփ. վկայական N1709850
Անուն, ազգանուն

Կոտայք
Մարզ

Աբովյան
Համայնք

Սարալանջի փողոց
Հասցե

Մասշտաբ 1:200

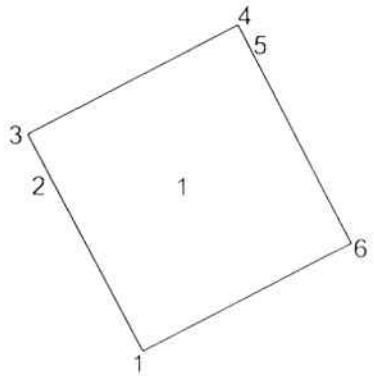

ՀՈՂԱՄԱՍԻ		Անկյունների բնութագիր կետերի	Կոորդինատներ Y	Կոորդինատներ X	Հեռավորություններ (մետր)	Ճարտարապետական սեփականատիրոջ (օգտագործողի) անուն, ազգանունը (անվանումը)
Մակերեսը (քմ,հա)	0.00406	1	8469047.5345	4459211.0640	5.19	
		2	8469045.1038	4459215.6500	1.31	
Ճածկագիրը	0090-	3	8469044.4930	4459216.8085	6.28	
		4	8469050.0705	4459219.6896	0.87	
Նպատակային նշանակությունը	բնակավայրերի	5	8469050.4716	4459218.9176	5.63	
		6	8469053.0676	4459213.9218	6.23	
Գործառական նշանակությունը	բն. կառ.	1	8469047.5345	4459211.0640		
Հողամասը ծանրաբեռնված է	—					

ԵԵԼԵ ՇԻՆՈՒԹՅԱՆ

Ճարտարապետական փաստաթղթերով հաստատված գործառական նշանակությունը	Գործառական նշանակությունը (անվանումը)	Անկյունների բնութագիր կետերի	Կոորդինատներ Y	Կոորդինատներ X	Հեռավորություններ (մետր)
1	շինություն	1	8469047.5345	4459211.0640	5.19
		2	8469045.1038	4459215.6500	1.31
		3	8469044.4930	4459216.8085	6.28
		4	8469050.0705	4459219.6896	0.87
		5	8469050.4716	4459218.9176	5.63
		6	8469053.0676	4459213.9218	6.23
		1	8469047.5345	4459211.0640	

Կատարող _____ Մ. Ղուկասյան
(ստորագրություն) (Անուն, ազգանուն)

Որակավորման վկայականի համարը 046 15.12.2011թ
(տրման ամիս, ամսաթիվը)

Իրավաբանական անձի 03Ա 081920 «ԳԻՍ-ԱՐՏ» ՍՊԸ 27.03.2021թ.
(պետական գրանցման համար) (անվանում) (ամիս, ամսաթիվը) (ստորագրություն)

ՇԻՆՈՒԹՅՈՒՆՆԵՐԻ ՀԱՏԱԿԱԳԻԾ

Երջանիկ Սարգսի Նիկողոսյան

Անուն, ազգանուն (անվանում)

Մարզ Կոտայք Համայնք Աբովյան Հասցե Սարալանջի փողոց

Մասշտաբ 1: 100

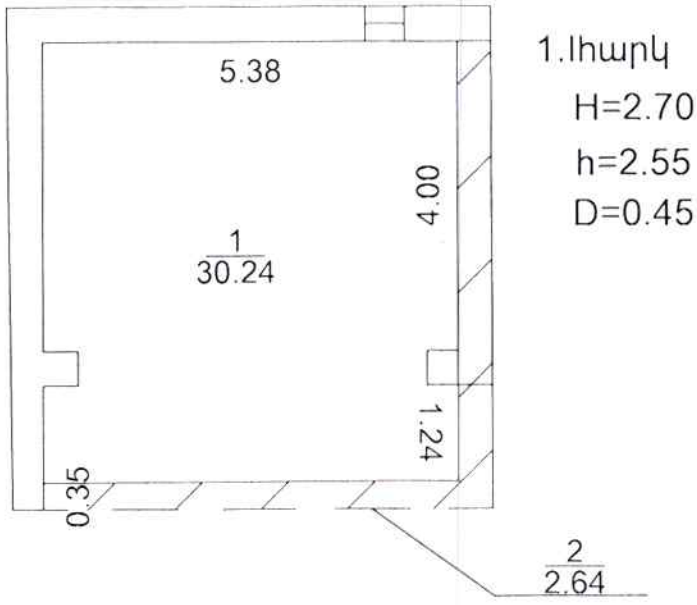

Առկա է 6.62գծմ ինք. քանդված պատ
և 4.44գծմ ինք. վերակառուցված պատ

Կատարող (Ստորագրություն) Մ. Ղուկասյան (Անուն,ազգանուն)

Որակավորման վկայականի (Համարը) 046 (Տրման օր.ամիս. ամսաթիվ) 15.12.2011թ

Իրավաբանական անձի (պետական գրանցման համար) 03Ա 081920 «ԳԻՍ-ԱՐՏ» ՍՊԸ (անվանում) 22.03.2021թ. (Տրման ամիս. ամսաթիվ) (ստորագրություն)

Շինությունների բնութագիր ք. Աբովյան Սարալանջի

<<	Նախատիպին դիմիտրատիպ	Գործառնական դիտորդատիպ	Հարկ	Հարկայնություն	Մակերես (մ²)		Ընդհանուր (մ)	Ծավալ (մ³)	Կառուցման տարեթիվ	Տանիքի նյութը				Ավարտվածության աստիճանը				Պատերի շինանյութի տեսակը	Միջհարկային ծածկի նյութը		Արտաքին հարդարումն ըստ կողմերի				
					Օրինական	Ինքնակամ				թիթեղ	շիֆեր	կղմինդր	մետաղական	տնամիտում	մինչև 50%	50-80%	վերջնական 80%		տուֆ	ջրանցքավոր	շտուկատուր	քարտաշաղարակ	քարե	սոսինգիրտում	դիմադրամատ ճնշում
1	2	3	4	5	6	7	8	9	10	11	12	13	14	15	16	17	18	19	20	21	22	23	24	25	26
1	արտադրական	շինություն	1	1	30.40		2.55	77.52	ը կ տ	v							v	տուֆ		v					3
1	արտադրական	շինություն N2	1	1		2.64	2.55	6.73	1985	v							v	տուֆ		v					3

Շինությունների ընդհանուր մակերեսը (քմ)	Այդ թվում	
	Օրինական կառուցված (քմ)	Ինքնակամ կառուցված (քմ)
27	28	29
33.04	30.40	2.64

Կատարող _____ (ստորագրություն) Մ. Ղուկասյան (ստորագրություն) 22.03 2021թ. (ամիս,ամսաթիվ)

Որակավորման վկայակնի 0 46 (համարը) 15.12.2011թ. (տրման ամիս,ամսաթիվ)

Իրավաբանական անձի 03Ա 081920 (պետական գրանցման համար) <<ԳԻՍ-ԱՐՏ>>ՍՊԸ (անվանում) _____ (ստորագրություն)

ՀԱՅԱՍՏԱՆԻ ՀԱՆՐԱՊԵՏՈՒԹՅԱՆ
ԿՈՏԱՅՔԻ ՄԱՐԶԻ ԱԲՈՎՅԱՆ ՀԱՄԱՅՆՔԻ ՂԵԿԱՎԱՐ

Ո Ր Ո Շ Ո Ւ Մ

24 մայիսի 2021 թվականի N 621

ՎՐՈՒՅՐ ՎԻԿ ՇԱՄԻՐՅԱՆԻՆ ՍԵՓԱԿԱՆՈՒԹՅԱՆ ԻՐԱՎՈՒՆՔՈՎ ՊԱՏԿԱՆՈՂ ԱՆՇԱՐԺ ԳՈՒՅՔԵՐԻ ԳՈՐԾԱՌԱԿԱՆ ԵՎ ՀՈՂԱՄԱՍԻ ԳՈՐԾԱՌՆԱԿԱՆ ՆՇԱՆԱԿՈՒԹՅՈՒՆԸ ՓՈՓՈԽԵԼՈՒ ԹՈՒՅԼՏՎՈՒԹՅՈՒՆ ՏԱԼՈՒ ՄԱՍԻՆ

Համաձայն «Տեղական ինքնակառավարման մասին» օրենքի 35-րդ հոդվածի 1-ին մասի 24-րդ կետի, Հայաստանի Հանրապետության կառավարության 2002 թվականի փետրվարի 02-ի N 88 որոշման, 2007 թվականի օգոստոսի 09-ի N 1036-Ն որոշման և 2011 թվականի դեկտեմբերի 29-ի N 1920-Ն որոշմամբ հաստատված կարգի 24-րդ կետի 3-րդ ենթակետի, Աբովյան համայնքի ավագանու 2020 թվականի դեկտեմբերի 25-ի N 70-Ն որոշման և հաշվի առնելով Վրույր Վիկ Շամիրյանի լիազորած անձ Արտակ Ազիզյանի դիմումը (մուտք՝ 2021 թվականի ապրիլի 05-ի N Ք-851).

1. Թույլատրել փոփոխելու Վրույր Վիկ Շամիրյանին սեփականության իրավունքով պատկանող ներքոհիշյալ սպասարկման օբյեկտների գործառական նշանակությունը և առանց ճարտարապետահատակագծային առաջադրանքի ու նախագծային փաստաթղթերի ներքին հարդարման աշխատանքներն ավարտելուց հետո դրանք օգտագործել որպես բնակարաններ՝

1) Աբովյան քաղաքի Հատիսի փողոցի 1/36-38 շենքի թիվ 1 հասցեում գտնվող 123.14 քառակուսի մետր մակերեսով (հիմք՝ 2021 թվականի փետրվարի 25-ի N 25022021-07-0046 վկայական),

2) Աբովյան քաղաքի Հատիսի փողոցի 1/36-38 շենքի թիվ 2 հասցեում գտնվող 151.64 քառակուսի մետր մակերեսով (հիմք՝ 2021 թվականի փետրվարի 25-ի N 25022021-07-0041 վկայական),

3) Աբովյան քաղաքի Հատիսի փողոցի 1/36-38 շենքի թիվ 3 հասցեում գտնվող 116.62 քառակուսի մետր մակերեսով (հիմք՝ 2021 թվականի փետրվարի 25-ի N 25022021-07-0043 վկայական),

4) Աբովյան քաղաքի Հատիսի փողոցի 1/36-38 շենքի թիվ 4 հասցեում գտնվող 73.1 քառակուսի մետր մակերեսով (հիմք՝ 2021 թվականի փետրվարի 25-ի N 25022021-07-0044 վկայական),

5) Աբովյան քաղաքի Հատիսի փողոցի 1/36-38 շենքի թիվ 5 հասցեում գտնվող 81.56 քառակուսի մետր մակերեսով (հիմք՝ 2021 թվականի փետրվարի 25-ի N 25022021-07-0045 վկայական),

6) Աբովյան քաղաքի Հատիսի փողոցի 1/36-38 շենքի թիվ 6 հասցեում գտնվող 128.9 քառակուսի մետր մակերեսով (հիմք՝ 2021 թվականի փետրվարի 25-ի N 25022021-07-0040 վկայական),

7) Աբովյան քաղաքի Հատիսի փողոցի 1/36-38 շենքի թիվ 7 հասցեում գտնվող 153.98 քառակուսի մետր մակերեսով (հիմք՝ 2021 թվականի փետրվարի 25-ի N 25022021-07-0039 վկայական):

2. Թույլատրել փոփոխելու Վրույր Վիկ Շամիրյանին սեփականության իրավունքով պատկանող (հիմք՝ 2021 թվականի փետրվարի 25-ի N 25022021-07-0038 վկայական) Աբովյան քաղաքի Հատիսի փողոցի 1/36-38 շենքի թիվ 8 հասցեում գտնվող 107.2 քառակուսի մետր մակերեսով սպասարկման օբյեկտի և 8.5 քառակուսի մետր մակերեսով պարսպի գործառական նշանակությունները և առանց ճարտարապետահատակագծային առաջադրանքի ու նախագծային փաստաթղթերի ներքին հարդարման աշխատանքներն ավարտելուց հետո դրանք օգտագործել որպես բնակելի նշանակության տարածք և պարիսպ:
3. Սույն որոշման 1-ին և 2-րդ կետերում նշված անշարժ գույքերի գործառական նշանակությունները որպես բնակարաններ և բնակելի նշանակության տարածք փոփոխելուց հետո դրանք ընդգրկել Աբովյան համայնքի բնակարանային ֆոնդում:
4. Թույլատրել փոփոխելու Վրույր Վիկ Շամիրյանին սեփականության իրավունքով պատկանող (հիմք՝ 2021 թվականի փետրվարի 25-ի N 25022021-07-0037 վկայական) Աբովյան քաղաքի Հատիսի փողոցի 1/36-38 հասցեում գտնվող անշարժ գույքի, սույն որոշման 1-ին կետում նշված բնակարանների և 2-րդ կետում նշված բնակելի նշանակության տարածքի պահպանման ու սպասարկման համար առանձնացված 897.34 քառակուսի մետր մակերեսով բնակավայրերի նպատակային նշանակության հասարակական կառուցապատման հողամասի գործառնական նշանակությունը որպես բնակելի կառուցապատման հողամաս:
5. Վրույր Վիկ Շամիրյանը պարտավոր է Աբովյանի համայնքապետարանի 900105201652 հաշվեհամարին մուծել 276 160 (երկու հարյուր յոթանասունվեց հազար հարյուր վաթսուն) դրամ, որպես անշարժ գույքերի գործառական և 94 730 (իննսունչորս հազար յոթ հարյուր երեսուն) դրամ հողամասի գործառնական նշանակությունների փոփոխության ծառայության վճարներ:
6. Սույն որոշումն ուժի մեջ է մտնում որոշման ընդունման մասին իրազեկելու օրվան հաջորդող օրվանից:

ՀԱՄԱՅՆՔԻ ՂԵԿԱՎԱՐ **Վ. ԳԵՎՈՐԳՅԱՆ**

2021թ. մայիսի 24
ք. Աբովյան

ՀԱՅԱՍՏԱՆԻ ՀԱՆՐԱՊԵՏՈՒԹՅԱՆ
ԿՈՏԱՅՔԻ ՄԱՐԶԻ ԱԲՈՎՅԱՆ ՀԱՄԱՅՆՔԻ ՂԵԿԱՎԱՐ

Ո Ր Ո Շ Ո Ւ Մ

24 մայիսի 2021 թվականի N 620

ԱԲՈՎՅԱՆ ՔԱՂԱՔԻ ՀԱՏԻՍԻ 5 ՀԱՂԹԱՆԱԿԻ 40-ԱՄՅԱԿԻ ՓՈՂՈՑԻ ԹԻՎ 18 ՀԱՍՑԵՈՒՄ ԳՏՆՎՈՂ ՀՈՂԱՄԱՍՈՒՄ ԻՆՔՆԱԿԱՄ ԿԱՌՈՒՑՎԱԾ ԽԱՆՈՒԹԻ, ԱՍՏԻՃԱՆԱՀԱՐԹԱԿԻ, ԻՆՔՆԱԿԱՄ ԻՐԱԿԱՆԱՑՎԱԾ ՁԵՎԱՓՈԽՈՒՄՆԵՐԻ ՕՐԻՆԱԿԱՆԱՑՄԱՆ ԵՎ ԱՆՇԱՐԺ ԳՈՒՅՔԸ ՎԵՐԱՀԱՍՑԵԱՎՈՐԵԼՈՒ ՄԱՍԻՆ

Համաձայն «Տեղական ինքնակառավարման մասին» օրենքի 35-րդ հոդվածի 1-ին մասի 24-րդ կետի, «Անշարժ գույքի հարկով հարկման նպատակով անշարժ գույքի շուկայական արժեքին մոտարկված կադաստրային գնահատման կարգը սահմանելու մասին» օրենքի 7-րդ հոդվածի 7-րդ մասի և իրավահարաբերության պահին գործող Հայաստանի Հանրապետության կառավարության 2003 թվականի ապրիլի 17-ի N 470-Ն որոշման, 2005 թվականի դեկտեմբերի 29-ի N 2387-Ն որոշմամբ հաստատված կարգի 29-րդ, 50-րդ, 51-րդ և 62-րդ կետերի, 2006 թվականի մայիսի 18-ի N 912-Ն որոշմամբ հաստատված կարգի 9-րդ, 10-րդ, 11-րդ, 17-րդ և 18-րդ կետերի, Աբովյան համայնքի ավագանու 2020 թվականի դեկտեմբերի 25-ի N 70-Ն որոշման, հաշվի առնելով այն հանգամանքը, որ խանութը և աստիճանահարթակը կառուցված չեն, ինչպես նաև ձևափոխումներն իրականացված չեն ինժեներատրանսպորտային օբյեկտների օտարման կամ անվտանգության գոտիներում, քաղաքաշինական նորմերի և կանոնների էական խախտումներով, դրանց պահպանումը չի խախտում այլ անձանց իրավունքները և օրենքով պահպանվող շահերը, վտանգ չի սպառնում քաղաքացիների կյանքին ու առողջությանը, չի առաջացնում հարկադիր սերվիտուտ պահանջելու իրավունք և հիմք ընդունելով «ԻՐԻՆԱ-ԻՐՄԱ» սահմանափակ պատասխանատվությամբ ընկերության տնօրենի դիմումը (մուտք՝ 2021 թվականի հունվարի 27-ի N Ք-199) և Հայաստանի Հանրապետության քաղաքաշինության, տեխնիկական և հրդեհային անվտանգության տեսչական մարմնի 2021 թվականի ապրիլի 01-ի N N ՔՏՄ/09.2. 4/3627-21 գրությունը.

1. «ԻՐԻՆԱ-ԻՐՄԱ» սահմանափակ պատասխանատվությամբ ընկերությանը սեփականության իրավունքով պատկանող (հիմք՝ 2006 թվականի մարտի 06-ի N 2085517 վկայական) Աբովյան քաղաքի Հատիսի 5 Հաղթանակի 40-ամյակի փողոցի թիվ 18 հասցեում գտնվող 260.4 քառակուսի մետր փաստացի (271.0 քառակուսի մետր գրանցված) մակերեսով հասարակական կառուցապատման հողամասում՝ «ՍՈՒՐԵՆ ՇԱԽՅԱՆ» անհատ ձեռնարկատիրոջ կողմից 2021 թվականի հունվարի 25-ին տրված հատակագծի (կցվում է) համաձայն՝ ինքնակամ կառուցված 18.62 քառակուսի մետր արտաքին մակերեսով խանութը, 0.73 քառակուսի մետր մակերեսով աստիճանահարթակը, ինքնակամ բացված 1 դուռը և 4 պատուհանը համարել օրինական:

2. Սույն որոշման 1-ին կետում նշված անշարժ գույքը և դրա պահպանման ու սպասարկման համար առանձնացված հողամասը վերահասցեավորել՝ քաղաք Աբովյան, Հատիսի փողոց, թիվ 18:

3. «ԻՐԻՆԱ-ԻՐՄԱ» սահմանափակ պատասխանատվությամբ ընկերությունը պարտավոր է՝

1) Աբովյանի համայնքապետարանի 900105201652 հաշվեհամարին մուծել 5 000 (հինգ հազար) դրամ՝ հասցեի տրամադրման ծառայության վճար:

2) ինքնակամ կառուցված խանութի, աստիճանահարթակի, ինքնակամ իրականացված ձևափոխումների օրինականացման համար սույն որոշման ընդունման օրվանից 60 (վաթսուն) օրվա ընթացքում Աբովյանի համայնքապետարանի 900105201397 հաշվեհամարին մուծել 113 620 (հարյուր տասներեք հազար վեց հարյուր քսան) դրամ, հակառակ դեպքում սույն որոշումը կհամարվի ուժը կորցրած:

4. Սույն որոշումն ուժի մեջ է մտնում «ԻՐԻՆԱ-ԻՐՄԱ» սահմանափակ պատասխանատվությամբ ընկերությանը որոշման ընդունման մասին իրազեկելու օրվան հաջորդող օրվանից:

ՀԱՄԱՅՆՔԻ ՂԵԿԱՎԱՐ **Վ. ԳԵՎՈՐԳՅԱՆ**

2021թ. մայիսի 24
ք. Աբովյան

ՀՈՂԱՄԱՍԻ ՀԱՏԱԿԱԳԻԾ

Հաստատում եմ՝

Կ.Տ.

«ԻՐԻՆԱ ԻՐՄԱ» ՍՊԸ
Անուն, ազգանուն (անվանում)

Հողհատկացման հիմք 04.07.1997թ. N4630

Կոտայք — Մարզ
Աբովյան — Գյուղ
Հատիսի 5 հաղթանակի 40 ամյակի փողոց թիվ 18 — Հասցե

Մասշտաբ 1:500 «24» 05 2021թ.

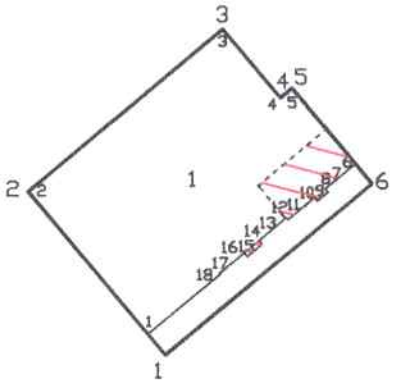

Հողամասի							Շինության						
Մակերեսը (հա)	0.02604	Շրջագծային (բնկման) կետեր	Կոորդինատները X	Կոորդինատները Y	Գծային չափերը	Սահմանակից սեփականատիրոջ (օգտագործողի) անուն ազգանուն (անվանումը)	Հողամասը ըստ հաստատագրի	Գործառնական նշանակությունը անվանումը	Շրջագծային (բնկման) կետեր	Կոորդինատները X	Կոորդինատները Y	Գծային չափերը
Ծածկագիրը	0057-0122-ից	1	8468999.7558	4460070.6080	14.58		1	Խանութ	1	8468998.5730	4460072.0305	12.73
Նպատակային նշանակությունը	Բնակավայրերի	2	8468990.4345	4460081.8192	17.25				2	8468990.4345	4460081.8192	17.25
		3	8469003.6987	4460092.8474	6.10				3	8469003.6987	4460092.8474	6.10
		4	8469007.5985	4460088.1569	1.05				4	8469007.5985	4460088.1569	1.05
		5	8469008.4059	4460088.8282	8.48				5	8469008.4059	4460088.8282	6.73
Գործառնական նշանակությունը	Հասարակական կառուցապատման	6	8469013.8274	4460082.3076	18.30				6	8469012.7086	4460083.6532	2.68
		1							7	8469010.6478	4460081.9398	0.31
									8	8469010.8460	4460081.7015	0.93
Հողամասը ծանրաբեռնված է									9	8469010.1309	4460081.1069	0.31
									10	8469009.9327	4460081.3453	2.35
									11			

Կատարող՝ (ստորագրություն) Սուրեն Շախյան (Անուն, ազգանուն)

Որակավորման վկայականի՝ 0309 (համարը) 05.12.2013թ. (Տրման տարին, ամսաթիվը)

Իրավաբանական անձի՝ 264.87583 (գրանցման համարը) <<Սուրեն Շախյան>> ԱՁ (անվանումը) 25.01.2021թ. (Ամիս, ամսաթիվ)

Կ.Տ.

Հողամասի					Շինության					
Շրջադարձային (բեկման) կետեր	Կոորդինատները		Գծային չափերը	Սահմանակից սեփականատիրոջ (օգտագործողի) անուն ազգանուն (անվանումը)	Համարը ըստ հարակից հատակագծի	Գործառնական նշանակությունը անվանումը	Շրջադարձային (բեկման) կետեր	Կոորդինատները		Գծային չափերը
	X	Y						X	Y	
					1	Խանութ	11	8469008.1257	4460079.8429	
							12	8469008.0170	4460079.9736	0.17
							13	8469006.1485	4460078.4200	2.43
							14	8469006.3594	4460078.1663	0.33
							15	8469005.3444	4460077.3224	1.3
							16	8469005.1335	4460077.5761	0.33
							17	8469003.4495	4460076.1760	2.19
							18	8469003.4942	4460076.1222	0.07
							1			6.40

ՇԻՆՈՒԹՅՈՒՆՆԵՐԻ ՀԱՏԱԿԱՑԻԿ

«ԻՐԻՆԱ ԻՐՄԱ» ՍՊԸ

Անուն, ազգանուն (անվանում)

Մարզ Կոտայք Համայնք Աբովյան Հասցե Հատիսի 5 հաղթանակի 40 ամյակի փողոց թիվ 18 Մասշտաբ 1:200

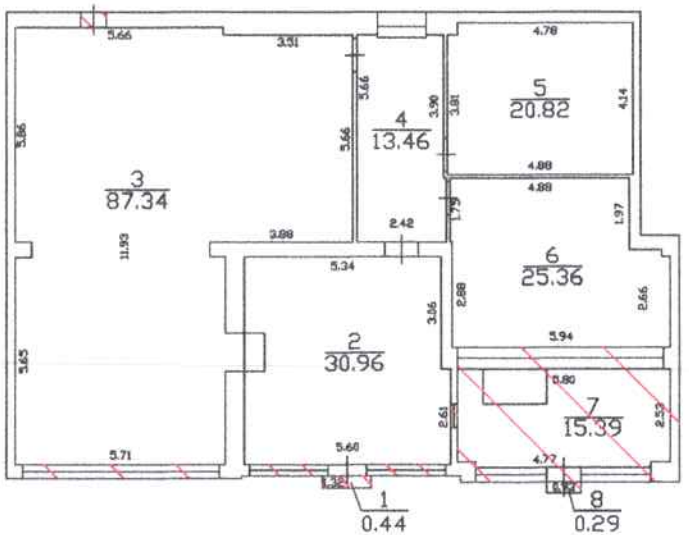

1.1-ին հարկ

h = 3.2

D = 0.2-0.4

d = 0.1-0.4

Կատարող՝ (ստորագրություն) Սուրեն Շախյան (Անուն, ազգանուն) Որակավորման վկայականի՝ 0309 (համարը) 05.12.2013թ. (Տրման ամիս, ամսաթիվ)

Իրավաբանական անձի՝ 264.87583 (պետական գրանցման համարը) <<Սուրեն Շախյան>> ԱՁ (անվանումը) 25.01.2021թ. (Ամիս, ամսաթիվ) Կ.Տ.

Հավելված N 3 (շարունակություն)

Շինությունների բնութագիր

Հ.Հ	Կադաստրային նշանակությունը	Գործառնական նշանակությունը	Հարկ	Հարկայնություն	Հարկի մակերեսը (քմ)		Հարկի բարձրությունը /մ/	Ծավալը /խմ/	Կառուցման տարեթիվը	Տանիքի նյութը				Ավարտ վածության աստիճանը				Պատերի շինանյութերի տեսակները	Միջհարկային ծածկի նյութը		Արտաքին հարդարումն ըստ կողմերի				
					Օրինական	Ինքնակամ				թիթեղ	շիֆեր	կոմինդր	այլ նյութ	անավարտ	մինչև 50%	50-80%	80% և ավելի		փայտ	երկաթբետոն	սրբատաշ	երեսապատված	սվաղված	սոսինգապատ	առանց արտաքին ամբողջական հարդարման
1	2	3	4	5	6	7	8	9	10	11	12	13	14	15	16	17	18	19	20	21	22	23	24	25	26
1	Հասարակական	խանութ	1	1	177,94		3,20	569,41	ըստ կադ. գործի	v							v	տուֆ		v		1			3
1	Հասարակական	խանութ	1	1		15,39	3,20	49,25	2007	v							v	տուֆ		v		1			3
1	Հասարակական	ա/հ				0,73			2007																

Շինությունների ընդհանուր մակերեսը (քմ)	Այդ թվում	
	Օրինական կառուցված	Ինքնակամ կառուցված
27	28	29
194,06	177,94	16,12

Կատարող _____ (Ստորագրություն) Սուրեն Շախյան (Անուն, ազգանուն) 25.01.2021թ. (Ամիս, ամսաթիվ)

Որակավորման վկայականի 0309 (Համարը) 05.12.2013թ. (Տրման ամիս, ամսաթիվ)

Իրավաբանական անձի 264,87583 (պետական գրանցման համարը) «Սուրեն Շախյան» ԱՁ (անվանումը) Կ.Տ.

ՏԵՂԵԿԱՆՔ

Տրվում է առ այն, որԿոտայքի մարզի Աբովյան համայնքի Հատիսի 5 հաղթանակի 40 ամյակի փողոց թիվ 18 հասցեում առկա են 19.35 քմ արտաքին մակերեսով ինքնակամ խանութ (18.62 քմ խանութ, 0.73 քմ աստիճանահարթակ), ինքնակամ կառուցված 1 դռան և 4 պատուհանի բացվածքներ որոնք տրվում են օրինականացման:

«Սուրեն Շախյան» ԱՁ՝ Ս. Շախյան

25.01.2021թ.

Դիմող՝ ՍՈՒՐԵՆ ՇԱԽՅԱՆ

Տրամադրված տեղեկատվությունը՝ 20.01.2021թ.
տրման ամսաթիվը

Հ/Հ	Մարզ	Համայնք	Ծածկագիր	Կադաստրային քարտեզ		Շրջադարձային կետերի կոորդինատներ		Գեոդեզիական կետերի կոորդինատներ	
				Միավորի քանակը	Արժեքը (դրամ)	քանակը	Արժեքը (դրամ)	քանակը	Արժեքը (դրամ)
1	Կոտայք	ք.Աբովյան	0057-0156, 0122-ից	2	200				

Վճարման ենթակա գումարի չափը կրկնավճարով՝ 400 դրամ

Տեղեկատվությունը տրամադրվում է Կադաստրի կոմիտեի Տեղեկատվական տեխնոլոգիաների կենտրոնի կողմից:

Տեղեկատվությունը տրամադրվել է www.e-cadastre.am կայք էջից

Հայաստանի Հանրապետության կառավարությանն առընթեր
անշարժ գույքի կադաստրի պետական կոմիտե

ՎԿԱՅԱԿԱՆ N 0309

ՍՈՒՐԵՆ ՍԵՐԳԵՅԻ ՇԱԽՅԱՆԻՆ

քարտեզագրության, գեոդեզիայի, չափագրման (հաշվառման) և հողաշինարարության
գործունեության մասնագիտական որակավորման հանձնաժողովի
4 դեկտեմբերի 2013թ. եզրակացությամբ՝ արձանագրություն N 1
տրվել է

ՔԱՐՏԵԶԱԳՐՈՂԻ, ԳԵՈԴԵԶԻՍՏԻ, ՉԱՓԱԳՐՈՂԻ (ՀԱՇՎԱՌՈՂԻ), ՀՈՂԱՇԻՆԱՐԱՐԻ

ՈՐԱԿԱՎՈՐՈՒՄ

ՀՀ կառավարությանն առընթեր
անշարժ գույքի կադաստրի
պետական կոմիտեի նախագահ

Ե.ՉԱԽԱՐՅԱՆ

<<05>> դեկտեմբերի 2013թ.

ԵԶՐԱԿԱՑՈՒԹՅՈՒՆ

Սույնով նշվում է այն մասին, որԿոտայքի մարզի Աբովյան համայնքի Հատիսի 5 հաղթանակի 40 ամյակի փողոց թիվ 18 հասցեումկատարված չափագրման արդյունքում պարզվել է, որ շինության օրինական մակերեսը փոքր է սեփականության վկայականում նշված մակերեսից, որը կարող է ներքին հարդարման աշխատանքների, ինչպես նաև նախկինում թույլ տված տեխնիկական սխալների արդյունք լինել, մասնավորապես՝ սեփականության վկայականի շինության հատակագծում նշված մակերեսների գումարը չի համապատասխանում վկայականում նշված ընդհանուր մակերեսին, բացի այդ շինությունը փաստացի գտնվում է 07-002-0057-0122 ծածկագրով հողամասի մի հատվածում:

«Սուրեն Շախյան» ԱՁ՝ Ս. Շախյան

ՍՈՒՐԵՆ ՇԱԽՅԱՆ
СУРЕН ШАХЯН
SUREN SHAKHYAN
25329363

25.01.2021թ.

ՀԱՅԱՍՏԱՆԻ ՀԱՆՐԱՊԵՏՈՒԹՅԱՆ
ԿՈՏԱՅՔԻ ՄԱՐԶԻ ԱԲՈՎՅԱՆ ՀԱՄԱՅՆՔԻ ՂԵԿԱՎԱՐ

Ո Ր Ո Շ Ո Ւ Մ

24 մայիսի 2021 թվականի N 619

ԱԲՈՎՅԱՆ ՔԱՂԱՔԻ ՀԱՏԻՍԻ ՓՈՂՈՑԻ ԹԻՎ 6/11 ՀԱՍՑԵՈՒՄ ԳՏՆՎՈՂ ՀՈՂԱՄԱՍՈՒՄ ԻՆՔՆԱԿԱՄ ԿԱՌՈՒՑՎԱԾ ԾԱԾԿԱՐԱՆՆ ՕՐԻՆԱԿԱՆԱՑՆԵԼՈՒ ՄԱՍԻՆ

Համաձայն «Տեղական ինքնակառավարման մասին» օրենքի 35-րդ հոդվածի 1-ին մասի 24-րդ կետի, «Անշարժ գույքի հարկով հարկման նպատակով անշարժ գույքի շուկայական արժեքին մոտարկված կադաստրային գնահատման կարգը սահմանելու մասին» օրենքի 7-րդ հոդվածի 7-րդ մասի և իրավահարաբերության պահին գործող Հայաստանի Հանրապետության կառավարության 2003 թվականի ապրիլի 17-ի N 470-Ն որոշման, 2006 թվականի մայիսի 18-ի N 912-Ն որոշմամբ հաստատված կարգի 9-րդ, 10-րդ, 11-րդ և 18-րդ կետերի, հաշվի առնելով այն հանգամանքը, որ ծածկարանը կառուցված չէ ինժեներատրանսպորտային օբյեկտների օտարման կամ անվտանգության գոտիներում, քաղաքաշինական նորմերի և կանոնների էական խախտումներով, դրա պահպանումը չի խախտում այլ անձանց իրավունքները և օրենքով պահպանվող շահերը, վտանգ չի սպառնում քաղաքացիների կյանքին ու առողջությանը, չի առաջացնում հարկադիր սերվիտուտ պահանջելու իրավունք և հիմք ընդունելով Ֆելիքս Սահակյանի դիմումը (մուտք՝ 2021 թվականի հունվարի 27-ի N Ք-183).

1. Ֆելիքս Ռաֆիկի Սահակյանին սեփականության իրավունքով պատկանող (հիմք՝ 2019 թվականի հուլիսի 19-ի N 19072019-07-0041 վկայական) Աբովյան քաղաքի Հատիսի փողոցի թիվ 6/11 հասցեում գտնվող 500.0 քառակուսի մետր մակերեսով հողամասում՝ «ԳԵՈԼԵՆԴ» սահմանափակ պատասխանատվությամբ ընկերության կողմից 2021 թվականի հունվարի 25-ին տրված հատակագծի (կցվում է) համաձայն՝ ինքնակամ կառուցված 23.33 քառակուսի մետր արտաքին մակերեսով բնակելի կառուցապատման ծածկարանը համարել օրինական:

2. Ֆելիքս Սահակյանը պարտավոր է ինքնակամ կառուցված ծածկարանի օրինականացման համար սույն որոշման ընդունման օրվանից 60 (վաթսուն) օրվա ընթացքում Աբովյանի համայնքապետարանի 900105201397 հաշվեհամարին մուծել 49 000 (քառասունինը հազար) դրամ, հակառակ դեպքում սույն որոշումը կհամարվի ուժը կորցրած:

3. Սույն որոշումն ուժի մեջ է մտնում Ֆելիքս Սահակյանին որոշման ընդունման մասին իրազեկելու օրվան հաջորդող օրվանից:

ՀԱՄԱՅՆՔԻ ՂԵԿԱՎԱՐ Վ. ԳԵՎՈՐԳՅԱՆ

2021թ. մայիսի 24
ք. Աբովյան

Ֆելիքս Սահակյան Ռաֆիկի

ՀՈՂԱՄԱՍԻ ՀԱՏԱԿԱԳԻԾ

Վկ.19072019-07-0041

ԻՆ ՀՈՂԻԱՏԿԱՑՄԱՆ ԻԻՄՔԸ

Հաստատում եմ՝

«24» 05 202 թ.

Կոտայք — Մարզ

Աբովյան — Համայնք

ք. Հատիսի փող. 6/11 հողամաս — Հասցե

կ. տ.

Մասշտաբ 1: 500

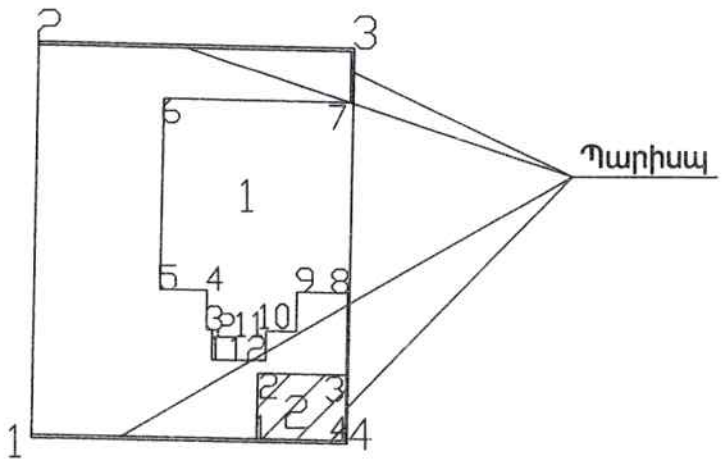

ՀՈՂԱՄԱՍԻ

Մակերեսը (հա)	0.0500
Ծածկագիրը	07-002-0116-0275
Նպատակային նշանակությունը	Բնակավայրերի
Գործառնական նշանակությունը	Բնակելի կառուցապատում
Հողամասը ծանրաբեռնված է	

Գագաթների համարները	Y	X	Նկարագիր
1	8469247.558	4460071.37	25
2	8469248.095	4460096.364	20
3	8469268.091	4460095.935	25
4	8469267.553	4460070.94	20
1	8469247.558	4460071.37	

Սահմանակից սեփականատիրոջ (օգտագործողի) անուն, ազգանուն (անվանումը)

ՇԻՆՈՒԹՅԱՆ

Համարը՝ ըստ կադաստրի	Գործառնական նշանակությունը (անվանումը)
1	Բնակելի տուն
2	Ծածկ

Գագաթների համարները	Y	X	Նկարագիր
1	8469269.02	4460078.209	1.9
2	8469269.09	4460078.109	0.4
3	8469268.998	4460078.178	2.48
4	8469268.711	4460080.588	3
5	8469268.712	4460083.588	
6	8469265.992	4460083.77	12.04
7	8469266.017	4460082.5	12.04
8	8469267.729	4460080.482	12.02
9	8469264.418	4460080.954	3.35
10	8469264.109	4460078.639	2.5
11	8469267.48	4460078.289	1.9
12	8469267.419	4460078.198	1.9
1	8469269.02	4460078.209	3.4

Գագաթների համարները	Y	X	Նկարագիր
1	8469261.81	4460071.265	4.13
2	8469261.898	4460075.394	5.65
3	8469267.547	4460075.273	4.13
4	8469267.458	4460071.144	5.65
1	8469261.81	4460071.265	

Կատարող (ստորագրություն)

Էդիկ Վիրաբյան — Անուն, ազգանուն

Որակավորման վկայականի համարը 0220

տրման ամիս, ամսաթիվը 06. 08. 2012թ

Իրավաբանական անձի 85.110.1045436 (պետական գրանցման համարը)

«ԳԵՈԼԵՆԴ» ՍՊԸ (անվանումը)

(ստորագրությունը)

25. 01. 2021թ

Սահմանակից սեփականատիրոջ (օգտագործողի) անուն, ազգանունը (անվանումը)	Հատակագծի համարը՝ ըստ հողամասի	Գործառնական նշանակությունը (անվանումը)
	1	Բնակելի տուն
	2	Ծածկ

Կետերի համարները (նյութերը)	Y	X	Ընդհանուր երկարությունը
1	8469259.02	4460076.269	1.9
2	8469259.06	4460078.169	0.4
3	8469258.658	4460078.178	2.49
4	8469258.711	4460080.668	3
5	8469255.712	4460080.733	12.04
6	8469255.982	4460092.77	12.04
7	8469268.017	4460092.5	12.02
8	8469267.759	4460080.482	3.35
9	8469264.413	4460080.554	2.5
10	8469264.359	4460078.055	1.9
11	8469262.46	4460078.096	1.9
12	8469262.419	4460076.196	3.4
1	8469259.02	4460076.269	

Կետերի համարները (նյութերը)	Y	X	Ընդհանուր երկարությունը
1	8469261.81	4460071.265	4.13
2	8469261.898	4460075.394	5.65
3	8469267.547	4460075.273	4.13
4	8469267.458	4460071.144	5.65
1	8469261.81	4460071.265	

Կետերի համարները (նյութերը)	Y	X	Ընդհանուր երկարությունը
1	8469247.558	4460071.37	25
2	8469248.095	4460096.364	20
3	8469268.091	4460095.935	25
4	8469267.553	4460070.94	20
1	8469247.558	4460071.37	

ՇԻՆՈՒԹՅՈՒՆՆԵՐԻ ՀԱՏԱԿԱԳԻԾ

Ֆելիքս Սահակյան Ռաֆիկի

անուն ազգանուն(անվանում)

Կոտայք | Աբովյան | ք. Հատիսի փող. 6/11 հողամաս

Մարզ | Համայնք | Հասցե

Մասշտաբ 1:200

Նկուղ

H=2.6
h=2.4
D=0.4

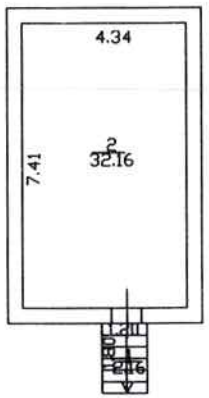

Բնակելի տուն

H=3.2
h=3.0
D=0.3-0.7
d=0.1-0.7

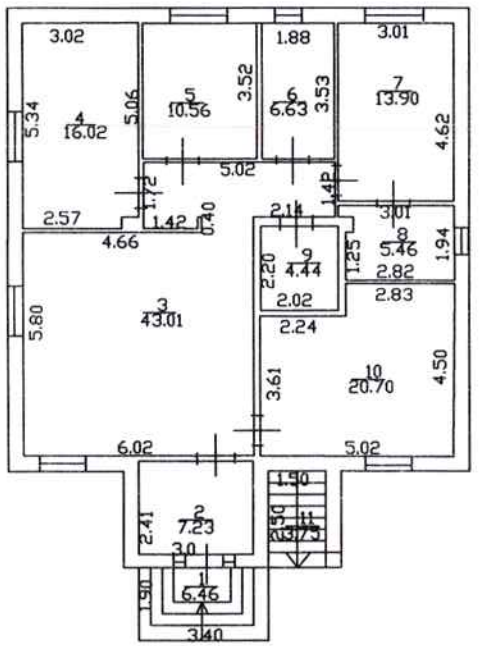

Ծածկ

H=3.3
h=3.1

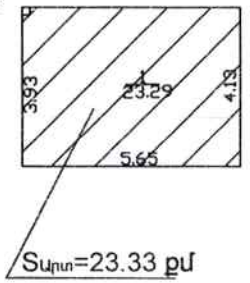

«ԳԵՈԼԵՆԴ»
"ГЕОЛЕНД"
"GEOLAND"
03023406

(շարունակություն)

Շինությունների բնութագիր

ՀՀ	Նպատակային նշանակությունը	Գործառնական նշանակությունը	Դարկ	Հարկայնություն	Մակերեսները (քմ)		Դեպքերությունը (մ)	Ծավալը (խմ)	Կառուցման տարեթվերը	Տանիքի նյութը				Ավարտվածության աստիճանը				Պատերի շինանյութերի տեսակները	Միջհարկայի ծածկի նյութը		Արտաքին հարդարումն ըստ կողմերի				
					Օրինական	Ինքնակամ				թիթեղ	շիֆեր	կոմինդր	այլ նյութ	անավարտ	մինչև 50%	50-80%	80% և ավելի		փայտ	երկաթբետոն	սրբատաշ	երեսպատված	սվաղած	ասբեստոցեմենտ	առանց արտաքին հարդարման
1	2	3	4	5	6	7	8	9	10	11	12	13	14	15	16	17	18	19	20	21	22	23	24	25	26
1	Բնակելի	Բնակելի տուն	Նկուղ		32.16		2.4	77.2	2020								V	Բետոն		V					4
1	Բնակելի	Բնակելի տուն	Հարթակ		2.16				2020								V								4
1	Բնակելի	Բնակելի տուն	1	1	127.95		3	383.9	2020	V								Տուֆ		V					4
1	Բնակելի	Բնակելի տուն	Հարթակ	1	10.21				2020								V								4
2	Բնակելի	Ծածկ	1	1		23.29	3.1	72.2	2020	V									V						4
3	Բնակելի	Պարիսպ			9.58		2.3	22.0	2020								V	Տուֆ							2

Շինությունների ընդհանուր մակերեսը (քմ)	Այդ թվում	
	Օրինական կառուցվածվ (քմ)	Ինքնակամ կառուցված (քմ)
27	28	29
205.35	182.06	23.29

Կատարող _____ (Ստորագրություն) Էդիկ Վիրաբյան (անուն, ազգանուն) 25.01.2021թ (Ամիս, ամսաթիվ)

Որակավորման վկայականի 0220 (համարը) 06.08.2012թ. (Տրման ամիս, ամսաթիվը)

Իրավաբանական անձի 85.110.1045436 (պետական գրանցման համարը) <ԳԵՈԼԵՆԴ> ՍՊԸ (անվանումը) _____ (ստորագրություն) Կ.Տ

ՀԱՅԱՍՏԱՆԻ ՀԱՆՐԱՊԵՏՈՒԹՅԱՆ
ԿՈՏԱՅՔԻ ՄԱՐԶԻ ԱԲՈՎՅԱՆ ՀԱՄԱՅՆՔԻ ՂԵԿԱՎԱՐ

Ո Ր Ո Շ Ո Ւ Մ

24 մայիսի 2021 թվականի N 618

ԱԲՈՎՅԱՆ ՔԱՂԱՔԻ ԱՐԶՆԻ ԽՃՈՒՂՈՒ ԹԻՎ 1/4 ՀԱՍՑԵՈՒՄ ԳՏՆՎՈՂ ՀՈՂԱՄԱՍՈՒՄ ԻՆՔՆԱԿԱՄ ԿԱՌՈՒՑՎԱԾ ՍԱՌՆԱՐԱՆՆԵՐԸ, ՊԱՀԵՍՏՆԵՐԸ, ԾԱԾԿԱՐԱՆՆԵՐԸ ԵՎ ՊԱՐԻՍՊՆ ՕՐԻՆԱԿԱՆԱՑՆԵԼՈՒ ՄԱՍԻՆ

Համաձայն «Տեղական ինքնակառավարման մասին» օրենքի 35-րդ հոդվածի 1-ին մասի 24-րդ կետի, «Անշարժ գույքի հարկով հարկման նպատակով անշարժ գույքի շուկայական արժեքին մոտարկված կադաստրային գնահատման կարգը սահմանելու մասին» օրենքի 7-րդ հոդվածի 7-րդ մասի և իրավահարաբերության պահին գործող Հայաստանի Հանրապետության կառավարության 2003 թվականի ապրիլի 17-ի N 470-Ն որոշման, 2006 թվականի մայիսի 18-ի N 912-Ն որոշմամբ հաստատված կարգի 9-րդ, 11-րդ, 13-րդ և 14-րդ կետերի, հաշվի առնելով այն հանգամանքը, որ ինքնակամ կառուցված սառնարանները, պահեստները, ծածկարանները և պարիսպը կառուցված չեն ինժեներատրանսպորտային օբյեկտների օտարման կամ անվտանգության գոտիներում, քաղաքաշինական նորմերի և կանոնների էական խախտումներով, դրանց պահպանումը չի խախտում այլ անձանց իրավունքները և օրենքով պահպանվող շահերը, վտանգ չի սպառնում քաղաքացիների կյանքին ու առողջությանը, չի առաջացնում հարկադիր սերվիտուտ պահանջելու իրավունք, հիմք ընդունելով Մարտիկ Անդրասյանի դիմումը (մուտք՝ 2021 թվականի հունվարի 22-ի N Ք-115), Հայաստանի Հանրապետության քաղաքաշինության, տեխնիկական և հրդեհային անվտանգության տեսչական մարմնի 2021 թվականի փետրվարի 08-ի N Ք-ՏՄ/09.2.4/1223-21 գրությունը և «ՀԱԲՇԻՆ ՆԱԽԱԳԻԾ» սահմանափակ պատասխանատվությամբ ընկերության կողմից տրված 2021 թվականի ապրիլի 16-ի տեխնիկական եզրակացությունը.

1. Մարտիկ Գառնիկի Անդրասյանին պատկանող (հիմք՝ 2020 թվականի դեկտեմբերի 30-ի N 30122020-07-0074 վկայական) Աբովյան քաղաքի Արզնի խճուղու թիվ 1/4 հասցեում գտնվող 5150.0 քառակուսի մետր մակերեսով արդյունաբերության, ընդերքօգտագործման և այլ արտադրական օբյեկտների նշանակության հողամասում՝ «ԳԻՍ-ԱՐՏ» սահմանափակ պատասխանատվությամբ ընկերության կողմից 2021 թվականի հունվարի 21-ին տրված հատակագծի (կցվում է) համաձայն՝ ինքնակամ կառուցված 558.37 քառակուսի մետր արտաքին մակերեսով արդյունաբերական օբյեկտների նշանակության սառնարանները, 97.9 քառակուսի մետր արտաքին մակերեսով պահեստները, 506.85 քառակուսի մետր մակերեսով ծածկարանները և 6.8 քառակուսի մետր մակերեսով պարիսպը համարել օրինական:

2. Մարտիկ Անդրասյանը պարտավոր է ինքնակամ կառուցված սառնարանների, պահեստների, ծածկարանների և պարսպի օրինականացման համար սույն որոշման ընդունման օրվանից 60 (վաթսուն) օրվա ընթացքում Աբովյանի համայնքապետարանի 900105201397 հաշվեհամարին մուծել 3 685 250 (երեք միլիոն վեց հարյուր ութսունհինգ հազար երկու հարյուր հիսուն) դրամ, հակառակ դեպքում՝ սույն որոշումը կհամարվի ուժը կորցրած:

3. Սույն որոշումն ուժի մեջ է մտնում Մարտիկ Անդրասյանին որոշման ընդունման մասին իրազեկելու օրվան հաջորդող օրվանից:

ՀԱՄԱՅՆՔԻ ՂԵԿԱՎԱՐ Վ. ԳԵՎՈՐԳՅԱՆ

2021թ. մայիսի 24
ք. Աբովյան

ՀՈՂԱՄԱՍԻ ՀԱՏԱԿԱԳԻԾ

Հաստատում եմ՝
համայնքի ղեկավար
24.05.2021թ.

Մարտիկ Գառնիկի Անդրասյան
Անուն, ազգանուն

ին Հողհատկացման հիմքը Սեփ. վկայական N 30122020-07-0074

Կոտայք
Մարզ

Աբովյան
Համայնք

Արգնի խճ., թիվ 1/4
Հասցե

Մասշտաբ 1:1000

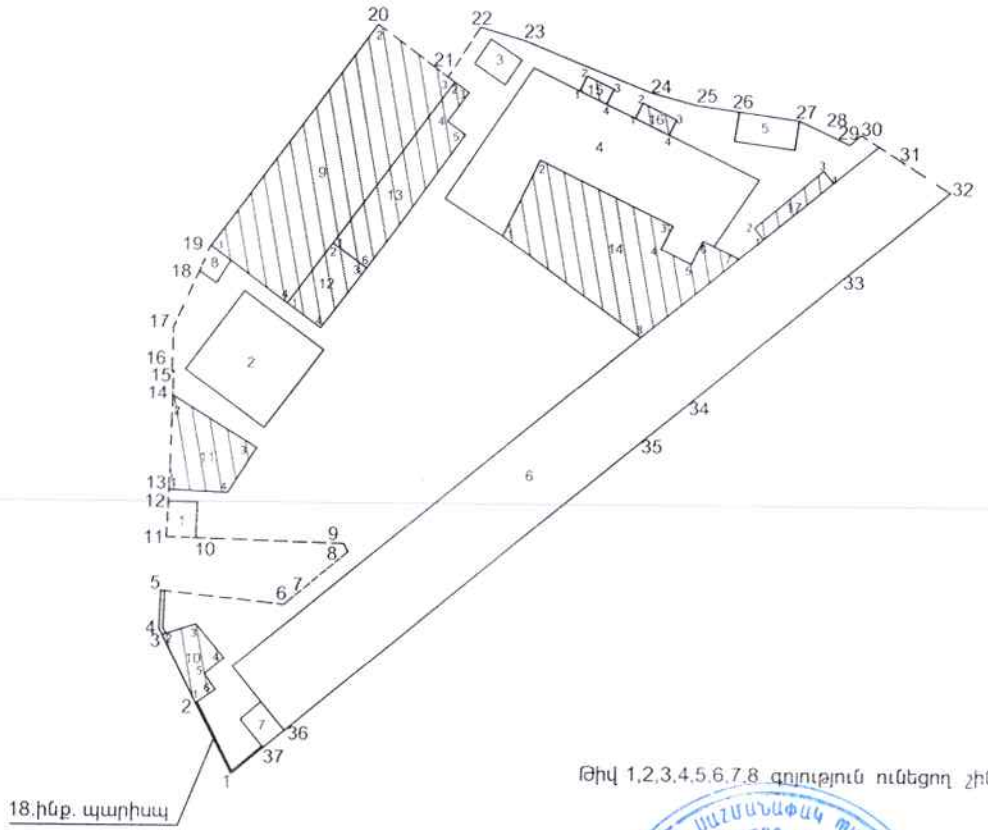

Թիվ 1,2,3,4,5,6,7,8 գոյություն ունեցող շինություններ

Կատարող
(ստորագրություն)

Վ. Վարդանյան
(Անուն, ազգանուն)

Որակավորման վկայականի համարը 0339 14.05.2014թ.
(տրման ամիս ամսաթիվը)

Իրավաբանական անձի 03Ա 081920 «ԳԻՍ-ԱՐՏ» ՍՊԸ 21.04.2021թ.
(պետական գրանցման համար) (անվանում) (ամիս, ամսաթիվը) (ստորագրություն)

ՀՈՂԱՄԱՍԻՆ

Մակերեսը (քմ,հա)	0.5150
Ծածկագիրը	0071-0028
Նպատակային նշանակությունը	արդ. ընդ. օգտ. և այլ արտ. նշ. օբ-ի հողերի
Գործառական նշանակությունը	արդյունաբերական օբյեկտների
Հողամասը ծանրաբեռնված է	—

Անկյունների բնութագրիչ կետեր	Կոորդինատներ Y	Կոորդինատներ X	Հեռավորությունը (մետր)	Սահմանակից սեփականատիրոջ (օգտագործողի) անուն, ազգանունը (անվանումը)
1	8467377.6942	4460472.9997		
2	8467372.9115	4460482.3587	10.51	
3	8467368.3622	4460491.3593	10.08	
4	8467367.9723	4460492.1188	0.85	
5	8467368.1368	4460497.1899	5.07	
6	8467384.3809	4460495.4677	16.34	
7	8467386.0292	4460496.8309	2.14	
8	8467392.8171	4460502.4955	8.84	
9	8467392.2194	4460503.5793	1.24	
10	8467372.7225	4460504.1782	19.51	
11	8467368.7977	4460504.2695	3.93	
12	8467369.0246	4460509.0331	4.77	
13	8467369.0698	4460510.6173	1.58	
14	8467369.4950	4460523.1288	12.52	
15	8467369.5865	4460526.3223	3.19	
16	8467369.3439	4460526.3300	0.24	
17	8467369.5061	4460532.2941	5.97	
18	8467372.8718	4460539.7151	8.15	
19	8467374.2588	4460543.0224	3.59	
20	8467396.1081	4460572.5116	36.70	
21	8467405.3987	4460565.6235	11.57	
22	8467409.6701	4460572.2345	7.87	
23	8467415.4666	4460570.5560	6.03	
24	8467432.4000	4460563.8058	18.23	
25	8467438.2792	4460562.2207	6.09	
26	8467443.9439	4460561.4155	5.72	
27	8467451.8913	4460560.2618	8.03	
28	8467458.3756	4460557.2612	7.14	
29	8467458.6398	4460557.1801	0.28	
30	8467460.0706	4460558.4444	1.91	
31	8467465.1747	4460555.1915	6.05	
32	8467471.9027	4460550.9036	7.98	
33	8467457.6816	4460539.1401	18.46	
34	8467437.6180	4460522.4697	26.09	
35	8467431.6267	4460517.5306	7.76	
36	8467384.6548	4460478.8079	60.88	
37	8467381.9046	4460476.5406	3.56	
1	8467377.6942	4460472.9997	5.50	

ՇԵՆՔ. ՇԻՆՈՒԹՅՈՒՆ

Հատակագծի համարը	Գործառական նշանակությունը (անվանումը)	Անկյունների բնութագրիչ կետեր	Կոորդինատներ Y	Կոորդինատներ X	Հեռավորությունը (մետր)
9	ինք. սառնարան	1	8467374.3279	4460543.1156	
		2	8467396.1081	4460572.5116	36.59
		3	8467406.2824	4460564.9683	12.67
		4	8467384.4537	4460535.5412	36.64
		1	8467374.3279	4460543.1156	12.65
10	ինք. պահեստ	1	8467372.9115	4460482.3587	
		2	8467368.3635	4460491.3571	10.08
		3	8467372.8740	4460492.7807	4.73
		4	8467376.5703	4460488.3200	5.79
		5	8467374.0524	4460486.1870	3.30
		6	8467375.4711	4460484.1080	2.52
		1	8467372.9115	4460482.3587	3.10
11	ինք. սառնարան	1	8467369.0698	4460510.6173	
		2	8467369.4950	4460523.1288	12.52
		3	8467380.6277	4460516.2242	13.10
		4	8467376.8250	4460510.2413	7.09
		1	8467369.0698	4460510.6173	7.76
12	ինք. պահեստ	1	8467384.4537	4460535.5412	
		2	8467390.3981	4460543.5548	9.98
		3	8467394.8556	4460540.2483	5.55
		4	8467388.8383	4460532.2963	9.97
		1	8467384.4537	4460535.5412	5.45
13	ինք. ծածկարան	1	8467390.3981	4460543.5548	
		2	8467406.2824	4460564.9683	26.66
		3	8467408.2010	4460563.6112	2.35
		4	8467405.3827	4460559.7739	4.76
		5	8467407.7869	4460558.0161	2.98
		6	8467394.8556	4460540.2483	21.98
		1	8467390.3981	4460543.5548	5.55
14	ինք. ծածկարան	1	8467412.8822	4460544.7268	
		2	8467417.8011	4460554.7830	11.19
		3	8467435.3461	4460546.2465	19.51
		4	8467433.8155	4460543.1492	3.45
		5	8467437.8232	4460541.1597	4.47
		6	8467439.3269	4460544.2844	3.47
		7	8467444.1426	4460541.9107	5.37
		8	8467431.2775	4460531.3338	16.65
		9	8467423.7300	4460536.8289	9.34
		1	8467412.8822	4460544.7268	13.42
15	ինք. ծածկարան	1	8467422.9296	4460563.9688	
		2	8467423.8979	4460565.9659	2.22
		3	8467427.4114	4460564.2444	3.91
		4	8467426.4501	4460562.2618	2.20
		1	8467422.9296	4460563.9688	3.91

ՇԵՆՔ.ՇՐՋՈՒՅՑՆԵՐ

Հանրային օգտագործման տարածքի վերաբերյալ տվյալներ	Գործառնական նշանակությունը (անվանումը)	Անկյունների թվենման կետերը	Կոորդինատներ		Հեռավորությունը (մետր)
			Y	X	
16	ինք. ծածկարան	1	8467430.2631	4460560.4130	
		2	8467431.2762	4460562.5024	2.32
		3	8467435.6750	4460560.2555	4.94
		4	8467434.7066	4460558.2585	2.22
		1	8467430.2631	4460560.4130	4.94
17	ինք. ծածկարան	1	8467447.3687	4460544.5631	
		2	8467446.1503	4460546.0451	1.92
		3	8467455.1969	4460553.6971	11.85
		4	8467456.5204	4460552.0871	2.08
		1	8467447.3687	4460544.5631	11.85

«ԳԻՍ-ԱՐՏ»
«ГИС-АРТ»
«GIS-ART»
03552649

ՇԻՆՈՒԹՅՈՒՆՆԵՐԻ ՀԱՏԱԿԱԳԻԾ

Մարտիկ Գառնիկի Անդրասյան

Անուն, ազգանուն, (անվանում)

Մարզ Կոտայք Համայնք Աբովյան Հասցե Արզնի խճ., թիվ 1/4

Մասշտաբ 1: 200

463,348

9.Լիարկ
H=4.55
h=4.40
D=0.45
d=0.20

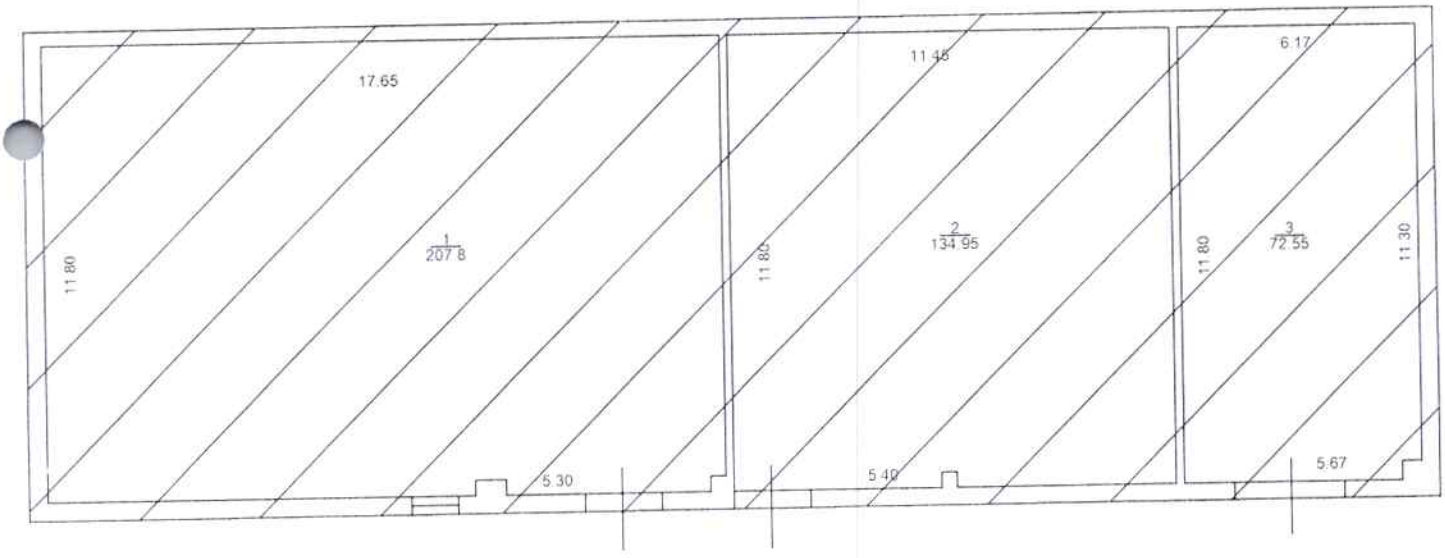

Կատարող (Ստորագրություն) Վ. Վարդանյան (Անուն,ազգանուն)

Որակավորման վկայականի 0339 (Համարը) 14.05.2014թ. (Տրման օր,ամիս, ամսաթիվ)

Իրավաբանական անձի 03Ա 081920 (պետական գրանցման համար) «ԳԻՍ-ԱՐՏ» ՍՊԸ (անվանում) 21.01.2021թ. (Տրման օր,ամիս, ամսաթիվ) (ստորագրություն)

ՇԻՆՈՒԹՅՈՒՆՆԵՐԻ ՀԱՏԱԿԱԳԻԾ

Մարտիկ Գառնիկի Անդրասյան

Անուն, ազգանուն, (անվանում)

Մարզ Կոտայք Համայնք Աբովյան Հասցե Արզնի խճ., թիվ 1/4

Մասշտաբ 1: 200

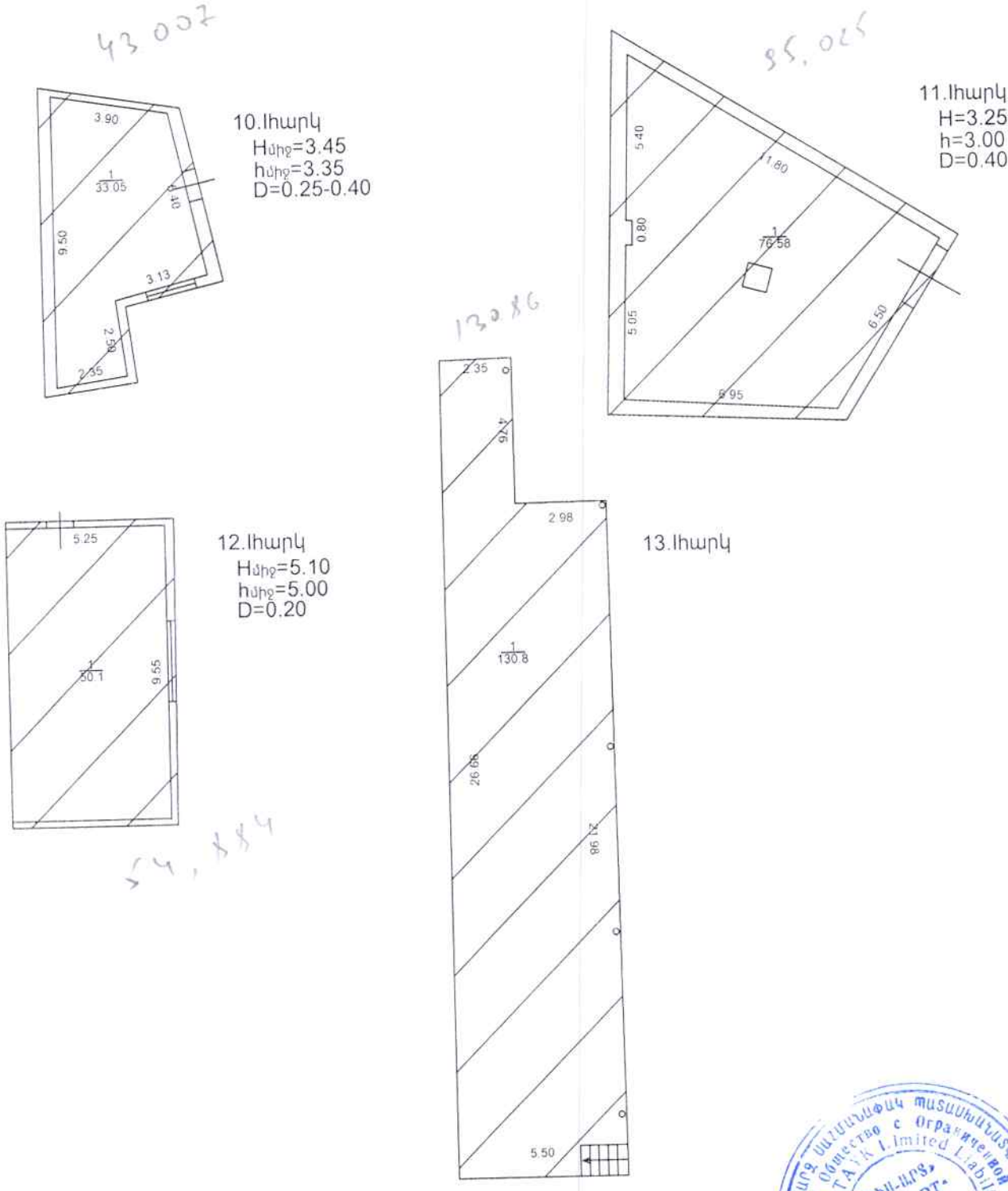

Կատարող (Ստորագրություն) Վ. Վարդանյան (Անուն,ազգանուն)

Որակավորման վկայականի 0339 (Համարը) 14.05.2014թ. (Տրման օր,ամիս, ամսաթիվ)

Իրավաբանական անձի 03Ա 081920 (պետական գրանցման համար) «ԳԻՍ-ԱՐՏ» ՍՊԸ (անվանում) 21.01.2021թ. (Տրման ամիս, ամսաթիվ) (ստորագրություն)

Հասարակաց սահմանափակ պատասխանատվությամբ ընկերություն «ԳԻՍ-ԱՐՏ» ՍՊԸ ՀԱՍԱՐԱԿԱՑ ՍԱՀՄԱՆԱՓԱԿ ՊԱՏԱՍԽԱՆԱՏՎՈՒԹՅԱՄԲ ԸՆԿԵՐՈՒԹՅՈՒՆ ՀԱՍԱՐԱԿԱՑ ՍԱՀՄԱՆԱՓԱԿ ՊԱՏԱՍԽԱՆԱՏՎՈՒԹՅԱՄԲ ԸՆԿԵՐՈՒԹՅՈՒՆ Общество с Ограниченной Ответственностью «ГИС-АРТ» GIS-ART Limited Liability Company 03532649

ՇԻՆՈՒԹՅՈՒՆՆԵՐԻ ՀԱՏԱԿԱԳԻԾ

Մարտիկ Գառնիկի Անդրասյան

Անուն, ազգանուն, (անվանում)

Մարզ Կոտայք Համայնք Աբովյան Հասցե Արզնի խճ., թիվ 1/4

Մասշտաբ 1: 200

332.5

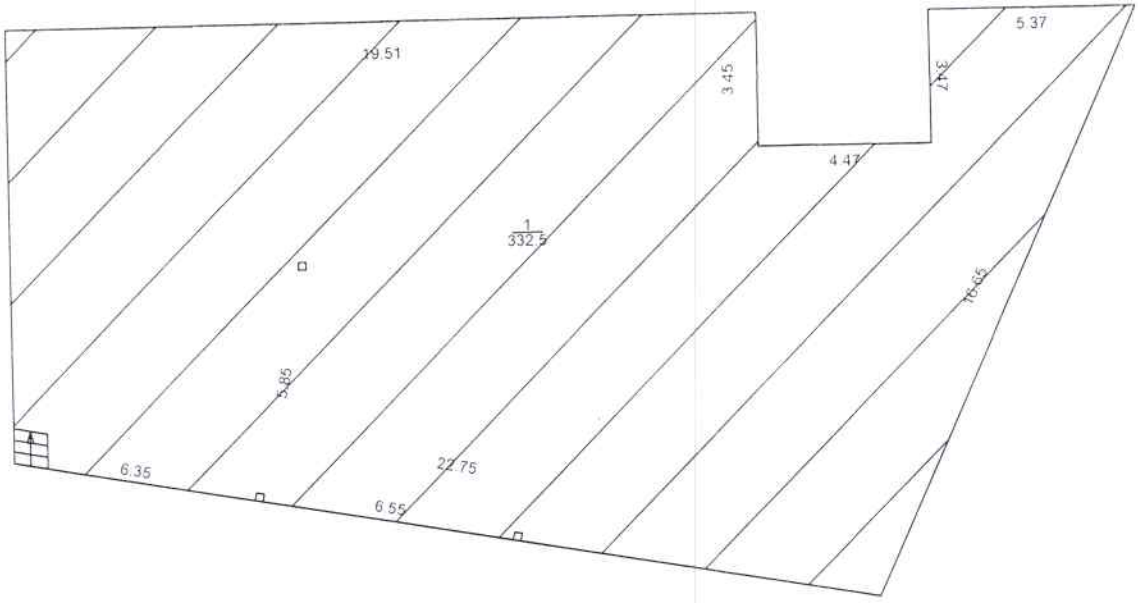

14.Հարկ

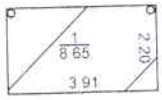

15.Հարկ

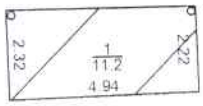

16.Հարկ

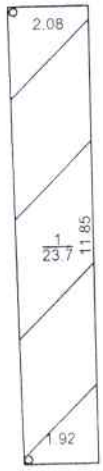

17.Հարկ

Կատարող (ստորագրություն) Վ. Վարդանյան (Անուն,ազգանուն)

Որակավորման վկայականի 0339 (Համարը) 14.05.2014թ. (Տրման օր.ամիս, ամսաթիվ)

Իրավաբանական անձի 03Ա 081920 (պետական գրանցման համար) «ԳԻՍ-ԱՐՏ» ՍՊԸ (անվանում) 21.01.2021թ. (Տրման ամիս, ամսաթիվ) (ստորագրություն)

Շինությունների բնութագիր ք Աբովյան Արգնի խճ. թիվ 1/4

<<	Նախատեսված նշանակությունը	Գործառնական նշանակությունը	Հարկ	Հարկայնություն	Մակերես (մ²)		Ընդհանուր (մ)	Ծավալ (մ³)	Կառուցման տարեթիվ	Տանիքի նյութը				Ավարտվածության աստիճանը				Պատերի շինանյութի տեսակը	Միջհարկային ծածկի նյութը		Արտաքին հարդարումն ըստ կողմերի				
					Օրինական	Ինքնակամ				թիթեղ	շիֆեր	կոմբինացված	այլ նյութ	անավարտ	մինչև 50%	50-80%	80% և ավելի		փայտ	երկաթբետոն	սրբատաշ	երեսապատված	գունավոր	ապակեպատ	առանց արտաքին հարդարման
1	2	3	4	5	6	7	8	9	10	11	12	13	14	15	16	17	18	19	20	21	22	23	24	25	26
9	արտադրական	սառնարան	1	1		415.30	4.40	1827.32	2008	v							v	տուֆ	v				2		2
10	արտադրական	պահեստ	1	1		33.05	3,35մինջ	110.72	2013	v							v	տուֆ	v						4
11	արտադրական	սառնարան	1	1		76.58	3.00	229.74	2013	v							v	տուֆ	v				3		1
12	արտադրական	պահեստ	1	1		50.10	5մինջ	250.50	2011	v							v	տուֆ	v						3
13	արտադրական	ծածկ				130.80			2011	v															
14	արտադրական	ծածկ				332.50			2008	v															
15	արտադրական	ծածկ				8.65			2008	v															
16	արտադրական	ծածկ				11.20			2008	v															
17	արտադրական	ծածկ				23.70			2008	v															
18	արտադրական	պարիսպ				6.80	3.00	20.40	2008									տուֆ							

Շինությունների ընդհանուր մակերեսը (քմ)	Այդ թվում	
	Օրինական կառուցված (քմ)	Ինքնակամ կառուցված (քմ)
27	28	29
1088.68	0.00	1088.68

Կատարող _____ (ստորագրություն) Վ.Վարդանյան (ստորագրություն) 21.0[illegible].2021թ (ամիս,ամսաթիվ)

Որակավորման վկայականի 339 (համարը) 14.05.2014թ. (տրման ամիս,ամսաթիվ)

Իրավաբանական անձի 03Ա 081920 (պետական գրանցման համար) <<ԳԻՍ-ԱՐՏ>>ՍՊԸ (անվանում) _____ (ստորագրություն)

ՀԱՅԱՍՏԱՆԻ ՀԱՆՐԱՊԵՏՈՒԹՅԱՆ
ԿՈՏԱՅՔԻ ՄԱՐԶԻ ԱԲՈՎՅԱՆ ՀԱՄԱՅՆՔԻ ՂԵԿԱՎԱՐ

Ո Ր Ո Շ Ո Ւ Մ

24 մայիսի 2021 թվականի N 617

ԴԱՎԻԹ ՆԱԶԱՐՅԱՆԻՆ ՍԵՓԱԿԱՆՈՒԹՅԱՆ ԻՐԱՎՈՒՆՔՈՎ ՊԱՏԿԱՆՈՂ ՀՈՂԱՄԱՍԵՐԻՆ ՄԻԱՍՆԱԿԱՆ ՀԱՍՑԵ ՏՐԱՄԱԴՐԵԼՈՒ ՄԱՍԻՆ

Համաձայն «Տեղական ինքնակառավարման մասին» օրենքի 35-րդ հոդվածի 1-ին մասի 22-րդ և 24-րդ կետերի, Հայաստանի Հանրապետության կառավարության 2005 թվականի դեկտեմբերի 29-ի N 2387-Ն որոշմամբ հաստատված կարգի 29-րդ, 50-րդ և 51-րդ կետերի, Աբովյան համայնքի ավագանու 2020 թվականի դեկտեմբերի 25-ի N 70-Ն որոշման, հիմք ընդունելով Դավիթ Նազարյանի դիմումը (մուտք՝ 2021 թվականի մայիսի 14-ի N Ք-1142).

1. Դավիթ Նազարյանին սեփականության իրավունքով պատկանող (հիմք՝ 2016 թվականի դեկտեմբերի 16-ի N 16122016-07-0038 և N 16122016-07-0039 վկայականներ) Աբովյան քաղաքի 5-րդ միկրոշրջանի թիվ 1/1/19 և թիվ 1/2/19 հասցեներում գտնվող հողամասերին՝ «ԳԻՍ-ԱՐՏ» սահմանափակ պատասխանատվությամբ ընկերության կողմից 2020 թվականի դեկտեմբերի 25-ին տրված միավորման հատակագծի (կցվում է) համաձայն՝ տրամադրել միասնական հասցե՝ քաղաք Աբովյան, 5-րդ միկրոշրջան, թիվ 1/1/19:

2. Դավիթ Նազարյանը պարտավոր է Աբովյանի համայնքապետարանի 900105201652 հաշվեհամարին մուծել 5 000 (հինգ հազար) դրամ՝ հասցեի տրամադրման ծառայության վճար:

3. Սույն որոշումն ուժի մեջ է մտնում Դավիթ Նազարյանին որոշման ընդունման մասին իրազեկելու օրվան հաջորդող օրվանից:

ՀԱՄԱՅՆՔԻ ՂԵԿԱՎԱՐ Վ. ԳԵՎՈՐԳՅԱՆ

2021թ. մայիսի 24
ք. Աբովյան

ՀՈՂԱՄԱՍԵՐԻ ՄԻԱՎՈՐՄԱՆ ՀԱՏԱԿԱԳԻԾ

Հաստատում եմ՝
համայնքի ղեկավար
24.05.21

Դավիթ Նազարյան Էդվարդի ին Հողհատկացման հիմքը Սեփ. վկ-ներ N16122016-07-0038-և N 16122016-07-0039
Անուն, ազգանուն

Կոտայք — Մարզ
Աբովյան — Համայնք
5-րդ մկշ. թիվ 1/1/19 և 5-րդ մկշ. թիվ 1/2/19 — Հասցե

Մասշտաբ 1:1000

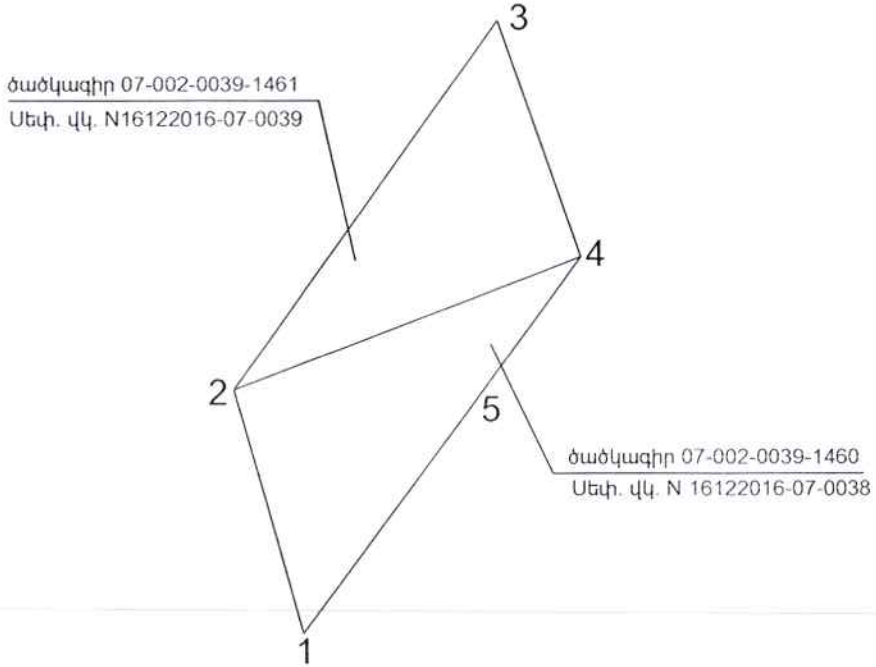

ՀՈՂԱՄԱՍԻ		Անկյունների բնութագրիչ կետեր	Կոորդինատներ Y	Կոորդինատներ X	Հեռավորությունը (մետր)	Սահմանակից սեփականատիրոջ (օգտագործողի) անուն, ազգանունը (անվանումը)	ՇԵՆՔ ՇԻՆՈՒԹՅԱՆ	
Մակերեսը (քմ,հա)	0.163565	1	8469409.9250	4461615.2585	33.71		Հողամասի նպատակային հատվածքի համարանիշը	Գործառական նշանակությունը (անվանումը)
		2	8469400.8020	4461647.7142	59.89			
Ծածկագիրը	0039-1460 0039-1461	3	8469435.6459	4461696.4197	33.11			
		4	8469446.6482	4461665.1948	24.38			
Նպատակային նշանակությունը	բնակավայրերի	5	8469432.2067	4461645.5572	37.61			
		1	8469409.9250	4461615.2585				
Գործառական նշանակությունը	բն. կառ.							
Հողամասը ծանրաբեռնված է	—							

Կատարող ____ Վ. Վարդանյան
(ստորագրություն) (Անուն, ազգանուն)

Որակավորման վկայականի համարը 0339 14.05.2014թ
(տրման ամիս, ամսաթիվը)

Իրավաբանական անձի 03Ա 081920 «ԳԻՍ-ԱՐՏ» ՍՊԸ 25.12.2020թ.
(պետական գրանցման համար) (անվանում) (ամիս, ամսաթիվը) (ստորագրություն)