ՀԱՅԱՍՏԱՆԻ ՀԱՆՐԱՊԵՏՈՒԹՅԱՆ
ԿՈՏԱՅՔԻ ՄԱՐԶԻ ԱԲՈՎՅԱՆ ՀԱՄԱՅՆՔԻ ՂԵԿԱՎԱՐ

Ո Ր Ո Շ ՈՒ Մ

07 հունիսի 2024 թվականի N 2700

ՀՐԱՅՐ ԼԱԶՅԱՆԻՆ ՍԵՓԱԿԱՆՈՒԹՅԱՆ ԻՐԱՎՈՒՆՔՈՎ ՊԱՏԿԱՆՈՂ ՀՈՂԱՄԱՍԻ ԲԱԺԱՆՎԱԾ ՄԱՍԵՐԻՆ ՀԱՍՑԵՆԵՐ ՏՐԱՄԱԴՐԵԼՈՒ ՄԱՍԻՆ

Համաձայն «Տեղական ինքնակառավարման մասին» օրենքի 35-րդ հոդվածի 1-ին մասի 22-րդ և 24-րդ կետերի, Հայաստանի Հանրապետության կառավարության 2005 թվականի դեկտեմբերի 29-ի N 2387-Ն որոշմամբ հաստատված կարգի 29-րդ, 50-րդ, 51-րդ և 55-րդ կետերի, Աբովյան համայնքի ավագանու 2023 թվականի դեկտեմբերի 22-ի N 199-Ն որոշման, հաշվի առնելով Հրայր Լազյանի դիմումը (մուտք՝ 2024 թվականի մայիսի 30-ի N Ք-3897).

1. Հրայր Լազյանին սեփականության իրավունքով պատկանող (հիմք՝ 2024 թվականի մայիսի 23-ի N 23052024-07-0187 վկայական) Աբովյան համայնքի Առինջ գյուղի Մ. Մկրտչյան թաղամասի 19-րդ փողոցի թիվ 24 հասցեում գտնվող հողամասի բաժանված մասերին՝ «Վալերիկ Գալստյան» անհատ ձեռնարկատիրոջ կողմից 2024 թվականի մայիսի 29-ին կազմված բաժանման սխեմայի (կցվում է) համաձայն՝ տրամադրել հասցեներ՝ 1-ին առանձնացվող հատվածին (375.0 քառակուսի մետր մակերես)՝ համայնք Աբովյան, գյուղ Առինջ, Մ. Մկրտչյան թաղամաս, 19-րդ փողոց, 24, 2-րդ առանձնացվող հատվածին (375.0 քառակուսի մետր մակերես)՝ համայնք Աբովյան, գյուղ Առինջ, Մ. Մկրտչյան թաղամաս, 19-րդ փողոց, 24/1, 3-րդ առանձնացվող հատվածին (375.0 քառակուսի մետր մակերես)՝ համայնք Աբովյան, գյուղ Առինջ, Մ. Մկրտչյան թաղամաս, 19-րդ փողոց, 24/2, 4-րդ առանձնացվող հատվածին (375.0 քառակուսի մետր մակերես)՝ համայնք Աբովյան, գյուղ Առինջ, Մ. Մկրտչյան թաղամաս, 19-րդ փողոց, 24/3:

2. Հրայր Լազյանը պարտավոր է Աբովյանի համայնքապետարանի 900105201652 հաշվեհամարին մուծել 40 000 (քառասուն հազար) դրամ՝ հասցեների տրամադրման ծառայության վճար:

3. Սույն որոշումն ուժի մեջ է մտնում Հրայր Լազյանին որոշման ընդունման մասին իրազեկելու օրվան հաջորդող օրվանից:

ՀԱՄԱՅՆՔԻ ՂԵԿԱՎԱՐ Է. ԲԱԲԱՅԱՆ

2024թ. հունիսի 07
ք. Աբովյան

Ձև 2

ՀՈՂԱՄԱՍԻ ԲԱԺԱՆՄԱՆ ՍԽԵՄԱ

Սեփականատեր	Կոտայքի մարզ, Արովյան համայնք, Առինջ գյուղ Մ. Մկրտչյան թաղամաս 19-րդ փողոց թիվ 24
Հրայր Լազյան	Մարզ, համայնք, հասցե

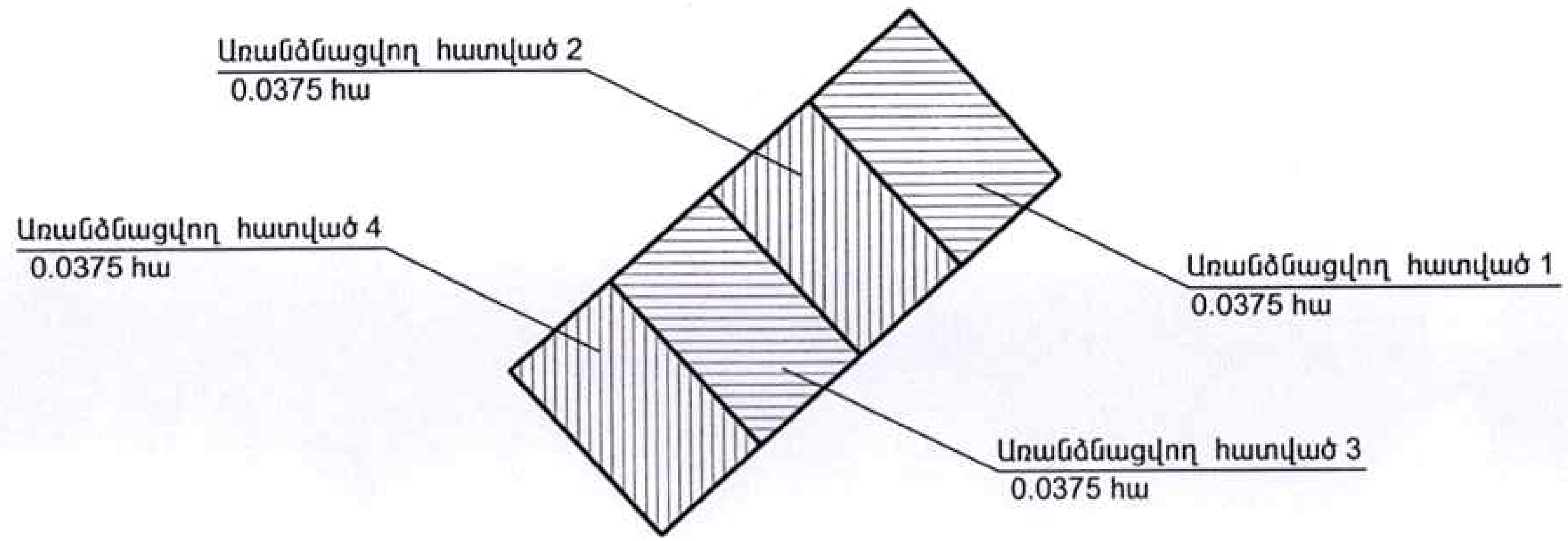

Մակերես հա	0.1500 հա
Ծածկագիր	07-011-0350-0046
Նպատակային նշանակություն	բնակավայրերի
Գործառնական նշանակություն	բնակելի կառուցապատման

Լրացուցիչ նշումներ.

Մասշտաբ 1: 1000		
Որակավորում ունեցող անձ		Վալերիկ Գալստյան
Որակավորման վկայականի համարը		054
Ստորագրություն		
Իրավաբանական անձի անվանումը		ԱՁ Վալերիկ Գալստյան
ՀՎՀՀ		25326426
Ստորագրություն		
ամիս ամսաթիվ	չափագրության	23.05.2024 թ.
	հատակագծի կազմման	29.05.2024 թ.

ԱՁ ՎԱԼԵՐԻԿ ԳԱԼՍՏՅԱՆ VALERIK GALSTYAN Ա.Ձ. 25326426

	ՀՈՂԱՄԱՍԻ ՀԱՏԱԿԱԳԾԱԳԻՐ	Ձև 1
Սեփականատեր	Կոտայքի մարզ, Աբովյան համայնք, Առինջ գյուղ	Հաստատում եմ .2024թ.
Հրայր Լազյան	Մարզ, համայնք, հասցե	Համայնքի ղեկավար Կ.Տ.
	թիվ 23052024-07-0187 վկայական	Էդուարդ Բաբայան
	Հողահատկացման հիմքը	անուն, ազգանուն, հայրանուն

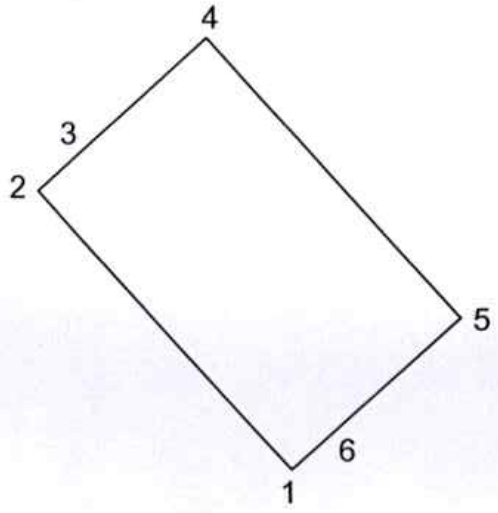

Մակերես հա	0.0375 հա
Ծածկագիր	07-011-0350-0046-ից
Նպատակային նշանակություն	բնակավայրերի
Գործառնական նշանակություն	բնակելի կառուցապատման

Լրացուցիչ նշումներ.

Հողամասի			
Շրջադարձային (բեկման) կետեր	Կոորդինատներ		Գծային չափերը (մ)
	X	Y	
1	8465400.098	4455007.068	24.95
2	8465383.358	4455025.572	3.72
3	8465386.119	4455028.067	11.31
4	8465394.507	4455035.648	24.95
5	8465411.246	4455017.143	11.32
6	8465402.850	4455009.555	3.71
1	8465400.098	4455007.068	

Մասշտաբ 1:500		
Որակավորում ունեցող անձ		Վալերիկ Գալստյան
Որակավորման վկայականի համարը		054
Ստորագրություն		
Իրավաբանական անձի անվանումը		ԱՁ Վալերիկ Գալստյան
ՀՎՀՀ		25326426
Ստորագրություն		
ամիս ամսաթիվ	չափագրության	23.05.2024 թ.
	հատակագծի կազմման	29.05.2024 թ.

ՎԱԼԵՐԻԿ ԳԱԼՍՏՅԱՆ VALERIK GALSTYAN 25326426 L.S.

ՀՈՂԱՄԱՍԻ ՀԱՏԱԿԱԳԻԾ

Սեփականատեր	Հրայր Լազյան

Կոտայքի մարզ, Աբովյան համայնք, Առինջ գյուղ

Մարզ, համայնք, հասցե

թիվ 23052024-07-0187 վկայական

Հողահատկացման հիմքը

Հաստատում եմ ______ .2024թ.

Համայնքի ղեկավար ______ Կ.Տ.

Էդուարդ Բաբայան

անուն, ազգանուն, հայրանուն

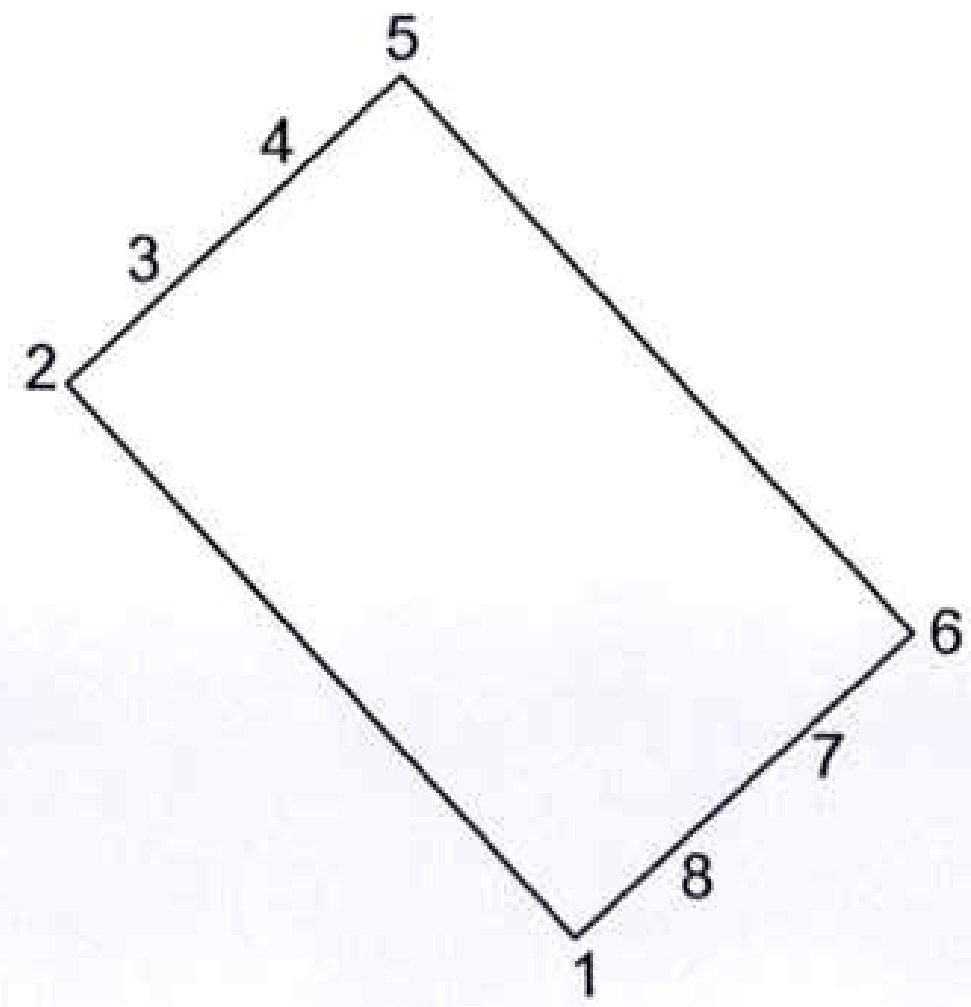

Մակերես հա	0.0375 հա
Ծածկագիր	07-011-0350-0046-հց
Նպատակային նշանակություն	բնակավայրերի
Գործառնական նշանակություն	բնակելի կառուցապատման

Լրացուցիչ նշումներ.

Հողամասի Շրջադարձային (բեկման) կետեր	Կոորդինատներ X	Կոորդինատներ Y	Գծային չափերը (մ)
1	8465388.948	4454996.992	24.95
2	8465372.208	4455015.496	3.75
3	8465374.990	4455018.010	6.27
4	8465379.638	4455022.211	5.01
5	8465383.358	4455025.572	24.95
6	8465400.098	4455007.068	3.79
7	8465397.285	4455004.526	7.50
8	8465391.721	4454999.497	3.74
1	8465388.948	4454996.992	

Մասշտաբ 1:500

Որակավորում ունեցող անձ	Վալերիկ Գալստյան
Որակավորման վկայականի համարը	054
Ստորագրություն	
Իրավաբանական անձի անվանումը	ԱՁ Վալերիկ Գալստյան
ՀՎՀՀ	25326426
Ստորագրություն	Կ.Տ.
ամիս ամսաթիվ — չափագրության	23.05.2024 թ.
ամիս ամսաթիվ — հատակագծի կազմման	29.05.2024 թ.

ՀՈՂԱՄԱՍԻ ՀԱՏԱԿԱԳԾԱՆՔ

Կոտայքի մարզ, Աբովյան համայնք, Առինջ գյուղ
Մարզ, համայնք, հասցե

թիվ 23052024-07-0187 վկայական
Հողահատկացման հիմքը

Էջ 1

Հաստատում եմ 23.05.2024թ.
Համայնքի ղեկավար Կ.Տ.
Էդուարդ Բաբայան
անուն, ազգանուն, հայրանուն

Սեփականատեր
Հրայր Լազյան

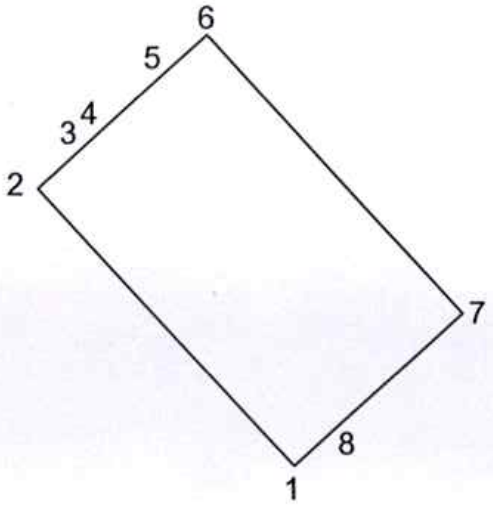

Մակերես հա	0.0375 հա
Ծածկագիր	07-011-0350-0046-ից
Նպատակային նշանակություն	բնակավայրերի
Գործառնական նշանակություն	բնակելի կառուցապատման

Լրացուցիչ նշումներ.

Հողամասի

Շրջադարձային (բեկման) կետեր	Կոորդինատներ X	Կոորդինատներ Y	Գծային չափերը (մ)
1	8465377.800	4454986.916	24.95
2	8465361.059	4455005.420	3.78
3	8465363.862	4455007.953	1.19
4	8465364.748	4455008.754	6.31
5	8465369.426	4455012.981	3.75
6	8465372.208	4455015.496	24.95
7	8465388.949	4454996.991	11.26
8	8465380.592	4454989.440	3.76
1	8465377.800	4454986.916	

Մասշտաբ 1:500

Որակավորում ունեցող անձ		Վալերիկ Գալստյան
Որակավորման վկայականի համարը		054
Ստորագրություն		
Իրավաբանական անձի անվանումը		ԱՁ Վալերիկ Գալստյան
ՀՎՀՀ		25326426
Ստորագրություն		
ամիս ամսաթիվ	չափագրության	23.05.2024 թ.
	հատակագծի կազմման	29.05.2024 թ.

Կ.Տ.

ՀԱՅԱՍՏԱՆԻ ՀԱՆՐԱՊԵՏՈՒԹՅԱՆ ՎԱԼԵՐԻԿ ԳԱԼՍՏՅԱՆ
VALERIK GALSTYAN
25326426

ՀՈՂԱՄԱՍԻ ՀԱՏԱԿԱԳԻԾ

Ձև 1

Սեփականատեր	Հրայր Լազյան

Կոտայքի մարզ, Աբովյան համայնք, Առինջ գյուղ
Մարզ, համայնք, հասցե

թիվ 23052024-07-0187 վկայական
Հողահատկացման հիմքը

Հաստատում եմ 2024թ.
Համայնքի ղեկավար Կ.Տ.
Էդուարդ Բաբայան
անուն, ազգանուն, հայրանուն

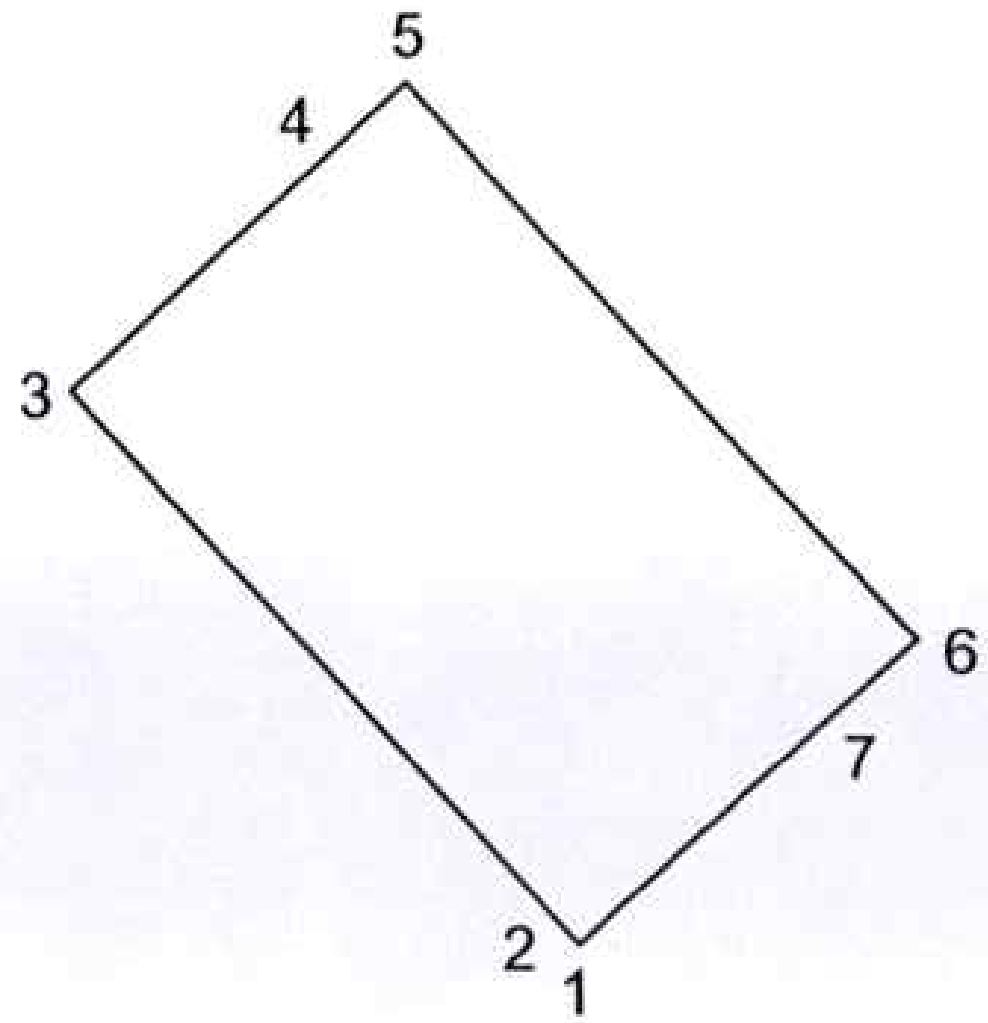

Մակերես հա	0.0375 հա
Ծածկագիր	07-011-0350-0046-հց
Նպատակային նշանակություն	բնակավայրերի
Գործառնական նշանակություն	բնակելի կառուցապատման

Լրացուցիչ նշումներ.

Հողամասի			
Շրջագարծային (բեկման) կետեր	Կոորդինատներ X	Կոորդինատներ Y	Գծային չափերը (մ)
1	8465366.649	4454976.839	1.15
2	8465365.875	4454977.693	23.80
3	8465349.909	4454995.344	11.31
4	8465358.297	4455002.924	3.72
5	8465361.059	4455005.420	24.95
6	8465377.800	4454986.916	3.74
7	8465375.028	4454984.411	11.29
1	8465366.649	4454976.839	

Մասշտաբ 1:500

Որակավորում ունեցող անձ		Վալերիկ Գալստյան
Որակավորման վկայականի համարը		054
Ստորագրություն		
Իրավաբանական անձի անվանումը		ԱՁ Վալերիկ Գալստյան
ՀՎՀՀ		25326426
Ստորագրություն		
ամիս ամսաթիվ	չափագրության	23.05.2024 թ.
ամիս ամսաթիվ	հատակագծի կազմման	29.05.2024 թ.

Կ.Տ.

VALERIK GALSTYAN 25326426

ՀԱՅԱՍՏԱՆԻ ՀԱՆՐԱՊԵՏՈՒԹՅԱՆ
ԿՈՏԱՅՔԻ ՄԱՐԶԻ ԱԲՈՎՅԱՆ ՀԱՄԱՅՆՔԻ ՂԵԿԱՎԱՐ

Ո Ր Ո Շ Ո Ւ Մ

06 հունիսի 2024 թվականի N 2699

ԱՇՈՏ ՀՈՎՀԱՆՆԻՍՅԱՆԻ ՆԿԱՏՄԱՄԲ ՎԱՐՉԱԿԱՆ ՏՈՒԺԻ ՆՇԱՆԱԿԵԼՈՒ ՄԱՍԻՆ

Համաձայն Վարչական իրավախախտումների վերաբերյալ օրենսգրքի 158-րդ հոդվածի 12-րդ մասի, 219.1-ին, 275-283-րդ, 286-288-րդ, 298-րդ, 302-րդ և 305-րդ հոդվածների, «Տեղական ինքնակառավարման մասին» օրենքի 35-րդ հոդվածի 1-ին մասի 26-րդ կետի, «Վարչարարության հիմունքների և վարչական վարույթի մասին» օրենքի 30-րդ հոդվածի 1-ին մասի «բ» կետի, 53-րդ հոդվածի, «Առևտրի և ծառայությունների մասին» օրենքի 9-րդ հոդվածի 18-րդ մասի, «Անհատ ձեռնարկատիրոջ մասին» օրենքի 9-րդ հոդվածի 3-րդ մասի և հիմք ընդունելով 2024 թվականի մայիսի 22-ի առևտրի և ծառայության բնագավառում վարչական իրավախախտում թույլ տալու փաստի մասին N 14 արձանագրությունը և վարչական հանձնաժողովի 2024 թվականի հունիսի 06-ի արձանագրությունը.

1. Սեղմված բնական գազի մանրածախ առևտրի կետից դուրս «Առևտրի և ծառայությունների մասին» օրենքով արգելվող ապրանք՝ սեղմված բնական գազ վաճառելու համար Աշոտ Հովհաննիսյանի նկատմամբ Վարչական իրավախախտումների վերաբերյալ օրենսգրքի 158-րդ հոդվածի 12-րդ մասի հատկանիշներով նշանակել վարչական տուգանք՝ 30 000 (երեսուն հազար) դրամի չափով:

2.Աշոտ Հովհաննիսյանը պարտավոր է սույն որոշումն իրեն հանձնելու օրվանից 15-օրյա ժամկետում նշանակված տուգանքի գումարը մուծել Աբովյանի համայնքապետարանի 900105201272 հաշվեհամարին և վճարման անդորրագիրը ներկայացնել Աբովյան համայնքի ղեկավարին առընթեր վարչական հանձնաժողով:

3. Սույն որոշումը կարող է բողոքարկվել կամ վարչական կարգով Աբովյան համայնքի ղեկավարին՝ այն սահմանված կարգով հանձնելու (հանձնված համարվելու) օրվանից հետո՝ երեսուն օրվա ընթացքում կամ Հայաստանի Հանրապետության վարչական դատավարության օրենսգրքով սահմանված դատական կարգով՝ վարչական ակտի ուժի մեջ մտնելու պահից երկամսյա ժամկետում:

4. Սույն որոշման պահանջները չկատարելու դեպքում այն ենթակա է հարկադիր կատարման՝ որոշումն անբողոքարկելի դառնալուց հետո երեք ամսվա ընթացքում:

5. Սույն որոշումն ուժի մեջ է մտնում Աշոտ Հովհաննիսյանին որոշման ընդունման մասին իրազեկելու օրվան հաջորդող օրվանից:

ՀԱՄԱՅՆՔԻ ՂԵԿԱՎԱՐ **Է. ԲԱԲԱՅԱՆ**

2024թ. հունիսի 06
ք. Աբովյան

ՀԱՅԱՍՏԱՆԻ ՀԱՆՐԱՊԵՏՈՒԹՅԱՆ
ԿՈՏԱՅՔԻ ՄԱՐԶԻ ԱԲՈՎՅԱՆ ՀԱՄԱՅՆՔԻ ՂԵԿԱՎԱՐ

Ո Ր Ո Շ ՈՒ Մ

06 հունիսի 2024 թվականի N 2698

ԱՐԹՈՒՐ ՄԱԹԵՎՈՍՅԱՆԻՆ ՇԻՆԱՐԱՐՈՒԹՅԱՆ ԹՈՒՅԼՏՎՈՒԹՅՈՒՆ ՏԱԼՈՒ ՄԱՍԻՆ

Համաձայն «Տեղական ինքնակառավարման մասին» օրենքի 42-րդ հոդվածի 1-ին մասի 6-րդ կետի, Հայաստանի Հանրապետության կառավարության 2015 թվականի մարտի 19-ի N 596-Ն որոշման, Աբովյան համայնքի ավագանու 2023 թվականի դեկտեմբերի 22-ի N 197-Ն որոշման, հաշվի առնելով Արթուր Մաթևոսյանի դիմումը (մուտք՝ 2024 թվականի մայիսի 27-ի N Ք-3800).

1. Արթուր Մաթևոսյանին տալ բնակելի տան և պարսպի կառուցման շինարարության թույլտվություն (շինարարության թույլտվությունը կցվում է):
2. Արթուր Մաթևոսյանը պարտավոր է Աբովյանի համայնքապետարանի 900105201454 հաշվեհամարին մուծել 15 000 (տասնհինգ հազար) դրամ տեղական տուրք՝ շինարարության թույլտվության համար:
3. Կառուցապատողը շինարարական աշխատանքները սկսելուց առնվազն երեք օր առաջ պարտավոր է Աբովյան համայնքի ղեկավարին ներկայացնել N 2-5 ձևի տեղեկանք:
4. Սույն որոշումն ուժի մեջ է մտնում Արթուր Մաթևոսյանին որոշման ընդունման մասին իրազեկելու օրվան հաջորդող օրվանից:

ՀԱՄԱՅՆՔԻ ՂԵԿԱՎԱՐ **Է. ԲԱԲԱՅԱՆ**

2024թ. հունիսի 06
ք. Աբովյան

Ձև N 2-3

ՀԱՅԱՍՏԱՆԻ ՀԱՆՐԱՊԵՏՈՒԹՅՈՒՆ
ԿՈՏԱՅՔԻ ՄԱՐԶ, ԱԲՈՎՅԱՆ ՀԱՄԱՅՆՔ

ՇԻՆԱՐԱՐՈՒԹՅԱՆ ԹՈՒՅԼՏՎՈՒԹՅՈՒՆ

N 331 06 հունիս 2024թ

Տրված է կառուցապատող ***ԱՐԹՈՒՐ ՄԱԹԵՎՈՍՅԱՆԻՆ, ՀՀ, ԵՐԵՎԱՆ, ՆԱՐԵԿԱՑԻ Փ., 54 Շ, 85 ԲՆ***

(իրավաբանական անձի անվանումը, պետական գրանցման վկայականի համարը

ՀՀ, Կոտայքի մարզ, Աբովյան համայնք, գ. Առինջ, Խ. Աբովյան թաղամաս, 10-րդ փողոց, 1-ին փակուղի, 5 հասցեում

ֆիզիկական անձի անունը, ազգանունը, հասցեն, հողամասի գտնվելու վայրը)

բնակելի տան և պարսպի, միջին ռիսկայնության աստիճան՝ II կատեգորիա օբյեկտի

(օբյեկտի անվանումը, ռիսկայնության աստիճանը (կատեգորիան), հակիրճ բնութագիրը, հիմնական ցուցանիշները)

շինարարական աշխատանքների կատարման, այդ թվում՝ ***կառուցման***

(Նոր կառուցման, վերակառուցման, վերականգնման, ուղեղացման և այլն)

կառուցապատվող հողամասի գլխավոր հատակագծի վրա նշված ոչ հիմնական կառույցների _____ տեղադրման համար:

(նշվում են ոչ հիմնական կառույցների անվանումները)

1.Օբյեկտի նախագծային փաստաթղթերը՝

1)մշակվել են ***«ՍՄ ՍՏՈՒԴԻՈ» ՍՊԸ***

(նախագծային փաստաթղթերի փուլը, նախագծային աշխատանքների կապալառուի անվանումը,

արտոնագիր ՃԲԴ-Ա-047, ԿԲԴ-Ա-018 կողմից,

լիցենզիայի համարը)

2)ստացել է (են) _____ թ. N _____ փորձագիտական դրական եզրակացությունը (եզրակացությունները) _____

(նշել փորձաքննության տեսակը)

_____ կողմից

(նշել փորձաքննության մարմնի (մարմինների) անվանումը, լիցենզիայի համարը)

կամ նախագիծը թողարկող պատասխանատու կապալառուի երաշխավորագիրը՝ ***17/05/2024 թ. N 60***

(Նշել նախագիծը թողարկող պատասխանատու կապալառուի երաշխավորության պայմանագրի համար)

3)սահմանված կարգով համաձայնեցվել են իրավասու մարմնի, օրենքով սահմանված այլ շահագրգիռ մարմինների ***ԱԲՈՎՅԱՆԻ ՀԱՄԱՅՆՔԱՊԵՏԱՐԱՆ ,*** հետ:

(նշել մարմինների անվանումները և համաձայնեցման ժամկետները)

2.Շինարարական աշխատանքներն իրականացնել ***06 հունիս 2024 - 06 հունիս 2026*** ընթացքում:

(նշել շինարարության նորմատիվային տևողությունը)

ներառյալ ավարտական ակտի տրամադրման համար ավարտված շինարարական օբյեկտն ընդունող հանձնաժողովի աշխատանքի համար նախատեսվող ժամկետը:
2.1.Ապահովել օբյեկտի շահագործման թույլտվության ստացումը՝
☐ ավարտական ակտի տրամադրումից 1 ամսվա ընթացքում,
☐ ավարտական ակտի տրամադրման օրը:
Ներառյալ ավարտված շինարարական օբյեկտն ընդունող հանձնաժողովի աշխատանքի համար նախատեսվող ժամկետը:
3.Շինարարության վարման մատյանը բաղկացած է 19 էջից, կարված և դրոշմակնքված է ԱԲՈՎՅԱՆ ՀԱՄԱՅՆՔԻ ՂԵԿԱՎԱՐԻ կողմից:
4.Նախագծային փաստաթղթերը փոփոխվել են
(լրացվում է N 1 հավելվածի 108-րդ կետով նախատեսված դեպքերում)

_____ կողմից
(նախագծային աշխատանքների կապալառուի անվանումը, լիցենզիայի համարը)

և սահմանված կարգով համաձայնեցվել իրավասու մարմնի _____ և այլ
(նշել իրավասու մարմնի անվանումը)

շահագրգիռ մարմինների _____ հետ:
(նշել օրենքով սահմանված համաձայնեցնող մարմինների անվանումները)

5.Հատուկ պայմաններ՝
1)Կառուցապատողը նախքան շինարարությունն սկսելը, ինչպես նաև դրա ընթացքում, պարտավոր է հասցվելիք վնասների փոխհատուցման համար համաձայնության գալ կառուցապատման հետևանքով վնասներ կրող սուբյեկտների հետ.
2)Շինարարության թույլտվությամբ սահմանված ժամկետներում կառուցապատումը չավարտելու դեպքում գործում են N 1 հավելվածի 123-126-րդ կետերով սահմանված պահանջները.
3)(լրացվում է N 1 հավելվածի 84-րդ կետով սահմանված դեպքերում) սույն թույլտվությունը տրվել է սահմանված կարգով հաստատված «Նախագիծ» փուլի հիման վրա, որին հաջորդող «Աշխատանքային փաստաթղթեր» փուլը պետք է ապահովի հաստատված փուլով ընդունված լուծումները և աշխատանքների իրականացման հաջորդականությունը
_____
(նշվում են նախապատրաստական, հողային, շինմոնտաժային աշխատանքները և այլ աշխատանքներ)

6.(լրացվում է N1 հավելվածի 13-րդ կետով սահմանված դեպքերում)
Հաշվի առնելով, որ կառուցվող օբյեկտի շինարարությունը հնարավոր չէ առանց գլխավոր հատակագծի վրա համարների տակ նշված շենքի (շենքերի) և կամ շինության

(շինությունների) _____ քանդման՝
(նշվում են ամբողջությամբ կամ մասամբ քանդման ենթակա օբյեկտները, դրանց հիմնական ցուցանիշները, ընդհանուր մակերեսը, հարկայնությունը, շինանյութերը և այլն)

սեփականատիրոջը (օգտագործողին) _____
(նշվում է պետական գրանցման վկայականի համարը)

տրված սույն թույլտվությունը նաև քանդման թույլտվություն է:
Օբյեկտի քանդման աշխատանքներն իրականացնել նախագծային փաստաթղթերով ամրագրված հաջորդականությամբ:

7.Այլ պայմաններ ***շինհրապարակում ապահովել ժամանակավոր ցանկապատի և տեղեկատվական վահանակի առկայությունը***
(նշվում են իրավական ակտերով և (կամ) պայմանագրով նախատեսված այլ պայմանները)

8.Կառուցապատողը շինարարական (քանդման, ապամոնտաժման) աշխատանքները սկսելուց առնվազն 3 օր առաջ համաձայն N 5 հավելվածի N 2-5 ձևի տեղեկացնում է իրավասու մարմնին:
9.Թույլտվության հիման վրա ցանկացած շինարարական և զուգահեռ աշխատանք կարող է իրականացվել բացառապես Հայաստանի Հանրապետության օրենսդրությանը, նախագծային փաստաթղթերին և նորմատիվ-տեխնիկական պահանջներին համապատասխան:

ՀԱՅԱՍՏԱՆԻ ՀԱՆՐԱՊԵՏՈՒԹՅԱՆ ԱԲՈՎՅԱՆ ՀԱՄԱՅՆՔԻ ՂԵԿԱՎԱՐ — ԷԴՈՒԱՐԴ ԲԱԲԱՅԱՆ

Կ.Տ.

ՀԱՅԱՍՏԱՆԻ ՀԱՆՐԱՊԵՏՈՒԹՅԱՆ
ԿՈՏԱՅՔԻ ՄԱՐԶԻ ԱԲՈՎՅԱՆ ՀԱՄԱՅՆՔԻ ՂԵԿԱՎԱՐ

Ո Ր Ո Շ ՈՒ Մ

06 հունիսի 2024 թվականի N 2697

ԳԱՐԻ ԳԱՐԲԻՍ ԹԻԹԻԶՅԱՆԻՆ ՍԵՓԱԿԱՆՈՒԹՅԱՆ ԻՐԱՎՈՒՆՔՈՎ ՊԱՏԿԱՆՈՂ 07-054-0312-0005 ԿԱԴԱՍՏՐԱՅԻՆ ԾԱԾԿԱԳՐՈՎ ՀՈՂԱՄԱՍԻՆ ՀԱՍՑԵ ՏՐԱՄԱԴՐԵԼՈՒ ՄԱՍԻՆ

Համաձայն «Տեղական ինքնակառավարման մասին» օրենքի 35-րդ հոդվածի 1-ին մասի 22-րդ և 24-րդ կետերի, Հայաստանի Հանրապետության կառավարության 2005 թվականի դեկտեմբերի 29-ի N 2387-Ն որոշմամբ հաստատված կարգի 29-րդ, 50-րդ, 51-րդ և 55-րդ կետերի, Աբովյան համայնքի ավագանու 2023 թվականի դեկտեմբերի 22-ի N 199-Ն որոշման, հաշվի առնելով Գարի Գարբիս Թիթիզյանի լիազորած անձ Լեոնիդ Գասպարյանի դիմումը (մուտք՝ 2024 թվականի մայիսի 29-ի N Ք-3829).

1. Գարի Գարբիս Թիթիզյանին սեփականության իրավունքով պատկանող 07-054-0312-0005 կադաստրային ծածկագրով (հիմք՝ 2007 թվականի փետրվարի 20-ի N 2305351 վկայական) Աբովյան համայնքի Պտղնի գյուղում գտնվող հողամասին տրամադրել հասցե՝ համայնք Աբովյան, գյուղ Պտղնի, 21-րդ փողոց, 45:
2. Գարի Գարբիս Թիթիզյանը պարտավոր է Աբովյանի համայնքապետարանի 900105201652 հաշվեհամարին մուծել 10 000 (տասը հազար) դրամ՝ հասցեի տրամադրման ծառայության վճար:
3. Սույն որոշումն ուժի մեջ է մտնում որոշման ընդունման մասին իրազեկելու օրվան հաջորդող օրվանից:

ՀԱՄԱՅՆՔԻ ՂԵԿԱՎԱՐ Է. ԲԱԲԱՅԱՆ

2024թ. հունիսի 06
ք. Աբովյան

ՀԱՅԱՍՏԱՆԻ ՀԱՆՐԱՊԵՏՈՒԹՅԱՆ
ԿՈՏԱՅՔԻ ՄԱՐԶԻ ԱԲՈՎՅԱՆ ՀԱՄԱՅՆՔԻ ՂԵԿԱՎԱՐ

Ո Ր Ո Շ ՈՒ Մ

06 հունիսի 2024 թվականի N 2696

ԳԱՐԻ ԳԱՐԲԻՍ ԹԻԹԻԶՅԱՆԻՆ ՍԵՓԱԿԱՆՈՒԹՅԱՆ ԻՐԱՎՈՒՆՔՈՎ ՊԱՏԿԱՆՈՂ 07-054-0312-0002 ԿԱԴԱՍՏՐԱՅԻՆ ԾԱԾԿԱԳՐՈՎ ՀՈՂԱՄԱՍԻՆ ՀԱՍՑԵ ՏՐԱՄԱԴՐԵԼՈՒ ՄԱՍԻՆ

Համաձայն «Տեղական ինքնակառավարման մասին» օրենքի 35-րդ հոդվածի 1-ին մասի 22-րդ և 24-րդ կետերի, Հայաստանի Հանրապետության կառավարության 2005 թվականի դեկտեմբերի 29-ի N 2387-Ն որոշմամբ հաստատված կարգի 29-րդ, 50-րդ, 51-րդ և 55-րդ կետերի, Աբովյան համայնքի ավագանու 2023 թվականի դեկտեմբերի 22-ի N 199-Ն որոշման, հաշվի առնելով Գարի Գարբիս Թիթիզյանի լիազորած անձ Լեոնիդ Գասպարյանի դիմումը (մուտք՝ 2024 թվականի մայիսի 29-ի N Ք-3827).

1. Գարի Գարբիս Թիթիզյանին սեփականության իրավունքով պատկանող 07-054-0312-0002 կադաստրային ծածկագրով (հիմք՝ 2007 թվականի մարտի 01-ի N 2313550 վկայական) Աբովյան համայնքի Պտղնի գյուղում գտնվող հողամասին տրամադրել հասցե՝ համայնք Աբովյան, գյուղ Պտղնի, 21-րդ փողոց, 51/1:

2. Գարի Գարբիս Թիթիզյանը պարտավոր է Աբովյանի համայնքապետարանի 900105201652 հաշվեհամարին մուծել 10 000 (տասը հազար) դրամ՝ հասցեի տրամադրման ծառայության վճար:

3. Սույն որոշումն ուժի մեջ է մտնում որոշման ընդունման մասին իրազեկելու օրվան հաջորդող օրվանից:

ՀԱՄԱՅՆՔԻ ՂԵԿԱՎԱՐ Է. ԲԱԲԱՅԱՆ

2024թ. հունիսի 06
ք. Աբովյան

ՀԱՅԱՍՏԱՆԻ ՀԱՆՐԱՊԵՏՈՒԹՅԱՆ
ԿՈՏԱՅՔԻ ՄԱՐԶԻ ԱԲՈՎՅԱՆ ՀԱՄԱՅՆՔԻ ՂԵԿԱՎԱՐ

Ո Ր Ո Շ ՈՒ Մ

06 հունիսի 2024 թվականի N 2695

ԳԱՐԻ ԳԱՐԲԻՍ ԹԻԹԻԶՅԱՆԻՆ ՍԵՓԱԿԱՆՈՒԹՅԱՆ ԻՐԱՎՈՒՆՔՈՎ ՊԱՏԿԱՆՈՂ 07-054-0312-0003 ԿԱԴԱՍՏՐԱՅԻՆ ԾԱԾԿԱԳՐՈՎ ՀՈՂԱՄԱՍԻՆ ՀԱՍՑԵ ՏՐԱՄԱԴՐԵԼՈՒ ՄԱՍԻՆ

Համաձայն «Տեղական ինքնակառավարման մասին» օրենքի 35-րդ հոդվածի 1-ին մասի 22-րդ և 24-րդ կետերի, Հայաստանի Հանրապետության կառավարության 2005 թվականի դեկտեմբերի 29-ի N 2387-Ն որոշմամբ հաստատված կարգի 29-րդ, 50-րդ, 51-րդ և 55-րդ կետերի, Աբովյան համայնքի ավագանու 2023 թվականի դեկտեմբերի 22-ի N 199-Ն որոշման, հաշվի առնելով Գարի Գարբիս Թիթիզյանի լիազորած անձ Լեոնիդ Գասպարյանի դիմումը (մուտք՝ 2024 թվականի մայիսի 29-ի N Ք-3828).

1. Գարի Գարբիս Թիթիզյանին սեփականության իրավունքով պատկանող 07-054-0312-0003 կադաստրային ծածկագրով (հիմք՝ 2007 թվականի փետրվարի 20-ի N 2305352 վկայական) Աբովյան համայնքի Պտղնի գյուղում գտնվող հողամասին տրամադրել հասցե՝ համայնք Աբովյան, գյուղ Պտղնի, 21-րդ փողոց, 49/1:
2. Գարի Գարբիս Թիթիզյանը պարտավոր է Աբովյանի համայնքապետարանի 900105201652 հաշվեհամարին մուծել 10 000 (տասը հազար) դրամ՝ հասցեի տրամադրման ծառայության վճար:
3. Սույն որոշումն ուժի մեջ է մտնում որոշման ընդունման մասին իրազեկելու օրվան հաջորդող օրվանից:

ՀԱՄԱՅՆՔԻ ՂԵԿԱՎԱՐ Է. ԲԱԲԱՅԱՆ

2024թ. հունիսի 06
ք. Աբովյան

ՀԱՅԱՍՏԱՆԻ ՀԱՆՐԱՊԵՏՈՒԹՅԱՆ
ԿՈՏԱՅՔԻ ՄԱՐԶԻ ԱԲՈՎՅԱՆ ՀԱՄԱՅՆՔԻ ՂԵԿԱՎԱՐ

Ո Ր Ո Շ ՈՒ Մ

06 հունիսի 2024 թվականի N 2694

ԴԱՎԻԹ ԱԼԵՔՍԱՆՅԱՆԻՆ ԵՎ ԱՆԱՀԻՏ ՋՀԱՆԳԻՐՅԱՆԻՆ ՇԻՆԱՐԱՐՈՒԹՅԱՆ ԹՈՒՅԼՏՎՈՒԹՅՈՒՆ ՏԱԼՈՒ ՄԱՍԻՆ

Համաձայն «Տեղական ինքնակառավարման մասին» օրենքի 42-րդ հոդվածի 1-ին մասի 6-րդ կետի, Հայաստանի Հանրապետության կառավարության 2015 թվականի մարտի 19-ի N 596-Ն որոշման, Աբովյան համայնքի ավագանու 2023 թվականի դեկտեմբերի 22-ի N 197-Ն որոշման, հաշվի առնելով Անահիտ Ջհանգիրյանի դիմումը (մուտք՝ 2024 թվականի մայիսի 31-ի N Ք-3925).

1. Դավիթ Ալեքսանյանին և Անահիտ Ջհանգիրյանին տալ բնակելի տան կառուցման շինարարության թույլտվություն (շինարարության թույլտվությունը կցվում է):
2. Սույն որոշման 1-ին կետում նշված անձինք պարտավոր են Աբովյանի համայնքապետարանի 900105201454 հաշվեհամարին մուծել 15 000 (տասնհինգ հազար) դրամ տեղական տուրք՝ շինարարության թույլտվության համար:
3. Կառուցապատողները շինարարական աշխատանքները սկսելուց առնվազն երեք օր առաջ պարտավոր են Աբովյան համայնքի ղեկավարին ներկայացնել N 2-5 ձևի տեղեկանք:
4. Սույն որոշումն ուժի մեջ է մտնում որոշման ընդունման մասին իրազեկելու օրվան հաջորդող օրվանից:

ՀԱՄԱՅՆՔԻ ՂԵԿԱՎԱՐ Է. ԲԱԲԱՅԱՆ

2024թ. հունիսի 06
ք. Աբովյան

Ձև N 2-3

ՀԱՅԱՍՏԱՆԻ ՀԱՆՐԱՊԵՏՈՒԹՅՈՒՆ
ԿՈՏԱՅՔԻ ՄԱՐԶ, ԱԲՈՎՅԱՆ ՀԱՄԱՅՆՔ

ՇԻՆԱՐԱՐՈՒԹՅԱՆ ԹՈՒՅԼՏՎՈՒԹՅՈՒՆ

N 332 06 հունիս 2024թ

Տրված է կառուցապատող *ԱՆԱՀԻՏ ՋՀԱՆԳԻՐՅԱՆԻՆ, ԵՎ ԴԱՎԻԹ ԱԼԵՔՍԱՆՅԱՆԻՆ, ՀՀ, ԿՈՏԱՅՔԻ ՄԱՐԶ, ԱԲՈՎՅԱՆ ՀԱՄԱՅՆՔ, Գ. ԱՌԻՆՋ, ՄԱՇՏՈՑԻ 2 ՓԿՂ. , 2 Տ*

(իրավաբանական անձի անվանումը, պետական գրանցման վկայականի համարը

ՀՀ, Կոտայքի մարզ, Աբովյան համայնք, գ. Առինջ, 14-րդ փողոց, 17/8 հասցեում

ֆիզիկական անձի անունը, ազգանունը, հասցեն, հողամասի գտնվելու վայրը)

կիսանկուղով բնակելի տան, միջին ռիսկայնության աստիճան՝ II կատեգորիա օբյեկտի

(օբյեկտի անվանումը, ռիսկայնության աստիճանը (կատեգորիան), հակիրճ բնութագիրը, հիմնական ցուցանիշները)

կառուցման շինարարական աշխատանքների կատարման, այդ թվում՝

(նոր կառուցման, վերակառուցման, վերականգնման, ուղեղացման և այլն)

կառուցապատվող հողամասի գլխավոր հատակագծի վրա նշված ոչ հիմնական կառույցների _____ տեղադրման համար:

(նշվում են ոչ հիմնական կառույցների անվանումները)

1.Օբյեկտի նախագծային փաստաթղթերը՝

1)մշակվել են *«ՄՈԴՈՒԼԵՔՍ ԳՐՈՒՊ» ՍՊԸ*

(նախագծային փաստաթղթերի փույը, նախագծային աշխատանքների կապալառուի անվանումը,

արտոնագիր ՃԲԴ-Ա-0136, ԿԱԴ-Ա1-026 կողմից,

լիցենզիայի համարը)

2)ստացել է (են) թ. N փորձագիտական դրական եզրակացությունը

(եզրակացությունները) _____

(նշել փորձաքննության տեսակը)

_____ կողմից

(նշել փորձաքննության մարմնի (մարմինների) անվանումը, լիցենզիայի համարը)

կամ նախագիծը թողարկող պատասխանատու կապալառուի երաշխավորագիրը՝ *22/05/2024 թ. N ԿՄ-13-2024*

(Նշել նախագիծը թողարկող պատասխանատու կապալառուի երաշխավորության պայմանագրի համար)

3)սահմանված կարգով համաձայնեցվել են իրավասու մարմնի, օրենքով սահմանված այլ շահագրգիռ մարմինների *ԱԲՈՎՅԱՆԻ ՀԱՄԱՅՆՔԱՊԵՏԱՐԱՆ ,* հետ:

(նշել մարմինների անվանումները և համաձայնեցման ժամկետները)

2.Շինարարական աշխատանքներն իրականացնել *06 հունիս 2024 - 06 հունիս 2026* ընթացքում:

(նշել շինարարության նորմատիվային տևողությունը)

ներառյալ ավարտական ակտի տրամադրման համար ավարտված շինարարական օբյեկտն ընդունող հանձնաժողովի աշխատանքի համար նախատեսվող ժամկետը:

2.1.Ապահովել օբյեկտի շահագործման թույլտվության ստացումը՝
☐ ավարտական ակտի տրամադրումից 1 ամսվա ընթացքում,
☐ ավարտական ակտի տրամադրման օրը:

Ներառյալ ավարտված շինարարական օբյեկտն ընդունող հանձնաժողովի աշխատանքի համար նախատեսվող ժամկետը:

3.Շինարարության վարման մատյանը բաղկացած է 19 էջից, կարված և դրոշմակնքված է ԱԲՈՎՅԱՆ ՀԱՄԱՅՆՔԻ ՂԵԿԱՎԱՐԻ կողմից:

4.Նախագծային փաստաթղթերը փոփոխվել են
(լրացվում է N 1 հավելվածի 108-րդ կետով նախատեսված դեպքերում)

_____ կողմից
(նախագծային աշխատանքների կապալառուի անվանումը, լիցենզիայի համարը)

և սահմանված կարգով համաձայնեցվել իրավասու մարմնի _____ և այլ
(նշել իրավասու մարմնի անվանումը)

շահագրգիռ մարմինների _____ հետ:
(նշել օրենքով սահմանված համաձայնեցնող մարմինների անվանումները)

5.Հատուկ պայմաններ՝
1)Կառուցապատողը նախքան շինարարությունն սկսելը, ինչպես նաև դրա ընթացքում, պարտավոր է հասցվելիք վնասների փոխհատուցման համար համաձայնության գալ կառուցապատման հետևանքով վնասներ կրող սուբյեկտների հետ.
2)Շինարարության թույլտվությամբ սահմանված ժամկետներում կառուցապատումը չավարտելու դեպքում գործում են N 1 հավելվածի 123-126-րդ կետերով սահմանված պահանջները.
3)(լրացվում է N 1 հավելվածի 84-րդ կետով սահմանված դեպքերում) սույն թույլտվությունը տրվել է սահմանված կարգով հաստատված «Նախագիծ» փուլի հիման վրա, որին հաջորդող «Աշխատանքային փաստաթղթեր» փուլը պետք է ապահովի հաստատված փուլով ընդունված լուծումները և աշխատանքների իրականացման հաջորդականությունը
_____
(նշվում են նախապատրաստական, հողային, շինմոնտաժային աշխատանքները և այլ աշխատանքներ)

6.(լրացվում է N1 հավելվածի 13-րդ կետով սահմանված դեպքերում)
Հաշվի առնելով, որ կառուցվող օբյեկտի շինարարությունը հնարավոր չէ առանց գլխավոր հատակագծի վրա համարների տակ նշված շենքի (շենքերի) և կամ շինության

(շինությունների) _____ քանդման՝
(նշվում են ամբողջությամբ կամ մասամբ քանդման ենթակա օբյեկտները, դրանց հիմնական ցուցանիշները, ընդհանուր մակերեսը, հարկայնությունը, շինանյութերը և այլն)

սեփականատիրոջը (օգտագործողին) _____
(նշվում է պետական գրանցման վկայականի համարը)

տրված սույն թույլտվությունը նաև քանդման թույլտվություն է:
Օբյեկտի քանդման աշխատանքներն իրականացնել նախագծային փաստաթղթերով ամրագրված հաջորդականությամբ:

7.Այլ պայմաններ ***շինհրապարակում ապահովել ժամանակավոր ցանկապատի և տեղեկատվական վահանակի առկայությունը***
(նշվում են իրավական ակտերով և (կամ) պայմանագրով նախատեսված այլ պայմանները)

8.Կառուցապատողը շինարարական (քանդման, ապամոնտաժման) աշխատանքները սկսելուց առնվազն 3 օր առաջ համաձայն N 5 հավելվածի N 2-5 ձևի տեղեկացնում է իրավասու մարմնին:
9.Թույլտվության հիման վրա ցանկացած շինարարական և զուգահեռ աշխատանք կարող է իրականացվել բացառապես Հայաստանի Հանրապետության օրենսդրությանը, նախագծային փաստաթղթերին և նորմատիվ-տեխնիկական պահանջներին համապատասխան:

ՀԱՅԱՍՏԱՆԻ ՀԱՆՐԱՊԵՏՈՒԹՅԱՆ ԱԲՈՎՅԱՆ ՀԱՄԱՅՆՔԻ ՂԵԿԱՎԱՐ — ԷԴՈՒԱՐԴ ԲԱԲԱՅԱՆ

Կ.Տ.

ՀԱՅԱՍՏԱՆԻ ՀԱՆՐԱՊԵՏՈՒԹՅԱՆ
ԿՈՏԱՅՔԻ ՄԱՐԶԻ ԱԲՈՎՅԱՆ ՀԱՄԱՅՆՔԻ ՂԵԿԱՎԱՐ

Ո Ր Ո Շ ՈՒ Մ

06 հունիսի 2024 թվականի N 2693

ԹԵՐԵԶԱ ՎԱՐԴԱՆՅԱՆԻՆ ՇԻՆԱՐԱՐՈՒԹՅԱՆ ԹՈՒՅԼՏՎՈՒԹՅՈՒՆ ՏԱԼՈՒ ՄԱՍԻՆ

Համաձայն «Տեղական ինքնակառավարման մասին» օրենքի 42-րդ հոդվածի 1-ին մասի 6-րդ կետի, Հայաստանի Հանրապետության կառավարության 2015 թվականի մարտի 19-ի N 596-Ն որոշման, Աբովյան համայնքի ավագանու 2023 թվականի դեկտեմբերի 22-ի N 197-Ն որոշման, հաշվի առնելով Թերեզա Վարդանյանի լիազորած անձ Գևորգ Մկրտչյանի դիմումը (մուտք՝ 2024 թվականի մայիսի 30-ի N Ք-3883).

1. Թերեզա Վարդանյանին տալ բնակելի տների և պարսպի կառուցման շինարարության թույլտվություն (շինարարության թույլտվությունը կցվում է):
2. Թերեզա Վարդանյանը պարտավոր է Աբովյանի համայնքապետարանի 900105201454 հաշվեհամարին մուծել 45 000 (քառասունհինգ հազար) դրամ տեղական տուրք՝ շինարարության թույլտվության համար:
3. Կառուցապատողը շինարարական աշխատանքները սկսելուց առնվազն երեք օր առաջ պարտավոր է Աբովյան համայնքի ղեկավարին ներկայացնել N 2-5 ձևի տեղեկանք:
4. Սույն որոշումն ուժի մեջ է մտնում որոշման ընդունման մասին իրազեկելու օրվան հաջորդող օրվանից:

ՀԱՄԱՅՆՔԻ ՂԵԿԱՎԱՐ Է. ԲԱԲԱՅԱՆ

2024թ. հունիսի 06
ք. Աբովյան

ՀԱՅԱՍՏԱՆԻ ՀԱՆՐԱՊԵՏՈՒԹՅՈՒՆ
ԿՈՏԱՅՔԻ ՄԱՐԶ, ԱԲՈՎՅԱՆ ՀԱՄԱՅՆՔ

ՇԻՆԱՐԱՐՈՒԹՅԱՆ ԹՈՒՅԼՏՎՈՒԹՅՈՒՆ

N 330 06 հունիս 2024թ

Տրված է կառուցապատող ***ԹԵՐԵԶԱ ՎԱՐԴԱՆՅԱՆԻՆ, ՀՀ, ԿՈՏԱՅՔԻ ՄԱՐԶ, ԱԲՈՎՅԱՆ ՀԱՄԱՅՆՔ, Գ. ԳԵՂԱՇԵՆ, 4 Փ. 1 ՆՐԲ. , 3 Տ***

(իրավաբանական անձի անվանումը, պետական գրանցման վկայականի համարը

ՀՀ, Կոտայքի մարզ, Աբովյան համայնք, ք. Աբովյան, 5-րդ միկրոշրջան, 1-ին թաղամաս, 88 հասցեում

ֆիզիկական անձի անունը, ազգանունը, հասցեն, հողամասի գտնվելու վայրը)

բնակելի տների և պարսպի, միջին ռիսկայնության աստիճան՝ II կատեգորիա օբյեկտի

(օբյեկտի անվանումը, ռիսկայնության աստիճանը (կատեգորիան), հակիրճ բնութագիրը, հիմնական ցուցանիշները)

շինարարական աշխատանքների կատարման, այդ թվում՝ ***կառուցման***

(նոր կառուցման, վերակառուցման, վերականգնման, ուղեղացման և այլն)

կառուցապատվող հողամասի գլխավոր հատակագծի վրա նշված ոչ հիմնական կառույցների տեղադրման _____ համար:

(նշվում են ոչ հիմնական կառույցների անվանումները)

1.Օբյեկտի նախագծային փաստաթղթերը՝

1)մշակվել են ***«ՀԱԲՇԻՆ ՆԱԽԱԳԻԾ» ՍՊԸ***

(նախագծային փաստաթղթերի փուլը, նախագծային աշխատանքների կապալառուի անվանումը,

արտոնագիր ՃԲԴ-Ա-085, ԿԱԴ-Ա1-042 կողմից,

լիցենզիայի համարը)

2)ստացել է (են) թ. N փորձագիտական դրական եզրակացությունը (եզրակացությունները) _____

(նշել փորձաքննության տեսակը)

_____ կողմից

(նշել փորձաքննության մարմնի (մարմինների) անվանումը, լիցենզիայի համարը)

կամ նախագիծը թողարկող պատասխանատու կապալառուի երաշխավորագիրը՝ ***04/06/2024 թ. N 360/24***

(նշել նախագիծը թողարկող պատասխանատու կապալառուի երաշխավորության պայմանագրի համարը)

3)սահմանված կարգով համաձայնեցվել են իրավասու մարմնի, օրենքով սահմանված այլ շահագրգիռ մարմինների ***ԱԲՈՎՅԱՆԻ ՀԱՄԱՅՆՔԱՊԵՏԱՐԱՆ ,*** հետ:

(նշել մարմինների անվանումները և համաձայնեցման ժամկետները)

2.Շինարարական աշխատանքներն իրականացնել ***06 հունիս 2024 - 06 հունիս 2026*** ընթացքում:

(նշել շինարարության նորմատիվային տևողությունը)

ներառյալ ավարտական ակտի տրամադրման համար ավարտված շինարարական օբյեկտն ընդունող հանձնաժողովի աշխատանքի համար նախատեսվող ժամկետը:

2.1.Ապահովել օբյեկտի շահագործման թույլտվության ստացումը՝

☐ ավարտական ակտի տրամադրումից 1 ամսվա ընթացքում,

☐ ավարտական ակտի տրամադրման օրը:

Ներառյալ ավարտված շինարարական օբյեկտն ընդունող հանձնաժողովի աշխատանքի համար նախատեսվող ժամկետը:

3.Շինարարության վարման մատյանը բաղկացած է 19 էջից, կարված և դրոշմակնքված է ԱԲՈՎՅԱՆ ՀԱՄԱՅՆՔԻ ՂԵԿԱՎԱՐԻ կողմից:

4.Նախագծային փաստաթղթերը փոփոխվել են

(լրացվում է N 1 հավելվածի 108-րդ կետով նախատեսված դեպքերում)

_____ կողմից

(նախագծային աշխատանքների կապալառուի անվանումը, լիցենզիայի համարը)

և սահմանված կարգով համաձայնեցվել իրավասու մարմնի _____ և այլ

(նշել իրավասու մարմնի անվանումը)

շահագրգիռ մարմինների _____ հետ:

(նշել օրենքով սահմանված համաձայնեցնող մարմինների անվանումները)

5.Հատուկ պայմաններ՝

1)Կառուցապատողը նախքան շինարարությունն սկսելը, ինչպես նաև դրա ընթացքում, պարտավոր է հասցվելիք վնասների փոխհատուցման համար համաձայնության գալ կառուցապատման հետևանքով վնասներ կրող սուբյեկտների հետ.

2)Շինարարության թույլտվությամբ սահմանված ժամկետներում կառուցապատումը չավարտելու դեպքում գործում են N 1 հավելվածի 123-126-րդ կետերով սահմանված պահանջները.

3)(լրացվում է N 1 հավելվածի 84-րդ կետով սահմանված դեպքերում) սույն թույլտվությունը տրվել է սահմանված կարգով հաստատված «Նախագիծ» փուլի հիման վրա, որին հաջորդող «Աշխատանքային փաստաթղթեր» փուլը պետք է ապահովի հաստատված փուլով ընդունված լուծումները և աշխատանքների իրականացման հաջորդականությունը

(նշվում են նախապատրաստական, հողային, շինմոնտաժային աշխատանքները և այլ աշխատանքներ)

6.(լրացվում է N1 հավելվածի 13-րդ կետով սահմանված դեպքերում)

Հաշվի առնելով, որ կառուցվող օբյեկտի շինարարությունը հնարավոր չէ առանց գլխավոր հատակագծի վրա համարների տակ նշված շենքի (շենքերի) և կամ շինության

(շինությունների) _____ քանդման՝

(նշվում են ամբողջությամբ կամ մասամբ քանդման ենթակա օբյեկտները, դրանց հիմնական ցուցանիշները, ընդհանուր մակերեսը, հարկայնությունը, շինանյութերը և այլն)

սեփականատիրոջը (օգտագործողին) _____

(նշվում է պետական գրանցման վկայականի համարը)

տրված սույն թույլտվությունը նաև քանդման թույլտվություն է:

Օբյեկտի քանդման աշխատանքներն իրականացնել նախագծային փաստաթղթերով ամրագրված հաջորդականությամբ:

7.Այլ պայմաններ ***շինհրապարակում ապահովել ժամանակավոր ցանկապատի և տեղեկատվական վահանակի առկայությունը***

(նշվում են իրավական ակտերով և (կամ) պայմանագրով նախատեսված այլ պայմանները)

8.Կառուցապատողը շինարարական (քանդման, ապամոնտաժման) աշխատանքները սկսելուց առնվազն 3 օր առաջ համաձայն N 5 հավելվածի N 2-5 ձևի տեղեկացնում է իրավասու մարմնին:

9.Թույլտվության հիման վրա ցանկացած շինարարական և զուգահեռ աշխատանք կարող է իրականացվել բացառապես Հայաստանի Հանրապետության օրենսդրությանը, նախագծային փաստաթղթերին և նորմատիվ-տեխնիկական պահանջներին համապատասխան:

ՀԱՅԱՍՏԱՆԻ ՀԱՆՐԱՊԵՏՈՒԹՅԱՆ ԱԲՈՎՅԱՆ ՀԱՄԱՅՆՔԻ ՂԵԿԱՎԱՐ — ԷԴՈՒԱՐԴ ԲԱԲԱՅԱՆ

Կ.Տ.

ՀԱՅԱՍՏԱՆԻ ՀԱՆՐԱՊԵՏՈՒԹՅԱՆ
ԿՈՏԱՅՔԻ ՄԱՐԶԻ ԱԲՈՎՅԱՆ ՀԱՄԱՅՆՔԻ ՂԵԿԱՎԱՐ

Ո Ր Ո Շ ՈՒ Մ

06 հունիսի 2024 թվականի N 2692

«ՕՋԱԽ» ՍԱՀՄԱՆԱՓԱԿ ՊԱՏԱՍԽԱՆԱՏՎՈՒԹՅԱՄԲ ԸՆԿԵՐՈՒԹՅԱՆԸ ՇԻՆԱՐԱՐՈՒԹՅԱՆ ԵՎ ՔԱՆԴՄԱՆ ԹՈՒՅԼՏՎՈՒԹՅՈՒՆ ՏԱԼՈՒ ՄԱՍԻՆ

Համաձայն «Տեղական ինքնակառավարման մասին» օրենքի 42-րդ հոդվածի 1-ին մասի 6-րդ կետի, Հայաստանի Հանրապետության կառավարության 2015 թվականի մարտի 19-ի N 596-Ն որոշման, Աբովյան համայնքի ավագանու 2023 թվականի դեկտեմբերի 22-ի N 197-Ն որոշման, հաշվի առնելով «ՕՋԱԽ» սահմանափակ պատասխանատվությամբ ընկերության լիազորած անձ Էմիլ Գևորգյանի դիմումը (մուտք՝ 2024 թվականի մայիսի 31-ի N S-1081).

1. «ՕՋԱԽ» սահմանափակ պատասխանատվությամբ ընկերությանը տալ հանդիսությունների սրահի կառուցման շինարարության թույլտվություն (շինարարության թույլտվությունը կցվում է):
2. «ՕՋԱԽ» սահմանափակ պատասխանատվությամբ ընկերությունը պարտավոր է Աբովյանի համայնքապետարանի 900105201454 հաշվեհամարին մուծել 45 000 (քառասունհինգ հազար) դրամ և 5 000 (հինգ հազար) դրամ տեղական տուրք՝ քանդման թույլտվությունների համար:
3. Կառուցապատողը շինարարական աշխատանքները սկսելուց առնվազն երեք օր առաջ պարտավոր է Աբովյան համայնքի ղեկավարին ներկայացնել N 2-5 ձևի տեղեկանք:
4. Սույն որոշումն ուժի մեջ է մտնում որոշման ընդունման մասին իրազեկելու օրվան հաջորդող օրվանից:

ՀԱՄԱՅՆՔԻ ՂԵԿԱՎԱՐ Է. ԲԱԲԱՅԱՆ

2024թ. հունիսի 06
ք. Աբովյան

ՀԱՅԱՍՏԱՆԻ ՀԱՆՐԱՊԵՏՈՒԹՅՈՒՆ
ԿՈՏԱՅՔԻ ՄԱՐԶ, ԱԲՈՎՅԱՆ ՀԱՄԱՅՆՔ

ՇԻՆԱՐԱՐՈՒԹՅԱՆ ԹՈՒՅԼՏՎՈՒԹՅՈՒՆ

N 329 06 հունիս 2024թ

Տրված է կառուցապատող *«ՕԶԱԽ» ՍՊԸ ԵՂԻՇԵ ԿԻՐԱԿՈՍՅԱՆԻՆ, ՀՀ, ք. Երևան, Շիրվանզադեի փ., 2Ա շ., 13 բն.*
(իրավաբանական անձի անվանումը, պետական գրանցման վկայականի համարը

ՀՀ, Կոտայքի մարզ, Աբովյան համայնք, գ. Բալահովիտ, 9-րդ փողոց, 2 հասցեում
(ֆիզիկական անձի անունը, ազգանունը, հասցեն, հողամասի գտնվելու վայրը)

հանդիսությունների սրահ, միջինից բարձր ռիսկայնության աստիճան՝ III կատեգորիա օբյեկտի
(օբյեկտի անվանումը, ռիսկայնության աստիճանը (կատեգորիան), հակիրճ բնութագիրը, հիմնական ցուցանիշները)

կառուցման շինարարական աշխատանքների կատարման, այդ թվում՝
(նոր կառուցման, վերակառուցման, վերականգնման, ուժեղացման և այլն)

կառուցապատվող հողամասի գլխավոր հատակագծի վրա նշված ոչ հիմնական կառույցների ______ տեղադրման համար:
(նշվում են ոչ հիմնական կառույցների անվանումները)

1.Օբյեկտի նախագծային փաստաթղթերը՝
1)մշակվել են *«ՍՏԵՌՈՆ ՄԻՋԱԶԳԱՅԻՆ ՃԱՐՏԱՐԱՊԵՏԱԿԱՆ ԿԵՆՏՐՈՆ» ՍՊԸ*
(նախագծային փաստաթղթերի փուլը, նախագծային աշխատանքների կապալառուի անվանումը,

______ կողմից,
(լիցենզիայի համարը)

2)ստացել է (են) *29/05/2024* թ. N *65-024* փորձագիտական դրական եզրակացությունը (եզրակացությունները) *ՊԱՐԶ*
(նշել փորձաքննության տեսակը)

«ՊՐՈՖ-ԷՔՍՊԵՐՏ» ՍՊԸ ՔՊԼ 17109 կողմից
(նշել փորձաքննության մարմնի (մարմինների) անվանումը, լիցենզիայի համարը)

կամ նախագիծը թողարկող պատասխանատու կապալառուի երաշխավորագիրը՝ *թ. N*
(նշել նախագիծը թողարկող պատասխանատու կապալառուի երաշխավորության պայմանագրի համարը)

3)սահմանված կարգով համաձայնեցվել են իրավասու մարմնի, օրենքով սահմանված այլ շահագրգիռ մարմինների *ԱԲՈՎՅԱՆԻ ՀԱՄԱՅՆՔԱՊԵՏԱՐԱՆ ,* հետ:
(նշել մարմինների անվանումները և համաձայնեցման ժամկետները)

2.Շինարարական աշխատանքներն իրականացնել *06 հունիս 2024 - 06 հունիս 2026* ընթացքում:
(նշել շինարարության նորմատիվային տևողությունը)

Ներառյալ ավարտական ակտի տրամադրման համար ավարտված շինարարական օբյեկտն ընդունող հանձնաժողովի աշխատանքի համար նախատեսվող ժամկետը:

2.1.Ապահովել օբյեկտի շահագործման թույլտվության ստացումը՝
☐ ավարտական ակտի տրամադրումից 1 ամսվա ընթացքում,
☐ ավարտական ակտի տրամադրման օրը:
Ներառյալ ավարտված շինարարական օբյեկտն ընդունող հանձնաժողովի աշխատանքի համար նախատեսվող ժամկետը:
3.Շինարարության վարման մատյանը բաղկացած է 19 էջից, կարված և դրոշմակնքված է ԱԲՈՎՅԱՆ ՀԱՄԱՅՆՔԻ ՂԵԿԱՎԱՐԻ կողմից:
4.Նախագծային փաստաթղթերը փոփոխվել են
(լրացվում է N 1 հավելվածի 108-րդ կետով նախատեսված դեպքերում)

_____ կողմից
(նախագծային աշխատանքների կատարողի անվանումը, լիցենզիայի համարը)

և սահմանված կարգով համաձայնեցվել իրավասու մարմնի _____ և այլ
(նշել իրավասու մարմնի անվանումը)

շահագրգիռ մարմինների _____ հետ:
(նշել օրենքով սահմանված համաձայնեցնող մարմինների անվանումները)

5.Հատուկ պայմաններ՝
1)Կառուցապատողը նախքան շինարարությունն սկսելը, ինչպես նաև դրա ընթացքում, պարտավոր է հասցվելիք վնասների փոխհատուցման համար համաձայնության գալ կառուցապատման հետևանքով վնասներ կրող սուբյեկտների հետ.
2)Շինարարության թույլտվությամբ սահմանված ժամկետներում կառուցապատումը չավարտելու դեպքում գործում են N 1 հավելվածի 123-126-րդ կետերով սահմանված պահանջները.
3)(լրացվում է N 1 հավելվածի 84-րդ կետով սահմանված դեպքերում) սույն թույլտվությունը տրվել է սահմանված կարգով հաստատված «Նախագիծ» փուլի հիման վրա, որին հաջորդող «Աշխատանքային փաստաթղթեր» փուլը պետք է ապահովի հաստատված փուլով ընդունված լուծումները և աշխատանքների իրականացման հաջորդականությունը
(նշվում են նախապատրաստական, հողային, շինմոնտաժային աշխատանքները և այլ աշխատանքներ)

6.(լրացվում է N1 հավելվածի 13-րդ կետով սահմանված դեպքերում)
Հաշվի առնելով, որ կառուցվող օբյեկտի շինարարությունը հնարավոր չէ առանց գլխավոր հատակագծի վրա 07-018-0038-0022-015 համարների տակ նշված շենքի (շենքերի) և կամ շինության

(շինությունների) ***ճաշասենյակներ 83.6 քմ*** քանդման՝
(նշվում են ամբողջությամբ կամ մասամբ քանդման ենթակա օբյեկտները, դրանց հիմնական ցուցանիշները, ընդհանուր մակերեսը, հարկայնությունը, շինանյութերը և այլն)

սեփականատիրոջը (օգտագործողին) ***N 28122016-07-0066***
(նշվում է պետական գրանցման վկայականի համարը)

տրված սույն թույլտվությունը նաև քանդման թույլտվություն է:
Օբյեկտի քանդման աշխատանքներն իրականացնել նախագծային փաստաթղթերով ամրագրված հաջորդականությամբ:

7.Այլ պայմաններ ***շինհրապարակում ապահովել ժամանակավոր ցանկապատի և տեղեկատվական վահանակի առկայությունը***
(նշվում են իրավական ակտերով և (կամ) պայմանագրով նախատեսված այլ պայմանները)

8.Կառուցապատողը շինարարական (քանդման, ապամոնտաժման) աշխատանքները սկսելուց առնվազն 3 օր առաջ համաձայն N 5 հավելվածի N 2-5 ձևի տեղեկացնում է իրավասու մարմնին:
9.Թույլտվության հիման վրա ցանկացած շինարարական և զուգահեռ աշխատանք կարող է իրականացվել բացառապես Հայաստանի Հանրապետության օրենսդրությանը, նախագծային փաստաթղթերին և նորմատիվ-տեխնիկական պահանջներին համապատասխան:

ՀԱՅԱՍՏԱՆԻ ՀԱՆՐԱՊԵՏՈՒԹՅԱՆ ԱԲՈՎՅԱՆ ՀԱՄԱՅՆՔԻ ՂԵԿԱՎԱՐ — ԷԴՈՒԱՐԴ ԲԱԲԱՅԱՆ

Կ.Տ.

ՀԱՅԱՍՏԱՆԻ ՀԱՆՐԱՊԵՏՈՒԹՅԱՆ
ԿՈՏԱՅՔԻ ՄԱՐԶԻ ԱԲՈՎՅԱՆ ՀԱՄԱՅՆՔԻ ՂԵԿԱՎԱՐ

Ո Ր Ո Շ ՈՒ Մ

06 հունիսի 2024 թվականի N 2691

«ՋԻԷՆՍԻ-ԱԼՖԱ» ՓԱԿ ԲԱԺՆԵՏԻՐԱԿԱՆ ԸՆԿԵՐՈՒԹՅԱՆԸ ՇԻՆԱՐԱՐՈՒԹՅԱՆ ԹՈՒՅԼՏՎՈՒԹՅՈՒՆ ՏԱԼՈՒ ՄԱՍԻՆ

Համաձայն «Տեղական ինքնակառավարման մասին» օրենքի 42-րդ հոդվածի 1-ին մասի 6-րդ կետի, Հայաստանի Հանրապետության կառավարության 2015 թվականի մարտի 19-ի N 596-Ն որոշման, Աբովյան համայնքի ավագանու 2023 թվականի դեկտեմբերի 22-ի N 197-Ն որոշման, հաշվի առնելով «ՋԻԷՆՍԻ-ԱԼՖԱ» փակ բաժնետիրական ընկերության լիազորած անձ Հայկ Հայրապետյանի դիմումը (մուտք՝ 2024 թվականի մայիսի 31-ի N S-1083).

1. «ՋԻԷՆՍԻ-ԱԼՖԱ» փակ բաժնետիրական ընկերությանը տալ Աբովյան համայնքի Աբովյան քաղաքի Կարմիր բանակի փողոցում 159 մ երկարությամբ ճանապարհահատվածի վերանորոգման շինարարության թույլտվություն (շինարարության թույլտվությունը կցվում է):
2. «ՋԻԷՆՍԻ-ԱԼՖԱ» փակ բաժնետիրական ընկերությունը պարտավոր է Աբովյանի համայնքապետարանի 900105201454 հաշվեհամարին մուծել 45 000 (քառասունհինգ հազար) դրամ տեղական տուրք՝ շինարարության թույլտվության համար:
3. Կառուցապատողը շինարարական աշխատանքները սկսելուց առնվազն երեք օր առաջ պարտավոր է Աբովյան համայնքի ղեկավարին ներկայացնել N 2-5 ձևի տեղեկանք:
4. Սույն որոշումն ուժի մեջ է մտնում որոշման ընդունման մասին իրազեկելու օրվան հաջորդող օրվանից:

ՀԱՄԱՅՆՔԻ ՂԵԿԱՎԱՐ Է. ԲԱԲԱՅԱՆ

2024թ. հունիսի 06
ք. Աբովյան

Ձև N 2-3

ՀԱՅԱՍՏԱՆԻ ՀԱՆՐԱՊԵՏՈՒԹՅՈՒՆ
ԿՈՏԱՅՔԻ ՄԱՐԶ, ԱԲՈՎՅԱՆ ՀԱՄԱՅՆՔ

ՇԻՆԱՐԱՐՈՒԹՅԱՆ ԹՈՒՅԼՏՎՈՒԹՅՈՒՆ

N 328 06 հունիս 2024թ

Տրված է կառուցապատող *«ՋԻԷՆՍԻ-ԱԼՖԱ» ՓԱԿ ԲԱԺՆԵՏԻՐԱԿԱՆ ԸՆԿԵՐՈՒԹՅՈՒՆ ՀԱՅԿ ՖԱՐԱՄԱԶՅԱՆԻՆ, ՀՀ, ք. Երևան, Կենտրոն, Աբովյան փող., 8 շ., 15 բն.*

(իրավաբանական անձի անվանումը, պետական գրանցման վկայականի համարը

ՀՀ, Կոտայքի մարզ, Աբովյան համայնք, ք. Աբովյան հասցեում

ֆիզիկական անձի անունը, ազգանունը, հասցեն, հողամասի գտնվելու վայրը)

Աբովյան համայնքի Աբովյան քաղաքի Կարմիր բանակի փողոցում 159 մ երկարությամբ ճանապարհահատվածի, միջինից բարձր ռիսկայնության աստիճան՝ III կատեգորիա օբյեկտի

(օբյեկտի անվանումը, ռիսկայնության աստիճանը (կատեգորիան), հակիրճ բնութագիրը, հիմնական ցուցանիշները)

շինարարական աշխատանքների կատարման, այդ թվում՝

վերանորոգման

(նոր կառուցման, վերակառուցման, վերականգնման, ուղեղացման և այլն)

կառուցապատվող հողամասի գլխավոր հատակագծի վրա նշված ոչ հիմնական կառույցների _____ տեղադրման համար:

(նշվում են ոչ հիմնական կառույցների անվանումները)

1.Օբյեկտի նախագծային փաստաթղթերը՝

1)մշակվել են *«ՀԱԼԴԻ ՔՈՆՍԱԼԹ»ՍՊԸ*

(նախագծային փաստաթղթերի փուլը, նախագծային աշխատանքների կապալառուի անվանումը,

լից 16919 կողմից,

լիցենզիայի համարը)

2)ստացել է (են) ***30/05/2024*** թ. N ***17/պփ 96*** փորձագիտական դրական եզրակացությունը

(եզրակացությունները) ***ՊԱՐԶ***

(նշել փորձաքննության տեսակը)

«ՀՀ ՆԱԽԱԳԾԵՐԻ ՊԵՏԱԿԱՆ ԱՐՏԱԳԵՐԱՏԵՍՉԱԿԱՆ ՓՈՐՁԱՔՆՆՈՒԹՅՈՒՆ» ՓԲԸ ՔՊԼ 17074 կողմից

(նշել փորձաքննության մարմնի (մարմինների) անվանումը, լիցենզիայի համարը)

կամ նախագիծը թողարկող պատասխանատու կապալառուի երաշխավորագիրը՝ ***թ. N***

(Նշել նախագիծը թողարկող պատասխանատու կապալառուի երաշխավորության պայմանագրի համար)

3)սահմանված կարգով համաձայնեցվել են իրավասու մարմնի, օրենքով սահմանված այլ շահագրգիռ մարմինների ***ԱԲՈՎՅԱՆԻ ՀԱՄԱՅՆՔԱՊԵՏԱՐԱՆ ,*** հետ:

(նշել մարմինների անվանումները և համաձայնեցման ժամկետները)

2.Շինարարական աշխատանքներն իրականացնել ***06 հունիս 2024 - 30 դեկտեմբեր 2024*** ընթացքում:

(Նշել շինարարության նորմատիվային տևողությունը)

ներառյալ ավարտական ակտի տրամադրման համար ավարտված շինարարական օբյեկտն ընդունող հանձնաժողովի աշխատանքի համար նախատեսվող ժամկետը:

2.1.Ապահովել օբյեկտի շահագործման թույլտվության ստացումը՝

☐ ավարտական ակտի տրամադրումից 1 ամսվա ընթացքում,

☐ ավարտական ակտի տրամադրման օրը:

Ներառյալ ավարտված շինարարական օբյեկտն ընդունող հանձնաժողովի աշխատանքի համար նախատեսվող ժամկետը:

3.Շինարարության վարման մատյանը բաղկացած է 19 էջից, կարված և դրոշմակնքված է ԱԲՈՎՅԱՆ ՀԱՄԱՅՆՔԻ ՂԵԿԱՎԱՐԻ կողմից:

4.Նախագծային փաստաթղթերը փոփոխվել են

(լրացվում է N 1 հավելվածի 108-րդ կետով նախատեսված դեպքերում)

_____ կողմից

(նախագծային աշխատանքների կապալառուի անվանումը, լիցենզիայի համարը)

և սահմանված կարգով համաձայնեցվել իրավասու մարմնի _____ և այլ

(նշել իրավասու մարմնի անվանումը)

շահագրգիռ մարմինների _____ հետ:

(նշել օրենքով սահմանված համաձայնեցնող մարմինների անվանումները)

5.Հատուկ պայմաններ՝

1)Կառուցապատողը նախքան շինարարությունն սկսելը, ինչպես նաև դրա ընթացքում, պարտավոր է հասցվելիք վնասների փոխհատուցման համար համաձայնության գալ կառուցապատման հետևանքով վնասներ կրող սուբյեկտների հետ.

2)Շինարարության թույլտվությամբ սահմանված ժամկետներում կառուցապատումը չավարտելու դեպքում գործում են N 1 հավելվածի 123-126-րդ կետերով սահմանված պահանջները.

3)(լրացվում է N 1 հավելվածի 84-րդ կետով սահմանված դեպքերում) սույն թույլտվությունը տրվել է սահմանված կարգով հաստատված «Նախագիծ» փուլի հիման վրա, որին հաջորդող «Աշխատանքային փաստաթղթեր» փուլը պետք է ապահովի հաստատված փուլով ընդունված լուծումները և աշխատանքների իրականացման հաջորդականությունը

_____

(նշվում են նախապատրաստական, հողային, շինմոնտաժային աշխատանքները և այլ աշխատանքներ)

6.(լրացվում է N1 հավելվածի 13-րդ կետով սահմանված դեպքերում)

Հաշվի առնելով, որ կառուցվող օբյեկտի շինարարությունը հնարավոր չէ առանց գլխավոր հատակագծի վրա համարների տակ նշված շենքի (շենքերի) և կամ շինության

(շինությունների) _____ քանդման՝

(նշվում են ամբողջությամբ կամ մասամբ քանդման ենթակա օբյեկտները, դրանց հիմնական ցուցանիշները, ընդհանուր մակերեսը, հարկայնությունը, շինանյութերը և այլն)

սեփականատիրոջը (օգտագործողին) _____

(նշվում է պետական գրանցման վկայականի համարը)

տրված սույն թույլտվությունը նաև քանդման թույլտվություն է:

Օբյեկտի քանդման աշխատանքներն իրականացնել նախագծային փաստաթղթերով ամրագրված հաջորդականությամբ:

7.Այլ պայմաններ ***շինհրապարակում ապահովել ժամանակավոր ցանկապատի և տեղեկատվական վահանակի առկայությունը***

(նշվում են իրավական ակտերով և (կամ) պայմանագրով նախատեսված այլ պայմանները)

8.Կառուցապատողը շինարարական (քանդման, ապամոնտաժման) աշխատանքները սկսելուց առնվազն 3 օր առաջ համաձայն N 5 հավելվածի N 2-5 ձևի տեղեկացնում է իրավասու մարմնին:

9.Թույլտվության հիման վրա ցանկացած շինարարական և զուգահեռ աշխատանք կարող է իրականացվել բացառապես Հայաստանի Հանրապետության օրենսդրությանը, նախագծային փաստաթղթերին և նորմատիվ-տեխնիկական պահանջներին համապատասխան:

ՀԱՅԱՍՏԱՆԻ ՀԱՆՐԱՊԵՏՈՒԹՅԱՆ ԱԲՈՎՅԱՆ ՀԱՄԱՅՆՔԻ ՂԵԿԱՎԱՐ — ԷԴՈՒԱՐԴ ԲԱԲԱՅԱՆ

ՀԱՅԱՍՏԱՆԻ ՀԱՆՐԱՊԵՏՈՒԹՅԱՆ
ԿՈՏԱՅՔԻ ՄԱՐԶԻ ԱԲՈՎՅԱՆ ՀԱՄԱՅՆՔԻ ՂԵԿԱՎԱՐ

Ո Ր Ո Շ ՈՒ Մ

06 հունիսի 2024 թվականի N 2690

ԱՍՏՂԻԿ ՀՈՎՀԱՆՆԻՍՅԱՆԻՆ ՆԱԽԱԳԾՄԱՆ ԹՈՒՅԼՏՎՈՒԹՅՈՒՆ ՏԱԼՈՒ ՄԱՍԻՆ

Համաձայն «Տեղական ինքնակառավարման մասին» օրենքի 42-րդ հոդվածի 1-ին մասի 4-րդ կետի, Հայաստանի Հանրապետության կառավարության 2015 թվականի մարտի 19-ի N 596-Ն որոշման, հիմք ընդունելով Աստղիկ Հովհաննիսյանի հայտը (մուտք՝ 2024 թվականի մայիսի 15-ի N Ք-3507).

1. Աստղիկ Հովհաննիսյանին տալ ավտոտեխսպասարկման կայանի կառուցման նախագծման թույլտվություն (նախագծման թույլտվությունը կցվում է):
2. Շինարարական աշխատանքները սկսելուց առաջ նախագծային փաստաթղթերը ներկայացնել համաձայնեցման և ստանալ շինարարության թույլտվություն:
3. Սույն որոշումն ուժի մեջ է մտնում Աստղիկ Հովհաննիսյանին որոշման ընդունման մասին իրազեկելու օրվան հաջորդող օրվանից:

ՀԱՄԱՅՆՔԻ ՂԵԿԱՎԱՐ Է. ԲԱԲԱՅԱՆ

2024թ. հունիսի 06
ք. Աբովյան

ՀԱՅԱՍՏԱՆԻ ՀԱՆՐԱՊԵՏՈՒԹՅՈՒՆ
ԿՈՏԱՅՔԻ ՄԱՐԶ ԱԲՈՎՅԱՆ ՀԱՄԱՅՆՔ
ՆԱԽԱԳԾՄԱՆ ԹՈՒՅԼՏՎՈՒԹՅՈՒՆ
(ՃԱՐՏԱՐԱՊԵՏԱԱՏԱԿԱԳԾԱՅԻՆ ԱՌԱՋԱԴՐԱՆՔ)

N 411 «06» հունիսի 2024թ.

Օբյեկտ *Ավտոտեխսպասարկման կայանի կառուցում*
(օբյեկտի անվանումը. կառուցում, վերակառուցում, վերանորոգում, ոչնչացում, վերականգնում, գործառնական նշանակության փոփոխություն)

Նախագծային փաստաթղթերի մշակման համար *«Աշխատանքային նախագիծ» (միջին ռիսկայնության, II կատեգորիա)*
(հակիրճ բնորոշումը. հզորությունը, ռիսկայնության աստիճանը (կատեգորիան), անխուսափելի փոփոխություններ և այլն)

Գտնվելու վայրը *22, Կոտայքի մարզ, համայնք Աբովյան, գ. Բալահովիտ 1-ին փողոց 4/24-4/26 հողամաս , ծածկագիր՝07-018-0104-0097*
(մարզի, համայնքի, փողոցի տնվանումները շենքի համարը, հողամասի ծածկագիրը)

Կառուցապատող *Աստղիկ Հովհաննիսյան (22, գ. Բալահովիտ 3 փող. 1 փակ. 11, հեռ. +37493334225)*
(կազմակերպության անվանումը, գտնվելու վայրը. ֆիզիկական անձի անունը, ազգանունը, բնակության վայրը. հեռախոսահամարը. Էլեկտրոնային հասցեն)

Առաջադրանքի տրամադրման հիմքը *Կառուցապատողի հայտը, անշարժ գույքի իրավունքի պետական գրանցման վկայականը, Էքսիզային նախագիծը*
(կառուցապատումն ամրագրվում է 22 օրենսդրությամբ սահմանված կարգով հաստատված արտոնագրմամբ, անշարժ գույքի վաճառքից իրավունքը հաստատող անհրաժեշտ փաստաթղթեր)

Առաջադրանքի գործողության ժամկետը *Մեկ տարի*
(22 կառավարության 19 մարտի 2015 թվականի N 596 Ն որոշման N1 հավելվածի 31 րդ կետին համապատասխան)

ՆԱԽԱԳԾՎՈՂ ՀՈՂԱՄԱՍԻ ԲՆՈՒԹԱԳԻՐԸ
(աստղանիշով (*) նշված դրույթների գրաֆիկական արտացոլումը տրամադրվում է կից ներկայացվող ամփոփ սխեմայով՝ Մ 1:500)

1.Հողամասը գտնվում է *նպատակային նշանակության՝ բնակավայրերի, գործառնական նշանակության՝ հասարակական կառուցապատման*
(հողամասի դիրքը քաղաքաշինական միջավայրում, դրա նպատակային և գործառնական նշանակությունը)

2.(*) Հողամասի չափերը *0,095 հա*
(հողամասի սահմանները. կոորդինատային նշահարմամբ, մակերեսը, հա)

3. Հողամասի առկա վիճակը *Հողամասը ծանրաբեռնված է*
(գոյություն ունեցող շենքերի (այդ թվում՝ քանդման ենթակա) առկայությունը (օգտագործումը, չօգտագործումը, ներկայիս տարածքները, շինարարական նյութերը և այլն). կանաչապատումը, բարեկարգումն և այլն)

4.(*) Տրանսպորտային պայմանները *ներհամայնքային նշանակության ճանապարհ*
(մոտակա տրանսպորտային հանգույցները, երկաթուղային տրանսպորտի մոտենգումները և այլն)

5.(*) Ինժեներական ցանցեր և արտքավորումներ *Նախագծվող և կից տարածքներով անցնող ինժեներական գծեր և հարորդակցուղիներ:*
(ջրամատակարարման, կոյուղու, գազամատակարարման. տաք ջրի մատակարարման. Էլեկտրամատակարարման. էլեկտրոնային հաղորդակցության համակարգեր)

6.(*) Կից հողամասեր *Հարևանությամբ գտնվող բնակելի տներ, հողամասեր և տարածքներ*
(գոյություն ունեցող հողամասում կամ կից տարածքում ոչնչացվող ինժեներական ենթակառուցվածքները. այդ թվում՝ ստորգետնյա)

7.Բնության հատուկ պահպանվող և (կամ) պատմամշակութային հուշարձանների տարածքներ (պահպանական գոտիներ) *Առկա չեն*
(պահպանվող գոտիների անվանումը և դրանց սահմանները համաձայն ներկայացված սխեմայի)

8.(*) Հատակագծային սահմանափակումներ *Հաշվի առնել կից տարածքներում առկա և նախատեսվող կառուցապատումը*
(հողօգտագործման ռեժիմները, կիրառվելիք կամ չկիրառվելիք նորմերը և այլն)

(անշարժ գույքի արտադրական, պաշտպանվող օբյեկտների, ինժեներատրանսպորտային ենթակառուցվածքների և այլ օբյեկտների նկատմամբ սահմանափակումները, այդ թվում՝ սերվիտուտների)

ՆԱԽԱԳԾԱՅԻՆ ՊԱՀԱՆՋՆԵՐԸ
(աստղանիշով (*) նշված դրույթների գրաֆիկական արտացոլումը տրամադրվում է կից ներկայացվող ամփոփ սխեմայով՝ Մ 1:500)

9.Ճարտարապետահատակագծային պահանջներ *մշակել նախագիծ՝ համայնք Աբովյան, գ. Բալահովիտ 1-ին փողոց 4/24-4/26 հասցեում գտնվող հողամասում՝ Ավտոտեխսպասարկման կայանի կառուցում՝ անշարժ գույքի սեփականության իրավունքի վկայականով տրված հողամասի սահմաններում:*
(Հայաստանի Հանրապետության օրենսդրության և նորմատիվատեխնիկական փաստաթղթերի պահանջներից, առկա քաղաքաշինական ծրագրային փաստաթղթերի դրույթներից կամ դրանց բացակայության դեպքում կազմավորված (կազմավորվող) քաղաքաշինական միջավայրի պարամետրերից, ադաջարկություններ ճակատների ձևավորման, տանիքների, արտաքին դռների, պատուհանների համամասնությունների և գունային լուծումների վերաբերյալ)

9.1. (*) օբյեկտի հեռավորությունը կարմիր գծից (մետր) *ըստ նորմերի*

9.2. (*) հեռավորությունը հարևան հողակտորներից (օբյեկտներից) (մետր) *ըստ նորմերի*

9.3. թույլատրելի բարձրությունը (մետր) *մինչև 8,0 մ*
(սահմանային հարկայնության բարձրությունը գերազանցող շենքերին և շինությունների նախագծման դեպքում՝ ՀՀՇՆ 20-04 «Երկրաշարժադիմացկուն շինարարություն. Նախագծման նորմեր» շինարարական նորմերով սահմանված պահանջների ապահովում (հատուկ հաշվարկային մեթոդներ. սեյսմակայունության բարձրացման միջոցառումներ և այլն))

9.4. կառուցապատման խտության գործակիցը *ըստ նորմերի*
(կառուցքի (կառուցվածքի) ընդհանուր մակերեսի հարաբերությունը հողամասի մակերեսին տոկոսներով)

9.5. կառուցապատման տոկոսը *ըստ նորմերի*
(կառուցապատված (ծածկված) տարածքի հարաբերությունը հողամասի մակերեսին տոկոսներով) (%)

9.6. կանաչապատման տոկոսը *ըստ նորմերի*
(կանաչապատ տարածքի հարաբերությունը հողամասի մակերեսին տոկոսներով) (%)

9.7. այլ պահանջ-ներ

- *Հատակագծային լուծումները մշակել համաձայն պատվիրատուի առաջադրանքի՝ հաշվի առնելով նորմատիվային պահանջները*
- *Համաձայն Աբովյան համայնքի ավագանու 06.12.2022թ. N 174-Ա որոշման՝ շինությունների արտաքին պատերի համար նախատեսել սպիտակ, մոխրագույն, ծիրանագույն երանգները, կապտականաչ հայելային ապակիները, իսկ տանիքների համար շագանակագույն և մուգ կապտականաչ երանգները*

10. Հողամասում գտնվող շենքերի և շինությունների քանդման կամ տեղափոխման (ապամոնտաժման) պայմանները և աշխատանքների հերթականությունը	*Առկա չէ*
11. Ստորգետնյա, կիսանկուղի և առաջին հարկերի տարածքների օգտագործման պայմանները	*Համաձայն նորմերի*
12. (*) Ինժեներական ցանցեր և սարքավորումներ	*Պահանջներ գոյություն ունեցող և նախագծվող ենթակառուցվածքների ու ցանցերի նկատմամբ*
12.1. (*) ջրամատակարարում, կոյուղի, տաք ջրամատակարարում	*Համաձայն նորմերի* (համաձայն մատակարարող կազմակերպության տեխնիկական պայմանների)
12.2. (*) էլեկտրամատակարարում	*Համաձայն նորմերի* (համաձայն մատակարարող կազմակերպության տեխնիկական պայմանների)
12.3 . (*) գազամատակարարում	*Համաձայն նորմերի* (համաձայն մատակարարող կազմակերպության տեխնիկական պայմանների)
12.4. (*) Էլեկտրոնային հաղորդակցության մալուխատար կոյուղու (ներառյալ դիտահորը) տեղադիրքը	*Համաձայն նորմերի* (համաձայն ՀՀ կառավարության 19 մարտի 2015 թվականի N 596-Ն որոշման N 1 հավելվածի 57-րդ կետի 2-րդ ենթակետով սահմանված ելակետային տվյալների)
12.5. թույլ հոսանքներ	*Առկա չեն*
12.6. աղբահանություն	*համայնքային*
13. Տարածքի ինժեներական նախապատրաստում	*Կազմակերպել տարածքի ջրահեռացում:* (ռելիեֆի կազմակերպման, ջրահեռացման, ինժեներական պաշտպանության միջոցառումները)
14. Բարեկարգում	*Ազատ տարածքը բարեկարգել և կանաչապատել* (լանդշաֆտային պլանավորման վերաբերյալ պահանջները, կանաչապատում, ճարտարապետական փոքր ձևեր, ցանկապատում, ցուցանակներ և այլն)
15. Շինարարական նյութեր	*Երկաթբետոնե տարրեր, քարե շար, ապակի, մետաղական տարրեր:* (շինարարական նյութերի օգտագործման առաջարկությունները տանիքների, ճակատների լուծումների, արտաքին դռների, պատուհանների վերաբերյալ)
16. Պաշտպանական կառույցներ	*Ըստ նախագծի* (արտակարգ իրավիճակներում մարդկանց օբյեկտների պաշտպանության միջոցառումները)
17. Հակահրդեհային պահանջներ	*Ապահովել հակահրդեհային նորմատիվ պահանջները* (հակահրդեհային անվտանգության ապահովման միջոցառումները)
18. Հաշմանդամների և բնակչության սակավաշարժ խմբերի պաշտպանության միջոցառումներ	*ապահովել հաշմանդամների և բնակչության սակավաշարժ խմբերի տեղաշարժը*
19. Շրջակա միջավայրի պահպանում	*ապահովել շրջակա միջավայրի պահպանման համապատասխան միջոցառումները* (շրջակա միջավայրը վտանգավոր ազդեցությունից բացառելու միջոցառումները)
20. Շինարարության կազմակերպում	*Ըստ նորմերի* (առաջարկություններ շինարարության հետ կապված անբարենպաստ ազդեցության բացառման, քաղաքային տնտեսության և տրանսպորտի անխափան աշխատանքի ապահովման վերաբերյալ)
21. Առաջադրանքի գործողության ժամկետը և նախագծի մշակման փուլերը	*մեկ տարի, ՀՀ քաղաքաշինության նախարարի 11.09.2017թ. հ.128-Ն հրամանով հաստատված դրույթներին և այլ իրավական ակտերին համապատասխան:* (Նշվում են առաջադրանքի գործողության ժամկետը և նախագծի մշակման փուլերը)

ԼՐԱՑՈՒՑԻՉ ՊԱՅՄԱՆՆԵՐԸ

22. Նախագծային փաստաթղթերի փորձաքննությանը ներկայացվող պահանջներ	*համաձայն ՀՀ կառավարության 19.03.2015թ. «Հայաստանի Հանրապետությունում կառուցապատման նպատակով թույլտվությունների և այլ փաստաթղթերի տրամադրման կարգը հաստատելու և Հայաստանի Հանրապետության կառավարության մի շարք որոշումներ ուժը կորցրած ճանաչելու մասին» N 596-Ն որոշման* (Հայաստանի Հանրապետության օրենսդրությամբ սահմանված փորձաքննության տեսակը կամ նախագծողի երաշխավորագիրը՝ հղում կատարելով համապատասխան իրավական ակտին)
23. Միջանկյալ համաձայնեցում	*չի պահանջվում* (իրավասու մարմնի կամ Հայաստանի Հանրապետության օրենսդրությամբ նախատեսված դեպքերում շահագրգիռ մարմինների հետ էսքիզային նախագծի նախնական համաձայնեցում, նշվում է նաև առաջադրանքի փոփոխման հնարավորությունը՝ ՀՀ կառավարության 19 մարտի 2015 թվականի N 596-Ն որոշման N 1 հավելվածի 87-րդ կետով նախատեսված դեպքում)
24. Հասարակական քննարկումներ	*Նորմերի համաձայն* (Հայաստանի Հանրապետության օրենսդրությամբ սահմանված դեպքերում և կարգով)
25. Համաձայնեցումներ	• *Մինչև նախագծային աշխատանքները սկսելը համաձայնություն ձեռք բերել տվյալ ինժեներական ենթակառուցվածքների սեփականատերերի (օգտագործողների) հետ* (Նշվում են տվյալ օբյեկտի համաձայնեցման՝ օրենքով սահմանված պահանջները՝ հուշարձանների ու բնության պահպանության և այլ լիազորված մարմինների հետ, ինչպես նաև ՀՀ կառավարության 19 մարտի 2015 թվականի N 596-Ն որոշման N 1 հավելվածի 56-րդ կետով սահմանված դեպքերում՝ ինժեներական ենթակառուցվածքի սեփականատիրոջ (օգտագործող...)
26. Փոստային բաժանորդային պահարանների տեղադրում	*չի պահանջվում*
27. Այլ պայմաններ	• *Նախագծի կազմը և բովանդակությունը համապատասխանեցնել ՀՀ կառավարության առընթեր քաղաքաշինության պետական կոմիտեի նախագահի 11.09.2017թ. «Բնակելի, հասարակական, արտադրական շենքերի և շինությունների նախագծային փաստաթղթերի կազմը և բովանդակությունը սահմանող կանոնները և ՀՀ քաղաքաշինության նախարարի 29.11.2006թ. հ.273-Ն հրամանն ուժը կորցրած ճանաչելու մասին» հ.128-Ն հրամանով հաստատված դրույթներին:* • *Շինությունը նախագծել 22.05.2023թ ՀՇՆ 30-01-2023 «Քաղաքաշինություն. քաղաքային եվ գյուղական բնակավայրերի հատակագծում և կառուցապատում» շինարարական նորմերը հաստատելու և Հայաստանի Հանրապետության քաղաքաշինության կոմիտեի նախագահի 2023 թվականի մայիսի 22-ի N 04-Ն . հրամանով հաստատված դրույթներին համապատասխան:* • *Նախագիծը ներկայացնել համաձայնեցման երկու օրինակից:*

ՀԱՅԱՍՏԱՆԻ ՀԱՆՐԱՊԵՏՈՒԹՅԱՆ
ԱՐՔՎՅԱՆ ՀԱՄԱՅՆՔԻ ՂԵԿԱՎԱՐ — *ԷԴՈՒԱՐԴ ԲԱԲԱՅԱՆ*

Կ.Տ.

ՀԱՅԱՍՏԱՆԻ ՀԱՆՐԱՊԵՏՈՒԹՅԱՆ
ԿՈՏԱՅՔԻ ՄԱՐԶԻ ԱԲՈՎՅԱՆ ՀԱՄԱՅՆՔԻ ՂԵԿԱՎԱՐ

Ո Ր Ո Շ ՈՒ Մ

06 հունիսի 2024 թվականի N 2689

ԱՐԱՄ ՋԻԼԱՎՅԱՆԻՆ ՆԱԽԱԳԾՄԱՆ ԹՈՒՅԼՏՎՈՒԹՅՈՒՆ ՏԱԼՈՒ ՄԱՍԻՆ

Համաձայն «Տեղական ինքնակառավարման մասին» օրենքի 42-րդ հոդվածի 1-ին մասի 4-րդ կետի, Հայաստանի Հանրապետության կառավարության 2015 թվականի մարտի 19-ի N 596-Ն որոշման, հիմք ընդունելով Արամ Ջիլավյանի հայտը (մուտք՝ 2024 թվականի մայիսի 29-ի N Ք-3845).

1. Արամ Ջիլավյանին տալ օժանդակ կառույցի և ավտոտնակի կառուցման նախագծման թույլտվություն (նախագծման թույլտվությունը կցվում է):
2. Շինարարական աշխատանքները սկսելուց առաջ նախագծային փաստաթղթերը ներկայացնել համաձայնեցման և ստանալ շինարարության թույլտվություն:
3. Սույն որոշումն ուժի մեջ է մտնում Արամ Ջիլավյանին որոշման ընդունման մասին իրազեկելու օրվան հաջորդող օրվանից:

ՀԱՄԱՅՆՔԻ ՂԵԿԱՎԱՐ Է. ԲԱԲԱՅԱՆ

2024թ. հունիսի 06
ք. Աբովյան

ՀԱՅԱՍՏԱՆԻ ՀԱՆՐԱՊԵՏՈՒԹՅՈՒՆ
ԿՈՏԱՅՔԻ ՄԱՐԶ ԱԲՈՎՅԱՆ ՀԱՄԱՅՆՔ
ՆԱԽԱԳԾՄԱՆ ԹՈՒՅԼՏՎՈՒԹՅՈՒՆ
(ՃԱՐՏԱՐԱՊԵՏԱՇԱՏԱԿԱԳԾԱՅԻՆ ԱՌԱՋԱԴՐԱՆՔ)

N 409 «06» հունիսի 2024թ.

Օբյեկտ *Օժանդակ կառույցի և ավտոտնակի կառուցում*
(օբյեկտի անվանումը. կառուցում, վերակառուցում, վերանորոգում, ուժեղացում, վերականգնում, գործառնական նշանակության փոփոխություն)

«Աշխատանքային նախագիծ» (միջին ռիսկայնության, II կատեգորիա) **նախագծային փաստաթղթերի մշակման համար**
(հակիրճ բնութագիրը. եղանակը. ռիսկայնության աստիճանը (կատեգորիան). նախագծումը փուլերը և այլն)

Գտնվելու վայրը *22, Կոտայքի մարզ, համայնք Աբովյան, գ. Առինջ, Պ. Սևակ թաղամաս, 1-ին փողոց, 32 հողամաս , ծածկագիր՝ 07-011-0063-0052*
(մարզի. համայնքի. փողոցի անվանումները շենքի հասցեն. հողամասի ծածկագիրը)

Կառուցապատող *Արամ Ջիլավյան (22, ք.Երևան, Վ. Համբարձումյան փ., 8բ., 23 բն., հեռ. +37491777711)*
(կազմակերպության անվանումը, գտնվելու վայրը. ֆիզիկական անձի անունը, ազգանունը, բնակության վայրը. հեռախոսահամարը, էլեկտրոնային հասցեն)

Առաջադրանքի տրամադրման հիմքը *Կառուցապատողի հայտը, անշարժ գույքի իրավունքի պետական գրանցման վկայականը, Էսքիզային նախագիծը*
(կառուցապատումն նպատակով 22 օրենսդրությամբ սահմանված կարգով հողամասի սեփականության,
անշարժ գույքի վարձակալման իրավունքը հաստատող անհրաժեշտ փաստաթղթեր)

Առաջադրանքի գործողության ժամկետը *Մեկ տարի*
(22 կառավարության 19 մարտի 2015 թվականի N 596 Ն որոշման N1 հավելվածի 31 րդ կետին համապատասխան)

ՆԱԽԱԳԾՎՈՂ ՀՈՂԱՄԱՍԻ ԲՆՈՒԹԱԳԻՐԸ
(աստղանիշով (*) նշված դրույթների գրաֆիկական արտացոլումը տրամադրվում է կից ներկայացվող ամփոփ սխեմայով՝ Մ 1:500)

1.Հողամասը գտնվում է *նպատակային նշանակությունը՝ բնակավայրերի, գործառնական նշանակությունը՝ բնակելի կառուցապատման*
(հողամասի դիրքը քաղաքաշինական միջավայրում. դրա ազատական և գործառնական նշանակությունը)

2.(*) Հողամասի չափերը *0,161627 հա*
(հողամասի սահմանները՝ կոորդինատային նշահարմամբ, մակերեսը, (հա))

3. Հողամասի առկա վիճակը *Հողամասը ծանրաբեռնված է*
(տնկարկներ (ծառատեսակները, չհնձելի (այդ թվում՝ քաղցրային հնձեցակա) առկայությունը (օգտագործումը, պահանջությունը, հատկությունները, շինարարական նյութերը և այլն), կառուցապատումը, բարելավումները և այլ)

4.(*) Տրանսպորտային պայմանները *ներհամայնքային նշանակության ճանապարհ*
(ճանապարհային առկա ցանցը, երկաթուղային արտանպրանքի մատակարարումները և այլն)

5.(*) Ինժեներական ցանցեր և սարքավորումներ
(ջրամատակարարման. կոյուղու. գազամատակարարման, տաք ջրի մատակարարման, էլեկտրամատակարարման, էլեկտրոնային հաղորդակցության հասանակարգեր) *Նախագծվող և կից տարածքներով անցնող ինժեներական գծեր և հաղորդակցուղիներ:*
(նախագծվող հողամասով կամ կից տարածքով անցնող ինժեներական ենթակառուցվածքները. այդ թվում՝ ստորգետնյա)

6.(*) Կից հողամասեր *Հարևանությամբ գտնվող բնակելի տներ, հողամասեր և տարածքներ*
(կից հողօգտագործումների ներկայությունը և դրանց սահմանները համաձայն նկարագրված սխեմայի)

7.Քննության հատուկ պահպանվող և (կամ) պատմամշակութային հուշարձանների տարածքներ (պահպանական գոտիներ) *Առկա չեն*
(հուշարձանի անվանումը, կարգավիճակը և այլն)

8.(*) Հատակագծային սահմանափակումներ *Հաշվի առնել կից տարածքներում առկա և նախատեսվող կառուցապատումը*
(տեղադրում գոյություն ունեցող ստորգետնյա, պաշտպանվող օբյեկտների, ինժեներատրանսպորտային ենթակառուցվածքների և այլ «օբյեկտների ճկատմամբ սահմանափակումները, այդ թվում սեյսմիկ առանձնահատկությունները)

ՆԱԽԱԳԾԱՅԻՆ ՊԱՀԱՆՋՆԵՐԸ
(աստղանիշով (*) նշված դրույթների գրաֆիկական արտացոլումը տրամադրվում է կից ներկայացվող ամփոփ սխեմայով՝ Մ 1:500)

9.Ճարտարապետահատակագծային պահանջներ *մշակել նախագիծ՝ համայնք Աբովյան, գ. Առինջ, Պ. Սևակ թաղամաս, 1-ին փողոց, 32 հասցեում գտնվող հողամասում՝ օժանդակ կառույցի և ավտոտնակի կառուցում՝ անշարժ գույքի սեփականության իրավունքի վկայականով տրված հողամասի սահմաններում:*
(ելնելով Հայաստանի Հանրապետության օրենսդրության և նորմատիվատեխնիկական փաստաթղթերի պահանջներից, առկա քաղաքաշինական ծրագրային փաստաթղթերի դրույթներից կամ դրանց բացակայության դեպքում կազմակերպված ուսումնասիրության միջավայրի պայմաններից. առաջարկությունները ճակատների ձևավորման, տանիքների, արտաքին գոնների, պատուհանների հատվածանությունների և գունային լուծումների վերաբերյալ)

9.1. (*) օբյեկտի հեռավորությունը կարմիր գծից (մետր) *ըստ նորմերի*

9.2. (*) հեռավորությունը հարևան հողակտորներից (օբյեկտներից) (մետր) *ըստ նորմերի*

9.3. թույլատրելի բարձրությունը (մետր) *մինչև 4,0 մ*
(առհասարակային հարկայնության բարձրությունը գերազանցող շենքերի և շինությունների նախագծման դեպքում՝ ՀՀՇՆ 20-04՝ Երկրաշարժադիմացկուն շինարարություն. Նախագծ ման նորմեր» շինարարական նորմերով սահմանված պահանջների ապահովում (հատուկ հաշվարկային մեթոդներ. սեյսմակայունության բարձրացման միջոցառումներ և այլն))

9.4. կառուցապատման խտության գործակիցը *ըստ նորմերի*
(կառուցի (կառույցների) թույլատրելի ամենամեծ հարաբերությունը հողամասի մակերեսին)

9.5. կառուցապատման տոկոսը *մինչև 40 %*
(կառուցապատվող (ամրացված) մասերի հարաբերությունը հողամասի մակերեսին, տոկոսներով) (%)

9.6. կանաչապատման տոկոսը *60 % և ավելի*
(կանաչապատ տարածքի հարաբերությունը հողամասի մակերեսին, տոկոսներով) (%)

9.7. այլ պահանջներ
- *Հատակագծային լուծումները մշակել համաձայն պատվիրատուի առաջադրանքի՝ հաշվի առնելով նորմատիվային պահանջները*
- *Համաձայն Աբովյան համայնքի ավագանու 06.12.2022թ. N 174-Ա որոշման՝ շինությունների արտաքին պատերի համար նախատեսել սպիտակ, մոխրագույն, ծիրանագույն երանգները, կապտականաչ հայելային ապակիները, իսկ տանիքների համար՝ շագանակագույն և մուգ կապտականաչ երանգները*

10. Հողամասում գտնվող շենքերի և շինությունների քանդման կամ տեղափոխման (ապամոնտաժման) պայմանները և աշխատանքների հերթականությունը	*Առկա չէ*
11. Ստորգետնյա, կիսաընկուղի և առաջին հարկերի տարածքների օգտագործման պայմանները	*Համաձայն նորմերի*
12. (*) Ինժեներական ցանցեր և սարքավորումներ	*Պահանջներ գոյություն ունեցող և նախագծվող ենթակառուցվածքների ու ցանցերի նկատմամբ*
12.1. (*) ջրամատակարարում, կոյուղի, տաք ջրամատակարարում	*Համաձայն նորմերի* (համաձայն մատակարարող կազմակերպության տեխնիկական պայմանների)
12.2. (*) էլեկտրամատակարարում	*Համաձայն նորմերի* (համաձայն մատակարարող կազմակերպության տեխնիկական պայմանների)
12.3 . (*) գազամատակարարում	*Համաձայն նորմերի* (համաձայն մատակարարող կազմակերպության տեխնիկական պայմանների)
12.4. (*) էլեկտրոնային հաղորդակցության մալուխատար կոյուղու (ներառյալ ղիտահորը) տեղադիրքը	*Համաձայն նորմերի* (համաձայն ՀՀ կառավարության 19 մարտի 2015 թվականի N 596-Ն որոշման N 1 հավելվածի 57-րդ կետի 2-րդ ենթակետով սահմանված էլեկտրային տվյալների)
12.5. թույլ հոսանքներ	*Առկա չեն*
12.6. աղբահանություն	*համայնքային*
13. Տարածքի ինժեներական նախապատրաստում	*Կազմակերպել տարածքի ջրահեռացում:* (անվտանգության միջոցառումները)
14. Բարեկարգում	*Ազատ տարածքը բարեկարգել և կանաչապատել* (բնապահպանական պահանջները, կանաչապատում, ճանապարհաբնական փոքր ձևեր, ցանկապատում, գովազդ և այլն)
15. Շինարարական նյութեր	*Երկաթբետոնե տարրեր, քարե շար, ապակի, մետաղական տարրեր:* (շինարարական նյութերի օգտագործման առաջարկությունները տանիքների, ճակատների լուծումների, արտաքին դռների, պատուհանների վերաբերյալ)
16. Պաշտպանական կառույցներ	*Ըստ նախագծի* (ազատակարգ իրավիճակներում մոգոկանց օբյեկտների պաշտպանության միջոցառումները)
17. Հակահրդեհային պահանջներ	*Ապահովել հակահրդեհային նորմատիվ պահանջները* (հակահրդեհային անվտանգության ապահովման միջոցառումները)
18. Հաշմանդամների և բնակչության սակավաշարժ խմբերի պաշտպանության միջոցառումներ	-
19. Շրջակա միջավայրի պահպանում	*ապահովել շրջակա միջավայրի պահպանման համապատասխան միջոցառումները* (շրջակա միջավայրը վնասազերծ ազդեցություններից բացառելու միջոցառումները)
20. Շինարարության կազմակերպում	*Ըստ նորմերի* (առաջադրությունները շինարարության հետ կապված անբարենպաստ ազդեցության բացառման, բնաբարային անտեսության և արտասպորտի անխոչընդոտ աշխատանքի ապահովման վերաբերյալ)
21. Առաջադրանքի գործողության ժամկետը և նախագծի մշակման փուլերը	*մեկ տարի, ՀՀ քաղաքաշինության նախարարի 11.09.2017թ. հ.128-Ն հրամանով հաստատված դրույթներին և այլ իրավական ակտերին համապատասխան:* (Նշվում են առաջադրանքի գործողության ժամկետը և նախագծի մշակման փուլերը)

ԼՐԱՑՈՒՑԻՉ ՊԱՅՄԱՆՆԵՐԸ

22. Նախագծային փաստաթղթերի փորձաքննությանը ներկայացվող պահանջներ	*համաձայն ՀՀ կառավարության 19.03.2015թ. «Հայաստանի Հանրապետությունում կառուցապատման նպատակով թույլտվությունների և այլ փաստաթղթերի տրամադրման կարգը հաստատելու և Հայաստանի Հանրապետության կառավարության մի շարք որոշումներ ուժը կորցրած ճանաչելու մասին» N 596-Ն որոշման* (Հայաստանի Հանրապետության օրենսդրությամբ սահմանված փորձաքննության անհրաժեշտության դեպքում՝ նշում նախագծերի երաշխավորագրերի՝ նշում կատարելով համապատասխան իրավական ակտին)
23. Միջանկյալ համաձայնեցում	*չի պահանջվում* (իրավատու մարմնի կամ Հայաստանի Հանրապետության օրենսդրությամբ նախատեսված դեպքերում շահագրգիռ մարմինների հետ էսքիզային նախագծի նախնական համաձայնեցում, նշվում է նաև առաջադրանքի փոփոխման հնարավորությունը՝ ՀՀ կառավարության 19 մարտի 2015 թվականի N 596-Ն որոշման N 1 հավելվածի 87-րդ կետով նախատեսված դեպքում)
24. Հասարակական քննարկումներ	*Նորմերի համաձայն* (Հայաստանի Հանրապետության օրենսդրությամբ սահմանված դեպքերում և կարգով)
25. Համաձայնեցումներ	• *Մինչև նախագծային աշխատանքները սկսելը համաձայնություն ձեռք բերել հայ ինժեներական ենթակառուցվածքների սեփականատերերի (օգտագործողների) հետ.* (Նշվում են տվյալ օբյեկտի համաձայնեցման ՝ օրենքով սահմանված պահանջները՝ հուշարձանների ու բնության պահպանության և այլ լիազորված մարմինների հետ, ինչպես նաև ՀՀ կառավարության 19 մարտի 2015 թվականի N 596-Ն որոշման N 1 հավելվածի 56-րդ կետով սահմանված դեպքերում՝ ինժեներական ենթակառուցվածքի սեփականատիրոջ (օգտագործողի) հետ)
26. Փոստային բաժանորդային պահարանների տեղադրում	*չի պահանջվում*
27. Այլ պայմաններ	• *Նախագծի կազմը և բովանդակությունը համապատասխանեցնել ՀՀ կառավարությանն առընթեր քաղաքաշինության պետական կոմիտեի նախագահի 11.09.2017թ. «Բնակելի, հասարակական, արտադրական շենքերի և շինությունների նախագծային փաստաթղթերի կազմը և բովանդակությունը սահմանող կանոնները և ՀՀ քաղաքաշինության նախարարի 29.11.2006թ. հ.273-Ն հրամանն ուժը կորցրած ճանաչելու մասին» հ.128-Ն հրամանով հաստատված դրույթներին:* • *Շինությունը նախագծել 22.05.2023թ ՀՀՇՆ 30-01-2023 «Քաղաքաշինություն. քաղաքային եվ գյուղական բնակավայրերի հատակագծում և կառուցապատում» շինարարական նորմերը հաստատելու և Հայաստանի Հանրապետության քաղաքաշինության կոմիտեի նախագահի 2023 թվականի մայիսի 22-ի N 04-Ն հրամանով հաստատված դրույթներին համապատասխան:* • *Նախագիծը ներկայացնել համաձայնեցման երկու օրինակից:*

ՀԱՅԱՍՏԱՆԻ ՀԱՆՐԱՊԵՏՈՒԹՅԱՆ
ԱԲՈՎՅԱՆ ՀԱՄԱՅՆՔԻ ՂԵԿԱՎԱՐ

Կ.S.

ԷԴՈՒԱՐԴ ԲԱԲԱՅԱՆ

ՀԱՅԱՍՏԱՆԻ ՀԱՆՐԱՊԵՏՈՒԹՅԱՆ
ԿՈՏԱՅՔԻ ՄԱՐԶԻ ԱԲՈՎՅԱՆ ՀԱՄԱՅՆՔԻ ՂԵԿԱՎԱՐ

Ո Ր Ո Շ ՈՒ Մ

06 հունիսի 2024 թվականի N 2688

ԲՈՐԻԿ ԱՐԶՈՒՄԱՆՅԱՆԻՆ ՆԱԽԱԳԾՄԱՆ ԹՈՒՅԼՏՎՈՒԹՅՈՒՆ ՏԱԼՈՒ ՄԱՍԻՆ

Համաձայն «Տեղական ինքնակառավարման մասին» օրենքի 42-րդ հոդվածի 1-ին մասի 4-րդ կետի, Հայաստանի Հանրապետության կառավարության 2015 թվականի մարտի 19-ի N 596-Ն որոշման, հիմք ընդունելով Բորիկ Արզումանյանի հայտը (մուտք՝ 2024 թվականի մայիսի 30-ի N Ք-3904).

1. Բորիկ Արզումանյանին տալ ավտոտնակի կառուցման նախագծման թույլտվություն (նախագծման թույլտվությունը կցվում է):
2. Շինարարական աշխատանքները սկսելուց առաջ նախագծային փաստաթղթերը ներկայացնել համաձայնեցման և ստանալ շինարարության թույլտվություն:
3. Սույն որոշումն ուժի մեջ է մտնում Բորիկ Արզումանյանին որոշման ընդունման մասին իրազեկելու օրվան հաջորդող օրվանից:

ՀԱՄԱՅՆՔԻ ՂԵԿԱՎԱՐ Է. ԲԱԲԱՅԱՆ

2024թ. հունիսի 06
ք. Աբովյան

ՀԱՅԱՍՏԱՆԻ ՀԱՆՐԱՊԵՏՈՒԹՅՈՒՆ
ԿՈՏԱՅՔԻ ՄԱՐԶ ԱԲՈՎՅԱՆ ՀԱՄԱՅՆՔ
ՆԱԽԱԳԾՄԱՆ ԹՈՒՅԼՏՎՈՒԹՅՈՒՆ
(ՃԱՐՏԱՐԱՊԵՏԱՇԱՏԱԿԱԳԾԱՅԻՆ ԱՌԱՋԱԴՐԱՆՔ)

N 410 «06» հունիսի 2024թ.

Օբյեկտ *Ավտոտնակի կառուցում*
(Օբյեկտի անվանումը. կառուցում. վերակառուցում. վերանորոգում. ռաժելդացում. վերականգնում, գործառնական նշանակության փոփոխություն)

«Աշխատանքային նախագիծ» (միջին ռիսկայնության, II կատեգորիա) **նախագծային փաստաթղթերի մշակման համար**
(Իրակիրճ բնորոշումը. հզորությունը. ռիսկայնության աստիճանը (կատեգորիան). նախագծման փուլերը և այլն)

Գտնվելու վայրը *ՀՀ, Կոտայքի մարզ, համայնք Աբովյան, ք. Աբովյան, 2-րդ միկրոշրջան, 2/224 հողամաս , ծածկագիր՝ 07-002-0050-0056*
(Մարզի, համայնքի, փողոցի անվանումները չենքի համարը. հողամասի ծածկագիրը)

Կառուցապատող *Բորիկ Արզումանյան (ՀՀ, ք.Աբովյան, Ռոսիայի փ., 82. , 17 բն., հեռ. +37497221181)*
(կազմակերպության անվանումը, գտնվելու վայրը. ֆիզիկական անձի անունը, ազգանունը, բնակության վայրը. հեռախոսահամարը. էլեկտրոնային հասցեն)

Առաջադրանքի տրամադրման հիմքը *Կառուցապատողի հայտը, անշարժ գույքի իրավունքի պետական գրանցման վկայականը, էսքիզային նախագիծը*
(կառուցապատման նպատակով հողամասի սեփականության կամ օգտագործման իրավունքը հաստատող անհրաժեշտ փաստաթղթեր)

Առաջադրանքի գործողության ժամկետը *Մեկ տարի*
(ՀՀ կառավարության 19 մարտի 2015 թվականի N 596 Ն, որոշման N1 հավելվածի 31 րդ կետին համապատասխան)

ՆԱԽԱԳԾՎՈՂ ՀՈՂԱՄԱՍԻ ԲՆՈՒԹԱԳԻՐԸ

(աստղանիշով (*) նշված դրույթների գրաֆիկական արտացոլումը տրամադրվում է կից ներկայացվող ամփոփ սխեմայով՝ Մ 1:500)

1.Հողամասը գտնվում է *նպատակային նշանակությունը՝ բնակավայրերի, գործառնական նշանակությունը՝ բնակելի կառուցապատման*
(Հողամասի դիրքը քաղաքաշինական միջավայրում. որևէ նպատակային և գործառնական նշանակություններ)

2.(*) Հողամասի չափերը *0,00192 հա*
(Հողամասի սահմանները՝ կոորդինատային նշանադրմամբ. մակերեսը. (հա)

3. Հողամասի առկա վիճակը *Հողամասը ծանրաբեռնված չէ*
(Անշինչի բնութագիրը. շենքերի (այդ թվում՝ քանդման ենթակա) առկայությունը (օգտագործումը, նշանակությունը, հարկայնությունը, շինարարական նյութերը և այլն), կանաչապատումը, բակեկազմակերպումը և այլն)

4.(*) Տրանսպորտային պայմանները *ներհամայնքային եշանակության ճանապարհ*
(Ճանապարհների առկայությունը, երկաթգծային տրանսպորտի մոտենալիմները և այլն)

5.(*) Ինժեներական ցանցեր և սարքավորումներ
(ջրամատակարարման, կոյուղու. գազամատակարարման, տաք ջրի մատակարարման. Էլեկտրամատակարարման, էլեկտրոնային հաղորդակցության համակարգեր)
Նախագծվող և կից տարածքներով անցնող ինժեներական գծեր և հաղորդակցուղիներ:
(նախագծվող հողամասով կամ կից տարածքով անցնող ինժեներական ենթակառուցվածքները, այդ թվում՝ մատրգնտ լա)

6.(*) Կից հողամասեր *Հարևանությամբ գտնվող բնակելի տներ, հողամասեր և տարածքներ*
(Կից հողօգտագործումների անմիջական և դրանց սահմանները հնարավոր ներկայացված սխեմային)

7.Ընության հատուկ պահպանվող և (կամ) պատմամշակութային հուշարձանների տարածքներ (պահպանական գոտիներ) *Առկա չեն*
(Հուշարձանի անվանումը, կարգավիճակը և այլն)

8.(*) Հատակագծային սահմանափակումներ *Հաշվի առնել կից տարածքներում առկա և նախատեսվող կառուցապատումը*
(անելանքում գտնվող սյուռեալական, պատմամշակութային օբյեկտների, ինժեներատրանսպորտային ենթակառուցվածքների և այլ օբյեկտների նկատմամբ սահմանափակումները, այդ թվում անվտանգության)

ՆԱԽԱԳԾԱՅԻՆ ՊԱՀԱՆՋՆԵՐԸ

(աստղանիշով (*) նշված դրույթների գրաֆիկական արտացոլումը տրամադրվում է կից ներկայացվող ամփոփ սխեմայով՝ Մ 1:500)

9.Ճարտարապետահատակագծային պահանջներ *մշակել նախագիծ՝ համայնք Աբովյան, ք. Աբովյան, 2-րդ միկրոշրջան, 2/224 հասցեում գտնվող հողամասում՝ ավտոտնակի կառուցում՝ անշարժ գույքի սեփականության իրավունքի վկայականով տրված հողամասի սահմաններում:*

(Անկախ Հայաստանի Հանրապետության օրենսդրության և նորմատիվատեխնիկական փաստաթղթերի պահանջներից, առկա քաղաքաշինական ծրագրային փաստաթղթերի դրույթներ՝ ից կամ դրանց բացակայության դեպքում՝ ելազմավորված (հետևվավորվող) քաղաքաշինական միջավայրի պայմաններից, առաջարկություններ ճակատների ձևավորման, տանիքների, արտաքին դրներ, պատուհանների համամասնությունների և գունային լուծումների վերաբերյալ)

9.1. (*) օբյեկտի հեռավորությունը կարմիր գծից (մետր) *ըստ նորմերի*

9.2. (*) հեռավորությունը հարևան հողակտորներից (օբյեկտներից) (մետր) *ըստ նորմերի*

9.3. թույլատրելի բարձրությունը (մետր) *մինչև 4,0 մ*
(սահմանային հարկայնության բարձրությունը դերազանցող շենքերի և շինությունների նախագծման դեպքում՝ ՀՀՇՆ 20.04-. Նրկրաշարժադիմացկուն շինարարություն. Նախագծման նորմեր» շինարարական նորմերով սահմանված պահանջների ապահովում (հատուկ հաշվարկային մեթոդներ, անվտանգության բարձրացման միջոցառումներ և այլն))

9.4. կառուցապատման խտության գործակիցը *ըստ նորմերի*
(Կառուցի հիմնային մակերեսի (անկումների մակերեսի հողամասերի մակերեսին)

9.5. կառուցապատման տոկոսը *ըստ նորմերի*
(Հիմնային մակերեսի (անկումների) հողամասի մակերեսին արտահայտված (%)

9.6. կանաչապատման տոկոսը *ըստ նորմերի*
(Կանաչապատ տարածքի հարաբերությունը հողամասի մակերեսին արտահայտված (%)

9.7. այլ պահանջ-ներ

- *Հատակագծային լուծումները մշակել համաձայն պատվիրատուի առաջադրանքի՝ հաշվի առնելով նորմատիվային պահանջները*
- *Համաձայն Աբովյան համայնքի ավագանու 06.12.2022թ. N 174-Ա որոշման՝ շինությունների արտաքին պատերի համար նախատեսել սպիտակ, մոխրագույն, ծիրանագույն երանգները, կապտականաչ հայելային ապակիները, իսկ տանիքների համար՝ շագանակագույն և մուգ կապտականաչ երանգները*

10. Հողամասում գտնվող շենքերի և շինությունների քանդման կամ տեղափոխման (ապամոնտաժման) պայմանները և աշխատանքների հերթականությունը	*Առկա չէ*
11. Ստորգետնյա, կիսանկուղի և առաջին հարկերի տարածքների օգտագործման պայմանները	*Համաձայն նորմերի*
12. (*) Ինժեներական ցանցեր և սարքավորումներ	*Պահանջներ գոյություն ունեցող և նախագծվող ենթակառուցվածքների ու ցանցերի նկատմամբ*
12.1. (*) ջրամատակարարում, կոյուղի, տաք ջրամատակարարում	*Համաձայն նորմերի* (համաձայն մատակարարող կազմակերպության տեխնիկական պայմանների)
12.2. (*) էլեկտրամատակարարում	*Համաձայն նորմերի* (համաձայն մատակարարող կազմակերպության տեխնիկական պայմանների)
12.3 . (*) գազամատակարարում	*Համաձայն նորմերի* (համաձայն մատակարարող կազմակերպության տեխնիկական պայմանների)
12.4. (*) էլեկտրոնային հաղորդակցության մալուխատար կոյուղու (ներառյալ դիտահորը) տեղադիրքը	*Համաձայն նորմերի* (համաձայն ՀՀ կառավարության 19 մարտի 2015 թվականի N 596-Ն որոշման N 1 հավելվածի 57-րդ կետի 2-րդ ենթակետով սահմանված ելակետային տվյալների)
12.5. թույլ հոսանքներ	*Առկա չեն*
12.6. աղբահանություն	*համայնքային*
13. Տարածքի ինժեներական նախապատրաստում	*Կազմակերպել տարածքի ջրահեռացում:* (ռելիեֆի կազմակերպման, ջրահեռացման, ինժեներական պաշտպանության միջոցառումները)
14. Բարեկարգում	*Ազատ տարածքը բարեկարգել և կանաչապատել* (լանդշաֆտային պլանավորման վերաբերյալ պահանջները, կանաչապատում, ճարտարապետական փոքր ձևեր, ցանկապատում, ցուցանակ և այլն)
15. Շինարարական նյութեր	*Երկաթբետոնե տարրեր, քարե շար, ապակի, մետաղական տարրեր:* (շինարարական նյութերի օգտագործման առաջարկությունները տանիքների, ճակատների լուծումների, արտաքին դռների, պատուհանների վերաբերյալ)
16. Պաշտպանական կառույցներ	*Ըստ նախագծի* (արտակարգ իրավիճակներում մարդկանց օբյեկտների պաշտպանության միջոցառումները)
17. Հակահրդեհային պահանջներ	*Ապահովել հակահրդեհային նորմատիվ պահանջները* (հակահրդեհային անվտանգության ապահովման միջոցառումները)
18. Հաշմանդամների և բնակչության սակավաշարժ խմբերի պաշտպանության միջոցառումներ	-
19. Շրջակա միջավայրի պահպանում	*ապահովել շրջակա միջավայրի պահպանման համապատասխան միջոցառումները* (շրջակա միջավայրը վտանգավոր ազդեցությունից բացառելու միջոցառումները)
20. Շինարարության կազմակերպում	*Ըստ նորմերի*

(առաջարկություններ շինարարության հետ կապված անբարենպաստ ազդեցության բացառման, քաղաքային տնտեսության և տրանսպորտի անխափան աշխատանքի ապահովման վերաբերյալ)

21. Առաջադրանքի գործողության ժամկետը և նախագծի մշակման փուլերը	*մեկ տարի, ՀՀ քաղաքաշինության նախարարի 11.09.2017թ. հ.128-Ն հրամանով հաստատված դրույթներին և այլ իրավական ակտերին համապատասխան:* (Նշվում են առաջադրանքի գործողության ժամկետը և նախագծի մշակման փուլերը)

Լ Ր Ա Ց Ո Ւ Ց Ի Չ   Պ Ա Յ Մ Ա Ն Ն Ե Ր Ը

22. Նախագծային փաստաթղթերի փորձաքննությանը ներկայացվող պահանջներ	*համաձայն ՀՀ կառավարության 19.03.2015թ. «Հայաստանի Հանրապետությունում կառուցապատման նպատակով թույլտվությունների և այլ փաստաթղթերի տրամադրման կարգը հաստատելու և Հայաստանի Հանրապետության կառավարության մի շարք որոշումներ ուժը կորցրած ճանաչելու մասին» N 596-Ն որոշման* (Հայաստանի Հանրապետության օրենսդրությամբ սահմանված փորձաքննության տեսակը կամ նախագծողի երաշխավորագիրը՝ հղում կատարելով համապատասխան իրավական ակտին)
23. Միջանկյալ համաձայնեցում	*չի պահանջվում* (իրավասու մարմնի կամ Հայաստանի Հանրապետության օրենսդրությամբ նախատեսված դեպքերում շահագրգիռ մարմինների հետ էսքիզային նախագծի նախնական համաձայնեցում, նշվում է նաև առաջադրանքի փոփոխման հնարավորությունը՝ ՀՀ կառավարության 19 մարտի 2015 թվականի N 596-Ն որոշման N 1 հավելվածի 87-րդ կետով նախատեսված դեպքում)
24. Հասարակական քննարկումներ	*Նորմերի համաձայն* (Հայաստանի Հանրապետության օրենսդրությամբ սահմանված դեպքերում և կարգով)
25. Համաձայնեցումներ	• *Մինչև նախագծային աշխատանքները սկսելը համաձայնություն ձեռք բերել տվյալ ինժեներական ենթակառուցվածքների սեփականատերերի (օգտագործողների) հետ* (նշվում են տվյալ օբյեկտի համաձայնեցման՝ օրենքով սահմանված պահանջները՝ հուշարձանների ու բնության պահպանության և այլ լիազորված մարմինների հետ, ինչպես նաև ՀՀ կառավարության 19 մարտի 2015 թվականի N 596-Ն որոշման N 1 հավելվածի 56-րդ կետով սահմանված դեպքերում՝ ինժեներական ենթակառուցվածքի սեփականատիրոջ (օգտագործողի) հետ)
26. Փոստային բաժանորդային պահարանների տեղադրում	*չի պահանջվում*
27. Այլ պայմաններ	• *Նախագծի կազմը և բովանդակությունը համապատասխանեցնել ՀՀ կառավարությանն առընթեր քաղաքաշինության պետական կոմիտեի նախագահի 11.09.2017թ. «Բնակելի, հասարակական, արտադրական շենքերի և շինությունների նախագծային փաստաթղթերի կազմը և բովանդակությունը սահմանող կանոնները և ՀՀ քաղաքաշինության նախարարի 29.11.2006թ. հ.273-Ն հրամանն ուժը կորցրած ճանաչելու մասին» հ.128-Ն հրամանով հաստատված դրույթներին:* • *Շինությունը նախագծել 22.05.2023թ ՀՀՇՆ **30-01-2023** «Քաղաքաշինություն. քաղաքային և գյուղական բնակավայրերի հատակագծում և կառուցապատում» շինարարական նորմերը հաստատելու և Հայաստանի Հանրապետության քաղաքաշինության կոմիտեի նախագահի 2023 թվականի մայիսի **22**-ի N **04**-Ն հրամանով հաստատված դրույթներին համապատասխան:* • *Նախագիծը ներկայացնել համաձայնեցման երկու օրինակից:*

ՀԱՅԱՍՏԱՆԻ ՀԱՆՐԱՊԵՏՈՒԹՅԱՆ
ԱՐՈՎՅԱՆ ՀԱՄԱՅՆՔԻ ՂԵԿԱՎԱՐ — *ԷԴՈՒԱՐԴ ԲԱԲԱՅԱՆ*

Կ.Տ.

ՀԱՅԱՍՏԱՆԻ ՀԱՆՐԱՊԵՏՈՒԹՅԱՆ
ԿՈՏԱՅՔԻ ՄԱՐԶԻ ԱԲՈՎՅԱՆ ՀԱՄԱՅՆՔԻ ՂԵԿԱՎԱՐ

Ո Ր Ո Շ ՈՒ Մ

06 հունիսի 2024 թվականի N 2687

ԳՐԻԳՈՐ ՋԱՆՈՅԱՆԻՆ ՆԱԽԱԳԾՄԱՆ ԹՈՒՅԼՏՎՈՒԹՅՈՒՆ ՏԱԼՈՒ ՄԱՍԻՆ

Համաձայն «Տեղական ինքնակառավարման մասին» օրենքի 42-րդ հոդվածի 1-ին մասի 4-րդ կետի, Հայաստանի Հանրապետության կառավարության 2015 թվականի մարտի 19-ի N 596-Ն որոշման, հիմք ընդունելով Գրիգոր Ջանոյանի հայտը (մուտք՝ 2024 թվականի հունիսի 03-ի N Ք-3968).

1. Գրիգոր Ջանոյանին տալ բնակելի տան, տաղավարի և պարսպի կառուցման նախագծման թույլտվություն (նախագծման թույլտվությունը կցվում է):
2. Շինարարական աշխատանքները սկսելուց առաջ նախագծային փաստաթղթերը ներկայացնել համաձայնեցման և ստանալ շինարարության թույլտվություն:
3. Սույն որոշումն ուժի մեջ է մտնում Գրիգոր Ջանոյանին որոշման ընդունման մասին իրազեկելու օրվան հաջորդող օրվանից:

ՀԱՄԱՅՆՔԻ ՂԵԿԱՎԱՐ Է. ԲԱԲԱՅԱՆ

2024թ. հունիսի 06
ք. Աբովյան

ՀԱՅԱՍՏԱՆԻ ՀԱՆՐԱՊԵՏՈՒԹՅՈՒՆ
ԿՈՏԱՅՔԻ ՄԱՐԶ ԱԲՈՎՅԱՆ ՀԱՄԱՅՆՔ
ՆԱԽԱԳԾՄԱՆ ԹՈՒՅԼՏՎՈՒԹՅՈՒՆ
(ՃԱՐՏԱՐԱՊԵՏԱՀԱՏԱԿԱԳԾԱՅԻՆ ԱՌԱՋԱԴՐԱՆՔ)

N 408 «06» հունիսի 2024թ.

Օբյեկտ *Բնակելի տան, տաղավարի և պարսպի կառուցում*
(օբյեկտի անվանումը, կառուցում. վերակառուցում, վերականգնում. ուժեղացում. վերականգնեում, գործառնական նշանակության փոփոխություն)

Նախագծային փաստաթղթերի մշակման համար *«Աշխատանքային նախագիծ» (միջին ռիսկայնության, II կատեգորիա)*
(հակիրճ բնորոշումը, հզորությունը, ռիսկայնության աստիճանը (կատեգորիան), նախագծման փուլերը և այլն)

Գտնվելու վայրը *ՀՀ, Կոտայքի մարզ, համայնք Աբովյան, գ. Կամարիս, 6-րդ փողոց, 34/2 հողամաս , ծածկագիր՝07-035-0028-0015*
(սարզի, համայնքի, փողոցի անվանումները շենքի համարը, հողամասի ծածկագիրը)

Կառուցապատող *Գրիգոր Ջանոյան (ՀՀ, ք.Երևան, Էրեբունի գ., Ավանեսովի անց., 42., 12բն., հեռ. +37493999891)*
(կազմակերպության անվանումը, գտնվելու վայրը, ֆիզիկական անձի անունը, ազգանունը, բնակության վայրը, հեռախոսահամարը, էլեկտրոնային հասցեն)

Առաջադրանքի տրամադրման հիմքը *Կառուցապատողի հայտը, անշարժ գույքի իրավունքի պետական գրանցման վկայականը, էսքիզային նախագիծը*
(կառուցապատողի նպատակով ՀՀ օրենսդրությամբ սահմանված կարգով հողամասի տրամադրումը, անշարժ գույքի փոփոխման իրավունքը հաստատող անհրաժեշտ փաստաթղթերը)

Առաջադրանքի գործողության ժամկետը *Մեկ տարի*
(ՀՀ կառավարության 19 մարտի 2015 թվականի N 596 Ն որոշման N1 հավելվածի 31-րդ կետին համապատասխան)

ՆԱԽԱԳԾՎՈՂ ՀՈՂԱՄԱՍԻ ԲՆՈՒԹԱԳԻՐԸ

(աստղանիշով (*) նշված դրույթների գրաֆիկական արտացոլումը տրամադրվում է կից ներկայացվող ամփոփ սխեմայով՝ Մ 1:500)

1.Հողամասը գտնվում է *նպատակային նշանակությունը՝ բնակավայրերի, գործառնական նշանակությունը՝ բնակելի կառուցապատման*
(հողամասի դիրքը քաղաքաշինական միջավայրում, դրա նպատակային և գործառնական նշանակությունը)

2.(*) Հողամասի չափերը *0,04077 հա*
(հողամասի սահմանները՝ կոորդինատային նշահարմամբ. մակերեսը, (հա)

3. Հողամասի առկա վիճակը *Հողամասը ծանրաբեռնված է*
(սեփականի բնութագրեր, շենքերի (այդ թվում՝ քանդման ենթակա) առկայությունը (օգտագործումը, չօգտագործումը, հողակոյուղիները, շինարարական նյութերը և այլն). կանաչապատումը, բարեկարգումը և այլ)

4.(*) Տրանսպորտային պայմանները *ներհամայնքային նշանակության ճանապարհ*
(մոտակա ավտոճանապարհների առկայությունը, նրկատագրային տրանսպորտի մատակարարելը և այլն)

5.(*) Ինժեներական ցանցեր և սարքավորումներ *Նախագծվող և կից տարածքներով անցնող ինժեներական գծեր և հաղորդակցուղիներ:*
(ջրամատակարարման, կոյուղու. գազամատակարարման, տաք ջրի մատակարարման, էլէկտրամատակարարման, էլէկտրոնային հաղորդակցության համակարգեր)
(նախագծվող հողամասով կամ կից տարածքով անցնող ինժեներական ենթակառուցվածքները, այդ թվում՝ ստորգետնյա)

6.(*) Կից հողամասեր *Հարևանությամբ գտնվող բնակելի տներ, հողամասեր և տարածքներ*
(կից հողօգտագործումների անվանումը և դրանց սահմանները համաձայն ներկայացված սխեմայի)

7.Ռնության հատուկ պահպանվող և (կամ) պատմամշակութային հուշարձանների տարածքներ (պահպանական գոտիներ) *Առկա չեն*
(հուշարձանի անվանումը, կարգավիճակը և այլն)

8.(*) Հատակագծային սահմանափակումներ *Հաշվի առնել կից տարածքներում առկա և նախատեսվող կառուցապատումը*
(անշարժ գույքի օգտագործման, պայմանավորված օբյեկտների, ինժեներատրանսպորտային ենթակառուցվածքների և այլ օբյեկտների նկատմամբ սահմանափակումները, այդ թվում՝ սերվիտուտները)

ՆԱԽԱԳԾԱՅԻՆ ՊԱՀԱՆՋՆԵՐԸ

(աստղանիշով (*) նշված դրույթների գրաֆիկական արտացոլումը տրամադրվում է կից ներկայացվող ամփոփ սխեմայով՝ Մ 1:500)

9.Ճարտարապետահատակագծային պահանջներ *մշակել նախագիծ՝ համայնք Աբովյան, գ. Կամարիս, 6-րդ փողոց, 34/2 հասցեում գտնվող հողամասում՝ բնակելի տան, տաղավարի և պարսպի կառուցում՝ անշարժ գույքի սեփականության իրավունքի վկայականով տրված հողամասի սահմաններում:*
(Ելնելով Հայաստանի Հանրապետության օրենսդրության և նորմատիվատեխնիկական փաստաթղթերի պահանջներից. առկա քաղաքաշինական ծրագրային փաստաթղթերի դրույթներից կամ դրանց բացակայության դեպքում՝ կազմավորվելիք (կազմավորվող) քաղաքաշինության միջավայրի պայմաններից. առաջարկությունների ձևակերպման. տեղիների. արտաքին դրսևորվ. պատահականների հավանականությունների և զարգացման լուծումների վերաբերյալ)

9.1. (*) օբյեկտի հեռավորությունը կարմիր գծից (մետր) *ըստ նորմերի*

9.2. (*) հեռավորությունը հարևան հողակտորներից (օբյեկտներից) (մետր) *ըստ նորմերի*

9.3. թույլատրելի բարձրությունը (մետր) *մինչև 6,0 մ*
(սահմանային հարկայնության բարձրությունը զերազանցող շենքերի և շինությունների նախագծման դեպքում՝ ՀՀՇՆ 20.04-Երկրաշարժադիմացկուն շինարարություն. Նախագծման: նորմերով շինարարական նորմերով սահմանված պահանջների ապահովում (հատուկ հաշվարկային մեթոդներ, սեյսմակայունության բարձրացման միջոցառումներ և այլն))

9.4. կառուցապատման խտության գործակիցը *ըստ նորմերի*
(կառուցված (գործարկված) նախատեսվող մասնաբաժինը հողամասի մակերեսին)

9.5. կառուցապատման տոկոսը *մինչև 40 %*
(կառուցապատվող տարածքին տարածքի հարաբերությունը հողամասի մակերեսին տոկոսաբաժնով) (%)

9.6. կանաչապատման տոկոսը *60 % և ավելի*
(կանաչապատ տարածքի հարաբերությունը հողամասի մակերեսին տոկոսաբաժնով) (%)

9.7. այլ պահանջ-ներ

- *Հատակագծային լուծումները մշակել համաձայն պատվիրատուի առաջադրանքի՝ հաշվի առնելով նորմատիվային պահանջները*
- *Համաձայն Աբովյան համայնքի ավագանու 06.12.2022թ. N 174-Ա որոշման՝ շինությունների արտաքին պատերի համար նախատեսել սպիտակ, մոխրագույն, ծիրանագույն երանգները, կապտականաչ հայելային ապակիները, իսկ տանիքների համար՝ շագանակագույն և մուգ կապտականաչ երանգները*

10. Հողամասում գտնվող շենքերի և շինությունների քանդման կամ տեղափոխման (ապամոնտաժման) պայմանները և աշխատանքների հերթականությունը	*Առկա չէ*
11. Ստորգետնյա, կիսաընկղմի և առաջին հարկերի տարածքների օգտագործման պայմանները	*Համաձայն նորմերի*
12. (*) Ինժեներական ցանցեր և սարքավորումներ	*Պահանջներ գոյություն ունեցող և նախագծվող ենթակառուցվածքների ու ցանցերի նկատմամբ*
12.1. (*) ջրամատակարարում, կոյուղի, տաք ջրամատակարարում	*Համաձայն նորմերի* (համաձայն մատակարարող կազմակերպության տեխնիկական պայմանների)
12.2. (*) էլեկտրամատակարարում	*Համաձայն նորմերի* (համաձայն մատակարարող կազմակերպության տեխնիկական պայմանների)
12.3 . (*) գազամատակարարում	*Համաձայն նորմերի* (համաձայն մատակարարող կազմակերպության տեխնիկական պայմանների)
12.4. (*) էլեկտրոնային հաղորդակցության մալուխատար կոյուղու (ներառյալ դիտահորը) տեղադիրքը	*Համաձայն նորմերի* (համաձայն ՀՀ կառավարության 19 մարտի 2015 թվականի N 596-Ն որոշման N 1 հավելվածի 57-րդ կետի 2-րդ ենթակետով սահմանված նկարագրային տվյալների)
12.5. Թույլ հոսանքներ	*Առկա չեն*
12.6. աղբահանություն	*համայնքային*
13. Տարածքի ինժեներական նախապատրաստում	*Կազմակերպել տարածքի ջրահեռացում:* (սելիների կազմակերպման, ջրահեռացման, ինժեներական պաշտպանության միջոցառումները)
14. Բարեկարգում	*Ազատ տարածքը բարեկարգել և կանաչապատել* (կանաչապատային պլանավորման վերաբերյալ պահանջները, կանաչապատում, ճարտարապետական փոքր ձևեր, ցանկապատում, գովազդ և այլն)
15. Շինարարական նյութեր	*Երկաթբետոնե տարրեր, քարե շար, ապակի, մետաղական տարրեր:* (շինարարական նյութերի օգտագործման առաջարկությունները տանիքների, ճակատների լուծումների, արտաքին դռների, պատուհանների վերաբերյալ)
16. Պաշտպանական կառույցներ	*Ըստ նախագծի* (արտակարգ իրավիճակներում մարդկանց օբյեկտների պաշտպանության միջոցառումները)
17. Հակահրդեհային պահանջներ	*Ապահովել հակահրդեհային նորմատիվ պահանջները* (հակահրդեհային անվտանգության ապահովման միջոցառումները)
18. Հաշմանդամների և բնակչության սակավաշարժ խմբերի պաշտպանության միջոցառումներ	-
19. Շրջակա միջավայրի պահպանում	*ապահովել շրջակա միջավայրի պահպանման համապատասխան միջոցառումները* (շրջակա միջավայրը վատնվողների ազդեցություններից բացառելու միջոցառումները)
20. Շինարարության կազմակերպում	*Ըստ նորմերի* (առաջարկություններ շինարարության հետ կապված աղբահանության, թափոնների՝ անհետացման և արտանետվածի անհատական աշխատանքի ապահովման վերաբերյալ)
21. Առաջադրանքի գործողության ժամկետը և նախագծի մշակման փուլերը	*մեկ տարի, ՀՀ քաղաքաշինության նախարարի 11.09.2017թ. հ.128-Ն հրամանով հաստատված դրույթներին և այլ իրավական ակտերին համապատասխան:* (Նշվում են առաջադրանքի գործողության ժամկետը և նախագծի մշակման փուլերը)

ԼՐԱՑՈՒՑԻՉ ՊԱՅՄԱՆՆԵՐԸ

22. Նախագծային փաստաթղթերի փորձաքննությանը ներկայացվող պահանջներ	*համաձայն ՀՀ կառավարության 19.03.2015թ. «Հայաստանի Հանրապետությունում կառուցապատման նպատակով թույլտվությունների և այլ փաստաթղթերի տրամադրման կարգը հաստատելու և Հայաստանի Հանրապետության կառավարության մի շարք որոշումներ ուժը կորցրած ճանաչելու մասին» N 596-Ն որոշման* (Հայաստանի Հանրապետության օրենսդրությամբ սահմանված փորձաքննության ենթակա կամ նախագծողի նկատմամբ կիրառվող նորմ կամ ստանդարտով համապատասխանում իրավական ակտին)
23. Միջանկյալ համաձայնեցում	*չի պահանջվում* (իրավասու մարմնի կամ Հայաստանի Հանրապետության օրենսդրությամբ նախատեսված դեպքերում շահագրգիռ մարմինների հետ էսքիզային նախագծի նախնական համաձայնեցում, նշվում է նաև առաջադրանքի փոփոխման հնարավորությունը՝ ՀՀ կառավարության 19 մարտի 2015 թվականի N 596-Ն որոշման N 1 հավելվածի 87-րդ կետով նախատեսված դեպքում)
24. Հասարակական քննարկումներ	*Նորմերի համաձայն* (Հայաստանի Հանրապետության օրենսդրությամբ սահմանված դեպքերում և կարգով)
25. Համաձայնեցումներ	• *Մինչև նախագծային աշխատանքները սկսելը համաձայնություն ձեռք բերել տվյալ ինժեներական ենթակառուցվածքների սեփականատերերի (օգտագործողների) հետ* (Նշվում են տվյալ օբյեկտի համաձայնեցման՝ օրենքով սահմանված պահանջները՝ հուշարձանների ու բնության պահպանության և այլ լիազորված մարմինների հետ, ինչպես նաև ՀՀ կառավարության 19 մարտի 2015 թվականի N 596-Ն որոշման N 1 հավելվածի 56-րդ կետով սահմանված դեպքերում՝ ինժեներական ենթակառուցվածքի սեփականատիրոջ (օգտագործող
26. Փոստային բաժանորդային պահարանների տեղադրում	*չի պահանջվում*
27. Այլ պայմաններ	• *Նախագծի կազմը և բովանդակությունը համապատասխանեցնել ՀՀ կառավարության որոշեթ քաղաքաշինության պետական կոմիտեի նախագահի 11.09.2017թ. «Բնակելի, հասարակական, արտադրական շենքերի և շինությունների նախագծային փաստաթղթերի կազմը և բովանդակությունը սահմանող կանոնները և ՀՀ քաղաքաշինության նախարարի 29.11.2006թ. հ.273-Ն հրամանն ուժը կորցրած ճանաչելու մասին» հ.128-Ն հրամանով հաստատված դրույթներին:* • *Շինությունը նախագծել 22.05.2023թ ՀՀՇՆ 30-01-2023 «Քաղաքաշինություն. քաղաքային եվ գյուղական բնակավայրերի հատակագծում և կառուցապատում» շինարարական նորմերը հաստատելու և Հայաստանի Հանրապետության քաղաքաշինության կոմիտեի նախագահի 2023 թվականի մայիսի 22-ի N 04-Ն հրամանով հաստատված դրույթներին համապատասխան:* • *Նախագիծը ներկայացնել համաձայնեցման երկու օրինակից:*

ՀԱՅԱՍՏԱՆԻ ՀԱՆՐԱՊԵՏՈՒԹՅԱՆ
ԱԲՈՎՅԱՆ ՀԱՄԱՅՆՔԻ ՂԵԿԱՎԱՐ *ԷԴՈՒԱՐԴ ԲԱԲԱՅԱՆ*

Կ.Տ.

ՀԱՅԱՍՏԱՆԻ ՀԱՆՐԱՊԵՏՈՒԹՅԱՆ
ԿՈՏԱՅՔԻ ՄԱՐԶԻ ԱԲՈՎՅԱՆ ՀԱՄԱՅՆՔԻ ՂԵԿԱՎԱՐ

Ո Ր Ո Շ ՈՒ Մ

06 հունիսի 2024 թվականի N 2686

ԴԱՎԻԹ ՍԱՀԱԿՅԱՆԻ ԿՈՂՄԻՑ ԻՐԱԿԱՆԱՑՎԱԾ ԲՆԱԿԵԼԻ ՏԱՆ ԵՎ ՊԱՐՍՊԻ ԿԱՌՈՒՑՄԱՆ ՇԱՀԱԳՈՐԾՄԱՆ ԹՈՒՅԼՏՎՈՒԹՅՈՒՆԸ ՁԵՎԱԿԵՐՊԵԼՈՒ ՄԱՍԻՆ

Համաձայն «Տեղական ինքնակառավարման մասին» օրենքի 42-րդ հոդվածի 1-ին մասի 7-րդ կետի, Հայաստանի Հանրապետության կառավարության 2015 թվականի մարտի 19-ի N 596-Ն որոշման, Աբովյան համայնքի ավագանու 2023 թվականի դեկտեմբերի 22-ի N 198-Ն որոշման, հաշվի առնելով Դավիթ Սահակյանի դիմումը (մուտք՝ 2024 թվականի մայիսի 31-ի N Ք-3927).

1. Ձևակերպել կառուցապատող Դավիթ Սահակյանի կողմից իրականացված Աբովյան համայնքի Առինջ գյուղի Ա թաղամասի 4-րդ փողոցի թիվ 45 հասցեում գտնվող բնակելի տան և պարսպի կառուցման շահագործման թույլտվությունը (շահագործման թույլտվությունը կցվում է):
2. Դավիթ Սահակյանը պարտավոր է Աբովյանի համայնքապետարանի 900105201355 հաշվեհամարին մուծել 14 000 (տասնչորս հազար) դրամ տեղական վճար՝ շահագործման թույլտվություն տրամադրելու համար:
3. Սույն որոշումն ուժի մեջ է մտնում Դավիթ Սահակյանին որոշման ընդունման մասին իրազեկելու օրվան հաջորդող օրվանից:

ՀԱՄԱՅՆՔԻ ՂԵԿԱՎԱՐ Է. ԲԱԲԱՅԱՆ

2024թ. հունիսի 06
ք. Աբովյան

ՀԱՅԱՍՏԱՆԻ ՀԱՆՐԱՊԵՏՈՒԹՅՈՒՆ
ԿՈՏԱՅՔԻ ՄԱՐԶ, ՀԱՄԱՅՆՔ ԱԲՈՎՅԱՆ
ԱՎԱՐՏԱԿԱՆ ԱԿՏ (ՇԱՀԱԳՈՐԾՄԱՆ ԹՈՒՅԼՏՎՈՒԹՅՈՒՆ)

N 187 «06» հունիսի 2024թ.

Կառուցապատող Դավիթ Սահակյանի հեռ. +374 77987009 կողմից
(իրավաբանական անձի անվանումը, ֆիզիկական անձի անունը, ազգանունը, հեռախոսահամարը, էլեկտրոնային հասցեն)

Կառուցված բնակելի տուն և պարիսպ
(օբյեկտի անվանումը)

որը գտնվում է Կոտայքի մարզ, համայնք Աբովյան, գյուղ Առինջ, Ա թաղամասի 4-րդ փողոց թիվ 45 հասցեում
(օբյեկտի տեղադրությունը, հասցեն)

համարվում է ավարտված և պատրաստ է շահագործման, որի՝

1.նախագծային փաստաթղթերը մշակվել են «ԷՅ ԷՅՉ ԱՐՔԻԹԵՔՉԵՐ» ՍՊԸ-ի կողմից
Արտոնագիր՝ ՃԱԴ-Ա1-010, ԿԵԴ-Ա2-042
(նախագծային կազմակերպության անվանումն օրենքով սահմանված դեպքե րում՝ լիցենզիայի համարը, անհատ ձեռնարկատիրոջ անունը, ազգանունը, լիցենզիայի համարը)

2.շինարարությունն սկսվել է Աբովյան համայնքի ղեկավարի կողմից
(շինարարության թույլտվություն տվող մարմնի անվանումը)

Տրված «26» դեկտեմբերի 2023 թ. N 665 շինարարության թույլտվության համաձայն.

3.շինարարությունն իրականացվել է սեփականատիրոջ կողմից
(գլխավոր կապալառուի անվանումը)

4.օբյեկտի հիմնական ցուցանիշներն են՝ միահարկ բնակելի տուն և պարիսպ
5. հատուկ պայմանները ոչ էական շեղումներով

ՀԻՄՔԵՐ՝
1) կառուցապատողի դիմումը «31» մայիսի 2024 թ.
2) ընդունող հանձնաժողովի ակտը «31» մայիսի 2024թ.
3) կատարողական փաստաթղթերի ցանկը կամ շինության տեխնիկական վիճակի մասին համապատասխան հետազննության դրական եզրակացությունը 4 թերթ:

ՀԱՅԱՍՏԱՆԻ ՀԱՆՐԱՊԵՏՈՒԹՅԱՆ
ԱԲՈՎՅԱՆ ՀԱՄԱՅՆՔԻ ՂԵԿԱՎԱՐ՝ ԷԴՈՒԱՐԴ ԲԱԲԱՅԱՆ

« 06 » հունիսի 2024թ.

Կ.Տ.

ՀԱՅԱՍՏԱՆԻ ՀԱՆՐԱՊԵՏՈՒԹՅԱՆ
ԿՈՏԱՅՔԻ ՄԱՐԶԻ ԱԲՈՎՅԱՆ ՀԱՄԱՅՆՔԻ ՂԵԿԱՎԱՐ

Ո Ր Ո Շ ՈՒ Մ

06 հունիսի 2024 թվականի N 2685

ԼԻԼԻԹ ԱԼԱՎԵՐԴՅԱՆԻ ԿՈՂՄԻՑ ԻՐԱԿԱՆԱՑՎԱԾ ԲՆԱԿԵԼԻ ՏԱՆ, ԱՄԱՌԱՅԻՆ ԽՈՀԱՆՈՑԻ ԵՎ ՊԱՐՍՊԻ ԿԱՌՈՒՑՄԱՆ ՇԱՀԱԳՈՐԾՄԱՆ ԹՈՒՅԼՏՎՈՒԹՅՈՒՆԸ ՁԵՎԱԿԵՐՊԵԼՈՒ ՄԱՍԻՆ

Համաձայն «Տեղական ինքնակառավարման մասին» օրենքի 42-րդ հոդվածի 1-ին մասի 7-րդ կետի, Հայաստանի Հանրապետության կառավարության 2015 թվականի մարտի 19-ի N 596-Ն որոշման, Աբովյան համայնքի ավագանու 2023 թվականի դեկտեմբերի 22-ի N 198-Ն որոշման, հաշվի առնելով Լիլիթ Ալավերդյանի դիմումը (մուտք՝ 2024 թվականի մայիսի 31-ի N Ք-3941).

1. Ձևակերպել կառուցապատող Լիլիթ Ալավերդյանի կողմից իրականացված Աբովյան համայնքի Արամուս գյուղի Երիտասարդական 9-րդ փողոցի թիվ 2 հասցեում գտնվող բնակելի տան, ամառային խոհանոցի և պարսպի կառուցման շահագործման թույլտվությունը (շահագործման թույլտվությունը կցվում է):
2. Լիլիթ Ալավերդյանը պարտավոր է Աբովյանի համայնքապետարանի 900105201355 հաշվեհամարին մուծել 14 000 (տասնչորս հազար) դրամ տեղական վճար՝ շահագործման թույլտվություն տրամադրելու համար:
3. Սույն որոշումն ուժի մեջ է մտնում Լիլիթ Ալավերդյանին որոշման ընդունման մասին իրազեկելու օրվան հաջորդող օրվանից:

ՀԱՄԱՅՆՔԻ ՂԵԿԱՎԱՐ Է. ԲԱԲԱՅԱՆ

2024թ. հունիսի 06
ք. Աբովյան

ՀԱՅԱՍՏԱՆԻ ՀԱՆՐԱՊԵՏՈՒԹՅՈՒՆ
ԿՈՏԱՅՔԻ ՄԱՐԶ, ՀԱՄԱՅՆՔ ԱԲՈՎՅԱՆ
ԱՎԱՐՏԱԿԱՆ ԱԿՏ (ՇԱՀԱԳՈՐԾՄԱՆ ԹՈՒՅԼՏՎՈՒԹՅՈՒՆ)

N 188 «06» հունիսի 2024թ.

Կառուցապատող Լիլիթ Ալավերդյանի հեռ. +374 44884110 կողմից
(իրավաբանական անձի անվանումը, ֆիզիկական անձի անունը, ազգանունը, հեռախոսահամարը, էլեկտրոնային հասցեն)

Կառուցված բնակելի տուն, ամառային խոհանոց և պարիսպ
(օբյեկտի անվանումը)

որը գտնվում է Կոտայքի մարզ, համայնք Աբովյան, գյուղ Արամուս, Երիտասարդական 9-րդ փողոց թիվ 2 հասցեում
(օբյեկտի տեղադրությունը, հասցեն)

համարվում է ավարտված և պատրաստ է շահագործման, որի՝

1.Նախագծային փաստաթղթերը մշակվել են «ՀԱԲՇԻՆ ՆԱԽԱԳԻԾ» ՍՊԸ-ի կողմից
Արտոնագիր՝ ՃԲԴ-Ա-085, ԿԱԴ-Ա1-042
(նախագծային կազմակերպության անվանումն օրենքով սահմանված դեպքե րում՝ լիցենզիայի համարը, անհատ ձեռնարկատիրոջ անունը, ազգանունը, լիցենզիայի համարը)

2.շինարարությունն սկսվել է Աբովյան համայնքի ղեկավարի կողմից
(շինարարության թույլտվություն տվող մարմնի ան վանումը)

Տրված «26» հունիսի 2023 թ. N 305 շինարարության թույլտվության համաձայն.

3.շինարարությունն իրականացվել է սեփականատիրոջ կողմից
(գլխավոր կապալառուի անվանումը)

4.օբյեկտի հիմնական ցուցանիշներն են՝ բնակելի տուն, ամառային խոհանոց և պարիսպ
5. հատուկ պայմանները ոչ էական շեղումներով

ՀԻՄՔԵՐ՝
1) կառուցապատողի դիմումը «31» մայիսի 2024 թ.
2) ընդունող հանձնաժողովի ակտը «31» մայիսի 2024թ.
3) կատարողական փաստաթղթերի ցանկը կամ շինության տեխնիկական վիճակի մասին համապատասխան հետազննության դրական եզրակացությունը 4 թերթ:

ՀԱՅԱՍՏԱՆԻ ՀԱՆՐԱՊԵՏՈՒԹՅԱՆ
ԱԲՈՎՅԱՆ ՀԱՄԱՅՆՔԻ ՂԵԿԱՎԱՐ՝ ԷԴՈՒԱՐԴ ԲԱԲԱՅԱՆ

« 06 » հունիսի 2024թ.

Կ.Տ.

ՀԱՅԱՍՏԱՆԻ ՀԱՆՐԱՊԵՏՈՒԹՅԱՆ
ԿՈՏԱՅՔԻ ՄԱՐԶԻ ԱԲՈՎՅԱՆ ՀԱՄԱՅՆՔԻ ՂԵԿԱՎԱՐ

Ո Ր Ո Շ ՈՒ Մ

06 հունիսի 2024 թվականի N 2684

ԱԲՈԼՖԱԶԼ ԱԼԻՈՌԶԱՅԻ ՄԱՋԻԴԻԻ ԿՈՂՄԻՑ ԻՐԱԿԱՆԱՑՎԱԾ ԲՆԱԿԵԼԻ ՏԱՆ ԵՎ ՊԱՐՍՊԻ ԿԱՌՈՒՑՄԱՆ ՇԱՀԱԳՈՐԾՄԱՆ ԹՈՒՅԼՏՎՈՒԹՅՈՒՆԸ ՁԵՎԱԿԵՐՊԵԼՈՒ ՄԱՍԻՆ

Համաձայն «Տեղական ինքնակառավարման մասին» օրենքի 42-րդ հոդվածի 1-ին մասի 7-րդ կետի, Հայաստանի Հանրապետության կառավարության 2015 թվականի մարտի 19-ի N 596-Ն որոշման, Աբովյան համայնքի ավագանու 2023 թվականի դեկտեմբերի 22-ի N 198-Ն որոշման, հաշվի առնելով Աբոլֆազլ Ալիռեզայի Մաջիդիի լիազորած անձ Միսակ Գրիգորյանի դիմումը (մուտք՝ 2024 թվականի մայիսի 31-ի N Ք-3916).

1. Ձևակերպել կառուցապատող Աբոլֆազլ Ալիռեզայի Մաջիդիի կողմից իրականացված Աբովյան համայնքի Առինջ գյուղի Դուրյան թաղամասի 5-րդ փողոցի թիվ 28 հասցեում գտնվող բնակելի տան և պարսպի կառուցման շահագործման թույլտվությունը (շահագործման թույլտվությունը կցվում է):

2. Աբոլֆազլ Ալիռեզայի Մաջիդին պարտավոր է Աբովյանի համայնքապետարանի 900105201355 հաշվեհամարին մուծել 14 000 (տասնչորս հազար) դրամ տեղական վճար՝ շահագործման թույլտվություն տրամադրելու համար:

3. Սույն որոշումն ուժի մեջ է մտնում որոշման ընդունման մասին իրազեկելու օրվան հաջորդող օրվանից:

ՀԱՄԱՅՆՔԻ ՂԵԿԱՎԱՐ Է. ԲԱԲԱՅԱՆ

2024թ. հունիսի 06
ք. Աբովյան

ՀԱՅԱՍՏԱՆԻ ՀԱՆՐԱՊԵՏՈՒԹՅՈՒՆ
ԿՈՏԱՅՔԻ ՄԱՐԶ, ՀԱՄԱՅՆՔ ԱԲՈՎՅԱՆ
ԱՎԱՐՏԱԿԱՆ ԱԿՏ (ՇԱՀԱԳՈՐԾՄԱՆ ԹՈՒՅԼՏՎՈՒԹՅՈՒՆ)

N 189 «06» հունիսի 2024թ.

Կառուցապատող Աբուլֆազլ Ալիռեզայի Մաջիդիի հեռ. +374 797477 կողմից
(իրավաբանական անձի անվանումը, ֆիզիկական անձի անունը, ազգանունը, հեռախոսահամարը, էլեկտրոնային հասցեն)

Կառուցված բնակելի տուն և պարիսպ
(օբյեկտի անվանումը)

որը գտնվում է Կոտայքի մարզ, համայնք Աբովյան, գյուղ Առինջ, Դուրյան թաղամաս 5-րդ փողոց թիվ 28 հասցեում
(օբյեկտի տեղադրությունը, հասցեն)

համարվում է ավարտված և պատրաստ է շահագործման, որի՝

1.նախագծային փաստաթղթերը մշակվել են «ԴԻԶԱՅՆԵՐՍ» ՍՊԸ-ի կողմից
Արտոնագիր՝ ՃԲԴ-Ա-059, ԿԱԴ-Ա1-029
(նախագծային կազմակերպության անվանումն օրենքով սահմանված դեպքե րում՝ լիցենզիայի համարը, անհատ ձեռնարկատիրոջ անունը, ազգանունը, լիցենզիայի համարը)

2.շինարարությունն սկսվել է Աբովյան համայնքի ղեկավարի կողմից
(շինարարության թույլտվություն տվող մարմնի ան վանումը)

Տրված «13» հունիսի 2022 թ. N 148 շինարարության թույլտվության համաձայն.

3.շինարարությունն իրականացվել է սեփականատիրոջ կողմից
(գլխավոր կապալառուի անվանումը)

4.օբյեկտի հիմնական ցուցանիշներն են՝ կիսանկուղով, երկհարկանի բնակելի տուն և պարիսպ
5. հատուկ պայմանները ոչ էական շեղումներով

ՀԻՄՔԵՐ՝
1) կառուցապատողի դիմումը «31» մայիսի 2024 թ.
2) ընդունող հանձնաժողովի ակտը «30» մայիսի 2024թ.
3) կատարողական փաստաթղթերի ցանկը կամ շինության տեխնիկական վիճակի մասին համապատասխան հետազննության դրական եզրակացությունը 7 թերթ:

ՀԱՅԱՍՏԱՆԻ ՀԱՆՐԱՊԵՏՈՒԹՅԱՆ
ԱԲՈՎՅԱՆ ՀԱՄԱՅՆՔԻ ՂԵԿԱՎԱՐ՝ ԷԴՈՒԱՐԴ ԲԱԲԱՅԱՆ

« 06 » հունիսի 2024թ.

Կ.Տ.

ՀԱՅԱՍՏԱՆԻ ՀԱՆՐԱՊԵՏՈՒԹՅԱՆ
ԿՈՏԱՅՔԻ ՄԱՐԶԻ ԱԲՈՎՅԱՆ ՀԱՄԱՅՆՔԻ ՂԵԿԱՎԱՐ

Ո Ր Ո Շ ՈՒ Մ

06 հունիսի 2024 թվականի N 2683

ԱՐՄԱՆ ԱՍԱՏՐՅԱՆԻՆ ՇԻՆԱՐԱՐՈՒԹՅԱՆ ԹՈՒՅԼՏՎՈՒԹՅՈՒՆ ՏԱԼՈՒ ՄԱՍԻՆ

Համաձայն «Տեղական ինքնակառավարման մասին» օրենքի 42-րդ հոդվածի 1-ին մասի 6-րդ կետի, Հայաստանի Հանրապետության կառավարության 2015 թվականի մարտի 19-ի N 596-Ն որոշման, Աբովյան համայնքի ավագանու 2023 թվականի դեկտեմբերի 22-ի N 197-Ն որոշման, հաշվի առնելով Արման Ասատրյանի լիազորած անձ Ավետիս Գևորգյանի դիմումը (մուտք՝ 2024 թվականի մայիսի 31-ի N Ք-3943).

1. Արման Ասատրյանին տալ բնակելի տան և պարսպի կառուցման շինարարության թույլտվություն (շինարարության թույլտվությունը կցվում է):
2. Արման Ասատրյանը պարտավոր է Աբովյանի համայնքապետարանի 900105201454 հաշվեհամարին մուծել 15 000 (տասնհինգ հազար) դրամ տեղական տուրք՝ շինարարության թույլտվության համար:
3. Կառուցապատողը շինարարական աշխատանքները սկսելուց առնվազն երեք օր առաջ պարտավոր է Աբովյան համայնքի ղեկավարին ներկայացնել N 2-5 ձևի տեղեկանք:
4. Սույն որոշումն ուժի մեջ է մտնում որոշման ընդունման մասին իրազեկելու օրվան հաջորդող օրվանից:

ՀԱՄԱՅՆՔԻ ՂԵԿԱՎԱՐ Է. ԲԱԲԱՅԱՆ

2024թ. հունիսի 06
ք. Աբովյան

ՀԱՅԱՍՏԱՆԻ ՀԱՆՐԱՊԵՏՈՒԹՅՈՒՆ
ԿՈՏԱՅՔԻ ՄԱՐԶ, ԱԲՈՎՅԱՆ ՀԱՄԱՅՆՔ

ՇԻՆԱՐԱՐՈՒԹՅԱՆ ԹՈՒՅԼՏՎՈՒԹՅՈՒՆ

N 327 06 հունիս 2024թ

Տրված է կառուցապատող ***ԱՐՄԱՆ ԱՍԱՏՐՅԱՆԻՆ, ՀՀ, ԵՐԵՎԱՆ, ՄԱԿՎԱՐՏԻ Փ., 100***
(իրավաբանական անձի անվանումը, պետական գրանցման վկայականի համարը

ՀՀ, Կոտայքի մարզ, Աբովյան համայնք, գ. Առինջ, Պ. Դուրյան թաղամաս, 5-րդ փողոց, 31 հասցեում
ֆիզիկական անձի անունը, ազգանունը, հասցեն, հողամասի գտնվելու վայրը)

բնակելի տան և պարսպի, միջին ռիսկայնության աստիճան՝ II կատեգորիա օբյեկտի
(օբյեկտի անվանումը, ռիսկայնության աստիճանը (կատեգորիան), հակիրճ բնութագիրը, հիմնական ցուցանիշները)

կառուցման շինարարական աշխատանքների կատարման, այդ թվում՝
(նոր կառուցման, վերակառուցման, վերականգնման, ուղեղացման և այլն)

կառուցապատվող հողամասի գլխավոր հատակագծի վրա նշված ոչ հիմնական կառույցների _____ տեղադրման համար:
(նշվում են ոչ հիմնական կառույցների անվանումները)

1.Օբյեկտի նախագծային փաստաթղթերը՝
1)մշակվել են ***«ԿԱՊԻՏԱԼ ՓՐՈՋԵՔԹ» ՍՊԸ***
(նախագծային փաստաթղթերի փուլը, նախագծային աշխատանքների կապալառուի անվանումը,

արտոնագիր ՃԲԴ-Ա-0107, ԿԱԴ-Ա1-009 կողմից,
լիցենզիայի համարը)

2)ստացել է (են) թ. N փորձագիտական դրական եզրակացությունը (եզրակացությունները)
(նշել փորձաքննության տեսակը)

_____ կողմից
(նշել փորձաքննության մարմնի (մարմինների) անվանումը, լիցենզիայի համարը)

կամ նախագիծը թողարկող պատասխանատու կապալառուի երաշխավորագիրը՝ ***27/05/2024 թ. N 24/10***
(նշել նախագիծը թողարկող պատասխանատու կապալառուի երաշխավորության պայմանագրի համար)

3)սահմանված կարգով համաձայնեցվել են իրավատու մարմնի, օրենքով սահմանված այլ շահագրգիռ մարմինների ***ԱԲՈՎՅԱՆԻ ՀԱՄԱՅՆՔԱՊԵՏԱՐԱՆ ,*** հետ:
(նշել մարմինների անվանումները և համաձայնեցման ժամկետները)

2.Շինարարական աշխատանքներն իրականացնել ***06 հունիս 2024 - 06 հունիս 2026*** ընթացքում:
(նշել շինարարության նորմատիվային տևողությունը)

ներառյալ ավարտական ակտի տրամադրման համար ավարտված շինարարական օբյեկտն ընդունող հանձնաժողովի աշխատանքի համար նախատեսվող ժամկետը:

2.1.Ապահովել օբյեկտի շահագործման թույլտվության ստացումը՝
☐ ավարտական ակտի տրամադրումից 1 ամսվա ընթացքում,
☐ ավարտական ակտի տրամադրման օրը:

Ներառյալ ավարտված շինարարական օբյեկտն ընդունող հանձնաժողովի աշխատանքի համար նախատեսվող ժամկետը:

3.Շինարարության վարման մատյանը բաղկացած է 19 էջից, կարված և դրոշմակնքված է ԱԲՈՎՅԱՆ ՀԱՄԱՅՆՔԻ ՂԵԿԱՎԱՐԻ կողմից:

4.Նախագծային փաստաթղթերը փոփոխվել են
(լրացվում է N 1 հավելվածի 108-րդ կետով նախատեսված դեպքերում)

_____ կողմից
(նախագծային աշխատանքների կապալառուի անվանումը, լիցենզիայի համարը)

և սահմանված կարգով համաձայնեցվել իրավասու մարմնի _____ և այլ
(նշել իրավասու մարմնի անվանումը)

շահագրգիռ մարմինների _____ հետ:
(նշել օրենքով սահմանված համաձայնեցնող մարմինների անվանումները)

5.Հատուկ պայմաններ՝
1)Կառուցապատողը նախքան շինարարությունն սկսելը, ինչպես նաև դրա ընթացքում, պարտավոր է հասցվելիք վնասների փոխհատուցման համար համաձայնության գալ կառուցապատման հետևանքով վնասներ կրող սուբյեկտների հետ.
2)Շինարարության թույլտվությամբ սահմանված ժամկետներում կառուցապատումը չավարտելու դեպքում գործում են N 1 հավելվածի 123-126-րդ կետերով սահմանված պահանջները.
3)(լրացվում է N 1 հավելվածի 84-րդ կետով սահմանված դեպքերում) սույն թույլտվությունը տրվել է սահմանված կարգով հաստատված «Նախագիծ» փուլի հիման վրա, որին հաջորդող «Աշխատանքային փաստաթղթեր» փուլը պետք է ապահովի հաստատված փուլով ընդունված լուծումները և աշխատանքների իրականացման հաջորդականությունը
_____
(նշվում են նախապատրաստական, հողային, շինմոնտաժային աշխատանքները և այլ աշխատանքներ)

6.(լրացվում է N1 հավելվածի 13-րդ կետով սահմանված դեպքերում)
Հաշվի առնելով, որ կառուցվող օբյեկտի շինարարությունը հնարավոր չէ առանց գլխավոր հատակագծի վրա համարների տակ նշված շենքի (շենքերի) և կամ շինության

(շինությունների) _____ քանդման՝
(նշվում են ամբողջությամբ կամ մասամբ քանդման ենթակա օբյեկտները, դրանց հիմնական ցուցանիշները, ընդհանուր մակերեսը, հարկայնությունը, շինանյութերը և այլն)

սեփականատիրոջը (օգտագործողին) _____
(նշվում է պետական գրանցման վկայականի համարը)

տրված սույն թույլտվությունը նաև քանդման թույլտվություն է:
Օբյեկտի քանդման աշխատանքներն իրականացնել նախագծային փաստաթղթերով ամրագրված հաջորդականությամբ:

7.Այլ պայմաններ ***շինհրապարակում ապահովել ժամանակավոր ցանկապատի և տեղեկատվական վահանակի առկայությունը***
(նշվում են իրավական ակտերով և (կամ) պայմանագրով նախատեսված այլ պայմանները)

8.Կառուցապատողը շինարարական (քանդման, ապամոնտաժման) աշխատանքները սկսելուց առնվազն 3 օր առաջ համաձայն N 5 հավելվածի N 2-5 ձևի տեղեկացնում է իրավասու մարմնին:
9.Թույլտվության հիման վրա ցանկացած շինարարական և զուգահեռ աշխատանք կարող է իրականացվել բացառապես Հայաստանի Հանրապետության օրենսդրությանը, նախագծային փաստաթղթերին և նորմատիվ-տեխնիկական պահանջներին համապատասխան:

ՀԱՅԱՍՏԱՆԻ ՀԱՆՐԱՊԵՏՈՒԹՅԱՆ ԱԲՈՎՅԱՆ ՀԱՄԱՅՆՔԻ ՂԵԿԱՎԱՐ — ԷԴՈՒԱՐԴ ԲԱԲԱՅԱՆ

Կ.Տ.

ՀԱՅԱՍՏԱՆԻ ՀԱՆՐԱՊԵՏՈՒԹՅԱՆ
ԿՈՏԱՅՔԻ ՄԱՐԶԻ ԱԲՈՎՅԱՆ ՀԱՄԱՅՆՔԻ ՂԵԿԱՎԱՐ

Ո Ր Ո Շ ՈՒ Մ

06 հունիսի 2024 թվականի N 2682

ԱԲՈՎՅԱՆ ՀԱՄԱՅՆՔԻ ՍԵՓԱԿԱՆՈՒԹՅՈՒՆ ՀԱՆԴԻՍԱՑՈՂ ԱԲՈՎՅԱՆ ՔԱՂԱՔԻ 4-ՐԴ ՄԻԿՐՈՇՐՋԱՆԻ ԹԻՎ 1/1 ՀԱՍՑԵՈՒՄ ԳՏՆՎՈՂ ԱՎՏՈՏՆԱԿԸ ԵՎ ԴՐԱ ՊԱՀՊԱՆՄԱՆ ՈՒ ՍՊԱՍԱՐԿՄԱՆ ՀԱՄԱՐ ԱՌԱՆՁՆԱՑՎԱԾ ՀՈՂԱՄԱՍՆ ՈՒՂՂԱԿԻ ՎԱՃԱՌՔՈՎ ՕՏԱՐԵԼՈՒ ՄԱՍԻՆ

Համաձայն Հողային օրենսգրքի 66-րդ հոդվածի 1-ին մասի 4-րդ կետի, «Տեղական ինքնակառավարման մասին» օրենքի 35-րդ հոդվածի 1-ին մասի 24-րդ կետի, «Անշարժ գույքի հարկով հարկման նպատակով անշարժ գույքի շուկայական արժեքին մոտարկված կադաստրային գնահատման կարգը սահմանելու մասին» օրենքի 3-րդ հոդվածի 3-րդ մասի և 4-րդ հոդվածի 2-րդ մասի 6-րդ կետի, Հայաստանի Հանրապետության կառավարության 2006 թվականի մայիսի 18-ի N 912-Ն, մայիսի 26-ի N 1022-Ն, 2007 թվականի օգոստոսի 9-ի N 1036-Ն և 2020 թվականի հունիսի 4-ի N 1023-Ն որոշումների, Աբովյան համայնքի ավագանու 2023 թվականի դեկտեմբերի 22-ի N 199-Ն և 2024 թվականի մայիսի 16-ի N 64-Ա որոշումների, հաշվի առնելով Նվեր Ավետիսյանի դիմումը (մուտք՝ 2024 թվականի փետրվարի 29-ի N Ք-1482) և համաձայնությունը.

1. Աբովյան համայնքի սեփականություն հանդիսացող (հիմք՝ 2024 թվականի ապրիլի 30-ի N 02052024-07-0015 վկայական) Աբովյան քաղաքի 4-րդ միկրոշրջանի թիվ 1/1 հասցեում գտնվող ավտոտնակը՝ 19.6 քառակուսի մետր արտաքին և 17.5 քառակուսի մետր ներքին մակերեսներով, և դրա պահպանման ու սպասարկման համար առանձնացված 19.6 քառակուսի մետր մակերեսով բնակելի կառուցապատման հողամասը գնման նախապատվության իրավունքով ուղղակի վաճառքով օտարել կառույցն իրականացրած Նվեր Ռուբիկի Ավետիսյանին:

2. Ընդունել ի գիտություն, որ՝

1) շինության պահպանումը չի խախտում այլ անձանց իրավունքները և օրենքով պահպանվող շահերը, վտանգ չի սպառնում քաղաքացիների կյանքին ու առողջությանը.

2) շինությունը, համաձայն համայնքի գլխավոր հատակագծի, կառուցված չէ Հողային օրենսգրքի 60-րդ հոդվածով սահմանված հողամասերի վրա, ինչպես նաև ինժեներատրանսպորտային օբյեկտների օտարման կամ անվտանգության գոտիներում.

3) շինությունը կառուցված չէ քաղաքաշինական նորմերի և կանոնների էական խախտումներով և չի առաջացնում հարկադիր սերվիտուտ պահանջելու իրավունք:

3. Ուղղակի վաճառքի գները սահմանված են հետևյալ հաշվարկով.

1) ավտոտնակի 1 քառակուսի մետրի համար՝ 2 725 (երկու հազար յոթ հարյուր քսանհինգ) դրամ (տարածագնահատման 9-րդ գոտի, կիրառված գործակիցը՝ 0.2725).

2) առանձնացված հողամասի 1 քառակուսի մետրի կադաստրային արժեքը՝ 10 513.8 (տասը հազար հինգ հարյուր տասներեք ամբողջ ութ) դրամ:

4. Նվեր Ավետիսյանը պարտավոր է վճարել.

1) համայնքապետարանի 900105201777 հաշվեհամարին՝ 53 410 (հիսուներեք հազար չորս հարյուր տասը) դրամ՝ ավտոտնակի գինը.

2) համայնքապետարանի 900105201363 հաշվեհամարին՝ 206 071 (երկու հարյուր վեց հազար յոթանասունմեկ) դրամ՝ հողամասի գինը.
3) համայնքապետարանի 900105201652 հաշվեհամարին՝ 65 000 (վաթսունհինգ հազար) դրամ՝ համայնքի սեփականություն հանդիսացող անշարժ գույքի օտարման փաստաթղթերի կազմման համար ծառայության վճար, 10 000 (տասը հազար) դրամ՝ հասցեի տրամադրման ծառայության վճար:
5. Սահմանել, որ սույն որոշումից ծագող գույքային իրավունքների նոտարական ձևակերպման և պետական գրանցման հետ կապված վճարների ու տուրքերի վճարումը կատարվում է Նվեր Ավետիսյանի կողմից:
6. Սույն որոշումն ուժի մեջ մտնելու օրվանից 60-օրյա ժամկետում որոշումից ծագող գույքային իրավունքների նոտարական ձևակերպում չկատարելու դեպքում որոշումը կհամարվի ուժը կորցրած:
7. Սույն որոշումն ուժի մեջ է մտնում Նվեր Ավետիսյանին որոշման ընդունման մասին իրազեկելու օրվան հաջորդող օրվանից:

ՀԱՄԱՅՆՔԻ ՂԵԿԱՎԱՐ **Է. ԲԱԲԱՅԱՆ**

2024թ. հունիսի 06
ք. Աբովյան

ՀԱՅԱՍՏԱՆԻ ՀԱՆՐԱՊԵՏՈՒԹՅԱՆ
ԿՈՏԱՅՔԻ ՄԱՐԶԻ ԱԲՈՎՅԱՆ ՀԱՄԱՅՆՔԻ ՂԵԿԱՎԱՐ

Ո Ր Ո Շ ՈՒ Մ

06 հունիսի 2024 թվականի N 2681

ԳԱՐԻԿ, ԳԱԳԻԿ ԵՎ ՔՐԻՍՏԻՆԵ ՂԱԶԱՐՅԱՆՆԵՐԻ ԿՈՂՄԻՑ ԻՐԱԿԱՆԱՑՎԱԾ ԲՆԱԿԵԼԻ ՏԱՆ ԵՎ ՊԱՐՍՊԻ ԿԱՌՈՒՑՄԱՆ ՇԱՀԱԳՈՐԾՄԱՆ ԹՈՒՅԼՏՎՈՒԹՅՈՒՆԸ ՁԵՎԱԿԵՐՊԵԼՈՒ ՄԱՍԻՆ

Համաձայն «Տեղական ինքնակառավարման մասին» օրենքի 42-րդ հոդվածի 1-ին մասի 7-րդ կետի, Հայաստանի Հանրապետության կառավարության 2015 թվականի մարտի 19-ի N 596-Ն որոշման, Աբովյան համայնքի ավագանու 2023 թվականի դեկտեմբերի 22-ի N 198-Ն որոշման, հաշվի առնելով Գարիկ Ղազարյանի դիմումը (մուտք՝ 2024 թվականի մայիսի 24-ի N Ք-3774).

1. Ձևակերպել կառուցապատողներ Գարիկ, Գագիկ և Քրիստինե Ղազարյանների կողմից իրականացված Աբովյան համայնքի Աբովյան քաղաքի 8-րդ միկրոշրջանի 1-ին թաղամասի թիվ 2 հողամասի հասցեում գտնվող բնակելի տան և պարսպի կառուցման շահագործման թույլտվությունը (շահագործման թույլտվությունը կցվում է):
2. Սույն որոշման 1-ին կետում նշված անձինք պարտավոր են Աբովյանի համայնքապետարանի 900105201355 հաշվեհամարին մուծել 14 000 (տասնչորս հազար) դրամ տեղական վճար՝ շահագործման թույլտվություն տրամադրելու համար:
3. Սույն որոշումն ուժի մեջ է մտնում որոշման ընդունման մասին իրազեկելու օրվան հաջորդող օրվանից:

ՀԱՄԱՅՆՔԻ ՂԵԿԱՎԱՐ Է. ԲԱԲԱՅԱՆ

2024թ. հունիսի 06
ք. Աբովյան

ՀԱՅԱՍՏԱՆԻ ՀԱՆՐԱՊԵՏՈՒԹՅՈՒՆ
ԿՈՏԱՅՔԻ ՄԱՐԶ, ՀԱՄԱՅՆՔ ԱԲՈՎՅԱՆ
ԱՎԱՐՏԱԿԱՆ ԱԿՏ (ՇԱՀԱԳՈՐԾՄԱՆ ԹՈՒՅԼՏՎՈՒԹՅՈՒՆ)

N 186 «06» հունիսի 2024թ.

Կառուցապատող Գարիկ, Գագիկ և Քրիստինե Ղազարյանների հեռ. +374 77800256 կողմից
(իրավաբանական անձի անվանումը, ֆիզիկական անձի անունը, ազգանունը, հեռախոսահամարը, էլեկտրոնային հասցեն)

Կառուցված բնակելի տուն և պարիսպ
(օբյեկտի անվանումը)

որը գտնվում է Կոտայքի մարզ, համայնք Աբովյան, քաղաք Աբովյան, 8-րդ միկրոշրջան 1-ին թաղամաս թիվ 2 հասցեում
(օբյեկտի տեղադրությունը, հասցեն)

համարվում է ավարտված և պատրաստ է շահագործման, որի՝

1.նախագծային փաստաթղթերը մշակվել են «ՍՄ ՍՏՈՒԴԻՈ» ՍՊԸ-ի կողմից
Արտոնագիր՝ ՃԲԴ-Ա-047, ԿԲԴ-Ա-018
(նախագծային կազմակերպության անվանումն օրենքով սահմանված դեպքե րում՝ լիցենզիայի համարը, անհատ ձեռնարկատիրոջ անունը, ազգանունը, լիցենզիայի համարը)

2.շինարարությունն սկսվել է Աբովյան համայնքի ղեկավարի կողմից
(շինարարության թույլտվություն տվող մարմնի ան վանումը)

Տրված «18» ապրիլի 2023 թ. N 149 շինարարության թույլտվության համաձայն.

3.շինարարությունն իրականացվել է սեփականատերերի կողմից
(գլխավոր կապալառուի անվանումը)

4.օբյեկտի հիմնական ցուցանիշներն են՝ կիսանկուղով բնակելի տուն և պարիսպ
5. հատուկ պայմանները ոչ էական շեղումներով

ՀԻՄՔԵՐ՝
1) կառուցապատողի դիմումը «24» մայիսի 2024 թ.
2) ընդունող հանձնաժողովի ակտը «24» մայիսի 2024թ.
3) կատարողական փաստաթղթերի ցանկը կամ շինության տեխնիկական վիճակի մասին համապատասխան հետազննության դրական եզրակացությունը 7 թերթ:

ՀԱՅԱՍՏԱՆԻ ՀԱՆՐԱՊԵՏՈՒԹՅԱՆ
ԱԲՈՎՅԱՆ ՀԱՄԱՅՆՔԻ ՂԵԿԱՎԱՐ՝ ԷԴՈՒԱՐԴ ԲԱԲԱՅԱՆ

« 06 » հունիսի 2024թ.

Կ.Տ.

ՀԱՅԱՍՏԱՆԻ ՀԱՆՐԱՊԵՏՈՒԹՅԱՆ
ԿՈՏԱՅՔԻ ՄԱՐԶԻ ԱԲՈՎՅԱՆ ՀԱՄԱՅՆՔԻ ՂԵԿԱՎԱՐ

Ո Ր Ո Շ ՈՒ Մ

06 հունիսի 2024 թվականի N 2680

ԳՈՒՐԳԵՆ ՄԱՐՏԻՐՈՍՅԱՆԻՆ ՍԵՓԱԿԱՆՈՒԹՅԱՆ ԻՐԱՎՈՒՆՔՈՎ ՊԱՏԿԱՆՈՂ ՀՈՂԱՄԱՍԻՆ ՀԱՍՑԵ ՏՐԱՄԱԴՐԵԼՈՒ ՄԱՍԻՆ

Համաձայն «Տեղական ինքնակառավարման մասին» օրենքի 35-րդ հոդվածի 1-ին մասի 22-րդ և 24-րդ կետերի, Հայաստանի Հանրապետության կառավարության 2005 թվականի դեկտեմբերի 29-ի N 2387-Ն որոշմամբ հաստատված կարգի 29-րդ, 50-րդ, 51-րդ և 55-րդ կետերի, Աբովյան համայնքի ավագանու 2023 թվականի դեկտեմբերի 22-ի N 199-Ն որոշման, հաշվի առնելով Գուրգեն Մարտիրոսյանի լիազորած անձ Լևոն Մարտիրոսյանի դիմումը (մուտք՝ 2024 թվականի մայիսի 29-ի N Ք-3840).

1. Գուրգեն Մարտիրոսյանին սեփականության իրավունքով պատկանող (հիմք՝ 2003 թվականի հուլիսի 21-ի N 1813547 վկայական) Աբովյան համայնքի Մայակովսկի գյուղում գտնվող հողամասին տրամադրել հասցե՝ համայնք Աբովյան, գյուղ Մայակովսկի, 13-րդ փողոց, 21:

2. Գուրգեն Մարտիրոսյանը պարտավոր է Աբովյանի համայնքապետարանի 900105201652 հաշվեհամարին մուծել 10 000 (տասը հազար) դրամ՝ հասցեի տրամադրման ծառայության վճար:

3. Սույն որոշումն ուժի մեջ է մտնում որոշման ընդունման մասին իրազեկելու օրվան հաջորդող օրվանից:

ՀԱՄԱՅՆՔԻ ՂԵԿԱՎԱՐ Է. ԲԱԲԱՅԱՆ

2024թ. հունիսի 06
ք. Աբովյան

ՀԱՅԱՍՏԱՆԻ ՀԱՆՐԱՊԵՏՈՒԹՅԱՆ
ԿՈՏԱՅՔԻ ՄԱՐԶԻ ԱԲՈՎՅԱՆ ՀԱՄԱՅՆՔԻ ՂԵԿԱՎԱՐ

Ո Ր Ո Շ ՈՒ Մ

06 հունիսի 2024 թվականի N 2679

ԱԲՈՎՅԱՆ ՀԱՄԱՅՆՔԻ ՍԵՓԱԿԱՆՈՒԹՅՈՒՆ ՀԱՆԴԻՍԱՑՈՂ ՀՈՂԱՄԱՍԻ ՀԱՏԱԿԱԳԻԾԸ ՀԱՍՏԱՏԵԼՈՒ ԵՎ ՀԱՍՑԵ ՏՐԱՄԱԴՐԵԼՈՒ ՄԱՍԻՆ

Համաձայն «Տեղական ինքնակառավարման մասին» օրենքի 35-րդ հոդվածի 1-ին մասի 22-րդ և 24-րդ կետերի, Հայաստանի Հանրապետության կառավարության 2005 թվականի դեկտեմբերի 29-ի N 2387-Ն որոշմամբ հաստատված կարգի 29-րդ, 50-րդ և 55-րդ կետերի, հիմք ընդունելով Աբովյանի համայնքապետարանի աշխատակազմի քաղաքաշինության և հողաշինարարության բաժնի պետի զեկուցագիրը (մուտք՝ 2024 թվականի մայիսի 24-ի N Ք-3767).

1. Հաստատել Աբովյան համայնքի սեփականություն հանդիսացող Աբովյան քաղաքում գտնվող 07-002-0084-0001 կադաստրային ծածկագրից 1.9 քառակուսի մետր մակերեսով հողամասի հատակագիծը (կցվում է):
2. Սույն որոշման 1-ին կետում նշված հողամասին տրամադրել հասցե՝ համայնք Աբովյան, քաղաք Աբովյան, Երիտասարդական փողոց, 14/23:
3. Սույն որոշումն ուժի մեջ է մտնում ընդունման պահից:

ՀԱՄԱՅՆՔԻ ՂԵԿԱՎԱՐ Է. ԲԱԲԱՅԱՆ

2024թ. հունիսի 06
ք. Աբովյան

ՀՈՂԱՄԱՍԻ ՀԱՏԱԿԱԳԻԾ

Սեփականատեր		Հաստատում եմ
Արովյան համայնք	Կոտայք Արովյան	Համայնքի ղեկավար 06.06.2024թ. Կ.Տ.
	Մարզ, համայնք, հասցե	անուն, ազգանուն, հայրանուն
	Հողահատկացման հիմքը	

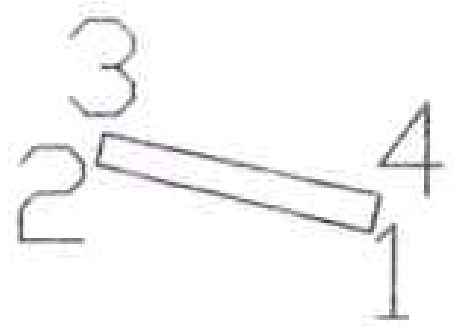

Մակերես հա	0.00019
Ծածկագիր	07-002-0084-0001-hg
Նպատակային նշանակություն	Բնակավայրերի
Գործառնական նշանակություն	Բնակելի կառուցապատման

Լրացուցիչ նշումներ.

Շրջադարձային (բեկման) կետեր	Հողամասի Y	Հողամասի X	Ծնգիծ/ գծային
1	8468419.087	4459309.521	3.93
2	8468415.264	4459310.45	0.44
3	8468415.358	4459310.877	3.93
4	8468419.199	4459310.03	0.52
1	8468419.087	4459309.521	

Մասշտաբ 1:200		
Որակավորում ունեցող անձ		
Որակավորման վկայականի համարը		
Ստորագրություն		
Իրավաբանական անձի անվանումը		
ՀՎՀՀ		
Ստորագրություն		
ամիս ամսաթիվ	չափագրության	13.05.2024
	հատակագծի կազմման	15.05.2024

Ս.Պ.Ը. «ԳԵՈԼԵՆԴ» ООО «ГЕОЛЕНД» «GEOLAND» 03023406
Կ.Տ.

ՀԱՅԱՍՏԱՆԻ ՀԱՆՐԱՊԵՏՈՒԹՅԱՆ
ԿՈՏԱՅՔԻ ՄԱՐԶԻ ԱԲՈՎՅԱՆ ՀԱՄԱՅՆՔԻ ՂԵԿԱՎԱՐ

Ո Ր Ո Շ ՈՒ Մ

06 հունիսի 2024 թվականի N 2678

ԱԲՈՎՅԱՆ ՀԱՄԱՅՆՔԻ ՂԵԿԱՎԱՐԻ 2024 ԹՎԱԿԱՆԻ ՓԵՏՐՎԱՐԻ 19-Ի N 801 ՈՐՈՇՄԱՆ ՄԵՋ ԼՐԱՑՈՒՄ ԵՎ ՓՈՓՈԽՈՒԹՅՈՒՆ ԿԱՏԱՐԵԼՈՒ ՄԱՍԻՆ

Համաձայն «Նորմատիվ իրավական ակտերի մասին» օրենքի 33-րդ և 34-րդ հոդվածների, Հայաստանի Հանրապետության կառավարության 2007 թվականի օգոստոսի 09-ի N 1036-Ն և 2021 թվականի ապրիլի 29-ի N 698-Ն որոշումների, հիմք ընդունելով Կադաստրի կոմիտեի 2024 թվականի մարտի 26-ի N Կ-26032024-07-0047 որոշումը, հաշվի առնելով Աբովյանի համայնքապետարանի աշխատակազմի քաղաքաշինության և հողաշինարարության բաժնի պետի զեկուցագիրը (մուտք՝ 2024 թվականի մայիսի 16-ի N Ք-3565).

1. Աբովյան համայնքի ղեկավարի 2024 թվականի փետրվարի 19-ի «Աբովյան համայնքի Աբովյան քաղաքի Կարմիր բանակի փողոցի թիվ 6 շենքի հարևանությամբ գտնվող համայնքի սեփականություն հանդիսացող հողամասում ինքնակամ կառուցված բնակելի նշանակության ավտոտնակը համայնքի սեփականություն համարելու, օրինականացնելու և հասցե տրամադրելու մասին» N 801 որոշման մեջ կատարել հետևյալ լրացումը և փոփոխությունը՝

1) որոշման վերնագրում «ՕՐԻՆԱԿԱՆԱՑՆԵԼՈՒ» բառից հետո լրացնել «, ՀՈՂԱՄԱՍԻ ՆՊԱՏԱԿԱՅԻՆ ՆՇԱՆԱԿՈՒԹՅՈՒՆԸ ՓՈՓՈԽՎԱԾ ՀԱՄԱՐԵԼՈՒ» բառերով.

2) որոշման 4-րդ կետը շարադրել նոր խմբագրությամբ՝

«4. Սույն որոշման 1-ին կետում նշված շինությունների պահպանման ու սպասարկման համար առանձնացված հողամասի նպատակային նշանակությունը համարել փոփոխված որպես բնակավայրերի նպատակային նշանակության բնակելի կառուցապատման հողամաս և տրամադրել հասցե՝ համայնք Աբովյան, քաղաք Աբովյան, Կարմիր բանակի փողոց, թիվ 10/1»:

2. Սույն որոշումն ուժի մեջ է մտնում ընդունման պահից:

ՀԱՄԱՅՆՔԻ ՂԵԿԱՎԱՐ Է. ԲԱԲԱՅԱՆ

2024թ. հունիսի 06
ք. Աբովյան

ՀԱՅԱՍՏԱՆԻ ՀԱՆՐԱՊԵՏՈՒԹՅԱՆ
ԿՈՏԱՅՔԻ ՄԱՐԶԻ ԱԲՈՎՅԱՆ ՀԱՄԱՅՆՔԻ ՂԵԿԱՎԱՐ

Ո Ր Ո Շ ՈՒ Մ

06 հունիսի 2024 թվականի N 2677

ԱԲՈՎՅԱՆ ՀԱՄԱՅՆՔԻ ՍԵՓԱԿԱՆՈՒԹՅՈՒՆ ՀԱՆԴԻՍԱՑՈՂ ՀՈՂԱՄԱՍԻ ՀԱՏԱԿԱԳԻԾԸ ՀԱՍՏԱՏԵԼՈՒ ԵՎ ՀԱՍՑԵ ՏՐԱՄԱԴՐԵԼՈՒ ՄԱՍԻՆ

Համաձայն «Տեղական ինքնակառավարման մասին» օրենքի 35-րդ հոդվածի 1-ին մասի 22-րդ և 24-րդ կետերի, Հայաստանի Հանրապետության կառավարության 2005 թվականի դեկտեմբերի 29-ի N 2387-Ն որոշմամբ հաստատված կարգի 29-րդ, 50-րդ և 55-րդ կետերի, հիմք ընդունելով «Հայաստանի էլեկտրական ցանցեր» փակ բաժնետիրական ընկերության դիմումը (մուտք՝ 2024 թվականի մայիսի 23-ի N S-1030).

1. Հաստատել Աբովյան համայնքի սեփականություն հանդիսացող Աբովյան քաղաքում գտնվող 07-002-0116-0005, 0347 կադաստրային ծածկագրերից 25.35 քառակուսի մետր մակերեսով հողամասի հատակագիծը (կցվում է):
2. Սույն որոշման 1-ին կետում նշված հողամասին տրամադրել հասցե՝ համայնք Աբովյան, քաղաք Աբովյան, ՈՒսանողական թաղամաս, 32:
3. Սույն որոշումն ուժի մեջ է մտնում ընդունման պահից:

ՀԱՄԱՅՆՔԻ ՂԵԿԱՎԱՐ Է. ԲԱԲԱՅԱՆ

2024թ. հունիսի 06
ք. Աբովյան

ՀՈՂԱՄԱՍԻ ՀԱՏԱԿԱԳԻԾ

Սեփականատեր	
Արզականի համայնք	

Կոտայք Արզական

Մարզ, համայնք, հասցե

Հողօգտագործման հիմքը

Հաստատում եմ ... 2024թ.

Համայնքի ղեկավար Կ.Տ.

անուն, ազգանուն, հայրանուն

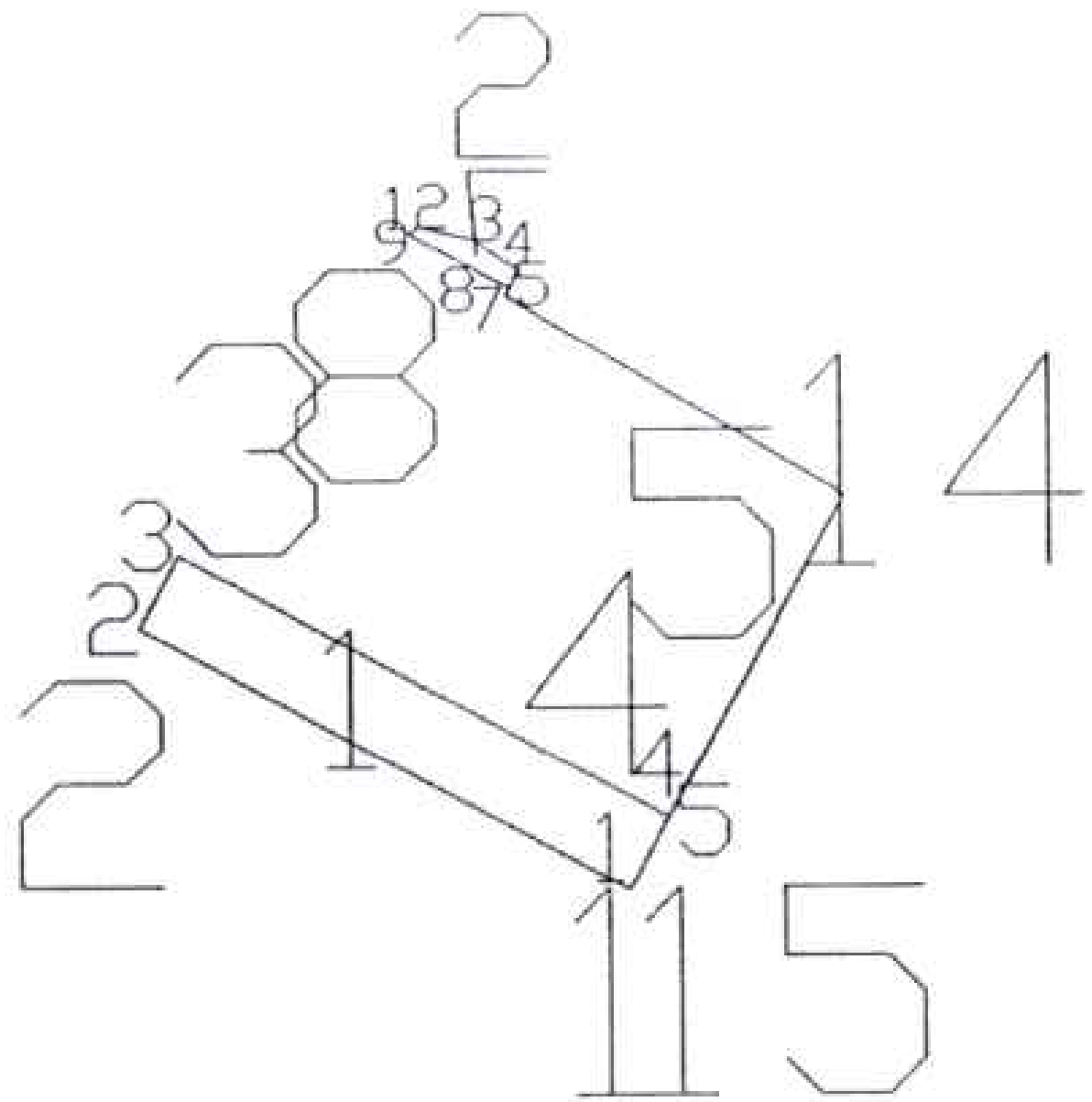

Մակերես հա	0.02535
Ծածկագիր	07-002-0116-0005-hg,0347-hg
Նպատակային նշանակություն	Բնակավայրերի
Գործառնական նշանակություն	Ներբնակավայրային Այլ հողեր

Լրացուցիչ նշումներ.

Հողամասի			
Եզրագծային (բեկման) կետեր	Կոորդինատներ		Գծային չափերը (մ)

Մասշտաբ 1:1000		
Որակավորում ունեցող անձ		Էդիկ Վիրաբյան
Որակավորման վկայականի համարը		220
Ստորագրություն		
Իրավաբանական անձի անվանումը		<<ԿՈԼՍՈՐԻԱ ՌԻԵԼԹԻ>>ՍՊԸ
ՀՎՀՀ		02261082
Ստորագրություն		
ամիս ամսաթիվ	չափագրության	10.10.2023թ
	հատակագծի կազմման	22.12.2023թ

Հողամասի			
Շրջադարձային (բեկման) կետեր	Y	X	Գծային չափերը
1	8469424.635	4460069.751	40
2	8469389.495	4460088.862	6
3	8469392.36	4460094.129	40
4	8469427.499	4460075.018	26.49
5	8469440.323	4460098.202	28.07
6	8469416.102	4460112.38	0.67
7	8469416.355	4460112.997	8.14
8	8469409.202	4460116.887	0.85
9	8469409.87	4460117.41	3.95
10	8469413.711	4460116.489	3.84
11	8469416.919	4460114.37	0.05
12	8469416.963	4460114.34	2.09
13	8469416.171	4460112.405	28.02
14	8469440.325	4460098.202	32.49
15	8469424.673	4460069.731	0.04
1	8469424.635	4460069.751	

Հողամասի՝ Այլ հողեր 0.02517 հա

հողամաս 1- 0.02402 հա			
Շրջադարձային (բեկման) կետեր	Y	X	Գծային չափերը
1	8469424.673	4460069.731	40.04
2	8469389.495	4460088.862	6
3	8469392.36	4460094.129	40
4	8469427.499	4460075.018	0.07
5	8469427.561	4460074.984	5.99
1	8469424.673	4460069.731	

հողամաս 2- 0.00115 հա			
Շրջադարձային (բեկման) կետեր	Y	X	Գծային չափերը
1	8469409.202	4460116.887	0.85
2	8469409.87	4460117.41	3.95
3	8469413.711	4460116.489	3.9
4	8469416.963	4460114.341	1.48
5	8469416.403	4460112.971	0.05
6	8469416.355	4460112.997	1.32
7	8469415.194	4460113.628	2.21
8	8469413.254	4460114.683	4.35
9	8469409.429	4460116.764	0.26
1	8469409.202	4460116.887	

Որակավորում ունեցող անձ		Էրիկ Վիրաբյան
Որակավորման վկայականի համարը		0229
Ստորագրություն		
Իրավաբանական անձի անվանումը		«Վոլտ Սերվիս Ռիելթոր» ՍՊԸ
ՀՎՀՀ		02264082
Ստորագրություն		
ամիս ամսաթիվ	չափագրության	10.10.2023թ
	հատակագծի կազմման	22.12.2023թ

ՀԱՅԱՍՏԱՆԻ ՀԱՆՐԱՊԵՏՈՒԹՅԱՆ
ԿՈՏԱՅՔԻ ՄԱՐԶԻ ԱԲՈՎՅԱՆ ՀԱՄԱՅՆՔԻ ՂԵԿԱՎԱՐ

Ո Ր Ո Շ ՈՒ Մ

06 հունիսի 2024 թվականի N 2676

ԱԲՈՎՅԱՆ ՀԱՄԱՅՆՔԻ ԱԲՈՎՅԱՆ ՔԱՂԱՔԻ ՍԱՐԱԼԱՆՋԻ ՓՈՂՈՑԻ ԹԻՎ 26 ՇԵՆՔԻ ԵՏՆԱՄԱՍՈՒՄ ԳՏՆՎՈՂ ՀԱՄԱՅՆՔԻ ՍԵՓԱԿԱՆՈՒԹՅՈՒՆ ՀԱՆԴԻՍԱՑՈՂ ՀՈՂԱՄԱՍՈՒՄ ԻՆՔՆԱԿԱՄ ԿԱՌՈՒՑՎԱԾ ԲՆԱԿԵԼԻ ՆՇԱՆԱԿՈՒԹՅԱՆ ԱՎՏՈՏՆԱԿԸ ՀԱՄԱՅՆՔԻ ՍԵՓԱԿԱՆՈՒԹՅՈՒՆ ՀԱՄԱՐԵԼՈՒ, ՕՐԻՆԱԿԱՆԱՑՆԵԼՈՒ ԵՎ ՀԱՍՑԵ ՏՐԱՄԱԴՐԵԼՈՒ ՄԱՍԻՆ

Համաձայն «Տեղական ինքնակառավարման մասին» օրենքի 35-րդ հոդվածի 1-ին մասի 22-րդ և 24-րդ կետերի, «Հայաստանի Հանրապետության քաղաքացիական օրենսգրքում լրացումներ և փոփոխություններ կատարելու մասին» 2021 թվականի դեկտեմբերի 16-ի օրենքի, Հայաստանի Հանրապետության կառավարության 2005 թվականի դեկտեմբերի 29-ի N 2387-Ն որոշմամբ հաստատված կարգի 29-րդ, 50-րդ և 55-րդ կետերի, 2006 թվականի մայիսի 18-ի N 731-Ն, N 912-Ն և 2007 թվականի օգոստոսի 9-ի N 1036-Ն որոշումների, հաշվի առնելով Վարդան Հովսեփյանի լիազորած անձ Վահրամ Ամիրխանյանի դիմումը (մուտք՝ 2024 թվականի ապրիլի 25-ի N Ք-3027).

1. Աբովյան համայնքի Աբովյան քաղաքի Սարալանջի փողոցի թիվ 26 շենքի ետնամասում գտնվող համայնքի սեփականություն հանդիսացող 23.5 քառակուսի մետր մակերեսով հողամասում ինքնակամ կառուցված 23.5 քառակուսի մետր արտաքին և 21.4 քառակուսի մետր ներքին մակերեսով բնակելի նշանակության ավտոտնակը համարել Աբովյան համայնքի սեփականություն և ճանաչել օրինական (Կադաստրի կոմիտեում հաշվառման ծածկագիր՝ 2023EFQQQF):

2. Ընդունել ի գիտություն, որ՝

1) շինության պահպանումը չի խախտում այլ անձանց իրավունքները և օրենքով պահպանվող շահերը, վտանգ չի սպառնում քաղաքացիների կյանքին ու առողջությանը.

2) շինությունը, համաձայն համայնքի գլխավոր հատակագծի, կառուցված չէ Հողային օրենսգրքի 60-րդ հոդվածով սահմանված հողամասերի վրա, ինչպես նաև ինժեներատրանսպորտային օբյեկտների օտարման կամ անվտանգության գոտիներում.

3) շինությունը կառուցված չէ քաղաքաշինական նորմերի և կանոնների էական խախտումներով և չի առաջացնում հարկադիր սերվիտուտ պահանջելու իրավունք:

3. Հաստատել սույն որոշման 1-ին կետով օրինական ճանաչված շինության և դրա պահպանման ու սպասարկման համար առանձնացված հողամասի հատակագիծը (կցվում է):

4. Սույն որոշման 1-ին կետում նշված շինությանը և դրա պահպանման ու սպասարկման համար առանձնացված հողամասին տրամադրել հասցե՝ համայնք Աբովյան, քաղաք Աբովյան, Սարալանջի փողոց, թիվ 5/154:

5. Սույն որոշումն՝ ընդունման օրվանից 5-օրյա ժամկետում, տրամադրել անշարժ գույքի կադաստրի համապատասխան ստորաբաժանմանը:

6. Սույն որոշումից ծագող իրավունքի պետական գրանցման օրվանից 15 աշխատանքային օրվա ընթացքում գրավոր առաջարկություն անել ինքնակամ կառույցն իրականացրած Վարդան Հովսեփյանին՝ սույն որոշման 1-ին կետում նշված օրինականացված կառույցը և համապատասխան հողամասը գնման նախապատվության իրավունքով (ուղղակի վաճառք) տրամադրելու մասին:

7. Սույն որոշումն ուժի մեջ է մտնում որոշման ընդունման մասին իրազեկելու օրվան հաջորդող օրվանից:

ՀԱՄԱՅՆՔԻ ՂԵԿԱՎԱՐ Է. ԲԱԲԱՅԱՆ

2024թ. հունիսի 06
ք. Աբովյան

ՀՈՂԱՄԱՍԻ ՀԱՏԱԿԱԳԻԾ

Սեփականատեր՝ ք.Աբովյան համայնքապետարան

Պատվիրատու՝ Վարդան Հովսեփյան

Կոտայք, ք.Աբովյան, Սարալանջի 26 շենքի ետնամասում թիվ 154ավտոտնակ

Մարզ, համայնք, հասցե

Հողահատկացման հիմքը

Հաստատում եմ 06.06.2024թ.

Համայնքի ղեկավար Կ.Տ.

անուն, ազգանուն, հայրանուն

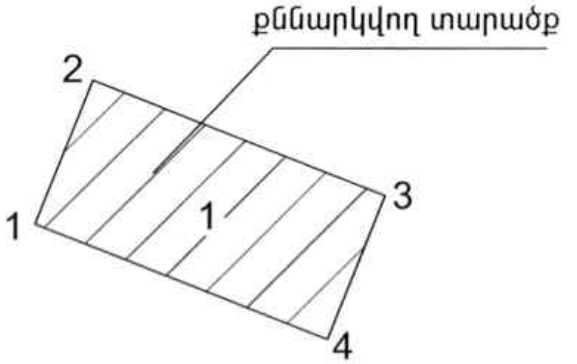

Մակերես հա	0.00235հա
Ծածկագիր	
Նպատակային նշանակություն	բնակավայրերի
Գործառնական նշանակություն	բնակելի կառուցապատման

Լրացուցիչ նշումներ.

Հողամասի

Շրջադարձային (բեկման) կետեր	Կոորդինատներ X	Կոորդինատներ Y	Գծային չափերը (մ)
1	4459243.94	8469430.05	
			3.40
2	4459247.10	8469431.29	
			6.90
3	4459244.57	8469437.71	
			3.40
4	4459241.41	8469436.47	
			6.90
1	4459243.94	8469430.05	

Մասշտաբ 1:1000

Որակավորում ունեցող անձ	Ա. Խաչատրյան
Որակավորման վկայականի համարը	0193
Ստորագրություն	
Իրավաբանական անձի անվանումը	«Ունաո Գրուպ» ՍՊԸ
ՀՎՀՀ	08249754
Ստորագրություն	

ամիս ամսաթիվ	չափագրության	22.12.2023
	հատակագծի կազմման	26.12.2023

Կ.Տ.

Հողամաս			
Շրջադարձային (բեկման) կետեր	Կոորդինատներ		Գծային չափերը (մ)
	X	Y	

1.Ա/S			
Շրջադարձային (բեկման) կետեր	Կոորդինատներ		Գծային չափերը (մ)
	X	Y	
1	4459243.94	8469430.05	3.40
2	4459247.10	8469431.29	6.90
3	4459244.57	8469437.71	3.40
4	4459241.41	8469436.47	6.90
1	4459243.94	8469430.05	

Որակավորում ունեցող անձ		Ա. Խաչատրյան
Որակավորման վկայականի համարը		0193
Ստորագրություն		
Իրավաբանական անձի անվանումը		«Ունաա Գրուպ» ՍՊԸ
ՀՎՀՀ		08249754
Ստորագրություն		
ամիս ամսաթիվ	չափագրության	22.12.2023
	հատակագծի կազմման	26.12.2023

Կ.Տ.

ՇԻՆՈՒԹՅՈՒՆՆԵՐԻ ՀԱՏԱԿԱԳԻԾ

Կոտայք,ք.Աբովյան Սարալանջի 26 շենքի ետնամասում թիվ 154 ավտոտնակ

Մարզ, համայնք, հասցե

Սեփականատեր	Վարդան Հովսեփյան

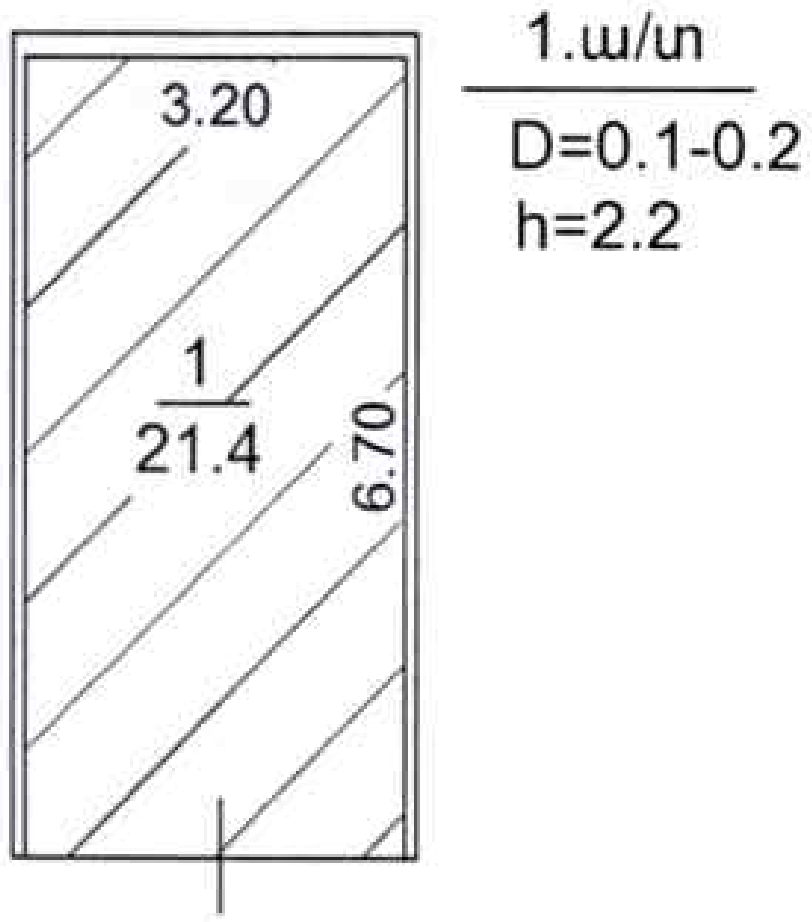

Լրացուցիչ նշումներ.

Մասշտաբ 1:100		
Որակավորում ունեցող անձ		Ա. Խաչատրյան
Որակավորման վկայականի համարը		0193
Ստորագրություն		
Իրավաբանական անձի անվանումը		«Ուժառ Գրուպ» ՍՊԸ
ՀՎՀՀ		08249754
Ստորագրություն		
ամիս ամսաթիվ	չափագրության	22.12.2023
	հատակագծի կազմման	26.12.2023

Կ.Տ.

Շինությունների բնութագիր

ՀՀ	Նպատակային նշանակությունը	Գործառնական նշանակությունը	Հարկ	Հարկայնությունը	Մակերեսները (քմ)		Բարձրությունը (մ)	Ծավալը (խմ)	Կառուցման տարեթվերը	Տանիքի նյութը				Ավարտվածության աստիճանը				Պատերի շինանյութերի տեսակները	Միջհարկային ծածկի		Արտաքին հարդարումը ըստ կողմերի				
					Օրինական	Ինքնակամ				թիթեղ	շիֆեր	կղմինդր	այլ նյութ	ավարտուն	մինչև 50%	50-80%	80% և ավելի		փայտ	երկաթբետոն	շարվածք	երեսապատված	ծեփված	սվաղված	կապիտալ նորոգում պահանջող
1	2	3	4	5	6	7	8	9	10	11	12	13	14	15	16	17	18	19	20	21	22	23	24	25	26
1	բնակելի	ա/տ	1	1		21,4	2,2	47,10	1996				v					v		v					4

Շինությունների ընդհանուր մակերեսը (քմ)	Այդ թվում Օրինական կառուցված	Այդ թվում Ինքնակամ կառուցված
27	28	29
21,40		21,40

Շինությունների տարեթվերը գրված են սեփականատիրոջ հայտարարությամբ

կատարող (Ստորագրություն) Ա. Խաչատրյան (Անուն, ազգանուն) 26,12,2023 (Ամիս, ամսաթիվ)

Որակավորման վկայականի 0193 (Համարը) 29,05,2012թ. (Տրման ամիս, ամսաթիվ)

<Ումառ Գրուպ> ՍՊԸ տնօրեն Լ.Խաչատրյան

ՀԱՅԱՍՏԱՆԻ ՀԱՆՐԱՊԵՏՈՒԹՅԱՆ
ԿՈՏԱՅՔԻ ՄԱՐԶԻ ԱԲՈՎՅԱՆ ՀԱՄԱՅՆՔԻ ՂԵԿԱՎԱՐ

Ո Ր Ո Շ Ո Ւ Մ

06 հունիսի 2024 թվականի N 2675

ԱԲՈՎՅԱՆ ՀԱՄԱՅՆՔԻ ԲԱԼԱՀՈՎԻՏ ԳՅՈՒՂԻ ԾԱՂԿՈՒՆՔԻ 2-ՐԴ ՓՈՂՈՑԻ ԹԻՎ 6 ՀԱՍՑԵՈՒՄ ԳՏՆՎՈՂ ՀՈՂԱՄԱՍՈՒՄ ԻՆՔՆԱԿԱՄ ԿԱՌՈՒՑՎԱԾ ԲՆԱԿԵԼԻ ՏՈՒՆԸ ԵՎ ԱՎՏՈՏՆԱԿՆ ՕՐԻՆԱԿԱՆԱՑՆԵԼՈՒ ՄԱՍԻՆ

Համաձայն «Տեղական ինքնակառավարման մասին» օրենքի 35-րդ հոդվածի 1-ին մասի 24-րդ կետի, «Անշարժ գույքի հարկով հարկման նպատակով անշարժ գույքի շուկայական արժեքին մոտարկված կադաստրային գնահատման կարգը սահմանելու մասին» օրենքի 4-րդ հոդվածի 2-րդ մասի 6-րդ կետի, Հայաստանի Հանրապետության կառավարության 2006 թվականի մայիսի 18-ի N 912-Ն որոշմամբ հաստատված կարգի 8-րդ, 9-րդ, 10-րդ, 11-րդ և 13-րդ կետերի, 2020 թվականի հունիսի 4-ի N 1023-Ն որոշման, հաշվի առնելով այն հանգամանքը, որ բնակելի տունը և ավտոտնակը կառուցված չեն ինժեներատրանսպորտային օբյեկտների օտարման կամ անվտանգության գոտիներում, քաղաքաշինական նորմերի և կանոնների էական խախտումներով, դրանց պահպանումը չի խախտում այլ անձանց իրավունքները և օրենքով պահպանվող շահերը, վտանգ չի սպառնում քաղաքացիների կյանքին ու առողջությանը, չի առաջացնում հարկադիր սերվիտուտ պահանջելու իրավունք և հիմք ընդունելով Լևոն Հովհաննիսյանի լիազորած անձ Գրիգոր Ծապովյանի դիմումը (մուտք՝ 2024 թվականի մայիսի 27-ի N Ք-3822).

1. Լևոն Բաբկենի Հովհաննիսյանին սեփականության իրավունքով պատկանող (հիմք՝ 2024 թվականի մարտի 4-ի N 22052024-07-0201 վկայական) Աբովյան համայնքի Բալահովիտ գյուղի Ծաղկունքի 2-րդ փողոցի թիվ 6 հասցեում գտնվող 1076.7 քառակուսի մետր մակերեսով բնակելի կառուցապատման հողամասում ինքնակամ կառուցված 163,1 քառակուսի մետր արտաքին, 134.7 քառակուսի մետր ներքին մակերեսով բնակելի տունը և 13.7 քառակուսի մետր արտաքին, 11.5 քառակուսի մետր ներքին մակերեսով ավտոտնակը համարել օրինական (Կադաստրի կոմիտեում հաշվառման ծածկագիր՝ 2023YAWTSR):

2. Լևոն Հովհաննիսյանը պարտավոր է ինքնակամ կառուցված բնակելի տան և ավտոտնակի օրինականացման համար սույն որոշման ընդունման օրվանից 60 (վաթսուն) օրվա ընթացքում Աբովյանի համայնքապետարանի 900105201397 հաշվեհամարին մուծել 396 778 (երեք հարյուր իննսունվեց հազար յոթ հարյուր յոթանասունութ) դրամ, հակառակ դեպքում՝ սույն որոշումը կհամարվի ուժը կորցրած:

3. Սույն որոշումն ուժի մեջ է մտնում որոշման ընդունման մասին իրազեկելու օրվան հաջորդող օրվանից:

ՀԱՄԱՅՆՔԻ ՂԵԿԱՎԱՐ Է. ԲԱԲԱՅԱՆ

2024թ. հունիսի 06
ք. Աբովյան

ՀՈՂԱՄԱՍԻ ՀԱՏԱԿԱԳԻԾ

Սեփականատեր	Մարզ Կոտայք, համայնք Աբովյան, գ. Բալահովիտ , Ծաղկունք 2-րդ փողոց թիվ 6 բնակելի տուն	Հաստատում եմ 06.06.2024թ.
Լևոն Հովհաննիսյան Բաբկենի	Մարզ, համայնք, հասցե	Համայնքի ղեկավար Կ.Տ.
	Հողահատկացման հիմքը	անուն, ազգանուն, հայրանուն

Շև 1

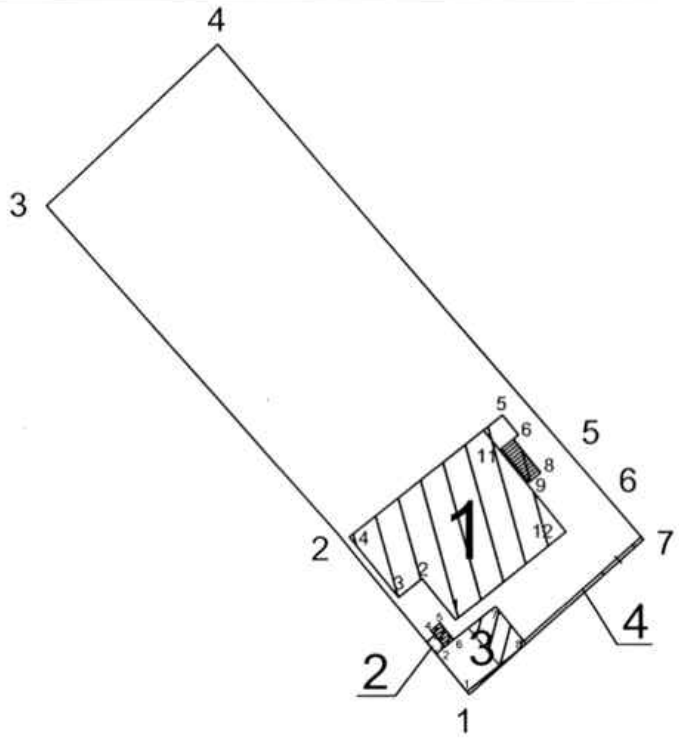

Մակերես հա	0.10767
Ծածկագիր	07-018-0040-0004
Նպատակային նշանակություն	Բնակավայրերի
Գործառնական նշանակություն	Բնակելի կառուցապատման

Լրացուցիչ նշումներ.

Հողամասի

Շրջադարձային (բնութագրական) կետեր	Կոորդինատներ X	Կոորդինատներ Y	Գծային չափերը (մ)
1	4457635.20	8465873.64	
2	4457648.87	8465862.62	17.57
3	4457676.74	8465838.10	37.11
4	4457690.44	8465852.56	19.92
5	4457655.42	8465882.39	46.00
6	4457651.49	8465885.74	5.17
7	4457648.31	8465888.42	4.15
1	4457635.20	8465873.64	19.76

Մասշտաբ 1:500

Որակավորում ունեցող անձ		Սուրեն Դավթյան
Որակավորման վկայականի համարը		0411
Ստորագրություն		
Իրավաբանական անձի անվանումը		ՀՁ Սուրեն Դավթի Հովակիմյան
ՀՎՀՀ		47921379
Ստորագրություն		
ամիս ամսաթիվ	չափագրության	25.11.2023
	հատակագծի կազմման	05.12.2023

Կ.Տ.

1. Բնակելի տուն			
Շրջադարձային (բեկման) կետեր	Կոորդինատներ		Գծային չափերը (մ)
	X	Y	
1	4457641.51	8465872.53	
2	4457645.02	8465869.72	4.50
3	4457643.43	8465867.73	2.55
4	4457648.58	8465863.60	6.60
5	4457658.93	8465876.51	16.55
6	4457657.25	8465877.86	2.15
7	4457656.91	8465877.43	0.55
8	4457654.02	8465879.74	3.70
9	4457653.21	8465878.73	1.30
10	4457656.09	8465876.41	3.70
11	4457655.97	8465876.26	0.20
12	4457648.98	8465881.86	8.95
1	4457641.51	8465872.53	11.95

2. Չուգարան			
Շրջադարձային (բեկման) կետեր	Կոորդինատներ		Գծային չափերը (մ)
	X	Y	
1	4457638.63	8465870.88	
2	4457639.64	8465870.06	1.30
3	4457640.20	8465870.76	0.90
4	4457639.19	8465871.58	1.30
6	4457638.63	8465870.88	0.90

3. Ավտոտնակ			
Շրջադարձային (բեկման) կետեր	Կոորդինատներ		Գծային չափերը (մ)
	X	Y	
1	4457635.43	8465873.45	
2	4457638.63	8465870.88	4.10
3	4457639.19	8465871.58	0.90
4	4457640.59	8465870.45	1.80
5	4457641.22	8465871.23	1.00
6	4457639.82	8465872.36	1.80
7	4457642.64	8465875.86	4.50
8	4457639.45	8465878.43	4.10
1	4457635.43	8465873.45	6.40

Որակավորում ունեցող անձ		Սուրեն Հովսեփյան
Որակավորման վկայականի համարը		0411
Ստորագրություն		
Իրավաբանական անձի անվանումը		ԱՁ Սուրեն Հայկի Հովսեփյան
ՀՎՀՀ		47921379
Ստորագրություն		
ամիս ամսաթիվ	չափագրության	25.11.2023
	հատակագծի կազմման	05.12.2023

Լ.Տ.

ՇԻՆՈՒԹՅՈՒՆՆԵՐԻ ՀԱՏԱԿԱԳԻԾ

Չև 3

Մարզ Կոտայք, համայնք Աբովյան, գ. Բալահովիտ , Ծաղկունք 2-րդ փողոց թիվ 6 բնակելի տուն

Մարզ, համայնք, հասցե

Սեփականատեր	Լևոն Հովհաննիսյան Բաբկենի

1. II հարկ
D = 0.40
d = 0.10
h = 2.80

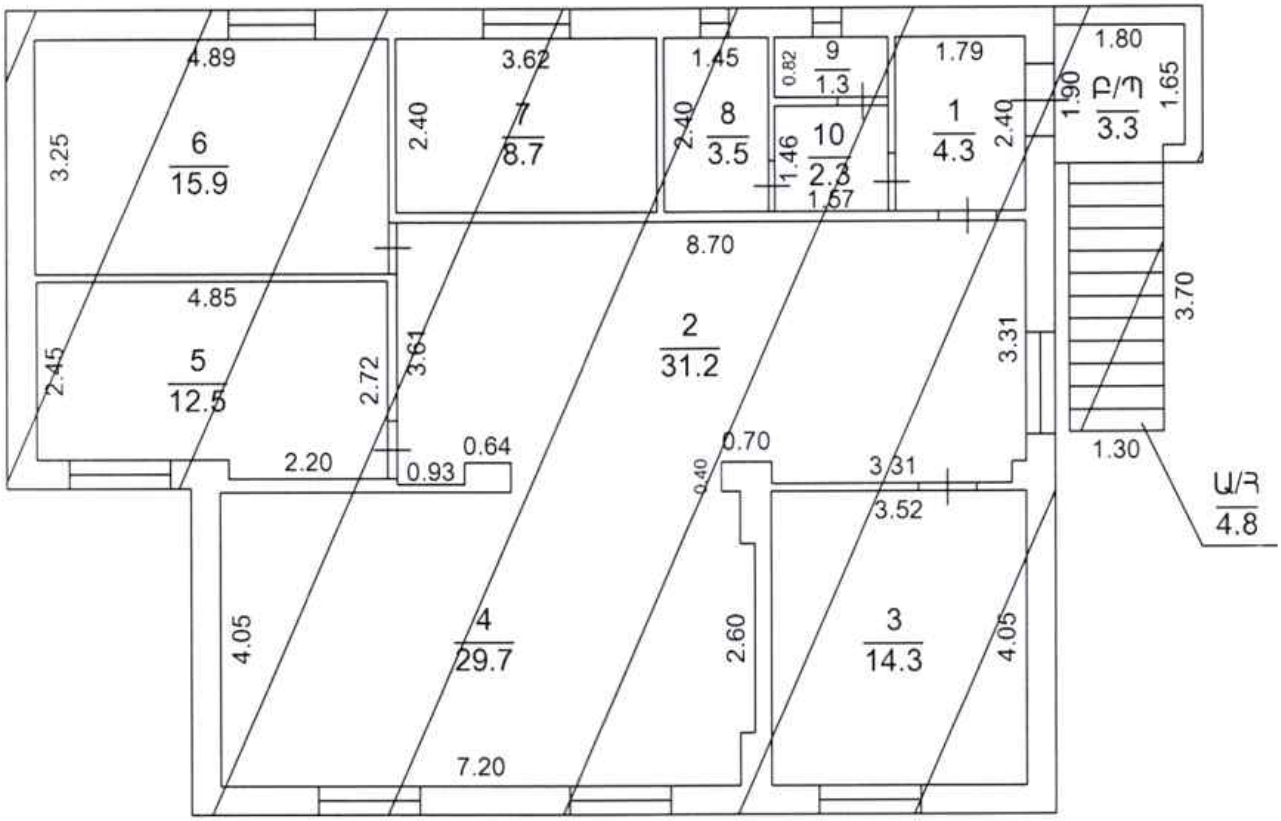

1. I հարկ
D = 0.40
d = 0.10
h = 2.80

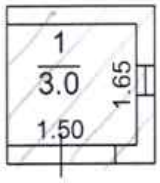

Լրացուցիչ նշումներ.

Մասշտաբ 1:100

Որակավորում ունեցող անձ	Սուրեն Հովակիմյան
Որակավորման վկայականի համարը	0411
Ստորագրություն	
Իրավաբանական անձի անվանումը	ՀՁ Սուրեն Հայկի Հովակիմյան
ՀԾՀՀ	47921379
Ստորագրություն	
ամիս ամսաթիվ — չափագրության	25.11.2023
ամիս ամսաթիվ — հատակագծի կազմման	05.12.2023

Կ.Տ

ՇԻՆՈՒԹՅՈՒՆՆԵՐԻ ՀԱՏԱԿԱԳԻԾ

Չև 3

Մարզ Կոտայք, համայնք Աբովյան, գ. Բալահովիտ , Ծաղկունք 2-րդ փողոց թիվ 6 բնակելի տուն

Մարզ, համայնք, հասցե

Սեփականատեր	Լևոն Հովհաննիսյան Բաբկենի

3. I հարկ
D = 0.20 - 0.25
h = 1.95

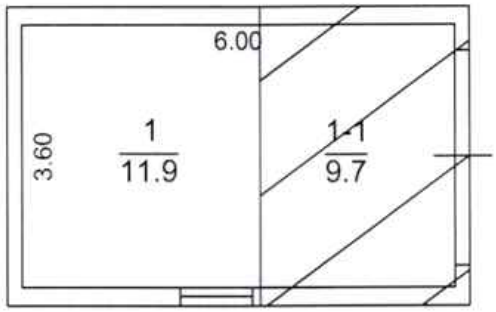

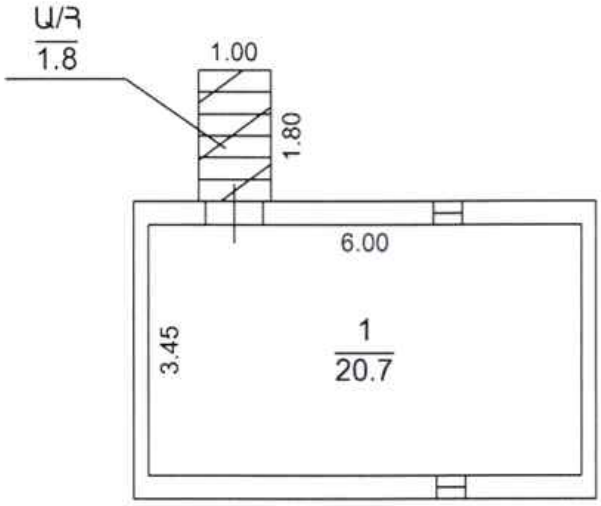

3. Նկուղ
D = 0.20 - 0.32
h = 1.90

Լրացուցիչ նշումներ.

Մասշտաբ 1:100

Որակավորում ունեցող անձ	Սուրեն Հովակիմյան
Որակավորման վկայականի համարը	0411
Ստորագրություն	
Իրավաբանական անձի անվանումը	ՍՊ Սուրեն Հայկի Հովակիմյան
ՀՎՀՀ	47921379
Ստորագրություն	
ամիս ամսաթիվ — չափագրության	25.11.2023
ամիս ամսաթիվ — հատակագծի կազմման	05.12.2023

ՀՏ

Հավելված 1.5

ՇԻՆՈՒԹՅՈՒՆՆԵՐԻ ԲՆՈՒԹԱԳԻՐ

Մարզ Կոտայք, համայնք Աբովյան գյուղ Բալահովիտ Ծաղկունք 2-րդ փողոց 6

Մարզ, համայնք, հասցե

Հ/Հ	Տարածքային ներքին համայնքի անվանումը	Շինության նշանակությունը	Կառուցման տարեթիվը	Հարկայնությունը	Մակերես (քմ)		Բարձրությունը (մ)	Ծավալը (խմ)	Հիմնական գործառույթ	Տանիքի նյութ (քմ)				Ավարտվածության աստիճան (քմ)				Շինությունների կառուցման նյութի կամ կառուցվածքի տեսակը									Միջհարկային ծածկի նյութ		Արտաքին հարդարումն ըստ կողմերի				
					ընդհանուրը	ընդհանրից բնակելի				կերամիկական	ցեմենտ-ավազային/մետաղական թիթեղյա	մետաղական	փափուկ տանիքի նյութ	մինչև 50%	50%-80%	80%-ից ավելի		քարից, բետոնից և երկաթբետոնից	խոշոր չափսի կավե բլոկներից	աղյուսից	փայտից	նշված չէ	Հիմնական կրող մասի այլ				ելնող մասի անցք	ընդհանուրը	Շարասվածը	ջարիսատեսքը	ջրաքարը	գաղութային ցեմենտը	
1	2	3	4	5	6	7	8	9	10	11	12	13	14	15	16	17	18	19	20	21	22	23	24	25	26	27	28	29	30	31	32	33	34
1	Բնակելի	Խորդանոց	1	2		3.00	2.80	8.40	2011								V				V							V					4
1	Բնակելի	Բնակելի տուն	2	2		123.60	2.80	346.08	2011	V							V				V							V					4
1	Բնակելի	Բնակելի տուն բ/պ կամ ա/հ	2	2		3.30			2011																								
1	Բնակելի	Բնակելի տուն բ/պ կամ ա/հ	2	2		4.80			2011																								
3	Բնակելի	Ավտոտնակ	1	1	11.90		1.95	23.21	ըստ կադ. գործի				V				V				V							V					4
3	Բնակելի	Ավտոտնակ	1	1		9.70	1.95	18.92	2011				V				V				V							V					4
3	Բնակելի	Նկուղ	նկուղ	1	20.70		1.90	39.33	ըստ կադ. գործի								V					V						V					4
3	Բնակելի	Նկուղ բ/պ կամ ա/հ	նկուղ	1		1.80			2011																								
4	Բնակելի	պարիսպ			3.00		2.30	6.90	ըստ կադ. գործի												V												

Շինությունների ընդհանուր մակերեսը (քմ)	Այդ թվում	
	Օրինական կառուցված (քմ)	Ինքնակամ կառուցված (քմ)
35	**36**	**37**
181.8	35.6	146.2

ՀԱՅԱՍՏԱՆԻ ՀԱՆՐԱՊԵՏՈՒԹՅԱՆ
ԿՈՏԱՅՔԻ ՄԱՐԶԻ ԱԲՈՎՅԱՆ ՀԱՄԱՅՆՔԻ ՂԵԿԱՎԱՐ

Ո Ր Ո Շ ՈՒ Մ

06 հունիսի 2024 թվականի N 2674

ԱՐՄԱՆ ԴԱՎԹՅԱՆԻՆ ՆԱԽԱԳԾՄԱՆ ԹՈՒՅԼՏՎՈՒԹՅՈՒՆ ՏԱԼՈՒ ՄԱՍԻՆ

Համաձայն «Տեղական ինքնակառավարման մասին» օրենքի 42-րդ հոդվածի 1-ին մասի 4-րդ կետի, Հայաստանի Հանրապետության կառավարության 2015 թվականի մարտի 19-ի N 596-Ն որոշման, հիմք ընդունելով Արման Դավթյանի հայտը (մուտք՝ 2024 թվականի մայիսի 29-ի N Ք-3850).

1. Արման Դավթյանին տալ ավտոտնակի վերակառուցման նախագծման թույլտվություն (նախագծման թույլտվությունը կցվում է):
2. Շինարարական աշխատանքները սկսելուց առաջ նախագծային փաստաթղթերը ներկայացնել համաձայնեցման և ստանալ շինարարության թույլտվություն:
3. Սույն որոշումն ուժի մեջ է մտնում Արման Դավթյանին որոշման ընդունման մասին իրազեկելու օրվան հաջորդող օրվանից:

ՀԱՄԱՅՆՔԻ ՂԵԿԱՎԱՐ Է. ԲԱԲԱՅԱՆ

2024թ. հունիսի 06
ք. Աբովյան

ՀԱՅԱՍՏԱՆԻ ՀԱՆՐԱՊԵՏՈՒԹՅՈՒՆ
ԿՈՏԱՅՔԻ ՄԱՐԶ ԱԲՈՎՅԱՆ ՀԱՄԱՅՆՔ
ՆԱԽԱԳԾՄԱՆ ԹՈՒՅԼՏՎՈՒԹՅՈՒՆ
(ՃԱՐՏԱՐԱՊԵՏԱՀԱՏԱԿԱԳԾԱՅԻՆ ԱՌԱՋԱԴՐԱՆՔ)

N 412 «06» հունիսի 2024թ.

Օբյեկտ *ավտոտեղակի վերակառուցում*
(օբյեկտի անվանումը, կառուցում, վերակառուցում, վերաոճավորում, ուժեղացում, վերականգնում, գործառնական նշանակության փոփոխություն.

Նախագծային փաստաթղթերի մշակման համար *«Աշխատանքային նախագիծ» (միջին ռիսկայնության, II կատեգորիա)*
Ուսակիրճ բնութագրումը. հզորությունը, ծրագրային տատիճանը (կատեգորիան), նախագծման փուլերը և այլն)

Գտնվելու վայրը *22, Կոտայքի մարզ, համայնք Աբովյան, ք. Աբովյան 1-ին մ/շ 8/450 , ծածկագիր՝07-002-0086-0495*
(մարզի. համայնքի, փողոցի անվանումները շենքի համարը, հողամասի ծածկագիրը)

Կառուցապատող *Արման Դավթյան (22, ք.Աբովյան Երիտասարդական 1շ. 58բն, հեռ. +37491315454)*
(կազմակերպության անվանումը, գտնվելու վայրը, ֆիզիկական անձի անունը, ազգանունը. բնակության վայրը. հեռախոսահամարը, էլեկտրոնային հասց.են)

Առաջադրանքի տրամադրման հիմքը *Կառուցապատողի հայտը, անշարժ գույքի իրավունքի պետական գրանցման վկայականը, Էսքիզային նախագիծը*
(կառուցապատման նպատակով 22 օրենսդրությամբ սահմանված կարգով հողամասի տրամադրման, սեփականի գույքի փոփոխման իրավունքը հաստատող անհրաժեշտ փաստաթղթեր)

Առաջադրանքի գործողության ժամկետը *Մեկ տարի*
(22 կառավարության 19 մարտի 2015 թվականի N 596-Ն որոշման N1 հավելվածի 31 րդ կետին համապատասխան)

ՆԱԽԱԳԾՎՈՂ ՀՈՂԱՄԱՍԻ ԲՆՈՒԹԱԳԻՐԸ

(աստղանիշով (*) նշված դրույթների գրաֆիկական արտացոլումը տրամադրվում է կից ներկայացվող ամփոփ սխեմայով՝ Մ 1:500)

1.Հողամասը գտնվում է *նպատակային նշանակությամբ՝ բնակավայրերի, գործառնական նշանակությամբ՝ բնակելի կառուցապատման*
(հողամասի դիրքը քաղաքաշինական միջավայրում. դրա նպատակային և գործառնական նշանակությունը)

2.(*) Հողամասի չափերը *0,006656 հա*
(հողամասի սահմանները՝ կտրորինատային նշանարաձայր. մակերեսը. (հա)

3. Հողամասի առկա վիճակը *Հողամասը ծանրաբեռնված է*
(տնկիները բնութագրերը, շենքերի (այդ թվում՝ քանդման ենթակա) առկայությունը (օգտագործումը, նշանակությունը, հարկայնությունը, շինարարական նյութերը և այլն), կանաչապատումը. բարելավվածքը և այլ)

4.(*) Տրանսպորտային պայմանները *ներհամայնքային նշանակության ճանապարհ*
(ճանապարհների առկայությունը, երկաթգիայինի տրանսպորտի մոտեցումները և այլն)

5.(*) Ինժեներական ցանցեր և սարքավորումներ
(ջրամատակարարման, կոյուղու, գազամատակարարման, տաք ջրի մատակարարման. էլեկտրամատակարարման, էլեկտրոնային հաղորդակցության համակարգեր)
Նախագծվող և կից տարածքներով անցնող ինժեներական գծեր և հաղորդակցտիներ:

6.(*) Կից հողամասեր
(նախագծվող հողամասով կամ կից տարածքով անցնող ինժեներական ենթակառուցվածքները. այդ թվում՝ ստորգետնյա և
Հարևանությամբ գտնվող բնակելի տներ, հողամասեր և տարածքներ
վերգետնյա անցումները և դրանց սահմանները համաձայն ներկայացված սխեմայի)

7.Քաղաքացիների պահպանվող և (կամ) պատմամշակութային հուշարձանների տարածքներ (պահպանական գոտիներ) *Առկա չեն*
(հուշարձանի անվանումը, կարգավիճակը և այլն)

8.(*) Հատակագծային սահմանափակումներ *Հաշվի առնել կից տարածքներում առկա և նախատեսվող կառուցապատումը*
(անդրանցում գտնվող պահպանվող օբյեկտների, ինժեներատրանսպորտային ենթակառուցվածքների և այլ օբյեկտների նկատմամբ սահմանափակումները. այդ թվում՝ սերվիտուտները)

ՆԱԽԱԳԾԱՅԻՆ ՊԱՀԱՆՋՆԵՐԸ

(աստղանիշով (*) նշված դրույթների գրաֆիկական արտացոլումը տրամադրվում է կից ներկայացվող ամփոփ սխեմայով՝ Մ 1:500)

9.Ճարտարապետահատակագծային պահանջներ *մշակել նախագիծ՝ համայնք Աբովյան, ք. Աբովյան 1-ին մ/շ 8/450 հասցեում գտնվող հողամասում՝ ավտոտնակի վերակառուցում՝ անշարժ գույքի սեփականության իրավունքի վկայականով տրված հողամասի սահմաններում:*
(Ելնելով Հայաստանի Հանրապետության օրենսդրության և նորմատիվատեխնիկական փաստաթղթերի պահանջներից. առկա քաղաքաշինական ծրագրային փաստաթղթերի դրույթներից կամ դրանց բացակայության դեպքում՝ կազմավորված (կազմավորվող) քաղաքաշինական միջավայրի պայմաններից. առաջարկություններ ճանապարհների ձևավորման, տանիքների, արտաքին տների, պատուհանների համամասնությունների և գունային լուծումների վերաբերյալ)

9.1. (*) օբյեկտի հեռավորությունը կարմիր գծից (մետր) *ըստ նորմերի*

9.2. (*) հեռավորությունը հարևան հողակտորներից (օբյեկտներից) (մետր) *ըստ նորմերի*

9.3. թույլատրելի բարձրությունը (մետր) *մինչև 9,0 մ*
(առանձնահատկությունները գլխարդանքների շենքերի և շինությունների նախագծման դեպքում՝ ՀՀՇՆ 20.04.Երկրաշարժադիմացկուն շինարարություն Նախագծման նորմեր» շինարարական նորմերով սահմանված պահանջների ապահովում (հատուկ հաշվարկային մեթոդներ. սեյսմակայունության բարձրացման միջոցառումներ և այլն))

9.4. կառուցապատման խտության գործակիցը *ըստ նորմերի*
(կառուցապատվող հողատարածքի) բնակելիության մակերեսի հարաբերությունը հողամասի մակերեսին)

9.5. կառուցապատման տոկոսը *ըստ նորմերի*
(կառուցապատվող հողատարածքի) տարածքի հարաբերությունը հողամասի մակերեսին տոկոսներով (%)

9.6. կանաչապատման տոկոսը *ըստ նորմերի*
(կառուցապատ տարածքի հարաբերությունը հողամասի մակերեսին տոկոսներով (%)

9.7. այլ պահանջ-ներ

- *Հատակագծային լուծումները մշակել համաձայն պատվիրատուի առաջադրանքի՝ հաշվի առնելով նորմատիվային պահանջները*
- *Համաձայն Աբովյան համայնքի ավագանու 06.12.2022թ. N 174-Ա որոշման՝ շինությունների արտաքին պատերի համար նախատեսել սպիտակ, մոխրագույն, ծիրանագույն երանգները, կապտականաչ հայելային ապակիները, իսկ տանիքների համար՝ շագանակագույն և մուգ կապտականաչ երանգները*

10. Հողամասում գտնվող շենքերի և շինությունների քանդման կամ տեղափոխման (ապամոնտաժման) պայմանները և աշխատանքների ներքնականությունը	*Առկա չէ*
11. Ստորգետնյա, կիսանկուղի և առաջին հարկերի տարածքների օգտագործման պայմանները	*Համաձայն նորմերի*
12. (*) Ինժեներական ցանցեր և սարքավորումներ	*Պահանջներ գոյություն ունեցող և նախագծվող ենթակառուցվածքների ու ցանցերի նկատմամբ*
12.1. (*) ջրամատակարարում, կոյուղի, տաք ջրամատակարարում	*Համաձայն նորմերի* (համաձայն մատակարարող կազմակերպության տեխնիկական պայմանների)
12.2. (*) էլեկտրամատակարարում	*Համաձայն նորմերի* (համաձայն մատակարարող կազմակերպության տեխնիկական պայմանների)
12.3 . (*) գազամատակարարում	*Համաձայն նորմերի* (համաձայն մատակարարող կազմակերպության տեխնիկական պայմանների)
12.4. (*) էլեկտրոնային հաղորդակցության մալուխատար կոյուղու (ներառյալ ղիտահորը) տեղադիրքը	*Համաձայն նորմերի* (համաձայն ՀՀ կառավարության 19 մարտի 2015 թվականի N 596-Ն որոշման N 1 հավելվածի 57-րդ կետի 2-րդ ենթակետով սահմանված էլեկտրային տվյալների)
12.5. թույլ հոսանքներ	*Առկա չեն*
12.6. աղբահանություն	*համայնքային*
13. Տարածքի ինժեներական նախապատրաստում	*Կազմակերպել տարածքի ջրահեռացում:* (ուղիների կազմակերպում, ջրահեռացման, ինժեներական պաշտպանության միջոցառումները)
14. Բարեկարգում	*Ազատ տարածքը բարեկարգել և կանաչապատել* (լանդշաֆտային պլանավորման վերաբերյալ պահանջները, կանաչապատում, ծաղկաթաղեցեական փաթը ձևեր, գանկապատում, գազոպղ և այլն)
15. Շինարարական նյութեր	*Երկաթբետոնե տարրեր, քարե շար, ապակի, մետաղական տարրեր:* (շինարարական նյութերի օգտագործման առաջարկությունները տանիքների, ճակատների լուծումների, արտաքին դռների, պատուհանների վերաբերյալ)
16. Պաշտպանական կառույցներ	*Ըստ նախագծի* (արտակարգ իրավիճակներում մարդկանց օբյեկտների պաշտպանության միջոցառումները)
17. Հակահրդեհային պահանջներ	*Ապահովել հակահրդեհային նորմատիվ պահանջները* (հակահրդեհային անվտանգության ապահովման միջոցառումները)
18. Հաշմանդամների և բնակչության սակավաշարժ խմբերի պաշտպանության միջոցառումներ	-
19. Շրջակա միջավայրի պահպանում	*ապահովել շրջակա միջավայրի պահպանման համապատասխան միջոցառումները* (շրջակա միջավայրը վատնգավող ազդեցություններից բացառելու միջոցառումները)
20. Շինարարության կազմակերպում	*Ըստ նորմերի* (առաջարկություններ շինարարության հետ կապված անհրաժեշտության ազդեցության բացառման, բաղաքային տնտեսության և այլանպատակի անխափան աշխատանքի ապահովման վերաբերյալ)
21. Առաջադրանքի գործողության ժամկետը և նախագծի մշակման փուլերը	*մեկ տարի, ՀՀ քաղաքաշինության նախարարի 11.09.2017թ. հ.128-Ն հրամանով հաստատված դրույթներին և այլ իրավական ակտերին համապատասխան:* (Նշվում են առաջադրանքի գործողության ժամկետը և նախագծի մշակման փուլերը)

ԼՐԱՑՈՒՑԻՉ ՊԱՅՄԱՆՆԵՐԸ

22. Նախագծային փաստաթղթերի փորձաքննությանը ներկայացվող պահանջներ	*համաձայն ՀՀ կառավարության 19.03.2015թ. «Հայաստանի Հանրապետությունում կառուցապատման նպատակով թույլտվությունների և այլ փաստաթղթերի տրամադրման կարգը հաստատելու և Հայաստանի Հանրապետության կառավարության մի շարք որոշումներ ուժը կորցրած ճանաչելու մասին» N 596-Ն որոշման* (Հայաստանի Հանրապետության օրենսդրությամբ սահմանված փորձաքննության ենթակա կամ նախագծողի նկատմամբ պահանջվող)
23. Միջանկյալ համաձայնեցում	*չի պահանջվում* (իրավասու մարմնի կամ Հայաստանի Հանրապետության օրենսդրությամբ նախատեսված դեպքերում շահագրգիռ մարմինների հետ էսքիզային նախագծի նախնական համաձայնեցում, նշվում է նաև առաջադրանքի փոփոխման հնարավորությունը՝ ՀՀ կառավարության 19 մարտի 2015 թվականի N 596-Ն որոշման N 1 հավելվածի 87-րդ կետով նախատեսված դեպքում)
24. Հասարակական քննարկումներ	*Նորմերի համաձայն* (Հայաստանի Հանրապետության օրենսդրությամբ սահմանված դեպքերում և կարգով)
25. Համաձայնեցումներ	• *Մինչև նախագծային աշխատանքները սկսելը համաձայնություն ձեռք բերել տվյալ ինժեներական ենթակառուցվածքների սեփականատերերի (օգտագործողների) հետ* • *Համաձայնեցում հարևան հողամասի սեփականատեր(երի) (օգտագործող(ների)) հետ*
	(Նշվում են տվյալ օբյեկտի համաձայնեցման օրենքով սահմանված պահանջները հուշարձանների ու բնության պահպանության և այլ լիազորված մարմինների հետ, ինչպես նաև ՀՀ կառավարության 19 մարտի 2015 թվականի N 596-Ն որոշման N 1 հավելվածի 56-րդ կետով սահմանված դեպքերում՝ ինժեներական ենթակառուցվածքի սեփականատիրոջ (օգտագործողի) հետ)
26. Փոստային բաժանորդային պահարանների տեղադրում	*չի պահանջվում*
27. Այլ պայմաններ	• *Նախագծի կազմը և բովանդակությունը համապատասխանեցնել ՀՀ կառավարության աոընթեր քաղաքաշինության պետական կոմիտեի նախագահի 11.09.2017թ. «Բնակելի, հասարակական, արտադրական շենքերի և շինությունների նախագծային փաստաթղթերի կազմը և բովանդակությունը սահմանող կանոնները և ՀՀ քաղաքաշինության նախարարի 29.11.2006թ. հ.273-Ն հրամանն ուժը կորցրած ճանաչելու մասին» հ.128-Ն հրամանով հաստատված դրույթներին:* • *Շինությունը նախագծել 22.05.2023թ ՀՀՇՆ 30-01-2023 «Քաղաքաշինություն. քաղաքային եվ գյուղական բնակավայրերի հատակագծում և կառուցապատում» շինարարական նորմերը հաստատելու և Հայաստանի Հանրապետության քաղաքաշինության կոմիտեի նախագահի 2023 թվականի մայիսի 22-ի N 04-Ն հրամանով հաստատված դրույթներին համապատասխան:* • *Նախագիծը ներկայացնել համաձայնեցման երկու օրինակից:*

ՀԱՅԱՍՏԱՆԻ ՀԱՆՐԱՊԵՏՈՒԹՅԱՆ
ԱԲՈՎՅԱՆ ՀԱՄԱՅՆՔԻ ՂԵԿԱՎԱՐ

ԷԴՈՒԱՐԴ ԲԱԲԱՅԱՆ

Կ.Տ.

ՀԱՅԱՍՏԱՆԻ ՀԱՆՐԱՊԵՏՈՒԹՅԱՆ
ԿՈՏԱՅՔԻ ՄԱՐԶԻ ԱԲՈՎՅԱՆ ՀԱՄԱՅՆՔԻ ՂԵԿԱՎԱՐ

Ո Ր Ո Շ ՈՒ Մ

06 հունիսի 2024 թվականի N 2673

ԱԲՈՎՅԱՆ ՀԱՄԱՅՆՔԻ ՍԵՓԱԿԱՆՈՒԹՅՈՒՆ ՀԱՆԴԻՍԱՑՈՂ ՀՈՂԱՄԱՍԻ ԳՈՐԾԱՌՆԱԿԱՆ ՆՇԱՆԱԿՈՒԹՅՈՒՆԸ ՓՈՓՈԽԵԼՈՒ, ՀԱՏԱԿԱԳԻԾԸ ՀԱՍՏԱՏԵԼՈՒ ԵՎ ՀԱՍՑԵ ՏՐԱՄԱԴՐԵԼՈՒ ՄԱՍԻՆ

Համաձայն «Տեղական ինքնակառավարման մասին» օրենքի 35-րդ հոդվածի 1-ին մասի 22-րդ և 24-րդ կետերի, Հայաստանի Հանրապետության կառավարության 2005 թվականի դեկտեմբերի 29-ի N 2387-Ն որոշմամբ հաստատված կարգի 29-րդ, 50-րդ և 55-րդ կետերի, 2007 թվականի օգոստոսի 09-ի N 1036-Ն որոշման, 2011 թվականի դեկտեմբերի 29-ի N 1920-Ն որոշմամբ հաստատված կարգի 24-րդ կետի 3-րդ ենթակետի, հիմք ընդունելով Աբովյանի համայնքապետարանի աշխատակազմի քաղաքաշինության և հողաշինարարության բաժնի պետի զեկուցագիրը (մուտք՝ 2024 թվականի մայիսի 27-ի N Ք-3810).

1. Փոփոխել Աբովյան համայնքի սեփականություն հանդիսացող 07-002-0116-կադաստրային ծածկագրով հողամասից 381.0 քառակուսի մետր մակերեսով բնակավայրերի նպատակային նշանակության այլ հողեր հողամասի գործառնական նշանակությունը որպես ընդհանուր օգտագործման հողամաս և տրամադրել հասցե՝ համայնք Աբովյան, քաղաք Աբովյան, Նաիրյան փողոց, 3/1 հողամաս:
2. Հաստատել սույն որոշման 1-ին կետում նշված հողամասի հատակագիծը (կցվում է):
3. Սույն որոշումն ուժի մեջ է մտնում ընդունման պահից:

ՀԱՄԱՅՆՔԻ ՂԵԿԱՎԱՐ Է. ԲԱԲԱՅԱՆ

2024թ. հունիսի 06
ք. Աբովյան

Սեփականատեր	ՀՈՂԱՄԱՍԻ ՀԱՏԱԿԱԳԻԾ	Ձև 1
Աբովյան համայնք	Կոտայքի մար, Աբովյան համայնք, ք. Աբովյան մարզ,համայնք,հասցե	Հաստատում եմ 09.06.2024թ. Համայնքի ղեկավար Կ.Տ.
	ՀՀ կառավարության 26.05.2006թ. N 1022-Ն որոշում հողահատկացման հիմքը	անուն,ազգանուն,հայրանուն

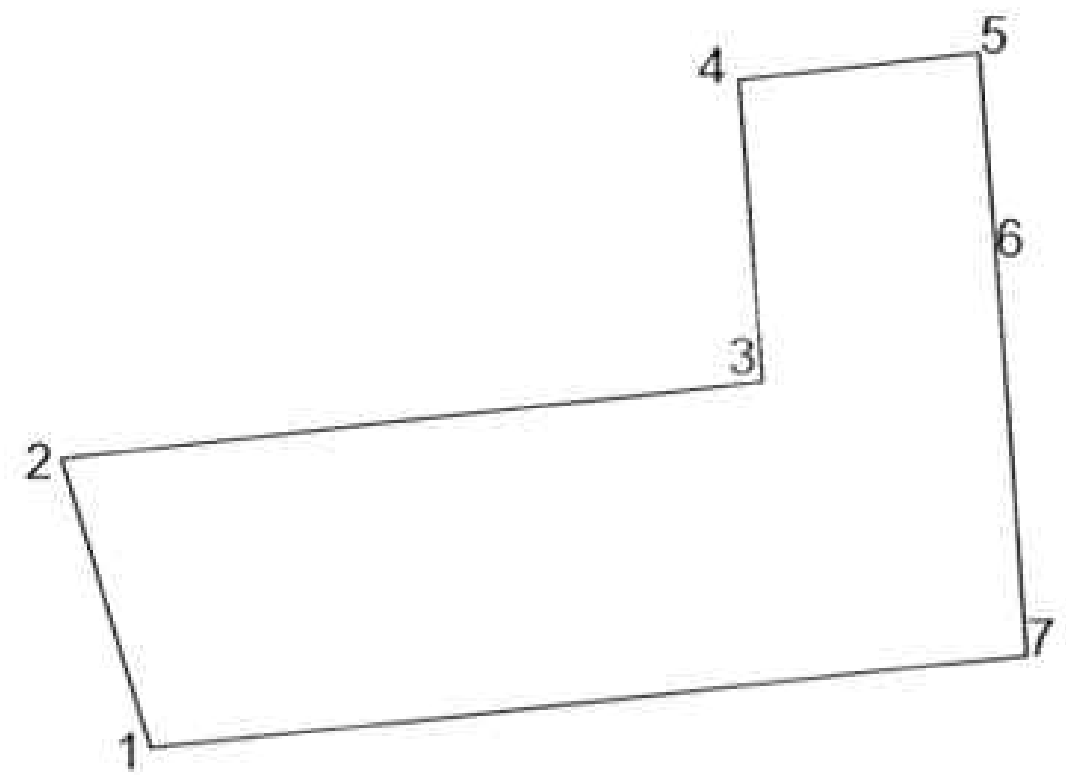

Մակերես հա	0.0381
Ծածկագիր	07-002-0116-
Նպատակային նշանակություն	բնակավայրերի
Գործառական նշանակություն	այլ հողեր

Լրացուցիչ նշումներ.

ՀՈՂԱՄԱՍ

Շրջադարձային կետեր	Կոորդինատներ Y	X	Ծավալ մակերես (մ)
1	8469047.0508	4459600.3844	
			10.09
2	8469044.0557	4459610.0161	
			23.37
3	8469067.2883	4459612.5777	
			10.00
4	8469066.4839	4459622.5453	
			8.00
5	8469074.4358	4459623.4221	
			6.72
6	8469074.9764	4459616.7223	
			13.28
7	8469076.0445	4459603.4869	
			29.16
1	8469047.0508	4459600.3844	

Մասշտաբ 1:500

Որակավորում ունեցող անձ		Մանվել Դավթյան
Որակավորման վկայականի համարը		046
Ստորագրություն		
Իրավաբանական անձի անվանումը		ԳԻՍ-ԱՐՏ ՍՊԸ
ՀՎՀՀ		03532649
Ստորագրություն		
ամիս ամսաթիվ	չափագրության	20.05.2024
	հատակագծի կազմման	24.05.2024

ՀԱՅԱՍՏԱՆԻ ՀԱՆՐԱՊԵՏՈՒԹՅԱՆ
ԿՈՏԱՅՔԻ ՄԱՐԶԻ ԱԲՈՎՅԱՆ ՀԱՄԱՅՆՔԻ ՂԵԿԱՎԱՐ

Ո Ր Ո Շ ՈՒ Մ

06 հունիսի 2024 թվականի N 2672

ԱԲՈՎՅԱՆ ՀԱՄԱՅՆՔԻ ԱԲՈՎՅԱՆ ՔԱՂԱՔԻ ՀԱՆՐԱՊԵՏՈՒԹՅԱՆ ՊՈՂՈՏԱՅԻ 15/1 ՇԵՆՔԻ ԹԻՎ 38 ՀԱՍՑԵՈՒՄ ԳՏՆՎՈՂ ԱՆՇԱՐԺ ԳՈՒՅՔԸ ՎԵՐԱՀԱՍՑԵԱՎՈՐԵԼՈՒ ՄԱՍԻՆ

Համաձայն «Տեղական ինքնակառավարման մասին» օրենքի 35-րդ հոդվածի 1-ին մասի 22-րդ և 24-րդ կետերի, Հայաստանի Հանրապետության կառավարության 2005 թվականի դեկտեմբերի 29-ի N 2387-Ն որոշմամբ հաստատված կարգի 29-րդ, 50-րդ, 51-րդ, 55-րդ և 62-րդ կետերի, Աբովյան համայնքի ավագանու 2023 թվականի դեկտեմբերի 22-ի N 199-Ն որոշման, հաշվի առնելով Անիչկա Պետրոսյանի դիմումը (մուտք՝ 2024 թվականի մայիսի 29-ի N Ք-3874).

1. Աբովյան համայնքի Աբովյան քաղաքի Հանրապետության պողոտայի 15/1 շենքի թիվ 38 հասցեում գտնվող անշարժ գույքը (հիմք՝ 2024 թվականի մայիսի 29-ի հողամասի առուվաճառքի պայմանագիր՝ գրանցված Հայաստանի Հանրապետության «Կոտայքի մարզ» նոտարական տարածքի նոտարի գրանցամատյանում N 2718) վերահասցեավորել՝ համայնք Աբովյան, քաղաք Աբովյան, Հանրապետության պողոտա, 15/4:
2. Անիչկա Պետրոսյանը պարտավոր է Աբովյանի համայնքապետարանի 900105201652 հաշվեհամարին մուծել 10 000 (տասը հազար) դրամ՝ հասցեի տրամադրման ծառայության վճար:
3. Սույն որոշումն ուժի մեջ է մտնում Անիչկա Պետրոսյանին որոշման ընդունման մասին իրազեկելու օրվան հաջորդող օրվանից:

ՀԱՄԱՅՆՔԻ ՂԵԿԱՎԱՐ **Է. ԲԱԲԱՅԱՆ**

2024թ. հունիսի 06
ք. Աբովյան

ՀԱՅԱՍՏԱՆԻ ՀԱՆՐԱՊԵՏՈՒԹՅԱՆ
ԿՈՏԱՅՔԻ ՄԱՐԶԻ ԱԲՈՎՅԱՆ ՀԱՄԱՅՆՔԻ ՂԵԿԱՎԱՐ

Ո Ր Ո Շ Ո Ւ Մ

06 հունիսի 2024 թվականի N 2671

2024 ԹՎԱԿԱՆԻ ՀԱՄԱՐ ԱԲՈՎՅԱՆ ՀԱՄԱՅՆՔՈՒՄ ՍԱՀՄԱՆՎԱԾ ՏԵՂԱԿԱՆ ՎՃԱՐՆԵՐԻ ԴՐՈՒՅՔԱՉԱՓԻ ՆՎԱԶԵՑՄԱՆ ԱՐՏՈՆՈՒԹՅՈՒՆ ԿԻՐԱՌԵԼՈՒ ՄԱՍԻՆ

Համաձայն «Տեղական ինքնակառավարման մասին» օրենքի 35-րդ հոդվածի 1-ին մասի 24-րդ կետի, «Նորմատիվ իրավական ակտերի մասին» օրենքի 13-րդ հոդվածի 6-րդ մասի, Աբովյան համայնքի ավագանու 2022 թվականի ապրիլի 15-ի N 30-Ա որոշման, հիմք ընդունելով Աբովյան համայնքում սահմանված տեղական վճարների դրույքաչափի նվազեցման արտոնություն կիրառելու գործընթացն ապահովող մշտական հանձնաժողովի 2024 թվականի հունիսի 03-ի ուսումնասիրության ակտը և Աբովյանի համայնքապետարանի աշխատակազմի կրթության, մշակույթի, սպորտի և երիտասարդության հարցերի բաժնի պետի զեկուցագիրը (մուտք՝ 2024 թվականի հունիսի 04-ի N Ք-4013).

1. 2024 թվականի համար Աբովյան համայնքում սահմանված տեղական վճարների դրույքաչափի նվազեցման արտոնություն կիրառել վճարի 50 տոկոսի չափով՝ համաձայն հավելվածի:
2. Սույն որոշումն ուժի մեջ է մտնում որոշման ընդունման պահից և տարածվում է 2024 թվականի մայիսի 01-ից ծագած իրավահարաբերությունների վրա:

ՀԱՄԱՅՆՔԻ ՂԵԿԱՎԱՐ Է. ԲԱԲԱՅԱՆ

2024թ. հունիսի 06
ք. Աբովյան

Հավելված
Աբովյան համայնքի ղեկավարի 2024 թվականի
հունիսի 06-ի N 2671 որոշման

ՑԱՆԿ

2024 ԹՎԱԿԱՆԻ ՀԱՄԱՐ ԱԲՈՎՅԱՆ ՀԱՄԱՅՆՔՈՒՄ ՍԱՀՄԱՆՎԱԾ ՏԵՂԱԿԱՆ ՎՃԱՐՆԵՐԻ ԴՐՈՒՅՔԱՉԱՓԻ ՆՎԱՉԵՑՄԱՆ ԱՐՏՈՆՈՒԹՅՈՒՆ ԿԻՐԱՌԵԼՈՒ

Հ/Հ	ԵՐԵԽԱՅԻ ԱՆՈՒՆ, ԱԶԳԱՆՈՒՆ, ՀԱՅՐԱՆՈՒՆ	ԾՆՆԴՅԱՆ ՕՐ, ԱՄԻՍ, ՏԱՐԵԹԻՎ
1	2	3
ԱԲՈՎՅԱՆ ՀԱՄԱՅՆՔԻ «ԱԲՈՎՅԱՆ ՔԱՂԱՔԻ ԹԻՎ 9 ՄԱՆԿԱՊԱՐՏԵԶ» ՀՈՒԱԿ		
1	Դավիթ Աբրամյան 50 %	28.12.2020թ.
ԱԲՈՎՅԱՆ ՀԱՄԱՅՆՔԻ «ԱԲՈՎՅԱՆ ՔԱՂԱՔԻ ԹԻՎ 12 ՄԱՆԿԱՊԱՐՏԵԶ» ՀՈՒԱԿ		
2	Արիանա Ստեփանյան Պավելի 50 %	22.11.2019թ.
ԱԲՈՎՅԱՆ ՀԱՄԱՅՆՔԻ «ԱԲՈՎՅԱՆ ՔԱՂԱՔԻ ԳԵՂԱՐՎԵՍՏԻ ԴՊՐՈՑ» ՀՈՒԱԿ		
3	Էդիկ Հովհաննիսյան Գարիկի 50 %	15.04.2013թ.

ՀԱՅԱՍՏԱՆԻ ՀԱՆՐԱՊԵՏՈՒԹՅԱՆ
ԿՈՏԱՅՔԻ ՄԱՐԶԻ ԱԲՈՎՅԱՆ ՀԱՄԱՅՆՔԻ ՂԵԿԱՎԱՐ

Ո Ր Ո Շ ՈՒ Մ

06 հունիսի 2024 թվականի N 2670

«ԿԱՐԵՆ ԴԱՎԻԹՅԱՆ ԷԴՈՒՐԱԴ» ԱՆՀԱՏ ՁԵՌՆԱՐԿԱՏԻՐՈՋԸ ԱՐՏԱՔԻՆ ԳՈՎԱԶԴ ՏԵՂԱԴՐԵԼՈՒ ԹՈՒՅԼՏՎՈՒԹՅՈՒՆ ՏԱԼՈՒ ՄԱՍԻՆ

Համաձայն «Տեղական ինքնակառավարման մասին» օրենքի 45-րդ հոդվածի 1-ին մասի 12-րդ կետի, Աբովյան համայնքի ավագանու 2022 թվականի սեպտեմբերի 29-ի N 113-Ն, 2023 թվականի ապրիլի 13-ի N 52-Ն և դեկտեմբերի 22-ի N 197-Ն որոշումների, հաշվի առնելով «Կարեն Դավիթյան Էդուրադ» անհատ ձեռնարկատիրոջ հայտը (մուտք՝ 2024 թվականի հունիսի 03-ի N Ք-3960).

1. Թույլատրել «Կարեն Դավիթյան Էդուրադ» անհատ ձեռնարկատիրոջը 2024 թվականի հունիսի 01-ից մինչև դեկտեմբերի 31-ն ընկած ժամանակահատվածում Աբովյան համայնքի Աբովյան քաղաքի Արզնու խճուղի թիվ 1/18/4/1 հասցեում տեղադրել արտաքին գովազդ (Թույլտվություն N 49 կցվում է):
2. Հաստատել արտաքին գովազդի էսքիզը՝ համաձայն հավելվածի:
3. «Կարեն Դավիթյան Էդուրադ» անհատ ձեռնարկատերը պարտավոր է Աբովյանի համայնքապետարանի 900105201611 հաշվեհամարին վճարել 20 560 (քսան հազար հինգ հարյուր վաթսուն) դրամ տեղական տուրք՝ արտաքին գովազդ տեղադրելու թույլտվության համար:
4. Սույն որոշումն ուժի մեջ է մտնում «Կարեն Դավիթյան Էդուրադ» անհատ ձեռնարկատիրոջը որոշման ընդունման մասին իրազեկելու օրվան հաջորդող օրվանից:

ՀԱՄԱՅՆՔԻ ՂԵԿԱՎԱՐ Է. ԲԱԲԱՅԱՆ

2024թ. հունիսի 06
ք. Աբովյան

ՀԱՅԱՍՏԱՆԻ ՀԱՆՐԱՊԵՏՈՒԹՅՈՒՆ
ԿՈՏԱՅՔԻ ՄԱՐԶ
ԱԲՈՎՅԱՆԻ ՀԱՄԱՅՆՔԱՊԵՏԱՐԱՆ

ԹՈՒՅԼՏՎՈՒԹՅՈՒՆ ԹԻՎ ԱԳ - 49

ՀԱՄԱՅՆՔԻ ՎԱՐՉԱԿԱՆ ՏԱՐԱԾՔՈՒՄ ԱՐՏԱՔԻՆ ԳՈՎԱԶԴ ՏԵՂԱԴՐԵԼՈՒ

Տրված՝ ***06 հունիսի 2024թ.***

Թույլատրված գործունեության անվանումը՝
Այլ արտաքին գովազդի տեղադրում:

Հայտատու իրավաբանական անձի լրիվ անվանումը և գտնվելու վայրը կամ անհատ ձեռնարկատիրոջ անունը, ազգանունը և բնակության վայրը, հարկ վճարողի հաշվառման համարը՝
«Կարեն Դավիթյան Էդուարդի» անհատ ձեռնարկատեր, ՀՀ Արմավիրի մարզ Վաղարշապատ Շիրվանզադեի փ. փ. 13Ա, ՀՎՀՀ՝ 49839995:

Գովազդի տեղադրման վայրը/վայրերը և չափերը (քմ)՝ ***ՀՀ Կոտայքի մարզ Աբովյան համայնք Աբովյան քաղաք Արզնու խճուղի թիվ 1/18/4/1, 1.958քմ:***

Թույլտվության գործողության ժամկետը՝ ***01 հունիսի 2024թ.***-ից մինչև ***31 դեկտեմբերի 2024թ.***-ը:

ՀԱՄԱՅՆՔԻ ՂԵԿԱՎԱՐ ԷԴՈՒԱՐԴ ԲԱԲԱՅԱՆ

Հավելված
Աբովյան համայնքի ղեկավարի
2024 թվականի հունիսի 06-ի N 2670 որոշման

ԳՈՎԱԶԴԻ ԷՍՔԻԶ



0.55 x 0.44 x 4 = 0.968քմ
1.1 x 0.9 = 0.99քմ

Ընդհանուր մակերես՝ 1.958քմ

ՀԱՅԱՍՏԱՆԻ ՀԱՆՐԱՊԵՏՈՒԹՅԱՆ
ԿՈՏԱՅՔԻ ՄԱՐԶԻ ԱԲՈՎՅԱՆ ՀԱՄԱՅՆՔԻ ՂԵԿԱՎԱՐ

Ո Ր Ո Շ ՈՒ Մ

06 հունիսի 2024 թվականի N 2669

«ԴԱՎԻԹ ԲՈԲՈԽՅԱՆ ԱԼԵՔՍԱՆԴՐԻ» ԱՆՀԱՏ ՁԵՌՆԱՐԿԱՏԻՐՈՋԸ 2024 ԹՎԱԿԱՆԻ ԵՐԿՐՈՐԴ, ԵՐՐՈՐԴ ԵՎ ՉՈՐՐՈՐԴ ԵՌԱՄՍՅԱԿՆԵՐԻ ԸՆԹԱՑՔՈՒՄ ԺԱՄԸ 24.00-ԻՑ ՀԵՏՈ ԱՇԽԱՏԵԼՈՒ ԹՈՒՅԼՏՎՈՒԹՅՈՒՆ ՏԱԼՈՒ ՄԱՍԻՆ

Համաձայն «Տեղական ինքնակառավարման մասին» օրենքի 45-րդ հոդվածի 1-ին մասի 5-րդ կետի, Աբովյան համայնքի ավագանու 2023 թվականի ապրիլի 13-ի N 52-Ն և դեկտեմբերի 22-ի N 197-Ն որոշումների, հիմք ընդունելով «Դավիթ Բոբոխյան Ալեքսանդրի» անհատ ձեռնարկատիրոջ հայտը (մուտք՝ 2024 թվականի հունիսի 04-ի N Ք-4002).

1. «Դավիթ Բոբոխյան Ալեքսանդրի» անհատ ձեռնարկատիրոջը տալ 2024 թվականի երկրորդ, երրորդ և չորրորդ եռամսյակների ընթացքում Աբովյան համայնքի Բալահովիտ գյուղի 1-ին փողոցի թ. 4/10-1-3 հասցեում ժամը 24.00-ից հետո աշխատելու թույլտվություն (Թույլտվություն N 38 կցվում է):
2. «Դավիթ Բոբոխյան Ալեքսանդրի» անհատ ձեռնարկատերը պարտավոր է Աբովյանի համայնքապետարանի 900105206438 հաշվեհամարին վճարել 28 125 (քսանութ հազար հարյուր քսանհինգ) դրամ՝ տեղական տուրք:
3. Սույն որոշումն ուժի մեջ է մտնում «Դավիթ Բոբոխյան Ալեքսանդրի» անհատ ձեռնարկատիրոջը որոշման ընդունման մասին իրազեկելու օրվան հաջորդող օրվանից:

ՀԱՄԱՅՆՔԻ ՂԵԿԱՎԱՐ Է. ԲԱԲԱՅԱՆ

2024թ. հունիսի 06
ք. Աբովյան

ՀԱՅԱՍՏԱՆԻ ՀԱՆՐԱՊԵՏՈՒԹՅՈՒՆ
ԿՈՏԱՅՔԻ ՄԱՐԶ
ԱԲՈՎՅԱՆԻ ՀԱՄԱՅՆՔԱՊԵՏԱՐԱՆ

ԹՈՒՅԼՏՎՈՒԹՅՈՒՆ

ՀԱՄԱՅՆՔԻ ՎԱՐՉԱԿԱՆ ՏԱՐԱԾՔՈՒՄ ԱՌԵՎՏՐԻ, ՀԱՆՐԱՅԻՆ ՍՆՆԴԻ, ԶՎԱՐՃԱՆՔԻ, ՇԱՀՈՒՄՈՎ ԽԱՂԵՐԻ ԵՎ ՎԻՃԱԿԱԽԱՂԵՐԻ ԿԱԶՄԱԿԵՐՊՄԱՆ ՕԲՅԵԿՏՆԵՐԻՆ, ԽԱՂԱՏՆԵՐԻՆ ԵՎ ԲԱՂՆԻՔՆԵՐԻՆ (ՍԱՈՒՆԱՆԵՐԻՆ), ԺԱՄԸ 24.00-ԻՑ ՀԵՏՈ ԱՇԽԱՏԵԼՈՒ

N ժ24.00-Թ-38

Տրված՝ ***06 հունիսի 2024թ.***

24.00-ից հետո աշխատելու թույլատրված գործունեության անվանումը՝
Առևտրի օբյեկտ:

Հայտատու իրավաբանական անձի լրիվ անվանումը և գտնվելու վայրը կամ անհատ ձեռնարկատիրոջ անունը, ազգանունը և բնակության վայրը, հարկ վճարողի հաշվառման համարը՝
«Դավիթ Բոբոխյան Ալեքսանդրի» անհատ ձեռնարկատեր, ՀՀ ք. Երևան Ավան Չարենց թաղամաս շ. 14 բն. 18, ՀՎՀՀ՝ 25248276:

Գործունեության իրականացման վայրը՝ ***ՀՀ Կոտայքի մարզ Աբովյան համայնք Բալահովիտ գյուղ 1-ին փողոց թիվ 4/10-1-3:***

Թույլտվության գործողության ժամկետը՝ ***01 ապրիլի 2024թ.***-ից մինչև ***31 դեկտեմբերի 2024թ.***-ը:

ՀԱՄԱՅՆՔԻ ՂԵԿԱՎԱՐ ԷԴՈՒԱՐԴ ԲԱԲԱՅԱՆ

ՀԱՅԱՍՏԱՆԻ ՀԱՆՐԱՊԵՏՈՒԹՅԱՆ
ԿՈՏԱՅՔԻ ՄԱՐԶԻ ԱԲՈՎՅԱՆ ՀԱՄԱՅՆՔԻ ՂԵԿԱՎԱՐ

Ո Ր Ո Շ ՈՒ Մ

06 հունիսի 2024 թվականի N 2668

«ԴԱՎԻԹ ԲՈԲՈԽՅԱՆ ԱԼԵՔՍԱՆԴՐԻ» ԱՆՀԱՏ ՁԵՌՆԱՐԿԱՏԻՐՈՋԸ 2024 ԹՎԱԿԱՆԻ ԵՐԿՐՈՐԴ, ԵՐՐՈՐԴ ԵՎ ՉՈՐՐՈՐԴ ԵՌԱՄՍՅԱԿՆԵՐԻ ԸՆԹԱՑՔՈՒՄ ՀԵՂՈՒԿ ՎԱՌԵԼԻՔԻ ՎԱՃԱՌՔԻ ԹՈՒՅԼՏՎՈՒԹՅՈՒՆ ՏԱԼՈՒ ՄԱՍԻՆ

Համաձայն «Տեղական ինքնակառավարման մասին» օրենքի 45-րդ հոդվածի 1-ին մասի 8-րդ կետի, Աբովյան համայնքի ավագանու 2023 թվականի ապրիլի 13-ի N 52-Ն և դեկտեմբերի 22-ի N 197-Ն որոշումների, հիմք ընդունելով «Դավիթ Բոբոխյան Ալեքսանդրի» անհատ ձեռնարկատիրոջ հայտը (մուտք՝ 2024 թվականի հունիսի 04-ի N Ք-4003).

1. «Դավիթ Բոբոխյան Ալեքսանդրի» անհատ ձեռնարկատիրոջը տալ 2024 թվականի երկրորդ, երրորդ և չորրորդ եռամսյակների ընթացքում Աբովյան համայնքի Բալահովիտ գյուղի 1-ին փողոցի հ. 4/10-1-3 հասցեում հեղուկ վառելիքի վաճառքի թույլտվություն (Թույլտվություն N 38 կցվում է):
2. «Դավիթ Բոբոխյան Ալեքսանդրի» անհատ ձեռնարկատերը պարտավոր է Աբովյանի համայնքապետարանի 900105206339 հաշվեհամարին վճարել 150 000 (հարյուր հիսուն հազար) դրամ տեղական տուրք:
3. Սույն որոշումն ուժի մեջ է մտնում «Դավիթ Բոբոխյան Ալեքսանդրի» անհատ ձեռնարկատիրոջը որոշման ընդունման մասին իրազեկելու օրվան հաջորդող օրվանից:

ՀԱՄԱՅՆՔԻ ՂԵԿԱՎԱՐ Է. ԲԱԲԱՅԱՆ

2024թ. հունիսի 06
ք. Աբովյան

ՀԱՅԱՍՏԱՆԻ ՀԱՆՐԱՊԵՏՈՒԹՅՈՒՆ
ԿՈՏԱՅՔԻ ՄԱՐԶ
ԱԲՈՎՅԱՆԻ ՀԱՄԱՅՆՔԱՊԵՏԱՐԱՆ

ԹՈՒՅԼՏՎՈՒԹՅՈՒՆ ԹԻՎ ՀՎՎ - 38

ՀԱՄԱՅՆՔԻ ՎԱՐՉԱԿԱՆ ՏԱՐԱԾՔՈՒՄ ՀԵՂՈՒԿ ՎԱՌԵԼԻՔԻ, ՍԵՂՄՎԱԾ ԲՆԱԿԱՆ ԿԱՄ ՀԵՂՈՒԿԱՑՎԱԾ ՆԱՎԹԱՅԻՆ ԳԱԶԵՐԻ ՎԱՃԱՌՔԻ

Տրված՝ ***06 հունիսի 2024թ.***

Վաճառքի թույլատրված ապրանքի անվանումը՝
Հեղուկ վառելիքի վաճառք:

Հայտատու իրավաբանական անձի լրիվ անվանումը և գտնվելու վայրը կամ անհատ ձեռնարկատիրոջ անունը, ազգանունը և բնակության վայրը, հարկ վճարողի հաշվառման համարը՝
«Դավիթ Բոբոխյան Ալեքսանդրի» անհատ ձեռնարկատեր, ՀՀ ք. Երևան Ավան Չարենց թաղամաս շ. 14 բն. 18, ՀՎՀՀ՝ 25248276:

Գործունեության իրականացման վայրը՝ ***ՀՀ Կոտայքի մարզ Աբովյան համայնք Բալահովիտ գյուղ 1-ին փողոց հ. 4/10-1-3:***

Թույլտվության գործողության ժամկետը՝ ***01 ապրիլի 2024թ.***-ից մինչև ***31 դեկտեմբերի 2024թ.***-ը:

ՀԱՄԱՅՆՔԻ ՂԵԿԱՎԱՐ ԷԴՈՒԱՐԴ ԲԱԲԱՅԱՆ

ՀԱՅԱՍՏԱՆԻ ՀԱՆՐԱՊԵՏՈՒԹՅԱՆ
ԿՈՏԱՅՔԻ ՄԱՐԶԻ ԱԲՈՎՅԱՆ ՀԱՄԱՅՆՔԻ ՂԵԿԱՎԱՐ

Ո Ր Ո Շ ՈՒ Մ

05 հունիսի 2024 թվականի N 2667

«ԷԴԱԳՈ» ՍԱՀՄԱՆԱՓԱԿ ՊԱՏԱՍԽԱՆԱՏՎՈՒԹՅԱՄԲ ԸՆԿԵՐՈՒԹՅԱՆԸ ՇԻՆԱՐԱՐՈՒԹՅԱՆ ԹՈՒՅԼՏՎՈՒԹՅՈՒՆ ՏԱԼՈՒ ՄԱՍԻՆ

Համաձայն «Տեղական ինքնակառավարման մասին» օրենքի 42-րդ հոդվածի 1-ին մասի 6-րդ կետի, Հայաստանի Հանրապետության կառավարության 2015 թվականի մարտի 19-ի N 596-Ն որոշման, Աբովյան համայնքի ավագանու 2023 թվականի դեկտեմբերի 22-ի N 197-Ն որոշման, հաշվի առնելով «ԷԴԱԳՈ» սահմանափակ պատասխանատվությամբ ընկերության տնօրենի դիմումը (մուտք՝ 2024 թվականի մայիսի 15-ի N S-953).

1. «ԷԴԱԳՈ» սահմանափակ պատասխանատվությամբ ընկերությանը տալ բնակելի տների կառուցման շինարարության թույլտվություն (շինարարության թույլտվությունը կցվում է):
2. «ԷԴԱԳՈ» սահմանափակ պատասխանատվությամբ ընկերությունը պարտավոր է Աբովյանի համայնքապետարանի 900105201454 հաշվեհամարին մուծել 300 000 (երեք հարյուր հազար) դրամ տեղական տուրք՝ շինարարության թույլտվության համար:
3. Կառուցապատողը շինարարական աշխատանքները սկսելուց առնվազն երեք օր առաջ պարտավոր է Աբովյան համայնքի ղեկավարին ներկայացնել N 2-5 ձևի տեղեկանք:
4. Սույն որոշումն ուժի մեջ է մտնում «ԷԴԱԳՈ» սահմանափակ պատասխանատվությամբ ընկերությանը որոշման ընդունման մասին իրազեկելու օրվան հաջորդող օրվանից:

ՀԱՄԱՅՆՔԻ ՂԵԿԱՎԱՐ Է. ԲԱԲԱՅԱՆ

2024թ. հունիսի 05
ք. Աբովյան

ՀԱՅԱՍՏԱՆԻ ՀԱՆՐԱՊԵՏՈՒԹՅՈՒՆ
ԿՈՏԱՅՔԻ ՄԱՐԶ, ԱԲՈՎՅԱՆ ՀԱՄԱՅՆՔ

ՇԻՆԱՐԱՐՈՒԹՅԱՆ ԹՈՒՅԼՏՎՈՒԹՅՈՒՆ

N 326 05 հունիս 2024թ

Տրված է կառուցապատող *«ԷԴԱԳՈ» ՍՊԸ ԷԴԳԱՐ ԱԲՐԱՀԱՄՅԱՆԻՆ, ԵՐԵՎԱՆ*
(իրավաբանական անձի անվանումը, պետական գրանցման վկայականի համարը

ՀՀ, Կոտայքի մարզ, Աբովյան համայնք, գ. Պտղնի, 21-րդ փողոց, 23 հասցեում
ֆիզիկական անձի անունը, ազգանունը, հասցեն, հողամասի գտնվելու վայրը)

բնակելի տների, միջինից բարձր ռիսկայնության աստիճան՝ III կատեգորիա օբյեկտի
(օբյեկտի անվանումը, ռիսկայնության աստիճանը (կատեգորիան), հակիրճ բնութագիրը, հիմնական ցուցանիշները)

շինարարական աշխատանքների կատարման, այդ թվում՝
կառուցման
(նոր կառուցման, վերակառուցման, վերականգնման, ուղեղացման և այլն)

կառուցապատվող հողամասի գլխավոր հատակագծի վրա նշված ոչ հիմնական կառույցների տեղադրման համար:
(նշվում են ոչ հիմնական կառույցների անվանումները)

1.Օբյեկտի նախագծային փաստաթղթերը՝
1)մշակվել են *«ՌԵՖՈՐՄ» ՍՊԸ*
(նախագծային փաստաթղթերի փուլը, նախագծային աշխատանքների կապալառուի անվանումը,

լից 18150 կողմից,
լիցենզիայի համարը)

2)ստացել է (են) *14/05/2024* թ. N *56-24* փորձագիտական դրական եզրակացությունը (եզրակացությունները) *ՊԱՐԶ*
(նշել փորձաքննության տեսակը)

«ԱՐԽԻՏԵԿՏ» ՍՊԸ ՔՊԼ 17384 կողմից
(նշել փորձաքննության մարմնի (մարմինների) անվանումը, լիցենզիայի համարը)

կամ նախագիծը թողարկող պատասխանատու կապալառուի երաշխավորագիրը՝ *թ. N*
(նշել նախագիծը թողարկող պատասխանատու կապալառուի երաշխավորության պայմանագրի համար)

3)սահմանված կարգով համաձայնեցվել են իրավասու մարմնի, օրենքով սահմանված այլ շահագրգիռ մարմինների *ԱԲՈՎՅԱՆԻ ՀԱՄԱՅՆՔԱՊԵՏԱՐԱՆ ,* հետ:
(նշել մարմինների անվանումները և համաձայնեցման ժամկետները)

2.Շինարարական աշխատանքներն իրականացնել *05 հունիս 2024 - 05 հունիս 2026* ընթացքում:
(նշել շինարարության նորմատիվային տևողությունը)

ներառյալ ավարտական ակտի տրամադրման համար ավարտված շինարարական օբյեկտն ընդունող հանձնաժողովի աշխատանքի համար նախատեսվող ժամկետը:
2.1.Ապահովել օբյեկտի շահագործման թույլտվության ստացումը՝

☐ ավարտական ակտի տրամադրումից 1 ամսվա ընթացքում,
☐ ավարտական ակտի տրամադրման օրը:

Ներառյալ ավարտված շինարարական օբյեկտն ընդունող հանձնաժողովի աշխատանքի համար նախատեսվող ժամկետը:

3.Շինարարության վարման մատյանը բաղկացած է 19 էջից, կարված և դրոշմակնքված է ԱԲՈՎՅԱՆ ՀԱՄԱՅՆՔԻ ՂԵԿԱՎԱՐԻ կողմից:

4.Նախագծային փաստաթղթերը փոփոխվել են
(լրացվում է N 1 հավելվածի 108-րդ կետով նախատեսված դեպքերում)

_____ կողմից
(նախագծային աշխատանքների կապալառուի անվանումը, լիցենզիայի համարը)

և սահմանված կարգով համաձայնեցվել իրավասու մարմնի _____ և այլ
(նշել իրավասու մարմնի անվանումը)

շահագրգիռ մարմինների _____ հետ:
(նշել օրենքով սահմանված համաձայնեցնող մարմինների անվանումները)

5.Հատուկ պայմաններ՝
1)Կառուցապատողը նախքան շինարարությունն սկսելը, ինչպես նաև դրա ընթացքում, պարտավոր է հասցվելիք վնասների փոխհատուցման համար համաձայնության գալ կառուցապատման հետևանքով վնասներ կրող սուբյեկտների հետ.
2)Շինարարության թույլտվությամբ սահմանված ժամկետներում կառուցապատումը չավարտելու դեպքում գործում են N 1 հավելվածի 123-126-րդ կետերով սահմանված պահանջները.
3)(լրացվում է N 1 հավելվածի 84-րդ կետով սահմանված դեպքերում) սույն թույլտվությունը տրվել է սահմանված կարգով հաստատված «Նախագիծ» փուլի հիման վրա, որին հաջորդող «Աշխատանքային փաստաթղթեր» փուլը պետք է ապահովի հաստատված փուլով ընդունված լուծումները և աշխատանքների իրականացման հաջորդականությունը
_____
(նշվում են նախապատրաստական, հողային, շինմոնտաժային աշխատանքները և այլ աշխատանքներ)

6.(լրացվում է N1 հավելվածի 13-րդ կետով սահմանված դեպքերում)
Հաշվի առնելով, որ կառուցվող օբյեկտի շինարարությունը հնարավոր չէ առանց գլխավոր հատակագծի վրա համարների տակ նշված շենքի (շենքերի) և կամ շինության

(շինությունների) _____ քանդման՝
(նշվում են ամբողջությամբ կամ մասամբ քանդման ենթակա օբյեկտները, դրանց հիմնական ցուցանիշները, ընդհանուր մակերեսը, հարկայնությունը, շինանյութերը և այլն)

սեփականատիրոջը (օգտագործողին) _____
(նշվում է պետական գրանցման վկայականի համարը)

տրված սույն թույլտվությունը նաև քանդման թույլտվություն է:
Օբյեկտի քանդման աշխատանքներն իրականացնել նախագծային փաստաթղթերով ամրագրված հաջորդականությամբ:

7.Այլ պայմաններ ***շինհրապարակում ապահովել ժամանակավոր ցանկապատի և տեղեկատվական վահանակի առկայությունը***
(նշվում են իրավական ակտերով և (կամ) պայմանագրով նախատեսված այլ պայմանները)

8.Կառուցապատողը շինարարական (քանդման, ապամոնտաժման) աշխատանքները սկսելուց առնվազն 3 օր առաջ համաձայն N 5 հավելվածի N 2-5 ձևի տեղեկացնում է իրավասու մարմնին:
9.Թույլտվության հիման վրա ցանկացած շինարարական և զուգահեռ աշխատանք կարող է իրականացվել բացառապես Հայաստանի Հանրապետության օրենսդրությանը, նախագծային փաստաթղթերին և նորմատիվ-տեխնիկական պահանջներին համապատասխան:

ՀԱՅԱՍՏԱՆԻ ՀԱՆՐԱՊԵՏՈՒԹՅԱՆ ԱԲՈՎՅԱՆ ՀԱՄԱՅՆՔԻ ՂԵԿԱՎԱՐ — ԷԴՈՒԱՐԴ ԲԱԲԱՅԱՆ

Կ.Տ.

ՀԱՅԱՍՏԱՆԻ ՀԱՆՐԱՊԵՏՈՒԹՅԱՆ
ԿՈՏԱՅՔԻ ՄԱՐԶԻ ԱԲՈՎՅԱՆ ՀԱՄԱՅՆՔԻ ՂԵԿԱՎԱՐ

Ո Ր Ո Շ ՈՒ Մ

05 հունիսի 2024 թվականի N 2666

ՍՅՈՒԶԱՆՆԱ ՀՈՎՍԵՓՅԱՆԻՆ ՇԻՆԱՐԱՐՈՒԹՅԱՆ ԹՈՒՅԼՏՎՈՒԹՅՈՒՆ ՏԱԼՈՒ ՄԱՍԻՆ

Համաձայն «Տեղական ինքնակառավարման մասին» օրենքի 42-րդ հոդվածի 1-ին մասի 6-րդ կետի, Հայաստանի Հանրապետության կառավարության 2015 թվականի մարտի 19-ի N 596-Ն որոշման, Աբովյան համայնքի ավագանու 2023 թվականի դեկտեմբերի 22-ի N 197-Ն որոշման, հաշվի առնելով Սյուզաննա Հովսեփյանի դիմումը (մուտք՝ 2024 թվականի մայիսի 31-ի N Ք-3939).

1. Սյուզաննա Հովսեփյանին տալ բնակելի տան և պարսպի կառուցման շինարարության թույլտվություն (շինարարության թույլտվությունը կցվում է):
2. Սյուզաննա Հովսեփյանը պարտավոր է Աբովյանի համայնքապետարանի 900105201454 հաշվեհամարին մուծել 15 000 (տասնհինգ հազար) դրամ տեղական տուրք՝ շինարարության թույլտվության համար:
3. Կառուցապատողը շինարարական աշխատանքները սկսելուց առնվազն երեք օր առաջ պարտավոր է Աբովյան համայնքի ղեկավարին ներկայացնել N 2-5 ձևի տեղեկանք:
4. Սույն որոշումն ուժի մեջ է մտնում Սյուզաննա Հովսեփյանին որոշման ընդունման մասին իրազեկելու օրվան հաջորդող օրվանից:

ՀԱՄԱՅՆՔԻ ՂԵԿԱՎԱՐ Է. ԲԱԲԱՅԱՆ

2024թ. հունիսի 05
ք. Աբովյան

Ձև N 2-3

ՀԱՅԱՍՏԱՆԻ ՀԱՆՐԱՊԵՏՈՒԹՅՈՒՆ
ԿՈՏԱՅՔԻ ՄԱՐԶ, ԱԲՈՎՅԱՆ ՀԱՄԱՅՆՔ

ՇԻՆԱՐԱՐՈՒԹՅԱՆ ԹՈՒՅԼՏՎՈՒԹՅՈՒՆ

N 325 05 հունիս 2024թ

Տրված է կառուցապատող *ՍՅՈՒԶԱՆՆԱ ՀՈՎՍԵՓՅԱՆԻՆ, ՀՀ, ԵՐԵՎԱՆ, ԱՐՇԱԿՈՒՆՅԱՑ ՊՈՂ., 6, 49*

(իրավաբանական անձի անվանումը, պետական գրանցման վկայականի համարը

ՀՀ, Կոտայքի մարզ, Աբովյան համայնք, գ. Արամուս, Անկախության 9-րդ փողոց, 11/1 հասցեում

ֆիզիկական անձի անունը, ազգանունը, հասցեն, հողամասի գտնվելու վայրը)

բնակելի տան և պարսպի, միջին ռիսկայնության աստիճան՝ II կատեգորիա օբյեկտի

(օբյեկտի անվանումը, ռիսկայնության աստիճանը (կատեգորիան), հակիրճ բնութագիրը, հիմնական ցուցանիշները)

կառուցման շինարարական աշխատանքների կատարման, այդ թվում՝

(նոր կառուցման, վերակառուցման, վերականգնման, ուղեղացման և այլն)

կառուցապատվող հողամասի գլխավոր հատակագծի վրա նշված ոչ հիմնական կառույցների տեղադրման համար:

(նշվում են ոչ հիմնական կառույցների անվանումները)

1.Օբյեկտի նախագծային փաստաթղթերը՝

1)մշակվել են *«ՄԻԴԻՍ ԱՐՔԻԹԵՔԹՍ» ՍՊԸ*

(նախագծային փաստաթղթերի փուլը, նախագծային աշխատանքների կապալառուի անվանումը,

արտոնագիր ՃԲԴ-Ա-0108, ԿԱԴ-Ա1-029 կողմից,

լիցենզիայի համարը)

2)ստացել է (են) թ. N փորձագիտական դրական եզրակացությունը

(եզրակացությունները)

(նշել փորձաքննության տեսակը)

կողմից

(նշել փորձաքննության մարմնի (մարմինների) անվանումը, լիցենզիայի համարը)

կամ նախագիծը թողարկող պատասխանատու կապալառուի երաշխավորագիրը՝ *20/05/2024 թ. N 11*

(Նշել նախագիծը թողարկող պատասխանատու կապալառուի երաշխավորության պայմանագրի համար)

3)սահմանված կարգով համաձայնեցվել են իրավասու մարմնի, օրենքով սահմանված այլ շահագրգիռ մարմինների *ԱԲՈՎՅԱՆԻ ՀԱՄԱՅՆՔԱՊԵՏԱՐԱՆ ,* հետ:

(նշել մարմինների անվանումները և համաձայնեցման ժամկետները)

2.Շինարարական աշխատանքներն իրականացնել *05 հունիս 2024 - 05 հունիս 2026* ընթացքում:

(նշել շինարարության նորմատիվային տևողությունը)

ներառյալ ավարտական ակտի տրամադրման համար ավարտված շինարարական օբյեկտն ընդունող հանձնաժողովի աշխատանքի համար նախատեսվող ժամկետը:

2.1.Ապահովել օբյեկտի շահագործման թույլտվության ստացումը՝
☐ ավարտական ակտի տրամադրումից 1 ամսվա ընթացքում,
☐ ավարտական ակտի տրամադրման օրը:
Ներառյալ ավարտված շինարարական օբյեկտն ընդունող հանձնաժողովի աշխատանքի համար նախատեսվող ժամկետը:
3.Շինարարության վարման մատյանը բաղկացած է 19 էջից, կարված և դրոշմակնքված է ԱԲՈՎՅԱՆ ՀԱՄԱՅՆՔԻ ՂԵԿԱՎԱՐԻ կողմից:
4.Նախագծային փաստաթղթերը փոփոխվել են
(լրացվում է N 1 հավելվածի 108-րդ կետով նախատեսված դեպքերում)

_____ կողմից
(նախագծային աշխատանքների կապալառուի անվանումը, լիցենզիայի համարը)

և սահմանված կարգով համաձայնեցվել իրավասու մարմնի _____ և այլ
(նշել իրավասու մարմնի անվանումը)

շահագրգիռ մարմինների _____ հետ:
(նշել օրենքով սահմանված համաձայնեցնող մարմինների անվանումները)

5.Հատուկ պայմաններ՝
1)Կառուցապատողը նախքան շինարարությունն սկսելը, ինչպես նաև դրա ընթացքում, պարտավոր է հասցվելիք վնասների փոխհատուցման համար համաձայնության գալ կառուցապատման հետևանքով վնասներ կրող սուբյեկտների հետ.
2)Շինարարության թույլտվությամբ սահմանված ժամկետներում կառուցապատումը չավարտելու դեպքում գործում են N 1 հավելվածի 123-126-րդ կետերով սահմանված պահանջները.
3)(լրացվում է N 1 հավելվածի 84-րդ կետով սահմանված դեպքերում) սույն թույլտվությունը տրվել է սահմանված կարգով հաստատված «Նախագիծ» փուլի հիման վրա, որին հաջորդող «Աշխատանքային փաստաթղթեր» փուլը պետք է ապահովի հաստատված փուլով ընդունված լուծումները և աշխատանքների իրականացման հաջորդականությունը

(նշվում են նախապատրաստական, հողային, շինմոնտաժային աշխատանքները և այլ աշխատանքներ)

6.(լրացվում է N1 հավելվածի 13-րդ կետով սահմանված դեպքերում)
Հաշվի առնելով, որ կառուցվող օբյեկտի շինարարությունը հնարավոր չէ առանց գլխավոր հատակագծի վրա համարների տակ նշված շենքի (շենքերի) և կամ շինության

(շինությունների) _____ քանդման՝
(նշվում են ամբողջությամբ կամ մասամբ քանդման ենթակա օբյեկտները, դրանց հիմնական ցուցանիշները, ընդհանուր մակերեսը, հարկայնությունը, շինանյութերը և այլն)

սեփականատիրոջը (օգտագործողին) _____
(նշվում է պետական գրանցման վկայականի համարը)

տրված սույն թույլտվությունը նաև քանդման թույլտվություն է:
Օբյեկտի քանդման աշխատանքներն իրականացնել նախագծային փաստաթղթերով ամրագրված հաջորդականությամբ:

7.Այլ պայմաններ ***շինհրապարակում ապահովել ժամանակավոր ցանկապատի և տեղեկատվական վահանակի առկայությունը***
(նշվում են իրավական ակտերով և (կամ) պայմանագրով նախատեսված այլ պայմանները)

8.Կառուցապատողը շինարարական (քանդման, ապամոնտաժման) աշխատանքները սկսելուց առնվազն 3 օր առաջ համաձայն N 5 հավելվածի N 2-5 ձևի տեղեկացնում է իրավասու մարմնին:
9.Թույլտվության հիման վրա ցանկացած շինարարական և զուգահեռ աշխատանք կարող է իրականացվել բացառապես Հայաստանի Հանրապետության օրենսդրությանը, նախագծային փաստաթղթերին և նորմատիվ-տեխնիկական պահանջներին համապատասխան:

ՀԱՅԱՍՏԱՆԻ ՀԱՆՐԱՊԵՏՈՒԹՅԱՆ ԱԲՈՎՅԱՆ ՀԱՄԱՅՆՔԻ ՂԵԿԱՎԱՐ — ԷԴՈՒԱՐԴ ԲԱԲԱՅԱՆ

Կ.Տ.

ՀԱՅԱՍՏԱՆԻ ՀԱՆՐԱՊԵՏՈՒԹՅԱՆ
ԿՈՏԱՅՔԻ ՄԱՐԶԻ ԱԲՈՎՅԱՆ ՀԱՄԱՅՆՔԻ ՂԵԿԱՎԱՐ

Ո Ր Ո Շ ՈՒ Մ

05 հունիսի 2024 թվականի N 2665

ԱՐՏԱՎԱԶԴ ԿԻՐԱԿՈՍՅԱՆԻՆ ՆԱԽԱԳԾՄԱՆ ԹՈՒՅԼՏՎՈՒԹՅՈՒՆ ՏԱԼՈՒ ՄԱՍԻՆ

Համաձայն «Տեղական ինքնակառավարման մասին» օրենքի 42-րդ հոդվածի 1-ին մասի 4-րդ կետի, Հայաստանի Հանրապետության կառավարության 2015 թվականի մարտի 19-ի N 596-Ն որոշման, հիմք ընդունելով Արտավազդ Կիրակոսյանի հայտը (մուտք՝ 2024 թվականի մայիսի 29-ի N Ք-3853).

1. Արտավազդ Կիրակոսյանին տալ բնակելի տան, ամառային խոհանոցի, լողավազանի և պարսպի կառուցման նախագծման թույլտվություն (նախագծման թույլտվությունը կցվում է):
2. Շինարարական աշխատանքները սկսելուց առաջ նախագծային փաստաթղթերը ներկայացնել համաձայնեցման և ստանալ շինարարության թույլտվություն:
3. Սույն որոշումն ուժի մեջ է մտնում Արտավազդ Կիրակոսյանին որոշման ընդունման մասին իրազեկելու օրվան հաջորդող օրվանից:

ՀԱՄԱՅՆՔԻ ՂԵԿԱՎԱՐ Է. ԲԱԲԱՅԱՆ

2024թ. հունիսի 05
ք. Աբովյան

ՀԱՅԱՍՏԱՆԻ ՀԱՆՐԱՊԵՏՈՒԹՅՈՒՆ
ԿՈՏԱՅՔԻ ՄԱՐԶ ԱԲՈՎՅԱՆ ՀԱՄԱՅՆՔ
ՆԱԽԱԳԾՄԱՆ ԹՈՒՅԼՏՎՈՒԹՅՈՒՆ
(ՃԱՐՏԱՐԱՊԵՏԱՀԱՏԱԿԱԳԾԱՅԻՆ ԱՌԱՋԱԴՐԱՆՔ)

N 406 «05» հունիսի 2024թ.

Օբյեկտ *Բնակելի տան, ամառային խոհանոցի, լոտարազանի և պարսպի կառուցում*
(օբյեկտի անվանումը, կառուցում, վերակառուցում, վերանորոգում, ոչնչացում, վնասազերծում, գործառնական նշանակության փոփոխություն և

«Աշխատանքային նախագիծ» (միջին ռիսկայնության, II կատեգորիա) նախագծային փաստաթղթերի մշակման համար
(հակիրճ բնութագիրը, նորություն, ընդլայնության աստիճանը (կատեգորիան), սեյսմագրծման փուլերը և այլն)

Գտնվելու վայրը *22, Կոտայքի մարզ, համայնք Աբովյան, գ. Մայակովսկի, 12-րդ փողոց, 60 հողամաս , ծածկագիր՝ 07-043-0057-0017*
(մարզի, համայնքի, փողոցի անվանումները շենքի հասցեները, հողամասի ծածկագիրը)

Կառուցապատող *Արտավազդ Կիրակոսյան (22, ք.Երևան, Դեմիրճյան փ., 25 շ., 1 բն., հեռ. +37493438143)*
(կազմակերպության անվանումը, գտնվելու վայրը, ֆիզիկական անձի անունը, ազգանունը, բնակության վայրը, հեռախոսահամարը, էլեկտրոնային հասցեն)

Առաջադրանքի տրամադրման հիմքը *Կառուցապատողի հայտը, անշարժ գույքի իրավունքի պետական գրանցման վկայականը, էսքիզային նախագիծը*
(հողամասի սեփականության վկայականի համարը, տրման ամսաթիվը, կադաստրային ծածկագիրը, հողամասի նպատակային և գործառնական նշանակությունը, հողամասի վրա գտնվող շենքերի և կառույցների սեփականության վկայականների համարները, տրման ամսաթվերը, անշարժ գույքի օտարումից իրավունքը հաստատող անհրաժեշտ փաստաթղթերը)

Առաջադրանքի գործողության ժամկետը *Մեկ տարի*
(ՀՀ կառավարության 19 մարտի 2015 թվականի N 596 Ն որոշման N1 հավելվածի 31 րդ կետին համապատասխան)

ՆԱԽԱԳԾՎՈՂ ՀՈՂԱՄԱՍԻ ԲՆՈՒԹԱԳԻՐԸ

(աստղանիշով (*) նշված դրույթների գրաֆիկական արտացոլումը տրամադրվում է կից ներկայացվող ամփոփ սխեմայով՝ Մ 1:500)

1.Հողամասը գտնվում է *նպատակային նշանակության՝ բնակավայրերի, գործառնական նշանակության՝ բնակելի կառուցապատման*
(հողամասի դիրքը քաղաքաշինական միջավայրում, դրա նպատակային և գործառնական նշանակությունը)

2.(*) Հողամասի չափերը *0,1 հա*
(հողամասի սահմանները՝ կոորդինատային նշահարթակով, մակերեսը, (հա)

3. Հողամասի առկա վիճակը *Հողամասը ծառաբեռնված չէ*
(տնկիների բնութագրերը, չհնդկենի (այդ թվում՝ քանդման ենթակա) առկայությունը (օգտագործումը, նշանակությունը, հարկայնությունը, շինաբարական նյութերը և այլն), կանաչապատումը, բարեկարգումը և այլն)

4.(*) Տրանսպորտային պայմանները *ներհամայնքային նշանակության ճանապարհ*
(մոտեցումները, մակերեսայնությունը, երկաթուղային տրանսպորտի ուղեգծերը և այլն)

5.(*) Ինժեներական ցանցեր և սարքավորումներ
(ջրամատակարարման, կոյուղու, գազամատակարարման, տաք ջրի մատակարարման, էլեկտրամատակարարման, էլեկտրոնային հաղորդակցության համակարգերը) *Նախագծվող ն կից տարածքներով անցնող ինժեներական գծեր և հաղորդակցուղիներ:*
(նախագծվող հողամասով կամ կից տարածքով անցնող ինժեներական ենթակառուցվածքները, այդ թվում՝ տարգետյա)

6.(*) Կից հողամասեր *Հարևանությամբ գտնվող բնակելի տներ, հողամասեր և տարածքներ*
(կից հողօգտագործումների սահմանները և դրանց սահմանները համապատասխան նկարագրված պետության)

7.Քննության հատուկ պահպանվող և (կամ) պատմամշակութային հուշարձանների տարածքներ (պահպանական գոտիներ) *Առկա չեն*
(հուշարձանի տեսակները, կոորդինատները և այլն)

8.(*) Հատակագծային սահմանափակումներ *Հաշվի առնել կից տարածքներում առկա և նախատեսվող կառուցապատումը*
(անդամների գոյություն արտադրական, պաշտպանվող օբյեկտների, ինժեներատրանսպորտային ենթակառուցվածքների և այլ օբյեկտների նկատմամբ սահմանափակումները, այդ թվում՝ սեյսմիստանները)

ՆԱԽԱԳԾԱՅԻՆ ՊԱՀԱՆՋՆԵՐԸ

(աստղանիշով (*) նշված դրույթների գրաֆիկական արտացոլումը տրամադրվում է կից ներկայացվող ամփոփ սխեմայով՝ Մ 1:500)

9.Ճարտարապետահատակագծային պահանջներ *մշակել նախագիծ համայնք Աբովյան, գ. Մայակովսկի, 12-րդ փողոց, 60 հասցեում գտնվող հողամասում՝ բնակելի տան, ամառային խոհանոցի, լոտարազանի և պարսպի կառուցում՝ անշարժ գույքի սեփականության իրավունքի վկայականով տրված հողամասի սահմաններում:*
(Ելնելով Հայաստանի Հանրապետության օրենդրության և նորմատիվատեխնիկական փաստաթղթերի պահանջներից, առկա թաղաքաշինական ծրագրային փաստաթղթերի դրույթներից կամ դրանց բացակայության դեպքում՝ կազմավորված (կազմվորվող) քաղաքաշինական միջավայրի պայմաններից. առաջարկություններ ճակատների ձևավորման, տանիքների, արտաքին գոնների, պատուհանների, համամասնությունների և գունային լուծումների վերաբերյալ)

9.1. (*) օբյեկտի եռաչափությունը կարմիր գծից (մետր) *ըստ նորմերի*

9.2. (*) եռաչափությունը հարևան հողակտորներից (օբյեկտներից) (մետր) *ըստ նորմերի*

9.3. թույլատրելի բարձրությունը (մետր) *մինչև 6,0 մ*
(սահմանային հարկայնության բարձրությունը պետք չէ շենքերի և շինությունների նախագծման դեպքում՝ ՀՀՇՆ 20-04 «Երկրաշարժադիմացկուն շինարարություն. Նախագծման նորմեր» շինարարական նորմերով սահմանված պահանջների սպասարկում (հատուկ հաշվարկային մեթոդներ. սեյսմակայունության բարձրացման միջոցառումներ և այլն))

9.4. կառուցապատման խտության գործակիցը *ըստ նորմերի*
(կառուցապատման հողամասի թույլատրելի մակերեսի հարաբերությունը հողամասի մակերեսին)

9.5. կառուցապատման տոկոսը *մինչև 40 %*
(կառուցապատվող հողամասի կանաչապատված տարածքի հարաբերությունը հողամասի մակերեսին տոկոսներով) (%)

9.6. կանաչապատման տոկոսը *60 % և ավելի*
(կանաչապատ տարածքի հարաբերությունը հողամասի մակերեսին տոկոսներով) (%)

9.7. այլ պահանջ-ներ
- *Հատակագծային լուծումները մշակել համաձայն պատվիրատուի առաջադրանքի՝ հաշվի առնելով նորմատիվային պահանջները*
- *Համաձայն Աբովյան համայնքի ավագանու 06.12.2022թ. N 174-Ա որոշման՝ շինությունների արտաքին պատերի համար նախատեսել սպիտակ, մոխրագույն, ծիրանագույն երանգները, կապտականաչ հայելային ապակիները, իսկ տանիքների համար՝ շագանակագույն և մուգ կապտականաչ երանգները*

10. Հողամասում գտնվող շենքերի և շինությունների քանդման կամ տեղափոխման (ապամոնտաժման) պայմանները և աշխատանքների հերթականությունը	*Առկա չէ*
11. Ստորգետնյա, կիսանկուղի և առաջին հարկերի տարածքների օգտագործման պայմանները	*Համաձայն նորմերի*
12. (*) Ինժեներական ցանցեր և սարքավորումներ	*Պահանջներ գոյություն ունեցող և նախագծվող ենթակառուցվածքների ու ցանցերի նկատմամբ*
12.1. (*) ջրամատակարարում, կոյուղի, տաք ջրամատակարարում	*Համաձայն նորմերի* (համաձայն մատակարարող կազմակերպության տեխնիկական պայմանների)
12.2. (*) էլեկտրամատակարարում	*Համաձայն նորմերի* (համաձայն մատակարարող կազմակերպության տեխնիկական պայմանների)
12.3 . (*) գազամատակարարում	*Համաձայն նորմերի* (համաձայն մատակարարող կազմակերպության տեխնիկական պայմանների)
12.4. (*) էլեկտրոնային հաղորդակցության մալուխատար կոյուղու (ներառյալ դիտահորը) տեղադիրքը	*Համաձայն նորմերի* (համաձայն 22 կառավարության 19 մարտի 2015 թվականի N 596-Ն որոշման N 1 հավելվածի 57-րդ կետի 2-րդ ենթակետով սահմանված էլեկտրային տվյալների)
12.5. թույլ հոսանքներ	*Առկա չեն*
12.6. աղբահանություն	*համայնքային*
13. Տարածքի ինժեներական նախապատրաստում	*Կազմակերպել տարածքի ջրահեռացում:* (ռելիեֆի կազմակերպման, ջրահեռացման, ինժեներական պաշտպանության միջոցառումները)
14. Բարեկարգում	*Ազատ տարածքը բարեկարգել և կանաչապատել* (լանդշաֆտային պլանավորման վերաբերյալ պահանջները, կանաչապատում, ճարտարապետական փոքր ձևեր, ցանկապատում, գովազդ և այլն)
15. Շինարարական նյութեր	*Երկաթբետոնե տարրեր, քարե շար, ապակի, մետաղական տարրեր:* (շինարարական նյութերի օգտագործման առաջարկությունները տանիքների, ճակատների լուծումների, արտաքին դռների, պատուհանների վերաբերյալ)
16. Պաշտպանական կառույցներ	*Ըստ նախագծի* (արտակարգ իրավիճակներում մարդկանց օբյեկտների պաշտպանության միջոցառումները)
17. Հակահրդեհային պահանջներ	*Ապահովել հակահրդեհային նորմատիվ պահանջները* (հակահրդեհային անվտանգության ապահովման միջոցառումները)
18. Հաշմանդամների և բնակչության սակավաշարժ խմբերի պաշտպանության միջոցառումներ	-
19. Շրջակա միջավայրի պահպանում	*ապահովել շրջակա միջավայրի պահպանման համապատասխան միջոցառումները* (շրջակա միջավայրը վտանգավոր ազդեցությունից բացառելու միջոցառումները)
20. Շինարարության կազմակերպում	*Ըստ նորմերի* (առաջարկություններ շինարարության հետ կապված անբարենպաստ ազդեցության բացառման, քաղաքային տնտեսության և տրանսպորտի անխափան աշխատանքի ապահովման վերաբերյալ)
21. Առաջադրանքի գործողության ժամկետը և նախագծի մշակման փուլերը	*մեկ տարի, 22 քաղաքաշինության նախարարի 11.09.2017թ. հ.128-Ն հրամանով հաստատված դրույթներին և այլ իրավական ակտերին համապատասխան:* (Նշվում են առաջադրանքի գործողության ժամկետը և նախագծի մշակման փուլերը)

Լ Ր Ա Ց Ո Ւ Ց Ի Չ   Պ Ա Յ Մ Ա Ն Ն Ե Ր Ը

22. Նախագծային փաստաթղթերի փորձաքննությանը ներկայացվող պահանջներ	*համաձայն 22 կառավարության 19.03.2015թ. «Հայաստանի Հանրապետությունում կառուցապատման նպատակով թույլտվությունների և այլ փաստաթղթերի տրամադրման կարգը հաստատելու և Հայաստանի Հանրապետության կառավարության մի շարք որոշումներ ուժը կորցրած ճանաչելու մասին» N 596-Ն որոշման* (Հայաստանի Հանրապետության օրենսդրությամբ սահմանված փորձաքննության տեսակը կամ նախագծողի երաշխավորագիրը՝ հղում կատարելով համապատասխան իրավական ակտին)
23. Միջանկյալ համաձայնեցում	*չի պահանջվում* (իրավասու մարմնի կամ Հայաստանի Հանրապետության օրենսդրությամբ նախատեսված դեպքերում շահագրգիռ մարմինների հետ էսքիզային նախագծի նախնական համաձայնեցում, նշվում է նաև առաջադրանքի փոփոխման հնարավորությունը՝ 22 կառավարության 19 մարտի 2015 թվականի N 596-Ն որոշման N 1 հավելվածի 87-րդ կետով նախատեսված դեպքում)
24. Հասարակական քննարկումներ	*Նորմերի համաձայն* (Հայաստանի Հանրապետության օրենսդրությամբ սահմանված դեպքերում և կարգով)
25. Համաձայնեցումներ	• *Մինչև նախագծային աշխատանքները սկսելը համաձայնություն ձեռք բերել տվյալ ինժեներական ենթակառուցվածքների սեփականատերերի (օգտագործողների) հետ* (նշվում են տվյալ օբյեկտի համաձայնեցման օրենքով սահմանված պահանջները՝ հուշարձանների ու բնության պահպանության և այլ լիազորված մարմինների հետ, ինչպես նաև 22 կառավարության 19 մարտի 2015 թվականի N 596-Ն որոշման N 1 հավելվածի 56-րդ կետով սահմանված դեպքերում՝ ինժեներական ենթակառուցվածքի սեփականատիրոջ (օգտագործ ստո)
26. Փոստային բաժանորդային պահարանների տեղադրում	*չի պահանջվում*
27. Այլ պայմաններ	• *Նախագծի կազմը և բովանդակությունը համապատասխանեցնել 22 կառավարությանն առընթեր քաղաքաշինության պետական կոմիտեի նախագահի 11.09.2017թ. «Բնակելի, հասարակական, արտադրական շենքերի և շինությունների նախագծային փաստաթղթերի կազմը և բովանդակությունը սահմանող կանոնները և 22 քաղաքաշինության նախարարի 29.11.2006թ. հ.273-Ն հրամանն ուժը կորցրած ճանաչելու մասին» հ.128-Ն հրամանով հաստատված դրույթներին:* • *Շինությունը նախագծել 22.05.2023թ ՀՇՆ* **30-01-2023** *«Քաղաքաշինություն. քաղաքային եվ գյուղական բնակավայրերի հատակագծում և կառուցապատում» շինարարական նորմերը հաստատելու և Հայաստանի Հանրապետության քաղաքաշինության կոմիտեի նախագահի 2023 թվականի մայիսի* **22-ի N 04-Ն** *հրամանով հաստատված դրույթներին համապատասխան:* • *Նախագիծը ներկայացնել համաձայնեցման երկու օրինակից:*

ՀԱՅԱՍՏԱՆԻ ՀԱՆՐԱՊԵՏՈՒԹՅԱՆ
ԱՐՌՎՅԱՆ ՀԱՄԱՅՆՔԻ ՂԵԿԱՎԱՐ

ԷԴՈՒԱՐԴ ԲԱԲԱՅԱՆ

Կ.Տ.

ՀԱՅԱՍՏԱՆԻ ՀԱՆՐԱՊԵՏՈՒԹՅԱՆ
ԿՈՏԱՅՔԻ ՄԱՐԶԻ ԱԲՈՎՅԱՆ ՀԱՄԱՅՆՔԻ ՂԵԿԱՎԱՐ

Ո Ր Ո Շ ՈՒ Մ

05 հունիսի 2024 թվականի N 2664

ԱԲՈՎՅԱՆ ՀԱՄԱՅՆՔԻ ԲԱԼԱՀՈՎԻՏ ԳՅՈՒՂԻ 1-ԻՆ ՓՈՂՈՑԻ ԹԻՎ 1/6 ՀԱՍՑԵՈՒՄ ԳՏՆՎՈՂ ՀՈՂԱՄԱՍՈՒՄ ԻՆՔՆԱԿԱՄ ԿԱՌՈՒՑՎԱԾ ԱՎՏՈՏԵԽՍՊԱՍԱՐԿՄԱՆ ԿԱՅԱՆԸ ԵՎ ՊԱՐԻՍՊՆ ՕՐԻՆԱԿԱՆԱՑՆԵԼՈՒ ՄԱՍԻՆ

Համաձայն «Տեղական ինքնակառավարման մասին» օրենքի 35-րդ հոդվածի 1-ին մասի 24-րդ կետի, «Անշարժ գույքի հարկով հարկման նպատակով անշարժ գույքի շուկայական արժեքին մոտարկված կադաստրային գնահատման կարգը սահմանելու մասին» օրենքի 4-րդ հոդվածի 2-րդ մասի 6-րդ կետի, Հայաստանի Հանրապետության կառավարության 2006 թվականի մայիսի 18-ի N 912-Ն որոշմամբ հաստատված կարգի 9-րդ, 10-րդ, 11-րդ, 17-րդ և 18-րդ կետերի, 2020 թվականի հունիսի 4-ի N 1023-Ն որոշման, հաշվի առնելով այն հանգամանքը, որ ավտոտեխսպասարկման կայանը և պարիսպը կառուցված չեն ինժեներատրանսպորտային օբյեկտների օտարման կամ անվտանգության գոտիներում, քաղաքաշինական նորմերի և կանոնների էական խախտումներով, դրանց պահպանումը չի խախտում այլ անձանց իրավունքները և օրենքով պահպանվող շահերը, վտանգ չի սպառնում քաղաքացիների կյանքին ու առողջությանը, չի առաջացնում հարկադիր սերվիտուտ պահանջելու իրավունք, հիմք ընդունելով Գևորգ Սաղաթելյանի դիմումը (մուտք՝ 2024 թվականի մայիսի 15-ի N Ք-3526).

1. Գևորգ Արծրունի Սաղաթելյանին սեփականության իրավունքով պատկանող (հիմք՝ 2018 թվականի ապրիլի 18-ի N 18042018-07-0064 վկայական) Աբովյան համայնքի Բալահովիտ գյուղի 1-ին փողոցի թիվ 1/6 հասցեում գտնվող 199.9 քառակուսի մետր փաստացի մակերեսով հասարակական կառուցապատման հողամասում ինքնակամ կառուցված 248.48 քառակուսի մետր արտաքին և 226.0 քառակուսի մետր ներքին մակերեսով ավտոտեխսպասարկման կայանը և 1.23 քառակուսի մետր մակերեսով պարիսպը համարել օրինական (Կադաստրի կոմիտեում հաշվառման ծածկագիր՝ 2023PNL5UF):

2. Գևորգ Սաղաթելյանը պարտավոր է ինքնակամ կառուցված ավտոտեխսպասարկման կայանի և պարսպի օրինականացման համար սույն որոշման ընդունման օրվանից 60 (վաթսուն) օրվա ընթացքում Աբովյանի համայնքապետարանի 900105201397 հաշվեհամարին վճարել 1 156 657 (մեկ միլիոն հարյուր հիսունվեց հազար վեց հարյուր հիսունյոթ) դրամ, հակառակ դեպքում սույն որոշումը կհամարվի ուժը կորցրած:

3. Սույն որոշումն ուժի մեջ է մտնում Գևորգ Սաղաթելյանին որոշման ընդունման մասին իրազեկելու օրվան հաջորդող օրվանից:

ՀԱՄԱՅՆՔԻ ՂԵԿԱՎԱՐ Է. ԲԱԲԱՅԱՆ

2024թ. հունիսի 05
ք. Աբովյան

Ձև 1

ՀՈՂԱՄԱՍԻ ՀԱՏԱԿԱԳԻԾ

Սեփականատեր	***Կոտայք , Աբովյան համայնք , գ. Բալահովիտ 1-ին փող. 1 /6***	Հաստատում եմ 05.06.2024թ.
Գևորգ Արծրունի Սաղաթելյան	Մարզ, համայնք, հասցե	Համայնքի ղեկավար Կ.Տ.
	Հողահատկացման հիմքը	անուն, ազգանուն, հայրանուն

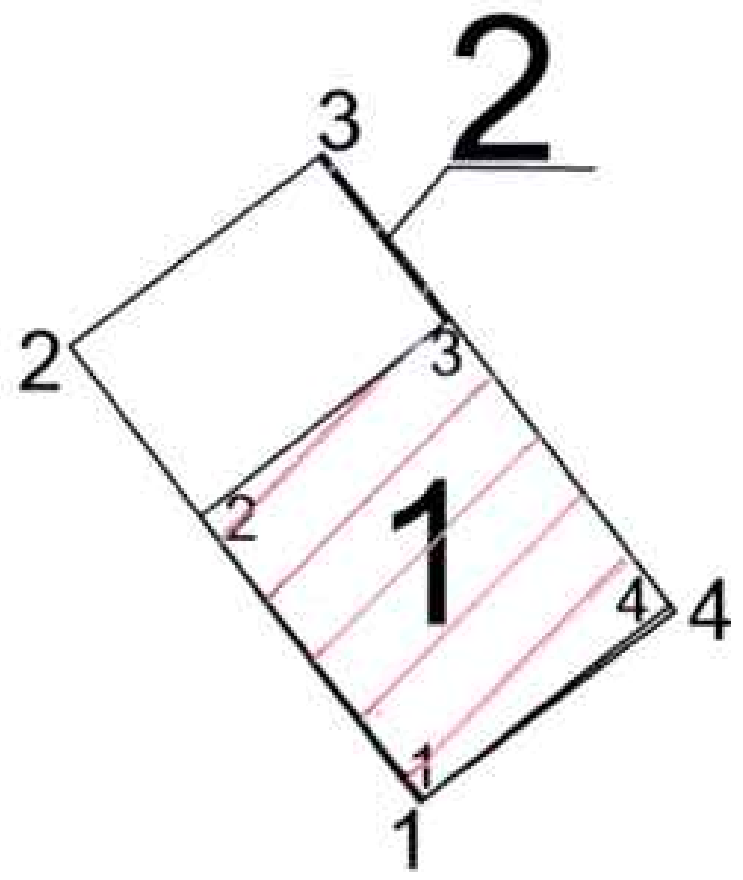

Հողամասի

Մակերես հա	0.01999
Ծածկագիր	07-018-0002-0023
Նպատակային նշանակություն	Բնակավայրերի հողեր
Գործառնական նշանակություն	Հասարակական կառուցապատման

Լրացուցիչ նշումներ.

Շրջադարձային (բեկման) կետեր	Կոորդինատները Y	X	Գծային չափեր
1	8466660.7577	4458548.8874	
			10.50
2	8466669.1212	4458555.2284	
			19.07
3	8466680.6906	4458540.0692	
			10.50
4	8466672.3093	4458533.7517	
			19.04
1	8466660.7577	4458548.8874	

Մասշտաբ 1:500

Որակավորում ունեցող անձ		Արմեն Դավթյան
Որակավորման վկայականի համարը		367
Ստորագրություն		
Իրավաբանական անձի անվանումը		Ա/Ձ Արմեն Դավթյան
ՀՎՀՀ		23219693
Ստորագրություն		
ամիս ամսաթիվ	չափագրության	04.12.2023
	հատակագծի կազմման	08.12.2023

Կ.Տ.

1.Ավտոտեխսպասարկման կայան			
Շրջադարձային (բեկման) կետեր	Կոորդինատները		Գծային չափեր
	Y	X	
1	8466665.0721	4458543.2344	
2	8466673.2877	4458549.7691	10.50
3	8466680.5209	4458540.2916	11.92
4	8466672.4337	4458533.8455	10.34
1	8466665.0721	4458543.2344	11.93

2.Պարիսպ			
Շրջադարձային (բեկման) կետեր	Կոորդինատները		Գծային չափեր
	Y	X	
1	8466668.9778	4458555.1197	
2	8466669.1209	4458555.2289	0.18
3	8466673.2877	4458549.7691	6.87
4	8466673.1468	4458549.6571	0.18
1	8466668.9778	4458555.1197	6.87

Որակավորում ունեցող անձ		Արմեն Դավթյան
Որակավորման վկայականի համարը		367
Ստորագրություն		
Իրավաբանական անձի անվանումը		ՍՊԸ Արմեն Դավթյան
ՀՎՀՀ		23219693
Ստորագրություն		
ամիս ամսաթիվ	չափագրության	04.12.2023
	հատակագծի կազմման	08.12.2023

Կ.Տ.

ՇԻՆՈՒԹՅՈՒՆՆԵՐԻ ՀԱՏԱԿԱԳԻԾ

Կոտայք , Աբովյան համայնք , գ. Բալահովիտ 1-ին փող. 1 /6

Սարզ. համայնք, հասցե

Սեփականատեր	**Գևորգ Արծրունի Սաղաթելյան**

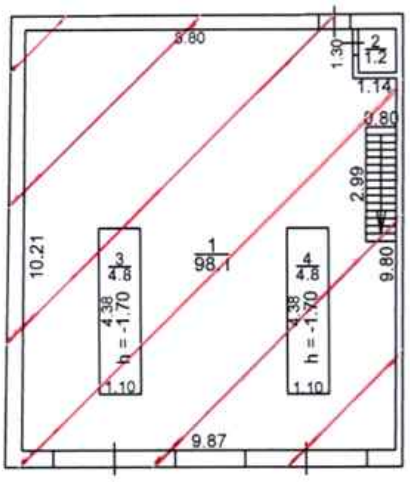

1.Ավտոտեխսպասարկման կայան
1-ին հարկ
H = 3.85
$h_{միջ}$ = 3.65
D = 0.18 - 0.45
d = 0.15

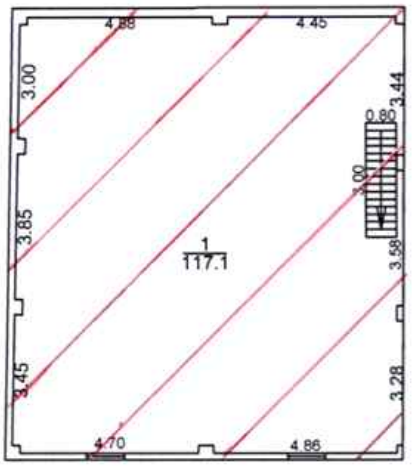

1.Ավտոտեխսպասարկման կայան
Ձեղնահարկ
H = 2.57
$h_{միջ}$ = 2.37
D = 0.20-0.24

Լրացուցիչ նշումներ.

Մասշտաբ 1:200

Որակավորում ունեցող անձ	Արմեն Դավթյան
Որակավորման վկայականի համարը	367
Ստորագրություն	
Իրավաբանական անձի անվանումը	Ա/Ձ Արմեն Դավթյան
ՀՎՀՀ	23219693
Ստորագրություն	
ամիս ամսաթիվ — չափագրության	04.12.2023
ամիս ամսաթիվ — հատակագծի կազմման	08.12.2023

Կ.Տ.

Հավելված 1.5

ՇԻՆՈՒԹՅՈՒՆՆԵՐԻ ԲՆՈՒԹԱԳԻՐ

Մարզ Կոտայք, համայնք Աբովյան գյուղ Բալահովիտ 1-ին փողոց թիվ 1/6 հողամաս

Մարզ, համայնք, հասցե

Հ/Հ	Նպատակային նշանակություն	Կոդավորված նպատակային նշանակություն	Հարկ	Հարկայնություն	Մակերես (քմ)		Ընդհանուր մակերես (քմ)	Ծավալ (խմ)	Կառուցման տարեթիվ	Տանիքի նյութ (քմ)				Ավարտվածության աստիճան (քմ)				Շինությունների կառուցման նյութի կամ կառուցվածքի տեսակը									Միջհարկային ծածկի նյութ		Արտաքին հարդարման ըստ կողմերի				
					Օրինական	Ինքնակամ				թիթեղ	թերթաքար/շիֆեր	կղմինդր	այլ ջրամեկուսիչ նյութ	առանց	մինչև 50%	50%-80%	80% և ավելի	հիմնականում քարից, խոշոր բլոկներից	քարից, խոշոր բլոկներից	աղյուս	Տուֆ	ռուսթեթավոր	կոաստե	<հին շինության այլ տարր	այլ	Այլ, տես առանձնահատկություններ	փայտ կամ այլ տարր	ռուսթեթավոր	Շուռուպ	ծուխատաշեղ	գունավոր	առանցիմուտ	դասակարգված չէ
1	2	3	4	5	6	7	8	9	10	11	12	13	14	15	16	17	18	19	20	21	22	23	24	25	26	27	28	29	30	31	32	33	34
1	Հասարակական	Ավտոտեխսպասարկման կայան	նկուղ	1		9.60	1.70	16.32	2020								V					V					V						4
1	Հասարակական	Ավտոտեխսպասարկման կայան	1	1		99.30	3.65	362.45	2020								V				V							V			1		3
1	Հասարակական	Ավտոտեխսպասարկման կայան	ձեղնահարկ	1		117.10	2.37	277.53	2020	V							V				V						V				1		3
2	Հասարակական	պարիսպ				1.23	1.70	2.09	2020												V											

Շինությունների ընդհանուր մակերեսը (քմ)	Այդ թվում	
	Օրինական կառուցված (քմ)	Ինքնակամ կառուցված (քմ)
227.23		227.23

ՀԱՅԱՍՏԱՆԻ ՀԱՆՐԱՊԵՏՈՒԹՅԱՆ
ԿՈՏԱՅՔԻ ՄԱՐԶԻ ԱԲՈՎՅԱՆ ՀԱՄԱՅՆՔԻ ՂԵԿԱՎԱՐ

Ո Ր Ո Շ ՈՒ Մ

05 հունիսի 2024 թվականի N 2663

ԱԲՈՎՅԱՆ ՀԱՄԱՅՆՔԻ ԱԲՈՎՅԱՆ ՔԱՂԱՔԻ 11-ՐԴ ՓՈՂՈՑԻ ԹԻՎ 27/1 ՀԱՍՑԵՈՒՄ ԳՏՆՎՈՂ ՀՈՂԱՄԱՍՈՒՄ ԻՆՔՆԱԿԱՄ ԿԱՌՈՒՑՎԱԾ ԿԻՍԱՆԿՈՒՂԸ, ԱՍՏԻՃԱՆԱՎԱՆԴԱԿՆԵՐԸ, ԱՍՏԻՃԱՆԱՀԱՐԹԱԿԸ, ԼՈԳԱՐԱՆԸ, ՋՈՒԳԱՐԱՆԸ ԵՎ ՊԱՐԻՍՊՆ ՕՐԻՆԱԿԱՆԱՑՆԵԼՈՒ ՄԱՍԻՆ

Համաձայն «Տեղական ինքնակառավարման մասին» օրենքի 35-րդ հոդվածի 1-ին մասի 24-րդ կետի, «Անշարժ գույքի հարկով հարկման նպատակով անշարժ գույքի շուկայական արժեքին մոտարկված կադաստրային գնահատման կարգը սահմանելու մասին» օրենքի 4-րդ հոդվածի 2-րդ մասի 6-րդ կետի, Հայաստանի Հանրապետության կառավարության 2006 թվականի մայիսի 18-ի N 912-Ն որոշմամբ հաստատված կարգի 8-րդ, 9-րդ, 10-րդ, 11-րդ և 13-րդ կետերի, 2020 թվականի հունիսի 4-ի N 1023-Ն որոշման, հաշվի առնելով այն հանգամանքը, որ կիսանկուղը, աստիճանավանդակները, աստիճանահարթակը, լոգարանը, զուգարանը և պարիսպը կառուցված չեն ինժեներատրանսպորտային օբյեկտների օտարման կամ անվտանգության գոտիներում, քաղաքաշինական նորմերի և կանոնների էական խախտումներով, դրանց պահպանումը չի խախտում այլ անձանց իրավունքները և օրենքով պահպանվող շահերը, վտանգ չի սպառնում քաղաքացիների կյանքին ու առողջությանը, չի առաջացնում հարկադիր սերվիտուտ պահանջելու իրավունք, հիմք ընդունելով Սարգիս Սահակյանի դիմումը (մուտք՝ 2024 թվականի մայիսի 07-ի N Ք-3287).

1. Սարգիս Սահակի Սահակյանին սեփականության իրավունքով պատկանող (հիմք՝ 2010 թվականի ապրիլի 23-ի N 19042024-07-0068 վկայական) Աբովյան համայնքի Աբովյան քաղաքի 11-րդ փողոցի թիվ 27/1 հասցեում գտնվող 1123,55 քառակուսի մետր մակերեսով բնակելի կառուցապատման հողամասում ինքնակամ կառուցված 53.2 քառակուսի մետր արտաքին և 49.8 քառակուսի մետր ներքին մակերեսով կիսանկուղը, 11.6 քառակուսի մետր մակերեսով աստիճանավանդակները, 3.8 քառակուսի մետր մակերեսով աստիճանահարթակը, 6.5 քառակուսի մետր արտաքին և 5.0 քառակուսի մետր ներքին մակերեսով լոգարանը, 2.1 քառակուսի մետր արտաքին և 1.4 քառակուսի մետր ներքին մակերեսով զուգարանը, 43,9 քառակուսի մետր մակերեսով պարիսպը համարել օրինական (Կադաստրի կոմիտեում հաշվառման ծածկագիր՝ 2023YZBTQM).

2. Սարգիս Սահակյանը պարտավոր է ինքնակամ կառուցված կիսանկուղի աստիճանավանդակների, աստիճանահարթակի, լոգարանի, զուգարանի և պարսպի օրինականացման համար սույն որոշման ընդունման օրվանից 60 (վաթսուն) օրվա ընթացքում Աբովյանի համայնքապետարանի 900105201397 հաշվեհամարին վճարել 280 468 (երկու հարյուր ութսուն հազար չորս հարյուր վաթսունութ) դրամ, հակառակ դեպքում սույն որոշումը կհամարվի ուժը կորցրած:

3. Սույն որոշումն ուժի մեջ է մտնում Սարգիս Սահակյանին որոշման ընդունման մասին իրազեկելու օրվան հաջորդող օրվանից:

ՀԱՄԱՅՆՔԻ ՂԵԿԱՎԱՐ Է. ԲԱԲԱՅԱՆ

2024թ. հունիսի 05
ք. Աբովյան

ՀՈՂԱՄԱՍԻ ՀԱՏԱԿԱԳԻԾ

Սեփականատեր	Կոտայքի մարզ, համայնք Աբովյան, ք. Աբովյան 11-րդ փողոց թիվ 27/1 հողամաս
Սահակյան Սարգիս	Մարզ, համայնք, հասցե
	Հողահատկացման հիմքը

Հաստատում եմ 05.06.2024թ.
Համայնքի ղեկավար Կ.Տ.
անուն, ազգանուն, ստորագրություն

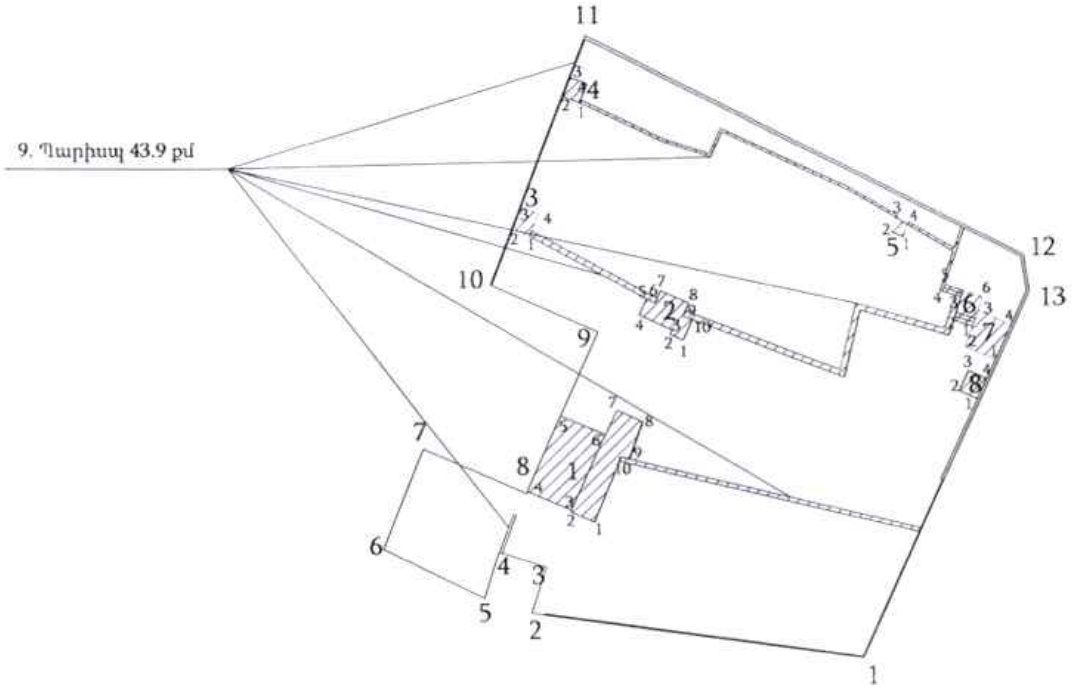

Մակերես հա	0.11235
Ծածկագիր	07-002-0040-0026
Նպատակային նշանակություն	Բնակավայրերի
Գործառնական նշանակություն	Բնակելի կառուցապատում

Լրացուցիչ նշումներ.

Հողամասի

Երթագործային (բեկման) կետեր	Կոորդինատներ		Գծային չափերը (մ)

Մասշտաբ 1:500

Որակավորում ունեցող անձ	Վահրամ Միսրոնյան
Որակավորման վկայականի համարը	[illegible]
Ստորագրություն	
Իրավաբանական անձի անվանումը	[illegible]
ՀԳՀՀ	03572682
Ստորագրություն	

ամիս ամսաթիվ	չափագրության	22.12.2023թ
	հատակագծի կազմման	25.12.2023թ

ՇԻՆՈՒԹՅՈՒՆՆԵՐԻ ՀԱՏԱԿԱԳԻԾ

Կոտայքի մարզ, համայնք Աբովյան, ք. Աբովյան 11-րդ փողոց թրվ 27/1 հողամաս

Մարզ, համայնք, հասցե

Սեփականատեր	Սահակյան Սարգիս

1. Ծածկարան

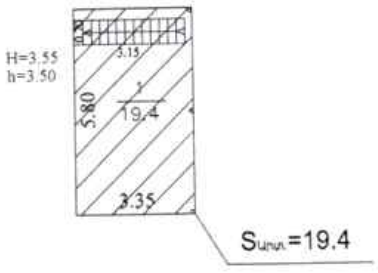

1.Կիսանկուղ

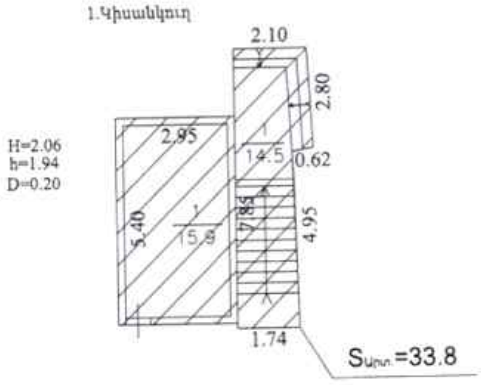

7.Լոգարան

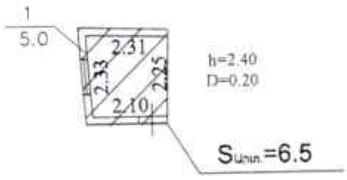

2.Աստիճանավանդակ

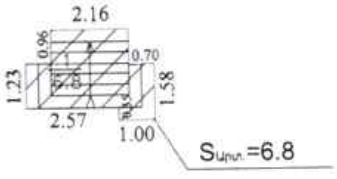

3.Աստիճանավանդակ

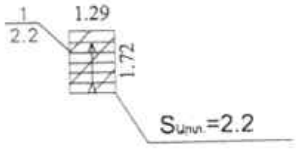

8.Ջուգարան

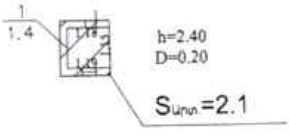

4.Աստիճանավանդակ

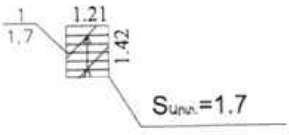

5.Աստիճանավանդակ

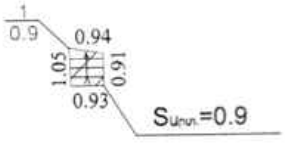

6.Աստիճանահարթակ

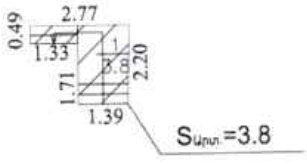

Լրացուցիչ նշումներ.

○ - Մետաղյա հենասյուն

Մասշտաբ 1:200

Որակավորում ունեցող անձ	Վահրամ Սահակյան
Որակավորման վկայականի համարը	0484
Ստորագրություն	
Իրավաբանական անձի անվանումը	«ՕԵՈԹՐԵՔ» ՍՊԸ
ՀՎՀՀ	03572682
Ստորագրություն	

ամիս ամսաթիվ		
	չափագրության	22.12.2023թ.
	հատակագծի կազմման	25.12.2023թ.

Կ.Տ.

Հողամաս			
Շրջադարձային բեկման կետեր	x	y	Գծերի հեռավորություններ
1	8469394.122	4458619.561	23.40
2	8469370.920	4458622.615	3.40
3	8469371.959	4458625.852	3.51
4	8469368.612	4458626.907	3.40
5	8469367.582	4458623.668	7.85
6	8469360.522	4458627.100	7.60
7	8469363.352	4458634.153	7.85
8	8469370.551	4458631.023	12.46
9	8469375.519	4458642.449	8.20
10	8469367.999	4458645.719	18.67
11	8469374.610	4458663.180	34.31
12	8469405.781	4458645.350	2.60
13	8469394.122	4458619.563	28.30
1	8469394.122	4458619.561	

1.Ծածկարան/Նկուղ			
Շրջադարձային բեկման կետեր	x	y	Գծերի հեռավորություններ
1	8469375.240	4458629.034	1.74
2	8469373.641	4458629.729	0.14
3	8469373.698	4458629.860	3.35
4	8469370.626	4458631.196	5.80
5	8469372.938	4458636.515	3.35
6	8469376.011	4458635.179	1.91
7	8469376.773	4458636.933	2.05
8	8469378.654	4458636.115	2.80
9	8469377.678	4458633.491	0.62
10	8469377.079	4458633.632	4.95
1	8469375.240	4458629.034	

2.Աստիճանավանդակ			
Շրջադարձային բեկման կետեր	x	y	Գծերի հեռավորություններ
1	8469381.539	4458641.858	1.00
2	8469380.625	4458642.264	0.35
3	8469380.767	4458642.584	2.57
4	8469378.415	4458643.629	1.23
5	8469378.913	4458644.750	0.70
6	8469379.553	4458644.466	0.96
7	8469379.944	4458645.346	2.16
8	8469381.916	4458644.470	0.96
9	8469381.510	4458643.556	0.70
10	8469382.165	4458643.306	1.58
1	8469381.539	4458641.858	

4.Աստիճանավանդակ			
Շրջադարձային բեկման կետեր	x	y	Գծերի հեռավորություններ
1	8469374.236	4458658.507	1.21
2	8469373.110	4458658.936	1.42
3	8469373.611	4458660.259	1.21
4	8469374.738	4458659.832	1.42
1	8469374.236	4458658.507	

3.Աստիճանավանդակ			
Շրջադարձային բեկման կետեր	x	y	Գծերի հեռավորություններ
1	8469370.789	4458649.149	1.30
2	8469369.578	4458649.608	1.72
3	8469370.189	4458651.220	1.30
4	8469371.400	4458650.762	1.72
1	8469370.789	4458649.149	

5.Աստիճանավանդակ			
Շրջադարձային բեկման կետեր	x	y	Գծերի հեռավորություններ
1	8469396.935	4458649.133	0.93
2	8469396.066	4458649.466	1.06
3	8469396.412	4458650.467	0.97
4	8469397.247	4458649.985	0.91
1	8469396.935	4458649.133	

Որակավորում ունեցող անձ		Վահրամ Սիսակյան
Որակավորման վկայականի համարը		0484
Ստորագրություն		
Իրավաբանական անձի անվանումը		«ԳԵՈՏՐԵՔ» ՍՊԸ
ՀՎՀՀ		03572682
Ստորագրություն		
ամիս ամսաթիվ	էափագրության	22.12.2023թ.
	հատակագծի կազմման	25.12.2023թ.

ՀՀ

6.Աստիճանահարթակ			
Շրջադարձային բեկման կետեր	x	y	Գծերի միջեւ հեռավորություններ
1	8469401.779	4458642.849	1.39
2	8469400.450	4458643.268	1.71
3	8469400.966	4458644.900	1.33
4	8469399.850	4458645.763	0.49
5	8469399.850	4458645.763	2.77
6	8469402.489	4458644.931	2.20
1	8469401.779	4458642.849	

7.Լոգարան			
Շրջադարձային բեկման կետեր	x	y	Գծերի միջեւ հեռավորություններ
1	8469403.378	4458640.522	2.27
2	8469401.287	4458641.405	2.74
3	8469402.171	4458643.998	2.53
4	8469404.470	4458642.937	2.65
1	8469403.378	4458640.522	

8.Ջուգարան			
Շրջադարձային բեկման կետեր	x	y	Գծերի միջեւ հեռավորություններ
1	8469402.118	4458637.735	1.40
2	8469400.852	4458638.325	1.55
3	8469401.508	4458639.728	1.38
4	8469402.755	4458639.144	1.55
1	8469402.118	4458637.735	



Հավելված 1.5

ՇԻՆՈՒԹՅՈՒՆՆԵՐԻ ՔՆՈՒԹԱԳԻՐ

Մարզ Կոտայք, համայնք Աբովյան Աբովյան ք. 11-րդ փողոց 27/1

Մարզ, համայնք, հասցե

Հ/Հ	Շինության նկատմամբ սեփականության տեսակը	Շինության գործառնական նշանակությունը	Հասցե	Սակերես (քմ)		Ընդհանուր մակերեսը (մ)	Ծավալը (խմ)	Կառուցման տարեթիվը	Տանիքի նյութ (քմ)				Ավարտվածության աստիճան (քմ)				Շինությունների կառուցման նյութի կամ կառուցվածքի տեսակը									Միջհարկային ծածկի նյութ		Արտաքին հարդարումն ըստ կողմերի				
				Օրինական	Ինքնակամ				Թիթեղ	Թերաթաղանթ/Ցինկապատ/Ալեհիլ	Կղմինդր	Այլ տարեկիսային նյութ	Անավարտ	Մինչև 50%	50%-80%	80% և ավելի	Հիմնականում ավազաքարային	Հիմնականում կրաքարային	Աղյուսով	Տախտակապատ	Ալյումինե պանելներ	Սվաղ	Փայտ	Այլ, ըստ առանձնահատկությունների	Փայտե կամ այլ տիպ	Բետոնե	Շտուկոն	Քարահատկոն	Աղյուսե	Սոսինձային ներկանյութ	Ըստ կողմերի
1	2	3	4	5	6	7	8	9	10	11	12	13	14	15	16	17	18	19	20	21	22	23	24	25	26	27	28	29	30	31	32	33	34
1	Բնակելի		1	1		19.40	3.50	67.90	2005	V							V						V			V					4
1	Բնակելի	Կիսանկուղ	կիսանկուղ	1		15.90	1.94	30.85	2005								V				V							V			1		3
1	Բնակելի	Կիսանկուղ բ/պ կամ ա/հ	կիսանկուղ	1		14.50			2005																								
7	Բնակելի		1	1		5.00	2.40	12.00	2005						V						V						V				3		1
8	Բնակելի		1	1		1.40	2.40	3.36	2005						V						V						V				3		1
2	Բնակելի	հարթակ				6.80	0.00		2005																								
3	Բնակելի	հարթակ				2.20	0.00		2005																								
4	Բնակելի	հարթակ				1.70.	0.00		2005																								
5	Բնակելի	հարթակ				0.90	0.00		2005																								
6	Բնակելի	հարթակ				3.80	0.00		2005																								
9	Բնակելի	պարիսպ				43.90	1.80	79.02	2005										V														

Շինությունների ընդհանուր մակերեսը (քմ)	Այդ թվում	
	Օրինական կառուցված (քմ)	Ինքնակամ կառուցված (քմ)
35	36	37
115.5		115.5

ՀԱՅԱՍՏԱՆԻ ՀԱՆՐԱՊԵՏՈՒԹՅԱՆ
ԿՈՏԱՅՔԻ ՄԱՐԶԻ ԱԲՈՎՅԱՆ ՀԱՄԱՅՆՔԻ ՂԵԿԱՎԱՐ

Ո Ր Ո Շ ՈՒ Մ

05 հունիսի 2024 թվականի N 2662

ԼԵՎՈՆ ԼԵՎՈՆՅԱՆԻՆ ՆԱԽԱԳԾՄԱՆ ԹՈՒՅԼՏՎՈՒԹՅՈՒՆ ՏԱԼՈՒ ՄԱՍԻՆ

Համաձայն «Տեղական ինքնակառավարման մասին» օրենքի 42-րդ հոդվածի 1-ին մասի 4-րդ կետի, Հայաստանի Հանրապետության կառավարության 2015 թվականի մարտի 19-ի N 596-Ն որոշման, հիմք ընդունելով Լևոն Լևոնյանի հայտը (մուտք՝ 2024 թվականի մայիսի 29-ի N Ք-3849).

1. Լևոն Լևոնյանին տալ բնակելի տան, ավտոտնակի, ամառային խոհանոցի և պարսպի կառուցման նախագծման թույլտվություն (նախագծման թույլտվությունը կցվում է):
2. Շինարարական աշխատանքները սկսելուց առաջ նախագծային փաստաթղթերը ներկայացնել համաձայնեցման և ստանալ շինարարության թույլտվություն:
3. Սույն որոշումն ուժի մեջ է մտնում Լևոն Լևոնյանին որոշման ընդունման մասին իրազեկելու օրվան հաջորդող օրվանից:

ՀԱՄԱՅՆՔԻ ՂԵԿԱՎԱՐ Է. ԲԱԲԱՅԱՆ

2024թ. հունիսի 05
ք. Աբովյան

ՀԱՅԱՍՏԱՆԻ ՀԱՆՐԱՊԵՏՈՒԹՅՈՒՆ
ԿՈՏԱՅՔԻ ՄԱՐԶ ԱԲՈՎՅԱՆ ՀԱՄԱՅՆՔ
ՆԱԽԱԳԾՄԱՆ ԹՈՒՅԼՏՎՈՒԹՅՈՒՆ
(ՃԱՐՏԱՐԱՊԵՏԱՀԱՏԱԿԱԳԾԱՅԻՆ ԱՌԱՋԱԴՐԱՆՔ)

N 407 «05» հունիսի 2024թ.

Օբյեկտ *Բնակելի տան, ավտոտնակի, ամառային խոհանոցի և պարսպի կառուցում*
(Օբյեկտի անվանումը. կառուցում, վերակառուցում, վերանորոգում, ուժեղացում, վերականգնում, գործառնական նշանակության փոփոխություն)

Նախագծային փաստաթղթերի մշակման համար *«Աշխատանքային նախագիծ» (միջինից բարձր ռիսկայնության, III կատեգորիա)*
(Հակիրճ բնորոշումը, հզորությունը, ռիսկայնության աստիճանը (կատեգորիան), նախագծմամ փուլերը և այլն)

Գտնվելու վայրը *22, Կոտայքի մարզ, համայնք Աբովյան, գ. Պտղնի, 19-րդ փողոց, 1-3 հողամաս , ծածկագիր՝ 07-054-0336-0020*
(Սարզի, համայնքի. փողոցի անվանումները շենքի համարը, հողամասի ծածկագիրը)

Կառուցապատող *Լևոն Լևոնյան (22, ք.Երևան, Հերացու փ., 1/8ա շ., 30 բն., հեռ. +37491600303)*
(Կազմակերպության անվանումը, գտնվելու վայրը. ֆիզիկական անձի անունը. ազգանունը, բնակության վայրը. հեռախոսահամարները, էլեկտրոնային հասցեն)

Առաջադրանքի տրամադրման հիմքը *Կառուցապատողի հայտը, անշարժ գույքի իրավունքի պետական գրանցման վկայականը, էսքիզային նախագիծը*
(կառուցապատվողն ընդհանուր հիմքերով ՀՀ օրենսդրությամբ սահմանված կարգով հողամասի սեփականության իրավունքը, անշարժ գույքի փոփոխման իրավունքը հաստատող անհրաժեշտ փաստաթղթեր)

Առաջադրանքի գործողության ժամկետը *Մեկ տարի վեց ամիս*
(ՀՀ կառավարության 19 մարտի 2015 թվականի N 596 Ն որոշման N1 հավելվածի 31-րդ կետին համապատասխան)

ՆԱԽԱԳԾՎՈՂ ՀՈՂԱՄԱՍԻ ԲՆՈՒԹԱԳԻՐԸ
(աստղանիշով (*) նշված դրույթների գրաֆիկական արտացոլումը տրամադրվում է կից ներկայացվող ամփոփ սխեմայով՝ Մ 1:500)

1.Հողամասը գտնվում է *նպատակային նշանակություն՝ բնակավայրերի, գործառնական նշանակությունը՝ բնակելի կառուցապատման*
(հողամասի դիրքը քաղաքաշինական միջավայրում. դրա նպատակային և գործառնական նշանակությունը)

2.(*) Հողամասի չափերը *0,31973 հա*
(հողամասի սահմանները՝ կոորդինատային նշանակությամբ. մակերեսը. (հա)

3. Հողամասի առկա վիճակը *Հողամասը ծանրաբեռնված չէ*
(գոյություն ունեցող շենքերի (այդ թվում՝ քանդման ենթակա) առկայությունը (օգտագործումը, նշանակությունը, հնարավոր սահմանափակումները, շինարարական նյութերը և այլն), կանաչապատումը, բույսածածկը և այլ)

4.(*) Տրանսպորտային պայմանները *ներհամայնքային նշանակության ճանապարհ*
(մոտեցման տարբերակների առկայությունը, երթևեկության սահմանափակումները և այլն)

5.(*) Ինժեներական ցանցեր և սարքավորումներ *Նախագծվող և կից տարածքներով անցնող ինժեներական գծեր և հաղորդակցուղիներ:*
(ջրամատակարարման, կոյուղու, գազամատակարարման, տաք ջրի մատակարարման, էլեկտրամատակարարման, էլեկտրոնային հաղորդակցության հաստակարգեր)

6.(*) Կից հողամասեր *Հարևանությամբ գտնվող բնակելի տներ, հողամասեր և տարածքներ*
(մոտեցվող հողամասով կամ կից տարածքով անցնող ինժեներական ենթակառուցվածքները. այդ թվում՝ առանձնտույա)

7.Քննության ենթակա պահպանվող և (կամ) պատմամշակութային հուշարձանների տարածքներ (պահպանական գոտիներ) *Առկա չեն*
(կից հողօգտագործումների անվանումը և դրանց սահմանները՝ համաձայն ներկայացված պլանների)

8.(*) Հատակագծային սահմանափակումներ *Հաշվի առնել կից տարածքներում առկա և նախատեսվող կառուցապատումը*
(հողամասի անվանումը, կադաստրային և այլն)

(անդրանցում գտնվող սրահանգրային, պաշտպանվող օբյեկտների, ինժեներատրանսպորտային ենթակառուցվածքների և այլ օբյեկտների նկատմամբ սահմանափակումներ, այդ թվում՝ անվտանգության)

ՆԱԽԱԳԾԱՅԻՆ ՊԱՀԱՆՋՆԵՐԸ
(աստղանիշով (*) նշված դրույթների գրաֆիկական արտացոլումը տրամադրվում է կից ներկայացվող ամփոփ սխեմայով՝ Մ 1:500)

9.Ճարտարապետահատակագծային պահանջներ *մշակել նախագիծ՝ համայնք Աբովյան, գ. Պտղնի, 19-րդ փողոց, 1-3 հասցեում գտնվող հողամասում՝ բնակելի տան, ավտոտնակի, ամառային խոհանոցի և պարսպի կառուցում՝ անշարժ գույքի սեփականության իրավունքի վկայականով տրված հողամասի սահմաններում:*
(Ելնելով Հայաստանի Հանրապետության օրենսդրության և հետևյալ նորմատիվաիրավական փաստաթղթերի պահանջներից, մասնավորապես քաղաքաշինական ծրագրային փաստաթղթերի դրույթներից կամ դրանց բացակայության դեպքում՝ կազմավորված (կազմավորվող) քաղաքաշինական միջավայրի պայմաններից. առաջարկություններ ճանապարհների ձևավորման, տանիքների, արտաքին տեսքերի, պատուհանների համամասնությունների և գունային լուծումների վերաբերյալ)

9.1. (*) օբյեկտի հեռավորությունը կարմիր գծից (մետր) *ըստ նորմերի*

9.2. (*) հեռավորությունը հարևան հողակտորներից (օբյեկտներից) (մետր) *ըստ նորմերի*

9.3. թույլատրելի բարձրությունը (մետր) *մինչև 10,0 մ*
(սահմանային հարկայնության բարձրությունը գերազանցող շենքերի և շինությունների նախագծման դեպքում՝ ՀՀՇՆ 20-04. Երկրաշարժադիմացկուն շինարարություն. Նախագծման նորմեր» շինարարական նորմերով սահմանված պահանջների ապահովում (հատուկ հաշվարկային մեթոդներ. սեյսմակայունության բարձրացման միջոցառումներ և այլն))

9.4. կառուցապատման խտության գործակիցը *ըստ նորմերի*
(կառույցի (կառուցվածքների) ընդհանուր մակերեսի հարաբերությունը հողամասի մակերեսին)

9.5. կառուցապատման տոկոսը *մինչև 40 %*
(կառուցապատվող հողամասերի հարաբերությունը հողամասի մակերեսին՝ տոկոսներով) (%)

9.6. կանաչապատման տոկոսը *60 % և ավելի*
(կանաչապատ տարածքների հարաբերությունը հողամասի մակերեսին՝ տոկոսներով) (%)

9.7. այլ պահանջ-ներ

- *Հատակագծային լուծումները մշակել համաձայն պատվիրատուի առաջադրանքի՝ հաշվի առնելով նորմատիվային պահանջները*
- *Համաձայն Աբովյան համայնքի ավագանու 06.12.2022թ. N 174-Ա որոշման՝ շինությունների արտաքին պատերի համար նախատեսել սպիտակ, մոխրագույն, ծիրանագույն երանգները, կապտականաչ հայելային ապակիները, իսկ տանիքների համար՝ շագանակագույն և մուգ կապտականաչ երանգները*

10. Հողամասում գտնվող շենքերի և շինությունների քանդման կամ տեղափոխման (ապամոնտաժման) պայմանները և աշխատանքների հերթականությունը	*Առկա չէ*
11. Ստորգետնյա, կիսանկուղի և առաջին հարկերի տարածքների օգտագործման պայմանները	*Համաձայն նորմերի*
12. (*) Ինժեներական ցանցեր և սարքավորումներ	*Պահանջներ գոյություն ունեցող և նախագծվող ենթակառուցվածքների ու ցանցերի նկատմամբ*
12.1. (*) ջրամատակարարում, կոյուղի, տաք ջրամատակարարում	*Համաձայն նորմերի* (համաձայն մատակարարող կազմակերպության տեխնիկական պայմանների)
12.2. (*) էլեկտրամատակարարում	*Համաձայն նորմերի* (համաձայն մատակարարող կազմակերպության տեխնիկական պայմանների)
12.3 . (*) գազամատակարարում	*Համաձայն նորմերի* (համաձայն մատակարարող կազմակերպության տեխնիկական պայմանների)
12.4. (*) էլեկտրոնային հաղորդակցության մալուխատար կոյուղու (ներառյալ դիտահորը) տեղադիրքը	*Համաձայն նորմերի* (համաձայն ՀՀ կառավարության 19 մարտի 2015 թվականի N 596-Ն որոշման N 1 հավելվածի 57-րդ կետի 2-րդ ենթակետով սահմանված էլեկտրոնային տվյալների)
12.5. թույլ հոսանքներ	*Առկա չեն*
12.6. աղբահանություն	*համայնքային*
13. Տարածքի ինժեներական նախապատրաստում	*Կազմակերպել տարածքի ջրահեռացում:* (ռելիեֆի կազմակերպման, ջրահեռացման, ինժեներական պաշտպանության միջոցառումները)
14. Բարեկարգում	*Ազատ տարածքը բարեկարգել և կանաչապատել* (ընդհանուր օգտագործման պլանավորման վերաբերյալ պահանջները, կանաչապատում, ճարտարապետական փոքր ձևեր, ցանկապատում, գովազդ և այլն)
15. Շինարարական նյութեր	*Երկաթբետոնե տարրեր, քարե շար, ապակի, մետաղական տարրեր:* (շինարարական նյութերի օգտագործման առաջարկությունները տանիքների, ճակատների լուծումների, արտաքին դռների, պատուհանների վերաբերյալ)
16. Պաշտպանական կառույցներ	*Ըստ նախագծի* (արտակարգ իրավիճակներում մարդկանց օբյեկտների պաշտպանության միջոցառումները)
17. Հակահրդեհային պահանջներ	*Ապահովել հակահրդեհային նորմատիվ պահանջները* (հակահրդեհային անվտանգության ապահովման միջոցառումները)
18. Հաշմանդամների և բնակչության սակավաշարժ խմբերի պաշտպանության միջոցառումներ	-
19. Շրջակա միջավայրի պահպանում	*ապահովել շրջակա միջավայրի պահպանման համապատասխան միջոցառումները* (շրջակա միջավայրի վտանգավոր ազդեցությունից բացառելու միջոցառումները)
20. Շինարարության կազմակերպում	*Ըստ նորմերի* (առաջարկություններ շինարարության հետ կապված անբարենպաստ ազդեցության բացառման, քաղաքային անտեսության և տրանսպորտի անխափան աշխատանքի ապահովման վերաբերյալ)
21. Առաջադրանքի գործողության ժամկետը և նախագծի մշակման փուլերը	*մեկ տարի վեց ամիս, ՀՀ քաղաքաշինության նախարարի 11.09.2017թ. հ.128-Ն հրամանով հաստատված դրույթներին և այլ իրավական ակտերին համապատասխան:* (Նշվում են առաջադրանքի գործողության ժամկետը և նախագծի մշակման փուլերը)

Լ Ր Ա Ց Ո Ւ Ց Ի Չ   Պ Ա Յ Մ Ա Ն Ն Ե Ր Ը

22. Նախագծային փաստաթղթերի փորձաքննությանը ներկայացվող պահանջներ	*համաձայն ՀՀ կառավարության 19.03.2015թ. «Հայաստանի Հանրապետությունում կառուցապատման նպատակով թույլտվությունների և այլ փաստաթղթերի տրամադրման կարգը հաստատելու և Հայաստանի Հանրապետության կառավարության մի շարք որոշումներ ուժը կորցրած ճանաչելու մասին» N 596-Ն որոշման* (Հայաստանի Հանրապետության օրենսդրությամբ սահմանված փորձաքննության տեսակը կամ նախագծողի երաշխավորագիրը՝ նշում կատարելով համապատասխան իրավական ակտին)
23. Միջանկյալ համաձայնեցում	*չի պահանջվում* (իրավասու մարմնի կամ Հայաստանի Հանրապետության օրենսդրությամբ նախատեսված դեպքերում շահագրգիռ մարմինների հետ էսքիզային նախագծի նախնական համաձայնեցում, նշվում է նաև առաջադրանքի փոփոխման հնարավորությունը՝ ՀՀ կառավարության 19 մարտի 2015 թվականի N 596-Ն որոշման N 1 հավելվածի 87-րդ կետով նախատեսված դեպքում)
24. Հասարակական քննարկումներ	*Նորմերի համաձայն* (Հայաստանի Հանրապետության օրենսդրությամբ սահմանված դեպքերում և կարգով)
25. Համաձայնեցումներ	• *Մինչև նախագծային աշխատանքները սկսելը համաձայնություն ձեռք բերել տվյալ ինժեներական ենթակառուցվածքների սեփականատերերի (օգտագործողների) հետ* (Նշվում են տվյալ օբյեկտի համաձայնեցման՝ օրենքով սահմանված պահանջները՝ հուշարձանների ու բնության պահպանության և այլ լիազորված մարմինների հետ, ինչպես նաև ՀՀ կառավարության 19 մարտի 2015 թվականի N 596-Ն որոշման N 1 հավելվածի 56-րդ կետով սահմանված դեպքերում՝ ինժեներական ենթակառուցվածքի սեփականատիրոջ (օգտագործ... ...ւո)
26. Փոստային բաժանորդային պահարանների տեղադրում	*չի պահանջվում*
27. Այլ պայմաններ	• *Նախագծի կազմը և բովանդակությունը համապատասխանեցնել ՀՀ կառավարությանն առընթեր քաղաքաշինության պետական կոմիտեի նախագահի 11.09.2017թ. «Բնակելի, հասարակական, արտադրական շենքերի և շինությունների նախագծային փաստաթղթերի կազմը և բովանդակությունը սահմանող կանոնները և ՀՀ քաղաքաշինության նախարարի 29.11.2006թ. հ.273-Ն հրամանն ուժը կորցրած ճանաչելու մասին» հ.128-Ն հրամանով հաստատված դրույթներին:* • *Շինությունը նախագծել 22.05.2023թ ՀՇՆ* **30-01-2023** *«Քաղաքաշինություն. քաղաքային եվ գյուղական բնակավայրերի հատակագծում և կառուցապատում» շինարարական նորմերը հաստատելու և Հայաստանի Հանրապետության քաղաքաշինության կոմիտեի նախագահի 2023 թվականի մայիսի* **22-ի N 04-Ն** *հրամանով հաստատված դրույթներին համապատասխան:* • *Նախագիծը ներկայացնել համաձայնեցման երկու օրինակից:*

ՀԱՅԱՍՏԱՆԻ ՀԱՆՐԱՊԵՏՈՒԹՅԱՆ
ԱՐՈՒՅԱՆ ՀԱՄԱՅՆՔԻ ՂԵԿԱՎԱՐ

ԷԴՈՒԱՐԴ ԲԱՐԲԱՅԱՆ

Կ.Տ.

ՀԱՅԱՍՏԱՆԻ ՀԱՆՐԱՊԵՏՈՒԹՅԱՆ
ԿՈՏԱՅՔԻ ՄԱՐԶԻ ԱԲՈՎՅԱՆ ՀԱՄԱՅՆՔԻ ՂԵԿԱՎԱՐ

Ո Ր Ո Շ Ո Ւ Մ

05 հունիսի 2024 թվականի N 2661

ԱՐԹՈՒՐ ԵՎ ՄԻՔԱՅԵԼ ԳՅՈՒԼՈՒՄՅԱՆՆԵՐԻ ԿՈՂՄԻՑ ԻՐԱԿԱՆԱՑՎԱԾ ՆԿՈՒՂՈՎ ԵՐԿՀԱՐԿԱՆԻ ԲՆԱԿԵԼԻ ՏԱՆ ԵՎ ՊԱՐՍՊԻ ԿԱՌՈՒՑՄԱՆ ՇԱՀԱԳՈՐԾՄԱՆ ԹՈՒՅԼՏՎՈՒԹՅՈՒՆԸ ՁԵՎԱԿԵՐՊԵԼՈՒ ՄԱՍԻՆ

Համաձայն «Տեղական ինքնակառավարման մասին» օրենքի 42-րդ հոդվածի 1-ին մասի 7-րդ կետի, Հայաստանի Հանրապետության կառավարության 2015 թվականի մարտի 19-ի N 596-Ն որոշման, Աբովյան համայնքի ավագանու 2023 թվականի դեկտեմբերի 22-ի N 198-Ն որոշման, հաշվի առնելով Միքայել Գյուլումյանի դիմումը (մուտք՝ 2024 թվականի մայիսի 29-ի N Ք-3851).

1. Ձևակերպել կառուցապատողներ Արթուր և Միքայել Գյուլումյանների կողմից իրականացված Աբովյան համայնքի Առինջ գյուղի Պ. Սևակի թաղամասի 20-րդ փողոցի թիվ 11 հասցեում գտնվող նկուղով երկհարկանի բնակելի տան և պարսպի կառուցման շահագործման թույլտվությունը (շահագործման թույլտվությունը կցվում է):

2. Սույն որոշման 1-ին կետում նշված անձինք պարտավոր են Աբովյանի համայնքապետարանի 900105201355 հաշվեհամարին մուծել 14 000 (տասնչորս հազար) դրամ տեղական վճար՝ շահագործման թույլտվություն տրամադրելու համար:

3. Սույն որոշումն ուժի մեջ է մտնում որոշման ընդունման մասին իրազեկելու օրվան հաջորդող օրվանից:

ՀԱՄԱՅՆՔԻ ՂԵԿԱՎԱՐ Է. ԲԱԲԱՅԱՆ

2024թ. հունիսի 05
ք. Աբովյան

ՀԱՅԱՍՏԱՆԻ ՀԱՆՐԱՊԵՏՈՒԹՅՈՒՆ
ԿՈՏԱՅՔԻ ՄԱՐԶ, ՀԱՄԱՅՆՔ ԱԲՈՎՅԱՆ
ԱՎԱՐՏԱԿԱՆ ԱԿՏ (ՇԱՀԱԳՈՐԾՄԱՆ ԹՈՒՅԼՏՎՈՒԹՅՈՒՆ)

N 185 «05» հունիսի 2024թ.

Կառուցապատող Արթուր և Միքայել Գյուլումյանների հեռ. +374 94638858 կողմից
(իրավաբանական անձի անվանումը, ֆիզիկական անձի անունը, ազգանունը, հեռախոսահամարը, էլեկտրոնային հասցեն)

Կառուցված նկուղով երկհարկանի բնակելի տուն և պարիսպ
(օբյեկտի անվանումը)

որը գտնվում է Կոտայքի մարզ, համայնք Աբովյան, գյուղ Առինջ, Պ. Սևակի թաղամաս 20-րդ փողոց թիվ 11 հասցեում
(օբյեկտի տեղադրությունը, հասցեն)

համարվում է ավարտված և պատրաստ է շահագործման, որի՝

1.նախագծային փաստաթղթերը մշակվել են «ՏՈՒՖ ԱՐՔԻԹԵՔԹ» ՍՊԸ-ի կողմից
Արտոնագիր՝ ՃԲԴ-Ա-085, ԿԱԴ-Ա1-029
(նախագծային կազմակերպության անվանումն օրենքով սահմանված դեպքե րում՝ լիցենզիայի համարը, անհատ ձեռնարկատիրոջ անունը, ազգանունը, լիցենզիայի համարը)

2.շինարարությունն սկսվել է Առինջ համայնքի ղեկավարի կողմից
(շինարարության թույլտվություն տվող մարմնի ան վանումը)

Տրված «04» օգոստոսի 2021 թ. N 224 շինարարության թույլտվության համաձայն.

3.շինարարությունն իրականացվել է սեփականատերերի կողմից
(գլխավոր կապալառուի անվանումը)

4.օբյեկտի հիմնական ցուցանիշներն են՝ նկուղով երկհարկանի բնակելի տուն և պարիսպ
5. հատուկ պայմանները ոչ էական շեղումներով

ՀԻՄՔԵՐ՝
1) կառուցապատողի դիմումը «29» մայիսի 2024 թ.
2) ընդունող հանձնաժողովի ակտը «29» մայիսի 2024թ.
3) կատարողական փաստաթղթերի ցանկը կամ շինության տեխնիկական վիճակի մասին համապատասխան հետազննության դրական եզրակացությունը 6 թերթ:

ՀԱՅԱՍՏԱՆԻ ՀԱՆՐԱՊԵՏՈՒԹՅԱՆ
ԱԲՈՎՅԱՆ ՀԱՄԱՅՆՔԻ ՂԵԿԱՎԱՐ՝ ԷԴՈՒԱՐԴ ԲԱԲԱՅԱՆ

« 05 » հունիսի 2024թ.

Կ.Տ.

ՀԱՅԱՍՏԱՆԻ ՀԱՆՐԱՊԵՏՈՒԹՅԱՆ
ԿՈՏԱՅՔԻ ՄԱՐԶԻ ԱԲՈՎՅԱՆ ՀԱՄԱՅՆՔԻ ՂԵԿԱՎԱՐ

Ո Ր Ո Շ ՈՒ Մ

05 հունիսի 2024 թվականի N 2660

ԳԱՌՆԻԿ ՓԱՅՏՅԱՆԻՆ ՍԵՓԱԿԱՆՈՒԹՅԱՆ ԻՐԱՎՈՒՆՔՈՎ ՊԱՏԿԱՆՈՂ ԱՆՇԱՐԺ ԳՈՒՅՔԵՐԻՆ ՄԻԱՍՆԱԿԱՆ ՀԱՍՑԵ ՏՐԱՄԱԴՐԵԼՈՒ ՄԱՍԻՆ

Համաձայն «Տեղական ինքնակառավարման մասին» օրենքի 35-րդ հոդվածի 1-ին մասի 22-րդ և 24-րդ կետերի, Հայաստանի Հանրապետության կառավարության 2005 թվականի դեկտեմբերի 29-ի N 2387-Ն որոշմամբ հաստատված կարգի 29-րդ, 50-րդ, 51-րդ և 55-րդ կետերի, Աբովյան համայնքի ավագանու 2023 թվականի դեկտեմբերի 22-ի N 199-Ն որոշման, հաշվի առնելով Գառնիկ Փայտյանի դիմումը (մուտք՝ 2024 թվականի մայիսի 30-ի N Ք-3875).

1. Գառնիկ Փայտյանին սեփականության իրավունքով պատկանող (հիմք՝ 2024 թվականի փետրվարի 23-ի N 23022024-07-0248 և մայիսի 21-ի N 21052024-07-0188 վկայականներ) Աբովյան համայնքի Աբովյան քաղաքի Երիտասարդական փողոցի թիվ 7/7 և թիվ 7/10 հասցեներում գտնվող անշարժ գույքերին՝ «Լիլիթ Հովհաննիսյան Հովիկի» անհատ ձեռնարկատիրոջ կողմից 2024 թվականի մայիսի 29-ին կազմված միավորման սխեմայի (կցվում է) համաձայն՝ տրամադրել միասնական հասցե՝ համայնք Աբովյան, քաղաք Աբովյան, Երիտասարդական փողոց, 7/7:

2. Գառնիկ Փայտյանը պարտավոր է Աբովյանի համայնքապետարանի 900105201652 հաշվեհամարին մուծել 10 000 (տասը հազար) դրամ՝ հասցեի տրամադրման ծառայության վճար:

3. Սույն որոշումն ուժի մեջ է մտնում Գառնիկ Փայտյանին որոշման ընդունման մասին իրազեկելու օրվան հաջորդող օրվանից:

ՀԱՄԱՅՆՔԻ ՂԵԿԱՎԱՐ Է. ԲԱԲԱՅԱՆ

2024թ. հունիսի 05
ք. Աբովյան

Սեփականատեր	
Գառնիկ Փայտյան	

ՀՈՂԱՄԱՍԻ ՄԻԱՎՈՐՄԱՆ ՍԽԵՄԱ

Մարզ Կոտայք, համայնք Աբովյան ք.Աբովյան Երիտասարդական փողոց թիվ 7 /7, 7 /10

Մարզ, համայնք, հասցե

Էվ 2

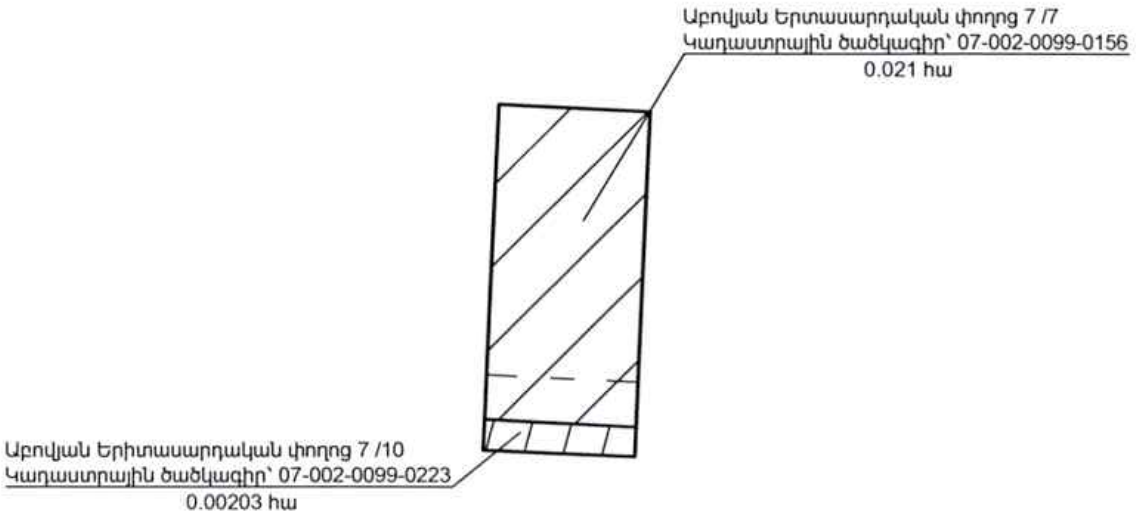

Մակերես հա	0.021, 0.00203
Ծածկագիր	07-002-0099-0156, 0223
Նպատակային նշանակություն	Բնակավայրերի
Գործառնական նշանակություն	Հասարակական կառուցապատման

Լրացուցիչ նշումներ

Որակավորում ունեցող անձ	Սուրեն Նախշյան
Որակավորման վկայականի համարը	0309
Ստորագրություն	
Իրավաբանական անձի անվանումը	«Լիլիթ Հովհաննիսյան Հավիկ» ԱՁ
ՀՎՀՀ	72939812
Ստորագրություն	

ամիս ամսաթիվ	չափագրության	27.05.2024
	հատակագծի կազմման	29.05.2024

L.S.

ՀՈՂԱՄԱՍԻ ՀԱՏԱԿԱԳԾԱԳԻԾ

Չև

Սեփականատեր	Մարզ Կոտայք, համայնք Աբովյան ք.Աբովյան Երիտասարդական փողոց թիվ 7 /7
Գառնիկ Փայտյան	Մարզ, համայնք, հասցե
	Հողահատկացման հիմքը

Հաստատում եմ 06.2024թ.

Համայնքի ղեկավար Կ.Տ.

անուն, ազգանուն, հայրանուն

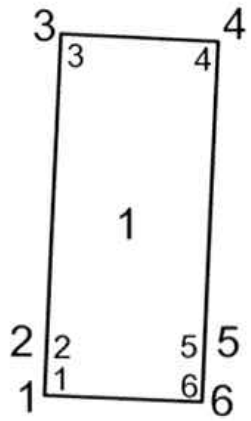

Մակերես հա	0.02304
Ծածկագիր	07-002-0099-0156, 0223
Նպատակային նշանակություն	Բնակավայրերի
Գործառնական նշանակություն	Հասարակական կառուցապատման
Լրացուցիչ նշումներ.	

Հողամասի

Երթադարձային (բեկման) կետեր	Կոորդինատներ		Գծային չափերը (մ)
	X	Y	
1	8468331.0354	4459273.2121	2.08
2	8468331.1324	4459275.2939	20.95
3	8468332.1094	4459296.2234	10.00
4	8468342.0985	4459295.7572	21.00
5	8468341.1484	4459274.7787	1.97
6	8468341.0591	4459272.8080	10.03
1	8468331.0354	4459273.2121	

Մասշտաբ 1:500

Որակավորում ունեցող անձ		Սուրեն Շախյան
Որակավորման վկայականի համարը		0309
Ստորագրություն		
Իրավաբանական անձի անվանումը		«Լիլիթ Հովհաննիսյան Հովիկի» ԱՁ
ՀՎՀՀ		72939812
Ստորագրություն		
ամիս ամսաթիվ	չափագրության	27.05.2024
	հատակագծի կազմման	29.05.2024

Կ.Տ.

1. Ավտոտեխսպասարկման կետ			
Շրջադարձային (բեկման) կետեր	Կոորդինատներ		Գծային չափերը (մ)
	X	Y	
1	8468331.0354	4459273.2121	2.08
2	8468331.1324	4459275.2939	20.95
3	8468332.1094	4459296.2234	10.00
4	8468342.0985	4459295.7572	21.00
5	8468341.1484	4459274.7787	1.97
6	8468341.0591	4459272.8080	10.03
1	8468331.0354	4459273.2121	

Որակավորում ունեցող անձ			Սուրեն Շահյան
Որակավորման վկայականի համարը			0309
Ստորագրություն			
Իրավաբանական անձի անվանումը			«Էիլիթ Հովհաննիսյան Հոմիկի» ԱՁ
ՀՎՀՀ			72933812
Ստորագրություն			
ամիս ամսաթիվ	չափագրության	27.05.2024	Կ.Տ.
	հատակագծի կազմման	29.05.2024	

ՀԱՅԱՍՏԱՆԻ ՀԱՆՐԱՊԵՏՈՒԹՅԱՆ
ԿՈՏԱՅՔԻ ՄԱՐԶԻ ԱԲՈՎՅԱՆ ՀԱՄԱՅՆՔԻ ՂԵԿԱՎԱՐ

Ո Ր Ո Շ ՈՒ Մ

05 հունիսի 2024 թվականի N 2659

ՆԱԻՐԱ ԿԻՐԱԿՈՍՅԱՆԻ ԿՈՂՄԻՑ ԻՐԱԿԱՆԱՑՎԱԾ ԱՎՏՈՏՆԱԿԻ ԵՎ ՊԱՐՍՊԻ ԿԱՌՈՒՑՄԱՆ ՇԱՀԱԳՈՐԾՄԱՆ ԹՈՒՅԼՏՎՈՒԹՅՈՒՆԸ ՁԵՎԱԿԵՐՊԵԼՈՒ ՄԱՍԻՆ

Համաձայն «Տեղական ինքնակառավարման մասին» օրենքի 42-րդ հոդվածի 1-ին մասի 7-րդ կետի, Հայաստանի Հանրապետության կառավարության 2015 թվականի մարտի 19-ի N 596-Ն որոշման, Աբովյան համայնքի ավագանու 2023 թվականի դեկտեմբերի 22-ի N 198-Ն որոշման, հաշվի առնելով Նաիրա Կիրակոսյանի դիմումը (մուտք՝ 2024 թվականի մայիսի 29-ի N Ք-3834).

1. Ձևակերպել կառուցապատող Նաիրա Կիրակոսյանի կողմից իրականացված Աբովյան համայնքի Բալահովիտ գյուղի Ծաղկունք 3-րդ փողոցի 5-րդ նրբանցքի 1-ին փակուղի թիվ 4 հասցեում գտնվող ավտոտնակի և պարսպի շահագործման թույլտվությունը (շահագործման թույլտվությունը կցվում է):

2. Նաիրա Կիրակոսյանը պարտավոր է Աբովյանի համայնքապետարանի 900105201355 հաշվեհամարին մուծել 14 000 (տասնչորս հազար) դրամ տեղական վճար՝ շահագործման թույլտվություն տրամադրելու համար:

3. Սույն որոշումն ուժի մեջ է մտնում Նաիրա Կիրակոսյանին որոշման ընդունման մասին իրազեկելու օրվան հաջորդող օրվանից:

ՀԱՄԱՅՆՔԻ ՂԵԿԱՎԱՐ Է. ԲԱԲԱՅԱՆ

2024թ. հունիսի 05
ք. Աբովյան

ՀԱՅԱՍՏԱՆԻ ՀԱՆՐԱՊԵՏՈՒԹՅՈՒՆ
ԿՈՏԱՅՔԻ ՄԱՐԶ, ՀԱՄԱՅՆՔ ԱԲՈՎՅԱՆ
ԱՎԱՐՏԱԿԱՆ ԱԿՏ (ՇԱՀԱԳՈՐԾՄԱՆ ԹՈՒՅԼՏՎՈՒԹՅՈՒՆ)

N 184 «05» հունիսի 2024թ.

Կառուցապատող Նաիրա Կիրակոսյանի հեռ. +374 93600405 կողմից
(իրավաբանական անձի անվանումը, ֆիզիկական անձի անունը, ազգանունը, հեռախոսահամարը, էլեկտրոնային հասցեն)

Կառուցված ավտոտնակ և պարիսպ
(օբյեկտի անվանումը)

որը գտնվում է Կոտայքի մարզ, համայնք Աբովյան, գյուղ Բալահովիտ, Ծաղկունք 3-րդ փողոց 5-րդ նրբանցք 1-ին փակուղի թիվ 4 հասցեում
(օբյեկտի տեղադրությունը, հասցեն)

համարվում է ավարտված և պատրաստ է շահագործման, որի՝

1.նախագծային փաստաթղթերը մշակվել են «ՀԱԲՇԻՆ ՆԱԽԱԳԻԾ» ՍՊԸ-ի կողմից
Արտոնագիր՝ ՃԲԴ-Ա-085, ԿԱԴ-Ա1-042
(նախագծային կազմակերպության անվանումն օրենքով սահմանված դեպքե րում՝ լիցենզիայի համարը, անհատ ձեռնարկատիրոջ անունը, ազգանունը, լիցենզիայի համարը)

2.շինարարությունն սկսվել է Աբովյան համայնքի ղեկավարի կողմից
(շինարարության թույլտվություն տվող մարմնի անվանումը)

Տրված «28» դեկտեմբերի 2023 թ. N 669 շինարարության թույլտվության համաձայն.

3.շինարարությունն իրականացվել է սեփականատիրոջ կողմից
(գլխավոր կապալառուի անվանումը)

4.օբյեկտի հիմնական ցուցանիշներն են՝ ավտոտնակ և պարիսպ
5. հատուկ պայմանները ոչ էական շեղումներով

ՀԻՄՔԵՐ՝
1) կառուցապատողի դիմումը «29» մայիսի 2024 թ.
2) ընդունող հանձնաժողովի ակտը «27» մայիսի 2024թ.
3) կատարողական փաստաթղթերի ցանկը կամ շինության տեխնիկական վիճակի մասին համապատասխան հետազննության դրական եզրակացությունը 7 թերթ:

ՀԱՅԱՍՏԱՆԻ ՀԱՆՐԱՊԵՏՈՒԹՅԱՆ
ԱԲՈՎՅԱՆ ՀԱՄԱՅՆՔԻ ՂԵԿԱՎԱՐ՝ ԷԴՈՒԱՐԴ ԲԱԲԱՅԱՆ

« 05 » հունիսի 2024թ.

Կ.Տ.

ՀԱՅԱՍՏԱՆԻ ՀԱՆՐԱՊԵՏՈՒԹՅԱՆ
ԿՈՏԱՅՔԻ ՄԱՐԶԻ ԱԲՈՎՅԱՆ ՀԱՄԱՅՆՔԻ ՂԵԿԱՎԱՐ

Ո Ր Ո Շ ՈՒ Մ

05 հունիսի 2024 թվականի N 2658

«ԿԱՐԻՆԱ ԿԱՐԱՊԵՏՅԱՆ ՅՈՒՐԻԻ» ԱՆՀԱՏ ՁԵՌՆԱՐԿԱՏԻՐՈՋԸ 2024 ԹՎԱԿԱՆԻ ԸՆԹԱՑՔՈՒՄ ՈԳԵԼԻՑ ԵՎ ԱԼԿՈՀՈԼԱՅԻՆ ԽՄԻՉՔՆԵՐԻ ՎԱՃԱՌՔԻ ԹՈՒՅԼՏՎՈՒԹՅՈՒՆ ՏԱԼՈՒ ՄԱՍԻՆ

Համաձայն «Տեղական ինքնակառավարման մասին» օրենքի 45-րդ հոդվածի 1-ին մասի 2-րդ կետի, Աբովյան համայնքի ավագանու 2023 թվականի ապրիլի 13-ի N 52-Ն և դեկտեմբերի 22-ի N 197-Ն որոշումների, հիմք ընդունելով «Կարինա Կարապետյան Յուրիի» անհատ ձեռնարկատիրոջ լիազորած անձ Մարինե Մուրադյանի հայտը (մուտք՝ 2024 թվականի հունիսի 04-ի N Ք-4010).

1. «Կարինա Կարապետյան Յուրիի» անհատ ձեռնարկատիրոջը տալ 2024 թվականի ընթացքում Աբովյան համայնքի Աբովյան քաղաքի Հատիսի փողոցի թիվ 1/5 հասցեում (261.71 քառակուսի մետր մակերես) ոգելից և ալկոհոլային խմիչքների վաճառքի թույլտվություն (Թույլտվություն N 146 կցվում է):

2. «Կարինա Կարապետյան Յուրիի» անհատ ձեռնարկատերը պարտավոր է Աբովյանի համայնքապետարանի 900105201074 հաշվեհամարին վճարել տեղական տուրք՝ 102 000 (հարյուր երկու հազար) դրամ:

3. Սույն որոշումն ուժի մեջ է մտնում որոշման ընդունման մասին իրազեկելու օրվան հաջորդող օրվանից:

ՀԱՄԱՅՆՔԻ ՂԵԿԱՎԱՐ Է. ԲԱԲԱՅԱՆ

2024թ. հունիսի 05
ք. Աբովյան

ՀԱՅԱՍՏԱՆԻ ՀԱՆՐԱՊԵՏՈՒԹՅՈՒՆ
ԿՈՏԱՅՔԻ ՄԱՐԶ
ԱԲՈՎՅԱՆԻ ՀԱՄԱՅՆՔԱՊԵՏԱՐԱՆ

ԹՈՒՅԼՏՎՈՒԹՅՈՒՆ N ՈՒԾ - 146

ՀԱՄԱՅՆՔԻ ՎԱՐՉԱԿԱՆ ՏԱՐԱԾՔՈՒՄ ՈԳԵԼԻՑ ԵՎ ԱԼԿՈՀՈԼԱՅԻՆ ԽՄԻՉՔՆԵՐԻ ՎԱՃԱՌՔԻ

Տրված՝ 05 հունիսի 2024թ.

Թույլատրված գործունեության անվանումը՝
Ոգելից և ալկոհոլային խմիչքների վաճառք:

Հայտատու իրավաբանական անձի լրիվ անվանումը և գտնվելու վայրը կամ անհատ ձեռնարկատիրոջ անունը, ազգանունը և բնակության վայրը, հարկ վճարողի հաշվառման համարը՝
«Կարինա Կարապետյան Յուրիի» անհատ ձեռնարկատեր, ՀՀ Կոտայքի մարզ Աբովյան համայնք ք. Աբովյան 7 մկշ. 2 թղմ. 19 փ., ՀՎՀՀ՝ 43029908:

Գործունեության իրականացման վայրը՝ ***ՀՀ Կոտայքի մարզ Աբովյան համայնք ք. Աբովյան Հատիսի փ. թիվ 1/5:***

Թույլտվության գործողության ժամկետը՝ ***01 հունվարի 2024թ.***-ից մինչև ***31 դեկտեմբերի 2024թ.***-ը:

ՀԱՄԱՅՆՔԻ ՂԵԿԱՎԱՐ ԷԴՈՒԱՐԴ ԲԱԲԱՅԱՆ

ՀԱՅԱՍՏԱՆԻ ՀԱՆՐԱՊԵՏՈՒԹՅԱՆ
ԿՈՏԱՅՔԻ ՄԱՐԶԻ ԱԲՈՎՅԱՆ ՀԱՄԱՅՆՔԻ ՂԵԿԱՎԱՐ

Ո Ր Ո Շ ՈՒ Մ

05 հունիսի 2024 թվականի N 2657

«ԿԱՐԻՆԱ ԿԱՐԱՊԵՏՅԱՆ ՅՈՒՐԻԻ» ԱՆՀԱՏ ՁԵՌՆԱՐԿԱՏԻՐՈՋԸ 2024 ԹՎԱԿԱՆԻ ԸՆԹԱՑՔՈՒՄ ՀԱՆՐԱՅԻՆ ՍՆՆԴԻ ԿԱԶՄԱԿԵՐՊՄԱՆ ԵՎ ԻՐԱԿԱՆԱՑՄԱՆ ԹՈՒՅԼՏՎՈՒԹՅՈՒՆ ՏԱԼՈՒ ՄԱՍԻՆ

Համաձայն «Տեղական ինքնակառավարման մասին» օրենքի 45-րդ հոդվածի 1-ին մասի 4-րդ կետի, Աբովյան համայնքի ավագանու 2022 թվականի սեպտեմբերի 29-ի N 110-Ն, 2023 թվականի ապրիլի 13-ի N 52-Ն և դեկտեմբերի 22-ի N 197-Ն որոշումների, հիմք ընդունելով «Կարինա Կարապետյան Յուրիի» անհատ ձեռնարկատիրոջ լիազորած անձ Մարինե Մուրադյանի հայտը (մուտք՝ 2024 թվականի հունիսի 04-ի N Ք-4009).

1. «Կարինա Կարապետյան Յուրիի» անհատ ձեռնարկատիրոջը տալ 2024 թվականի ընթացքում Աբովյան համայնքի Աբովյան քաղաքի Հատիսի փողոցի թիվ 1/5 հասցեում (261.71 քառակուսի մետր մակերես) հանրային սննդի կազմակերպման և իրականացման թույլտվություն (Թույլտվություն N 85 կցվում է):
2. «Կարինա Կարապետյան Յուրիի» անհատ ձեռնարկատերը պարտավոր է Աբովյանի համայնքապետարանի 900105201868 հաշվեհամարին վճարել տեղական տուրք՝ 100 000 (հարյուր հազար) դրամ:
3. Սույն որոշումն ուժի մեջ է մտնում որոշման ընդունման մասին իրազեկելու օրվան հաջորդող օրվանից:

ՀԱՄԱՅՆՔԻ ՂԵԿԱՎԱՐ Է. ԲԱԲԱՅԱՆ

2024թ. հունիսի 05
ք. Աբովյան

ՀԱՅԱՍՏԱՆԻ ՀԱՆՐԱՊԵՏՈՒԹՅՈՒՆ
ԿՈՏԱՅՔԻ ՄԱՐԶ
ԱԲՈՎՅԱՆԻ ՀԱՄԱՅՆՔԱՊԵՏԱՐԱՆ

ԹՈՒՅԼՏՎՈՒԹՅՈՒՆ ԹԻՎ ՀՍԿ-Ի - 85

ՀԱՄԱՅՆՔԻ ՎԱՐՉԱԿԱՆ ՏԱՐԱԾՔՈՒՄ ՀԱՆՐԱՅԻՆ ՍՆՆԴԻ ԿԱԶՄԱԿԵՐՊՄԱՆ ԵՎ ԻՐԱԿԱՆԱՑՄԱՆ

Տրված՝ ***05 հունիսի 2024թ.***

Թույլատրված գործունեության անվանումը՝
Հանրային սննդի կազմակերպում և իրականացում:

Հայտատու իրավաբանական անձի լրիվ անվանումը և գտնվելու վայրը կամ անհատ ձեռնարկատիրոջ անունը, ազգանունը և բնակության վայրը, հարկ վճարողի հաշվառման համարը՝
«Կարինա Կարապետյան Յուրիի» անհատ ձեռնարկատեր, ՀՀ Կոտայքի մարզ Աբովյան համայնք ք. Աբովյան 7 մկշ. 2 թղմ. 19 փ., ՀՎՀՀ՝ 43029908:

Գործունեության իրականացման վայրը՝ ***ՀՀ Կոտայքի մարզ Աբովյան համայնք ք. Աբովյան Հափիսի փ. թիվ 1/5:***

Թույլտվության գործողության ժամկետը՝ ***01 հունվարի 2024թ.***-ից մինչև ***31 դեկտեմբերի 2024թ.***-ը:

ՀԱՄԱՅՆՔԻ ՂԵԿԱՎԱՐ ԷԴՈՒԱՐԴ ԲԱԲԱՅԱՆ

ՀԱՅԱՍՏԱՆԻ ՀԱՆՐԱՊԵՏՈՒԹՅԱՆ
ԿՈՏԱՅՔԻ ՄԱՐԶԻ ԱԲՈՎՅԱՆ ՀԱՄԱՅՆՔԻ ՂԵԿԱՎԱՐ

Ո Ր Ո Շ ՈՒ Մ

04 հունիսի 2024 թվականի N 2656

ԿԱՐԵՆ ԳԱԼՍՏՅԱՆԻՆ ՇԻՆԱՐԱՐՈՒԹՅԱՆ ԹՈՒՅԼՏՎՈՒԹՅՈՒՆ ՏԱԼՈՒ ՄԱՍԻՆ

Համաձայն «Տեղական ինքնակառավարման մասին» օրենքի 42-րդ հոդվածի 1-ին մասի 6-րդ կետի, Հայաստանի Հանրապետության կառավարության 2015 թվականի մարտի 19-ի N 596-Ն որոշման, Աբովյան համայնքի ավագանու 2023 թվականի դեկտեմբերի 22-ի N 197-Ն որոշման, հաշվի առնելով Կարեն Գալստյանի լիազորած անձ Հայկ Գալստյանի դիմումը (մուտք՝ 2024 թվականի ապրիլի 12-ի N Ք-2642).

1. Կարեն Գալստյանին տալ բազմաբնակարան բնակելի շենքի և պարսպի կառուցման շինարարության թույլտվություն (շինարարության թույլտվությունը կցվում է):
2. Կարեն Գալստյանը պարտավոր է Աբովյանի համայնքապետարանի 900105201454 հաշվեհամարին մուծել 600 000 (վեց հարյուր հազար) դրամ տեղական տուրք՝ շինարարության թույլտվության համար:
3. Կառուցապատողը շինարարական աշխատանքները սկսելուց առնվազն երեք օր առաջ պարտավոր է Աբովյան համայնքի ղեկավարին ներկայացնել N 2-5 ձևի տեղեկանք:
4. Սույն որոշումն ուժի մեջ է մտնում որոշման ընդունման մասին իրազեկելու օրվան հաջորդող օրվանից:

ՀԱՄԱՅՆՔԻ ՂԵԿԱՎԱՐ **Է. ԲԱԲԱՅԱՆ**

2024թ. հունիսի 04
ք. Աբովյան

Հև N 2-3

ՀԱՅԱՍՏԱՆԻ ՀԱՆՐԱՊԵՏՈՒԹՅՈՒՆ
ԿՈՏԱՅՔԻ ՄԱՐԶ, ԱԲՈՎՅԱՆ ՀԱՄԱՅՆՔ

ՇԻՆԱՐԱՐՈՒԹՅԱՆ ԹՈՒՅԼՏՎՈՒԹՅՈՒՆ

N 324 04 հունիս 2024թ

Տրված է կառուցապատող ***ԿԱՐԵՆ ԳԱԼՍՏՅԱՆԻՆ, ՀՀ, ԵՐԵՎԱՆ, Ն. ՉԱՐԲԱԽ, 2փ., 9փ.***

(իրավաբանական անձի անվանումը, պետական գրանցման վկայականի համարը

ՀՀ, Կոտայքի մարզ, Աբովյան համայնք, գ. Առինջ, Մ. Մկրտչյան թաղամաս, 17-րդ փողոց, 1-ին նրբանցք, 5 հասցեում

ֆիզիկական անձի անունը, ազգանունը. հասցեն. հողամասի գտնվելու վայրը)

բազմաբնակարան բնակելի շենքի և պարսպի, միջինից բարձր ռիսկայնության աստիճան՝ III կատեգորիա օբյեկտի

(օբյեկտի անվանումը, ռիսկայնության աստիճանը (կատեգորիան). հակիրճ բնութագիրը. հիմնական ցուցանիշները)

կառուցման շինարարական աշխատանքների կատարման, այդ թվում՝

(նոր կառուցման, վերակառուցման, վերականգնման, ուղեղացման և այլն)

կառուցապատվող հողամասի գլխավոր հատակագծի վրա նշված ոչ հիմնական կառույցների _____ տեղադրման համար:

(նշվում են ոչ հիմնական կառույցների անվանումները)

1.Օբյեկտի նախագծային փաստաթղթերը՝
1)մշակվել են ***«Ռ ԱՐՔԻԹԵՔԹՍ» ՍՊԸ***

(նախագծային փաստաթղթերի փուլը. նախագծային աշխատանքների կապալառուի անվանումը.

արտոնագիր ՃԲԴ-Ա-064, ԿԵԴ-Ա2-042 կողմից,

լիցենզիայի համարը)

2)ստացել է (են) ***08/04/2024*** թ. N ***121-24*** փորձագիտական դրական եզրակացությունը

(եզրակացությունները) ***ՊԱՐԶ***

(նշել փորձաքննության տեսակը)

«ԼԱՎՈ» ՍՊԸ ՔՊԼ 17060 կողմից

(նշել փորձաքննության մարմնի (մարմինների) անվանումը, լիցենզիայի համարը)

կամ նախագիծը թողարկող պատասխանատու կապալառուի երաշխավորագիրը՝ ***թ. N***

(Նշել նախագիծը թողարկող պատասխանատու կապալառուի երաշխավորության պայմանագրի համար)

3)սահմանված կարգով համաձայնեցվել են իրավասու մարմնի, օրենքով սահմանված այլ շահագրգիռ մարմինների ***ԱԲՈՎՅԱՆԻ ՀԱՄԱՅՆՔԱՊԵՏԱՐԱՆ ,*** հետ:

(նշել մարմինների անվանումները և համաձայնեցման ժամկետները)

2.Շինարարական աշխատանքներն իրականացնել ***04 հունիս 2024 - 04 հունիս 2026*** ընթացքում:

(նշել շինարարության նորմատիվային տևողությունը)

ներառյալ ավարտական ակտի տրամադրման համար ավարտված շինարարական օբյեկտն ընդունող հանձնաժողովի աշխատանքի համար նախատեսվող ժամկետը:
2.1.Ապահովել օբյեկտի շահագործման թույլտվության ստացումը՝
☐ ավարտական ակտի տրամադրումից 1 ամսվա ընթացքում,
☐ ավարտական ակտի տրամադրման օրը:
Ներառյալ ավարտված շինարարական օբյեկտն ընդունող հանձնաժողովի աշխատանքի համար նախատեսվող ժամկետը:
3.Շինարարության վարման մատյանը բաղկացած է 19 էջից, կարված և դրոշմակնքված է ԱԲՈՎՅԱՆ ՀԱՄԱՅՆՔԻ ՂԵԿԱՎԱՐԻ կողմից:
4.Նախագծային փաստաթղթերը փոփոխվել են
(լրացվում է N 1 հավելվածի 108-րդ կետով նախատեսված դեպքերում)

_____ կողմից
(նախագծային աշխատանքների կապալառուի անվանումը, լիցենզիայի համարը)

և սահմանված կարգով համաձայնեցվել իրավասու մարմնի _____ և այլ
(նշել իրավասու մարմնի անվանումը)

շահագրգիռ մարմինների _____ հետ:
(նշել օրենքով սահմանված համաձայնեցնող մարմինների անվանումները)

5.Հատուկ պայմաններ՝
1)Կառուցապատողը նախքան շինարարությունն սկսելը, ինչպես նաև դրա ընթացքում, պարտավոր է հասցվելիք վնասների փոխհատուցման համար համաձայնության գալ կառուցապատման հետևանքով վնասներ կրող սուբյեկտների հետ.
2)Շինարարության թույլտվությամբ սահմանված ժամկետներում կառուցապատումը չավարտելու դեպքում գործում են N 1 հավելվածի 123-126-րդ կետերով սահմանված պահանջները.
3)(լրացվում է N 1 հավելվածի 84-րդ կետով սահմանված դեպքերում) սույն թույլտվությունը տրվել է սահմանված կարգով հաստատված «Նախագիծ» փուլի հիման վրա, որին հաջորդող «Աշխատանքային փաստաթղթեր» փուլը պետք է ապահովի հաստատված փուլով ընդունված լուծումները և աշխատանքների իրականացման հաջորդականությունը
_____
(նշվում են նախապատրաստական, հողային, շինմոնտաժային աշխատանքները և այլ աշխատանքներ)

6.(լրացվում է N1 հավելվածի 13-րդ կետով սահմանված դեպքերում)
Հաշվի առնելով, որ կառուցվող օբյեկտի շինարարությունը հնարավոր չէ առանց գլխավոր հատակագծի վրա համարների տակ նշված շենքի (շենքերի) և կամ շինության
(շինությունների) _____ քանդման՝
(նշվում են ամբողջությամբ կամ մասամբ քանդման ենթակա օբյեկտները, դրանց հիմնական ցուցանիշները, ընդհանուր մակերեսը, հարկայնությունը, շինանյութերը և այլն)

սեփականատիրոջը (օգտագործողին) _____
(նշվում է պետական գրանցման վկայականի համարը)

տրված սույն թույլտվությունը նաև քանդման թույլտվություն է:
Օբյեկտի քանդման աշխատանքներն իրականացնել նախագծային փաստաթղթերով ամրագրված հաջորդականությամբ:

7.Այլ պայմաններ ***շինհրապարակում ապահովել ժամանակավոր ցանկապատի և տեղեկատվական վահանակի առկայությունը***
(նշվում են իրավական ակտերով և (կամ) պայմանագրով նախատեսված այլ պայմանները)

8.Կառուցապատողը շինարարական (քանդման, ապամոնտաժման) աշխատանքները սկսելուց առնվազն 3 օր առաջ համաձայն N 5 հավելվածի N 2-5 ձևի տեղեկացնում է իրավասու մարմնին:
9.Թույլտվության հիման վրա ցանկացած շինարարական և զուգահեռ աշխատանք կարող է իրականացվել բացառապես Հայաստանի Հանրապետության օրենսդրությանը, նախագծային փաստաթղթերին և նորմատիվ-տեխնիկական պահանջներին համապատասխան:

ՀԱՅԱՍՏԱՆԻ ՀԱՆՐԱՊԵՏՈՒԹՅԱՆ ԱԲՈՎՅԱՆ ՀԱՄԱՅՆՔԻ ՂԵԿԱՎԱՐ — ԷԴՈՒԱՐԴ ԲԱԲԱՅԱՆ

Կ.Տ.

ՀԱՅԱՍՏԱՆԻ ՀԱՆՐԱՊԵՏՈՒԹՅԱՆ
ԿՈՏԱՅՔԻ ՄԱՐԶԻ ԱԲՈՎՅԱՆ ՀԱՄԱՅՆՔԻ ՂԵԿԱՎԱՐ

Ո Ր Ո Շ ՈՒ Մ

04 հունիսի 2024 թվականի N 2655

ԱՐՏԱԿ ՍԱՐԳՍՅԱՆԻՆ ՇԻՆԱՐԱՐՈՒԹՅԱՆ ԹՈՒՅԼՏՎՈՒԹՅՈՒՆ ՏԱԼՈՒ ՄԱՍԻՆ

Համաձայն «Տեղական ինքնակառավարման մասին» օրենքի 42-րդ հոդվածի 1-ին մասի 6-րդ կետի, Հայաստանի Հանրապետության կառավարության 2015 թվականի մարտի 19-ի N 596-Ն որոշման, Աբովյան համայնքի ավագանու 2023 թվականի դեկտեմբերի 22-ի N 197-Ն որոշման, հաշվի առնելով Արտակ Սարգսյանի դիմումը (մուտք՝ 2024 թվականի հունիսի 30-ի N Ք-3876).

1. Արտակ Սարգսյանին տալ հյուրատան վերակառուցման շինարարության թույլտվություն (շինարարության թույլտվությունը կցվում է):
2. Արտակ Սարգսյանը պարտավոր է Աբովյանի համայնքապետարանի 900105201454 հաշվեհամարին մուծել 600 000 (վեց հարյուր հազար) դրամ տեղական տուրք՝ շինարարության թույլտվության համար:
3. Կառուցապատողը շինարարական աշխատանքները սկսելուց առնվազն երեք օր առաջ պարտավոր է Աբովյան համայնքի ղեկավարին ներկայացնել N 2-5 ձևի տեղեկանք:
4. Սույն որոշումն ուժի մեջ է մտնում Արտակ Սարգսյանին որոշման ընդունման մասին իրազեկելու օրվան հաջորդող օրվանից:

ՀԱՄԱՅՆՔԻ ՂԵԿԱՎԱՐ Է. ԲԱԲԱՅԱՆ

2024թ. հունիսի 04
ք. Աբովյան

ՀԱՅԱՍՏԱՆԻ ՀԱՆՐԱՊԵՏՈՒԹՅՈՒՆ
ԿՈՏԱՅՔԻ ՄԱՐԶ, ԱԲՈՎՅԱՆ ՀԱՄԱՅՆՔ

ՇԻՆԱՐԱՐՈՒԹՅԱՆ ԹՈՒՅԼՏՎՈՒԹՅՈՒՆ

N 323 04 հունիս 2024թ

Տրված է
կառուցապատող ***ԱՐՏԱԿ ՍԱՐԳՍՅԱՆԻՆ, ՀՀ, ԿՈՏԱՅՔԻ ՄԱՐԶ, ԱԲՈՎՅԱՆ ՀԱՄԱՅՆՔ, Ք. ԱԲՈՎՅԱՆ, ՍԱՐԱԼԱՆՋԻ Փ., 15/5/1***
(իրավաբանական անձի անվանումը, պետական գրանցման վկայականի համարը

ՀՀ, Կոտայքի մարզ, Աբովյան համայնք, ք. Աբովյան, Սարալանջի փողոց, 15/15 հասցեում
ֆիզիկական անձի անունը, ազգանունը, հասցեն, հողամասի գտնվելու վայրը)

հյուրատուն, միջինից բարձր ռիսկայնության աստիճան՝ III կատեգորիա օբյեկտի
(օբյեկտի անվանումը, ռիսկայնության աստիճանը (կատեգորիան), հակիրճ բնութագիրը, հիմնական ցուցանիշները)

վերակառուցման շինարարական աշխատանքների կատարման, այդ թվում՝
(նոր կառուցման, վերակառուցման, վերականգնման, ուղեղացման և այլն)

կառուցապատվող հողամասի գլխավոր հատակագծի վրա նշված ոչ հիմնական կառույցների _____ տեղադրման համար:
(նշվում են ոչ հիմնական կառույցների անվանումները)

1.Օբյեկտի նախագծային փաստաթղթերը՝
1)մշակվել են ***«ՍԹԻԼ ՓԵՆՍԻԼ» ՍՊԸ***
(նախագծային փաստաթղթերի փուլը, նախագծային աշխատանքների կապալառուի անվանումը,

արտոնագիր ՃԲԴ-Ա-059, ԿԱԴ-Ա1-009 կողմից,
լիցենզիայի համարը)

2)ստացել է (են) ***27/05/2024*** թ. N ***215/24*** փորձագիտական դրական եզրակացությունը (եզրակացությունները) ***ՊԱՐԶ***
(նշել փորձաքննության տեսակը)

«Ա.Ռ.Մ. ՇԻՆ» ՍՊԸ ՔՊԼ 17325 կողմից
(նշել փորձաքննության մարմնի (մարմինների) անվանումը, լիցենզիայի համարը)

կամ նախագիծը թողարկող պատասխանատու կապալառուի երաշխավորագիրը՝ ***թ. N***
(նշել նախագիծը թողարկող պատասխանատու կապալառուի երաշխավորության պայմանագրի համար)

3)սահմանված կարգով համաձայնեցվել են իրավասու մարմնի, օրենքով սահմանված այլ շահագրգիռ մարմինների ***ԱԲՈՎՅԱՆԻ ՀԱՄԱՅՆՔԱՊԵՏԱՐԱՆ ,*** հետ:
(նշել մարմինների անվանումները և համաձայնեցման ժամկետները)

2.Շինարարական աշխատանքներն իրականացնել ***04 հունիս 2024 - 04 հունիս 2027*** ընթացքում:
(նշել շինարարության նորմատիվային տևողությունը)

ներառյալ ավարտական ակտի տրամադրման համար ավարտված շինարարական օբյեկտն ընդունող հանձնաժողովի աշխատանքի համար նախատեսվող ժամկետը:

2.1.Ապահովել օբյեկտի շահագործման թույլտվության ստացումը՝
☐ ավարտական ակտի տրամադրումից 1 ամսվա ընթացքում,
☐ ավարտական ակտի տրամադրման օրը:

Ներառյալ ավարտված շինարարական օբյեկտն ընդունող հանձնաժողովի աշխատանքի համար նախատեսվող ժամկետը:

3.Շինարարության վարման մատյանը բաղկացած է 19 էջից, կարված և դրոշմակնքված է ԱԲՈՎՅԱՆ ՀԱՄԱՅՆՔԻ ՂԵԿԱՎԱՐԻ կողմից:

4.Նախագծային փաստաթղթերը փոփոխվել են
(լրացվում է N 1 հավելվածի 108-րդ կետով նախատեսված դեպքերում)

_____ կողմից
(նախագծային աշխատանքների կապալառուի անվանումը, լիցենզիայի համարը)

և սահմանված կարգով համաձայնեցվել իրավասու մարմնի _____ և այլ
(նշել իրավասու մարմնի անվանումը)

շահագրգիռ մարմինների _____ հետ:
(նշել օրենքով սահմանված համաձայնեցնող մարմինների անվանումները)

5.Հատուկ պայմաններ՝
1)Կառուցապատողը նախքան շինարարությունն սկսելը, ինչպես նաև դրա ընթացքում, պարտավոր է հասցվելիք վնասների փոխհատուցման համար համաձայնության գալ կառուցապատման հետևանքով վնասներ կրող սուբյեկտների հետ.
2)Շինարարության թույլտվությամբ սահմանված ժամկետներում կառուցապատումը չավարտելու դեպքում գործում են N 1 հավելվածի 123-126-րդ կետերով սահմանված պահանջները.
3)(լրացվում է N 1 հավելվածի 84-րդ կետով սահմանված դեպքերում) սույն թույլտվությունը տրվել է սահմանված կարգով հաստատված «Նախագիծ» փուլի հիման վրա, որին հաջորդող «Աշխատանքային փաստաթղթեր» փուլը պետք է ապահովի հաստատված փուլով ընդունված լուծումները և աշխատանքների իրականացման հաջորդականությունը
(նշվում են նախապատրաստական, հողային, շինմոնտաժային աշխատանքները և այլ աշխատանքներ)

6.(լրացվում է N1 հավելվածի 13-րդ կետով սահմանված դեպքերում)
Հաշվի առնելով, որ կառուցվող օբյեկտի շինարարությունը հնարավոր չէ առանց գլխավոր հատակագծի վրա համարների տակ նշված շենքի (շենքերի) և կամ շինության (շինությունների) _____ քանդման՝
(նշվում են ամբողջությամբ կամ մասամբ քանդման ենթակա օբյեկտները, դրանց հիմնական ցուցանիշները, ընդհանուր մակերեսը, հարկայնությունը, շինանյութերը և այլն)

սեփականատիրոջը (օգտագործողին) _____
(նշվում է պետական գրանցման վկայականի համարը)

տրված սույն թույլտվությունը նաև քանդման թույլտվություն է:
Օբյեկտի քանդման աշխատանքներն իրականացնել նախագծային փաստաթղթերով ամրագրված հաջորդականությամբ:

7.Այլ պայմաններ ***շինհրապարակում ապահովել ժամանակավոր ցանկապատի և տեղեկատվական վահանակի առկայությունը***
(նշվում են իրավական ակտերով և (կամ) պայմանագրով նախատեսված այլ պայմանները)

8.Կառուցապատողը շինարարական (քանդման, ապամոնտաժման) աշխատանքները սկսելուց առնվազն 3 օր առաջ համաձայն N 5 հավելվածի N 2-5 ձևի տեղեկացնում է իրավասու մարմնին:
9.Թույլտվության հիման վրա ցանկացած շինարարական և զուգահեռ աշխատանք կարող է իրականացվել բացառապես Հայաստանի Հանրապետության օրենսդրությանը, նախագծային փաստաթղթերին և նորմատիվ-տեխնիկական պահանջներին համապատասխան:

ՀԱՅԱՍՏԱՆԻ ՀԱՆՐԱՊԵՏՈՒԹՅԱՆ ԱԲՈՎՅԱՆ ՀԱՄԱՅՆՔԻ ՂԵԿԱՎԱՐ — ԷԴՈՒԱՐԴ ԲԱԲԱՅԱՆ

Կ.Տ.

ՀԱՅԱՍՏԱՆԻ ՀԱՆՐԱՊԵՏՈՒԹՅԱՆ
ԿՈՏԱՅՔԻ ՄԱՐԶԻ ԱԲՈՎՅԱՆ ՀԱՄԱՅՆՔԻ ՂԵԿԱՎԱՐ

Ո Ր Ո Շ ՈՒ Մ

04 հունիսի 2024 թվականի N 2654

ԱԲՈՎՅԱՆ ՀԱՄԱՅՆՔԻ ՂԵԿԱՎԱՐԻ 2022 ԹՎԱԿԱՆԻ ՕԳՈՍՏՈՍԻ 11-Ի N 2369 ՈՐՈՇՄԱՆ ՄԵՋ ԼՐԱՑՈՒՄՆԵՐ ԿԱՏԱՐԵԼՈՒ ՄԱՍԻՆ

Համաձայն «Նորմատիվ իրավական ակտերի մասին» օրենքի 33-րդ և 34-րդ հոդվածների, Հայաստանի Հանրապետության կառավարության 2015 թվականի մարտի 19-ի N 596-Ն որոշման, հիմք ընդունելով «ԱՎ ԿՈՄՊԱՆԻ» սահմանափակ պատասխանատվությամբ ընկերության կողմից 2024 թվականի մայիսի 15-ին լրամշակված և փոփոխված աշխատանքային նախագիծը, հաշվի առնելով Հարություն Արզումանյանի դիմումը (մուտք՝ 2024 թվականի մայիսի 29-ի N Ք-3865).

1. Աբովյան համայնքի ղեկավարի 2022 թվականի օգոստոսի 11-ի «Հարություն Արզումանյանին շինարարության և քանդման թույլտվություն տալու մասին» N 2369 որոշմամբ տրված N 250 շինարարության թույլտվության 4-րդ կետում կատարել հետևյալ լրացումները՝ «նախագծային աշխատանքների կապալառուի անվանումը, լիցենզիայի համարը» տողը լրացնել ««ԱՎ ԿՈՄՊԱՆԻ» ՍՊԸ» բառերով, իսկ «նշել իրավասու մարմնի անվանումը» տողը՝ «ՀԱՄԱՅՆՔԻ ՂԵԿԱՎԱՐԻ ԿՈՂՄԻՑ» բառերով:

2. Սույն որոշումն ուժի մեջ է մտնում Հարություն Արզումանյանին որոշման ընդունման մասին իրազեկելու օրվան հաջորդող օրվանից:

ՀԱՄԱՅՆՔԻ ՂԵԿԱՎԱՐ Է. ԲԱԲԱՅԱՆ

2024թ. հունիսի 04
ք. Աբովյան

ՀԱՅԱՍՏԱՆԻ ՀԱՆՐԱՊԵՏՈՒԹՅԱՆ
ԿՈՏԱՅՔԻ ՄԱՐԶԻ ԱԲՈՎՅԱՆ ՀԱՄԱՅՆՔԻ ՂԵԿԱՎԱՐ

Ո Ր Ո Շ ՈՒ Մ

04 հունիսի 2024 թվականի N 2653

ՀԱՐՈՒԹՅՈՒՆ ԱՐԶՈՒՄԱՆՅԱՆԻՆ N 2369 ՈՐՈՇՄԱՄԲ ՏՐՎԱԾ ՇԻՆԱՐԱՐՈՒԹՅԱՆ ԹՈՒՅԼՏՎՈՒԹՅԱՄԲ ՍԱՀՄԱՆՎԱԾ ԺԱՄԿԵՏԸ ԵՐԿԱՐԱՁԳԵԼՈՒ ՄԱՍԻՆ

Համաձայն «Տեղական ինքնակառավարման մասին» օրենքի 42-րդ հոդվածի 1-ին մասի 6-րդ կետի, Հայաստանի Հանրապետության կառավարության 2015 թվականի մարտի 19-ի N 596-Ն որոշման, Աբովյան համայնքի ավագանու 2023 թվականի դեկտեմբերի 22-ի N 197-Ն որոշման, հաշվի առնելով Հարություն Արզումանյանի դիմումը (մուտք՝ 2024 թվականի մայիսի 29-ի N Ք-3865).

1. Հարություն Արզումանյանին Աբովյան համայնքի ղեկավարի կողմից 2022 թվականի օգոստոսի 11-ի N 2369 որոշմամբ տրված N 250 շինարարության թույլտվությամբ սահմանված ժամկետը երկարաձգել համաձայն ներկայացված ժամանակացույցի (կցվում է)՝ մինչև 2025 թվականի փետրվարի 11-ը:
2. Սույն որոշումն ուժի մեջ է մտնում Հարություն Արզումանյանին որոշման ընդունման մասին իրազեկելու օրվան հաջորդող օրվանից:

ՀԱՄԱՅՆՔԻ ՂԵԿԱՎԱՐ Է. ԲԱԲԱՅԱՆ

2024թ. հունիսի 04
ք. Աբովյան

ՀԱՅԱՍՏԱՆԻ ՀԱՆՐԱՊԵՏՈՒԹՅԱՆ
ԿՈՏԱՅՔԻ ՄԱՐԶԻ ԱԲՈՎՅԱՆ ՀԱՄԱՅՆՔԻ ՂԵԿԱՎԱՐ

Ո Ր Ո Շ ՈՒ Մ

04 հունիսի 2024 թվականի N 2652

ԱԲՈՎՅԱՆ ՀԱՄԱՅՆՔԻ ՂԵԿԱՎԱՐԻ 2022 ԹՎԱԿԱՆԻ ՀՈՒԼԻՍԻ 29-Ի N 2249 ՈՐՈՇՄԱՆ ՄԵՋ ԼՐԱՑՈՒՄՆԵՐ ԿԱՏԱՐԵԼՈՒ ՄԱՍԻՆ

Համաձայն «Նորմատիվ իրավական ակտերի մասին» օրենքի 33-րդ և 34-րդ հոդվածների, Հայաստանի Հանրապետության կառավարության 2015 թվականի մարտի 19-ի N 596-Ն որոշման, հիմք ընդունելով «ԱՎ ԿՈՄՊԱՆԻ» սահմանափակ պատասխանատվությամբ ընկերության կողմից 2024 թվականի մայիսի 15-ին լրամշակված և փոփոխված աշխատանքային նախագիծը, հաշվի առնելով Հարություն Արզումանյանի դիմումը (մուտք՝ 2024 թվականի մայիսի 29-ի N Ք-3866).

1. Աբովյան համայնքի ղեկավարի 2022 թվականի հուլիսի 29-ի «Հարություն Արզումանյանին շինարարության թույլտվություն տալու մասին» N 2249 որոշմամբ տրված N 230 շինարարության թույլտվության 4-րդ կետում կատարել հետևյալ լրացումները՝ «նախագծային աշխատանքների կապալառուի անվանումը, լիցենզիայի համարը» տողը լրացնել ««ԱՎ ԿՈՄՊԱՆԻ» ՍՊԸ» բառերով, իսկ «նշել իրավասու մարմնի անվանումը» տողը՝ «ՀԱՄԱՅՆՔԻ ՂԵԿԱՎԱՐԻ ԿՈՂՄԻՑ» բառերով:

2. Սույն որոշումն ուժի մեջ է մտնում Հարություն Արզումանյանին որոշման ընդունման մասին իրազեկելու օրվան հաջորդող օրվանից:

ՀԱՄԱՅՆՔԻ ՂԵԿԱՎԱՐ Է. ԲԱԲԱՅԱՆ

2024թ. հունիսի 04
ք. Աբովյան

ՀԱՅԱՍՏԱՆԻ ՀԱՆՐԱՊԵՏՈՒԹՅԱՆ
ԿՈՏԱՅՔԻ ՄԱՐԶԻ ԱԲՈՎՅԱՆ ՀԱՄԱՅՆՔԻ ՂԵԿԱՎԱՐ

Ո Ր Ո Շ Ո Ւ Մ

04 հունիսի 2024 թվականի N 2651

ՀԱՐՈՒԹՅՈՒՆ ԱՐԶՈՒՄԱՆՅԱՆԻՆ ՏՐՎԱԾ ՇԻՆԱՐԱՐՈՒԹՅԱՆ ԹՈՒՅԼՏՎՈՒԹՅԱՄԲ ՍԱՀՄԱՆՎԱԾ ԺԱՄԿԵՏԸ ԵՐԿԱՐԱՁԳԵԼՈՒ ՄԱՍԻՆ

Համաձայն «Տեղական ինքնակառավարման մասին» օրենքի 42-րդ հոդվածի 1-ին մասի 6-րդ կետի, Հայաստանի Հանրապետության կառավարության 2015 թվականի մարտի 19-ի N 596-Ն որոշման, Աբովյան համայնքի ավագանու 2023 թվականի դեկտեմբերի 22-ի N 197-Ն որոշման, հաշվի առնելով Հարություն Արզումանյանի դիմումը (մուտք՝ 2024 թվականի մայիսի 29-ի N Ք-3866).

1. Հարություն Արզումանյանին Աբովյան համայնքի ղեկավարի կողմից 2022 թվականի հուլիսի 29-ի N 2249 որոշմամբ տրված N 230 շինարարության թույլտվությամբ սահմանված ժամկետը երկարաձգել համաձայն ներկայացված ժամանակացույցի (կցվում է)՝ մինչև 2025 թվականի հունվարի 29-ը:

2. Սույն որոշումն ուժի մեջ է մտնում Հարություն Արզումանյանին որոշման ընդունման մասին իրազեկելու օրվան հաջորդող օրվանից:

ՀԱՄԱՅՆՔԻ ՂԵԿԱՎԱՐ Է. ԲԱԲԱՅԱՆ

2024թ. հունիսի 04
ք. Աբովյան

ՀԱՅԱՍՏԱՆԻ ՀԱՆՐԱՊԵՏՈՒԹՅԱՆ
ԿՈՏԱՅՔԻ ՄԱՐԶԻ ԱԲՈՎՅԱՆ ՀԱՄԱՅՆՔԻ ՂԵԿԱՎԱՐ

Ո Ր Ո Շ ՈՒ Մ

04 հունիսի 2024 թվականի N 2650

ՍԻԼՎԱ ՀՈՎՀԱՆՆԻՍՅԱՆԻՆ ՇԻՆԱՐԱՐՈՒԹՅԱՆ ԹՈՒՅԼՏՎՈՒԹՅՈՒՆ ՏԱԼՈՒ ՄԱՍԻՆ

Համաձայն «Տեղական ինքնակառավարման մասին» օրենքի 42-րդ հոդվածի 1-ին մասի 6-րդ կետի, Հայաստանի Հանրապետության կառավարության 2015 թվականի մարտի 19-ի N 596-Ն որոշման, Աբովյան համայնքի ավագանու 2023 թվականի դեկտեմբերի 22-ի N 197-Ն որոշման, հաշվի առնելով Սիլվա Հովհաննիսյանի դիմումը (մուտք՝ 2024 թվականի մայիսի 27-ի N Ք-3804).

1. Սիլվա Հովհաննիսյանին տալ պարսպի կառուցման շինարարության թույլտվություն (շինարարության թույլտվությունը կցվում է):
2. Սիլվա Հովհաննիսյանը պարտավոր է Աբովյանի համայնքապետարանի 900105201454 հաշվեհամարին մուծել 45 000 (քառասունհինգ հազար) դրամ տեղական տուրք՝ շինարարության թույլտվության համար:
3. Կառուցապատողը շինարարական աշխատանքները սկսելուց առնվազն երեք օր առաջ պարտավոր է Աբովյան համայնքի ղեկավարին ներկայացնել N 2-5 ձևի տեղեկանք:
4. Սույն որոշումն ուժի մեջ է մտնում Սիլվա Հովհաննիսյանին որոշման ընդունման մասին իրազեկելու օրվան հաջորդող օրվանից:

ՀԱՄԱՅՆՔԻ ՂԵԿԱՎԱՐ Է. ԲԱԲԱՅԱՆ

2024թ. հունիսի 04
ք. Աբովյան

Ձև N 2-3

ՀԱՅԱՍՏԱՆԻ ՀԱՆՐԱՊԵՏՈՒԹՅՈՒՆ
ԿՈՏԱՅՔԻ ՄԱՐԶ, ԱԲՈՎՅԱՆ ՀԱՄԱՅՆՔ

ՇԻՆԱՐԱՐՈՒԹՅԱՆ ԹՈՒՅԼՏՎՈՒԹՅՈՒՆ

N 322 04 հունիս 2024թ

Տրված է կառուցապատող ***ՍԻԼՎԱ ՀՈՎՀԱՆՆԻՍՅԱՆԻՆ, ՀՀ, ԿՈՏԱՅՔԻ ՄԱՐԶ, ԱԲՈՎՅԱՆ ՀԱՄԱՅՆՔ, Ք. ԱԲՈՎՅԱՆ, Տրանսճանշին,Հանրակացարան 222, 210 բն.***

(իրավաբանական անձի անվանումը, պետական գրանցման վկայականի համարը

ՀՀ, Կոտայքի մարզ, Աբովյան համայնք, ք. Աբովյան, 8-րդ միկրոշրջան, 3-րդ թաղամաս, 49 հասցեում

Ֆիզիկական անձի անունը, ազգանունը, հասցեն, հողամասի գտնվելու վայրը)

պարսպի, միջին ռիսկայնության աստիճան՝ II կատեգորիա օբյեկտի

(օբյեկտի անվանումը, ռիսկայնության աստիճանը (կատեգորիան), հակիրճ բնութագիրը, հիմնական ցուցանիշները)

կառուցման շինարարական աշխատանքների կատարման, այդ թվում՝

(նոր կառուցման, վերակառուցման, վերականգնման, ուղեղացման և այլն)

կառուցապատվող հողամասի գլխավոր հատակագծի վրա նշված ոչ հիմնական կառույցների տեղադրման համար:

(նշվում են ոչ հիմնական կառույցների անվանումները)

1.Օբյեկտի նախագծային փաստաթղթերը՝

1)մշակվել են ***«ԱՌԱՔԵԼ ՇԻՆ» ՍՊԸ***

(նախագծային փաստաթղթերի փուլը, նախագծային աշխատանքների կապալառուի անվանումը,

արտոնագիր ՃԲԴ-Ա-0124, ԿԵԴ-Ա2-016 կողմից,

(լիցենզիայի համարը)

2)ստացել է (են) թ. N փորձագիտական դրական եզրակացությունը (եզրակացությունները)

(նշել փորձաքննության տեսակը)

կողմից

(նշել փորձաքննության մարմնի (մարմինների) անվանումը, լիցենզիայի համարը)

կամ նախագիծը թողարկող պատասխանատու կապալառուի երաշխավորագիրը՝ ***27/05/2024 թ. N 0032***

(նշել նախագիծը թողարկող պատասխանատու կապալառուի երաշխավորության պայմանագրի համար)

3)սահմանված կարգով համաձայնեցվել են իրավասու մարմնի, օրենքով սահմանված այլ շահագրգիռ մարմինների ***ԱԲՈՎՅԱՆԻ ՀԱՄԱՅՆՔԱՊԵՏԱՐԱՆ ,*** հետ:

(նշել մարմինների անվանումները և համաձայնեցման ժամկետները)

2.Շինարարական աշխատանքներն իրականացնել ***04 հունիս 2024 - 04 հունիս 2025*** ընթացքում:

(նշել շինարարության նորմատիվային տևողությունը)

ներառյալ ավարտական ակտի տրամադրման համար ավարտված շինարարական օբյեկտն ընդունող հանձնաժողովի աշխատանքի համար նախատեսվող ժամկետը:

2.1.Ապահովել օբյեկտի շահագործման թույլտվության ստացումը՝

☐ ավարտական ակտի տրամադրումից 1 ամսվա ընթացքում,

☐ ավարտական ակտի տրամադրման օրը:

Ներառյալ ավարտված շինարարական օբյեկտն ընդունող հանձնաժողովի աշխատանքի համար նախատեսվող ժամկետը:

3.Շինարարության վարման մատյանը բաղկացած է 19 էջից, կարված և դրոշմակնքված է ԱԲՈՎՅԱՆ ՀԱՄԱՅՆՔԻ ՂԵԿԱՎԱՐԻ կողմից:

4.Նախագծային փաստաթղթերը փոփոխվել են

(լրացվում է N 1 հավելվածի 108-րդ կետով նախատեսված դեպքերում)

_____ կողմից

(նախագծային աշխատանքների կապալառուի անվանումը, լիցենզիայի համարը)

և սահմանված կարգով համաձայնեցվել իրավասու մարմնի _____ և այլ

(նշել իրավասու մարմնի անվանումը)

շահագրգիռ մարմինների _____ հետ:

(նշել օրենքով սահմանված համաձայնեցնող մարմինների անվանումները)

5.Հատուկ պայմաններ՝

1)Կառուցապատողը նախքան շինարարությունն սկսելը, ինչպես նաև դրա ընթացքում, պարտավոր է հասցվելիք վնասների փոխհատուցման համար համաձայնության գալ կառուցապատման հետևանքով վնասներ կրող սուբյեկտների հետ.

2)Շինարարության թույլտվությամբ սահմանված ժամկետներում կառուցապատումը չավարտելու դեպքում գործում են N 1 հավելվածի 123-126-րդ կետերով սահմանված պահանջները.

3)(լրացվում է N 1 հավելվածի 84-րդ կետով սահմանված դեպքերում) սույն թույլտվությունը տրվել է սահմանված կարգով հաստատված «Նախագիծ» փուլի հիման վրա, որին հաջորդող «Աշխատանքային փաստաթղթեր» փուլը պետք է ապահովի հաստատված փուլով ընդունված լուծումները և աշխատանքների իրականացման հաջորդականությունը

_____

(նշվում են նախապատրաստական, հողային, շինմոնտաժային աշխատանքները և այլ աշխատանքներ)

6.(լրացվում է N1 հավելվածի 13-րդ կետով սահմանված դեպքերում)

Հաշվի առնելով, որ կառուցվող օբյեկտի շինարարությունը հնարավոր չէ առանց գլխավոր հատակագծի վրա համարների տակ նշված շենքի (շենքերի) և կամ շինության

(շինությունների) _____ քանդման՝

(նշվում են ամբողջությամբ կամ մասամբ քանդման ենթակա օբյեկտները, դրանց հիմնական ցուցանիշները, ընդհանուր մակերեսը, հարկայնությունը, շինանյութերը և այլն)

սեփականատիրոջը (օգտագործողին) _____

(նշվում է պետական գրանցման վկայականի համարը)

տրված սույն թույլտվությունը նաև քանդման թույլտվություն է:

Օբյեկտի քանդման աշխատանքներն իրականացնել նախագծային փաստաթղթերով ամրագրված հաջորդականությամբ:

7.Այլ պայմաններ ***շինհրապարակում ապահովել ժամանակավոր ցանկապատի և տեղեկատվական վահանակի առկայությունը***

(նշվում են իրավական ակտերով և (կամ) պայմանագրով նախատեսված այլ պայմանները)

8.Կառուցապատողը շինարարական (քանդման, ապամոնտաժման) աշխատանքները սկսելուց առնվազն 3 օր առաջ համաձայն N 5 հավելվածի N 2-5 ձևի տեղեկացնում է իրավասու մարմնին:

9.Թույլտվության հիման վրա ցանկացած շինարարական և զուգահեռ աշխատանք կարող է իրականացվել բացառապես Հայաստանի Հանրապետության օրենսդրությանը, նախագծային փաստաթղթերին և նորմատիվ-տեխնիկական պահանջներին համապատասխան:

ՀԱՅԱՍՏԱՆԻ ՀԱՆՐԱՊԵՏՈՒԹՅԱՆ ԱԲՈՎՅԱՆ ՀԱՄԱՅՆՔԻ ՂԵԿԱՎԱՐ — ԷԴՈՒԱՐԴ ԲԱԲԱՅԱՆ

Կ.Տ.

ՀԱՅԱՍՏԱՆԻ ՀԱՆՐԱՊԵՏՈՒԹՅԱՆ
ԿՈՏԱՅՔԻ ՄԱՐԶԻ ԱԲՈՎՅԱՆ ՀԱՄԱՅՆՔԻ ՂԵԿԱՎԱՐ

Ո Ր Ո Շ ՈՒ Մ

04 հունիսի 2024 թվականի N 2649

ԱՐՄԵՆ ՍԻՄԻԿՅԱՆԻՆ ՇԻՆԱՐԱՐՈՒԹՅԱՆ ԹՈՒՅԼՏՎՈՒԹՅՈՒՆ ՏԱԼՈՒ ՄԱՍԻՆ

Համաձայն «Տեղական ինքնակառավարման մասին» օրենքի 42-րդ հոդվածի 1-ին մասի 6-րդ կետի, Հայաստանի Հանրապետության կառավարության 2015 թվականի մարտի 19-ի N 596-Ն որոշման, Աբովյան համայնքի ավագանու 2023 թվականի դեկտեմբերի 22-ի N 197-Ն որոշման, հաշվի առնելով Արմեն Սիմիկյանի դիմումը (մուտք՝ 2024 թվականի մայիսի 30-ի N Ք-3903).

1. Արմեն Սիմիկյանին տալ բնակելի տան և պարսպի կառուցման շինարարության թույլտվություն (շինարարության թույլտվությունը կցվում է):
2. Արմեն Սիմիկյանը պարտավոր է Աբովյանի համայնքապետարանի 900105201454 հաշվեհամարին մուծել 15 000 (տասնհինգ հազար) դրամ տեղական տուրք՝ շինարարության թույլտվության համար:
3. Կառուցապատողը շինարարական աշխատանքները սկսելուց առնվազն երեք օր առաջ պարտավոր է Աբովյան համայնքի ղեկավարին ներկայացնել N 2-5 ձևի տեղեկանք:
4. Սույն որոշումն ուժի մեջ է մտնում Արմեն Սիմիկյանին որոշման ընդունման մասին իրազեկելու օրվան հաջորդող օրվանից:

ՀԱՄԱՅՆՔԻ ՂԵԿԱՎԱՐ Է. ԲԱԲԱՅԱՆ

2024թ. հունիսի 04
ք. Աբովյան

ՀԱՅԱՍՏԱՆԻ ՀԱՆՐԱՊԵՏՈՒԹՅՈՒՆ
ԿՈՏԱՅՔԻ ՄԱՐԶ, ԱԲՈՎՅԱՆ ՀԱՄԱՅՆՔ

ՇԻՆԱՐԱՐՈՒԹՅԱՆ ԹՈՒՅԼՏՎՈՒԹՅՈՒՆ

N 321 04 հունիս 2024թ

Տրված է
կառուցապատող ***ԱՐՄԵՆ ՍԻՄԻԿՅԱՆԻՆ, ՀՀ, ԼՈՌՈՒ ՄԱՐԶ, ՏԱՇԻՐ, ՊՈՒՇԿԻՆԻ Փ, 1/1***
(իրավաբանական անձի անվանումը, պետական գրանցման վկայականի համարը

ՀՀ, Կոտայքի մարզ, Աբովյան համայնք, գ. Բալահովիտ, 1-ին թաղամաս, 3 հասցեում
(ֆիզիկական անձի անունը, ազգանունը, հասցեն, հողամասի գտնվելու վայրը)

բնակելի տան և պարսպի, միջին ռիսկայնության աստիճան՝ II կատեգորիա օբյեկտի
(օբյեկտի անվանումը, ռիսկայնության աստիճանը (կատեգորիան), հակիրճ բնութագիրը, հիմնական ցուցանիշները)

կառուցման շինարարական աշխատանքների կատարման, այդ թվում՝
(նոր կառուցման, վերակառուցման, վերականգնման, ուղեղացման և այլն)

կառուցապատվող հողամասի գլխավոր հատակագծի վրա նշված ոչ հիմնական կառույցների _____ տեղադրման համար:
(նշվում են ոչ հիմնական կառույցների անվանումները)

1.Օբյեկտի նախագծային փաստաթղթերը՝
1)մշակվել են ***«ԴԱՎԻԹ ՊԱՊԻԿՅԱՆ ԳԱԳԻԿԻ» ԱՁ***
(նախագծային փաստաթղթերի փուլը, նախագծային աշխատանքների կապալառուի անվանումը,

արտոնագիր ՃԲԴ-Ա1-026, ԿԱԴ-Ա1-042
լիցենզիայի համարը) կողմից,

2)ստացել է (են) թ. N փորձագիտական դրական եզրակացությունը
(եզրակացությունները)
_____
(նշել փորձաքննության տեսակը)

_____ կողմից
(նշել փորձաքննության մարմնի (մարմինների) անվանումը, լիցենզիայի համարը)

կամ նախագիծը թողարկող պատասխանատու կապալառուի երաշխավորագիրը՝ ***23/05/2024 թ. N 04/24***
(նշել նախագիծը թողարկող պատասխանատու կապալառուի երաշխավորության պայմանագրի համարը)

3)սահմանված կարգով համաձայնեցվել են իրավատու մարմնի, օրենքով սահմանված այլ շահագրգիռ մարմինների ***ԱԲՈՎՅԱՆԻ ՀԱՄԱՅՆՔԱՊԵՏԱՐԱՆ ,*** հետ:
(նշել մարմինների անվանումները և համաձայնեցման ժամկետները)

2.Շինարարական աշխատանքներն իրականացնել ***04 հունիս 2024 - 04 հունիս 2026*** ընթացքում:
(նշել շինարարության նորմատիվային տևողությունը)

ներառյալ ավարտական ակտի տրամադրման համար ավարտված շինարարական օբյեկտն ընդունող հանձնաժողովի աշխատանքի համար նախատեսվող ժամկետը:

2.1.Ապահովել օբյեկտի շահագործման թույլտվության ստացումը՝
☐ ավարտական ակտի տրամադրումից 1 ամսվա ընթացքում,
☐ ավարտական ակտի տրամադրման օրը:

Ներառյալ ավարտված շինարարական օբյեկտն ընդունող հանձնաժողովի աշխատանքի համար նախատեսվող ժամկետը:

3.Շինարարության վարման մատյանը բաղկացած է 19 էջից, կարված և դրոշմակնքված է ԱԲՈՎՅԱՆ ՀԱՄԱՅՆՔԻ ՂԵԿԱՎԱՐԻ կողմից:

4.Նախագծային փաստաթղթերը փոփոխվել են
(լրացվում է N 1 հավելվածի 108-րդ կետով նախատեսված դեպքերում)

_____ կողմից
(նախագծային աշխատանքների կապալառուի անվանումը, լիցենզիայի համարը)

և սահմանված կարգով համաձայնեցվել իրավասու մարմնի _____ և այլ
(նշել իրավասու մարմնի անվանումը)

շահագրգիռ մարմինների _____ հետ:
(նշել օրենքով սահմանված համաձայնեցնող մարմինների անվանումները)

5.Հատուկ պայմաններ՝
1)Կառուցապատողը նախքան շինարարությունն սկսելը, ինչպես նաև դրա ընթացքում, պարտավոր է հասցվելիք վնասների փոխհատուցման համար համաձայնության գալ կառուցապատման հետևանքով վնասներ կրող սուբյեկտների հետ.
2)Շինարարության թույլտվությամբ սահմանված ժամկետներում կառուցապատումը չավարտելու դեպքում գործում են N 1 հավելվածի 123-126-րդ կետերով սահմանված պահանջները.
3)(լրացվում է N 1 հավելվածի 84-րդ կետով սահմանված դեպքերում) սույն թույլտվությունը տրվել է սահմանված կարգով հաստատված «Նախագիծ» փուլի հիման վրա, որին հաջորդող «Աշխատանքային փաստաթղթեր» փուլը պետք է ապահովի հաստատված փուլով ընդունված լուծումները և աշխատանքների իրականացման հաջորդականությունը
_____
(նշվում են նախապատրաստական, հողային, շինմոնտաժային աշխատանքները և այլ աշխատանքներ)

6.(լրացվում է N1 հավելվածի 13-րդ կետով սահմանված դեպքերում)
Հաշվի առնելով, որ կառուցվող օբյեկտի շինարարությունը հնարավոր չէ առանց գլխավոր հատակագծի վրա համարների տակ նշված շենքի (շենքերի) և կամ շինության

(շինությունների) _____ քանդման՝
(նշվում են ամբողջությամբ կամ մասամբ քանդման ենթակա օբյեկտները, դրանց հիմնական ցուցանիշները, ընդհանուր մակերեսը, հարկայնությունը, շինանյութերը և այլն)

սեփականատիրոջը (օգտագործողին) _____
(նշվում է պետական գրանցման վկայականի համարը)

տրված սույն թույլտվությունը նաև քանդման թույլտվություն է:
Օբյեկտի քանդման աշխատանքներն իրականացնել նախագծային փաստաթղթերով ամրագրված հաջորդականությամբ:

7.Այլ պայմաններ ***շինհրապարակում ապահովել ժամանակավոր ցանկապատի և տեղեկատվական վահանակի առկայությունը***
(նշվում են իրավական ակտերով և (կամ) պայմանագրով նախատեսված այլ պայմանները)

8.Կառուցապատողը շինարարական (քանդման, ապամոնտաժման) աշխատանքները սկսելուց առնվազն 3 օր առաջ համաձայն N 5 հավելվածի N 2-5 ձևի տեղեկացնում է իրավասու մարմնին:
9.Թույլտվության հիման վրա ցանկացած շինարարական և զուգահեռ աշխատանք կարող է իրականացվել բացառապես Հայաստանի Հանրապետության օրենսդրությանը, նախագծային փաստաթղթերին և նորմատիվ-տեխնիկական պահանջներին համապատասխան:

ՀԱՅԱՍՏԱՆԻ ՀԱՆՐԱՊԵՏՈՒԹՅԱՆ ԱԲՈՎՅԱՆ ՀԱՄԱՅՆՔԻ ՂԵԿԱՎԱՐ — ԷԴՈՒԱՐԴ ԲԱԲԱՅԱՆ

Կ.Տ.

ՀԱՅԱՍՏԱՆԻ ՀԱՆՐԱՊԵՏՈՒԹՅԱՆ
ԿՈՏԱՅՔԻ ՄԱՐԶԻ ԱԲՈՎՅԱՆ ՀԱՄԱՅՆՔԻ ՂԵԿԱՎԱՐ

Ո Ր Ո Շ ՈՒ Մ

04 հունիսի 2024 թվականի N 2648

ՀԱՄԱՁԱՅՊ ԱՆԴՐԵԱՍՅԱՆԻՆ ՇԻՆԱՐԱՐՈՒԹՅԱՆ ԹՈՒՅԼՏՎՈՒԹՅՈՒՆ ՏԱԼՈՒ ՄԱՍԻՆ

Համաձայն «Տեղական ինքնակառավարման մասին» օրենքի 42-րդ հոդվածի 1-ին մասի 6-րդ կետի, Հայաստանի Հանրապետության կառավարության 2015 թվականի մարտի 19-ի N 596-Ն որոշման, Աբովյան համայնքի ավագանու 2023 թվականի դեկտեմբերի 22-ի N 197-Ն որոշման, հաշվի առնելով Համազասպ Անդրեասյանի դիմումը (մուտք՝ 2024 թվականի մայիսի 29-ի N Ք-3863).

1. Համազասպ Անդրեասյանին տալ լվացքատան կառուցման շինարարության թույլտվություն (շինարարության թույլտվությունը կցվում է):
2. Համազասպ Անդրեասյանը պարտավոր է Աբովյանի համայնքապետարանի 900105201454 հաշվեհամարին մուծել 45 000 (քառասունհինգ հազար) դրամ տեղական տուրք՝ շինարարության թույլտվության համար:
3. Կառուցապատողը շինարարական աշխատանքները սկսելուց առնվազն երեք օր առաջ պարտավոր է Աբովյան համայնքի ղեկավարին ներկայացնել N 2-5 ձևի տեղեկանք:
4. Սույն որոշումն ուժի մեջ է մտնում Համազասպ Անդրեասյանին որոշման ընդունման մասին իրազեկելու օրվան հաջորդող օրվանից:

ՀԱՄԱՅՆՔԻ ՂԵԿԱՎԱՐ Է. ԲԱԲԱՅԱՆ

2024թ. հունիսի 04
ք. Աբովյան

ՀԱՅԱՍՏԱՆԻ ՀԱՆՐԱՊԵՏՈՒԹՅՈՒՆ
ԿՈՏԱՅՔԻ ՄԱՐԶ, ԱԲՈՎՅԱՆ ՀԱՄԱՅՆՔ

ՇԻՆԱՐԱՐՈՒԹՅԱՆ ԹՈՒՅԼՏՎՈՒԹՅՈՒՆ

N 320 04 հունիս 2024թ

Տրված է կառուցապատող *ՀԱՄԱԶԱՍՊ ԱՆԴՐԵԱՍՅԱՆԻՆ, ՀՀ, ԿՈՏԱՅՔԻ ՄԱՐԶ, ԱԲՈՎՅԱՆ ՀԱՄԱՅՆՔ, Ք. ԱԲՈՎՅԱՆ, ԷԴ. ԱՎԱԳՅԱՆ Փ., 1/40*

(իրավաբանական անձի անվանումը, պետական գրանցման վկայականի համարը

ՀՀ, Կոտայքի մարզ, Աբովյան համայնք, գ. Կաթնաղբյուր, 3-րդ փողոց, 37 հասցեում

ֆիզիկական անձի անունը, ազգանունը, հասցեն, հողամասի գտնվելու վայրը)

լվացքատուն, միջինից բարձր ռիսկայնության աստիճան՝ III կատեգորիա օբյեկտի

(օբյեկտի անվանումը, ռիսկայնության աստիճանը (կատեգորիան), հակիրճ բնութագիրը, հիմնական ցուցանիշները)

կառուցման շինարարական աշխատանքների կատարման, այդ թվում՝

(նոր կառուցման, վերակառուցման, վերականգնման, ուժեղացման և այլն)

կառուցապատվող հողամասի գլխավոր հատակագծի վրա նշված ոչ հիմնական կառույցների ________ տեղադրման համար:

(նշվում են ոչ հիմնական կառույցների անվանումները)

1.Օբյեկտի նախագծային փաստաթղթերը՝

1)մշակվել են *«ՍԵԳԱԱՏ» ՍՊԸ*

(նախագծային փաստաթղթերի փուլը, նախագծային աշխատանքների կապալառուի անվանումը,

արտոնագիր ՃԲԴ-Ա-067, ԿԱԴ-Ա1-029 կողմից,

(լիցենզիայի համարը)

2)ստացել է (են) *21/05/2024* թ. N *195-24* փորձագիտական դրական եզրակացությունը (եզրակացությունները) *ՊԱՐԶ*

(նշել փորձաքննության տեսակը)

«ԼԱՎՈ» ՍՊԸ ՔՊԼ 17060 կողմից

(նշել փորձաքննության մարմնի (մարմինների) անվանումը, լիցենզիայի համարը)

կամ նախագիծը թողարկող պատասխանատու կապալառուի երաշխավորագիրը՝ *թ. N*

(նշել նախագիծը թողարկող պատասխանատու կապալառուի երաշխավորության պայմանագրի համար)

3)սահմանված կարգով համաձայնեցվել են իրավասու մարմնի, օրենքով սահմանված այլ շահագրգիռ մարմինների *ԱԲՈՎՅԱՆԻ ՀԱՄԱՅՆՔԱՊԵՏԱՐԱՆ ,* հետ:

(նշել մարմինների անվանումները և համաձայնեցման ժամկետները)

2.Շինարարական աշխատանքներն իրականացնել *04 հունիս 2024 - 04 հունիս 2026* ընթացքում:

(նշել շինարարության նորմատիվային տևողությունը)

Ներառյալ ավարտական ակտի տրամադրման համար ավարտված շինարարական օբյեկտն ընդունող հանձնաժողովի աշխատանքի համար նախատեսվող ժամկետը:

2.1.Ապահովել օբյեկտի շահագործման թույլտվության ստացումը՝
☐ ավարտական ակտի տրամադրումից 1 ամսվա ընթացքում,
☐ ավարտական ակտի տրամադրման օրը:
Ներառյալ ավարտված շինարարական օբյեկտն ընդունող հանձնաժողովի աշխատանքի համար նախատեսվող ժամկետը:
3.Շինարարության վարման մատյանը բաղկացած է 19 էջից, կարված և դրոշմակնքված է ԱԲՈՎՅԱՆ ՀԱՄԱՅՆՔԻ ՂԵԿԱՎԱՐԻ կողմից:
4.Նախագծային փաստաթղթերը փոփոխվել են
(լրացվում է N 1 հավելվածի 108-րդ կետով նախատեսված դեպքերում)

_____ կողմից
(նախագծային աշխատանքների կապալառուի անվանումը, լիցենզիայի համարը)

և սահմանված կարգով համաձայնեցվել իրավասու մարմնի _____ և այլ
(նշել իրավասու մարմնի անվանումը)

շահագրգիռ մարմինների _____ հետ:
(նշել օրենքով սահմանված համաձայնեցնող մարմինների անվանումները)

5.Հատուկ պայմաններ՝
1)Կառուցապատողը նախքան շինարարությունն սկսելը, ինչպես նաև դրա ընթացքում, պարտավոր է հասցվելիք վնասների փոխհատուցման համար համաձայնության գալ կառուցապատման հետևանքով վնասներ կրող սուբյեկտների հետ.
2)Շինարարության թույլտվությամբ սահմանված ժամկետներում կառուցապատումը չավարտելու դեպքում գործում են N 1 հավելվածի 123-126-րդ կետերով սահմանված պահանջները.
3)(լրացվում է N 1 հավելվածի 84-րդ կետով սահմանված դեպքերում) սույն թույլտվությունը տրվել է սահմանված կարգով հաստատված «Նախագիծ» փուլի հիման վրա, որին հաջորդող «Աշխատանքային փաստաթղթեր» փուլը պետք է ապահովի հաստատված փուլով ընդունված լուծումները և աշխատանքների իրականացման հաջորդականությունը
_____
(նշվում են նախապատրաստական, հողային, շինմոնտաժային աշխատանքները և այլ աշխատանքներ)

6.(լրացվում է N1 հավելվածի 13-րդ կետով սահմանված դեպքերում)
Հաշվի առնելով, որ կառուցվող օբյեկտի շինարարությունը հնարավոր չէ առանց գլխավոր հատակագծի վրա համարների տակ նշված շենքի (շենքերի) և կամ շինության

(շինությունների) _____ քանդման՝
(նշվում են ամբողջությամբ կամ մասամբ քանդման ենթակա օբյեկտները, դրանց հիմնական ցուցանիշները, ընդհանուր մակերեսը, հարկայնությունը, շինանյութերը և այլն)

սեփականատիրոջը (օգտագործողին) _____
(նշվում է պետական գրանցման վկայականի համարը)

տրված սույն թույլտվությունը նաև քանդման թույլտվություն է:
Օբյեկտի քանդման աշխատանքներն իրականացնել նախագծային փաստաթղթերով ամրագրված հաջորդականությամբ:

7.Այլ պայմաններ ***շինհրապարակում ապահովել ժամանակավոր ցանկապատի և տեղեկատվական վահանակի առկայությունը***
(նշվում են իրավական ակտերով և (կամ) պայմանագրով նախատեսված այլ պայմանները)

8.Կառուցապատողը շինարարական (քանդման, ապամոնտաժման) աշխատանքները սկսելուց առնվազն 3 օր առաջ համաձայն N 5 հավելվածի N 2-5 ձևի տեղեկացնում է իրավասու մարմնին:
9.Թույլտվության հիման վրա ցանկացած շինարարական և զուգահեռ աշխատանք կարող է իրականացվել բացառապես Հայաստանի Հանրապետության օրենսդրությանը, նախագծային փաստաթղթերին և նորմատիվ-տեխնիկական պահանջներին համապատասխան:

ՀԱՅԱՍՏԱՆԻ ՀԱՆՐԱՊԵՏՈՒԹՅԱՆ ԱԲՈՎՅԱՆ ՀԱՄԱՅՆՔԻ ՂԵԿԱՎԱՐ — ԷԴՈՒԱՐԴ ԲԱԲԱՅԱՆ

Կ.Տ.

ՀԱՅԱՍՏԱՆԻ ՀԱՆՐԱՊԵՏՈՒԹՅԱՆ
ԿՈՏԱՅՔԻ ՄԱՐԶԻ ԱԲՈՎՅԱՆ ՀԱՄԱՅՆՔԻ ՂԵԿԱՎԱՐ

Ո Ր Ո Շ ՈՒ Մ

04 հունիսի 2024 թվականի N 2647

ՀԱՅԿ ՋԱՆՈՒՆՑԻՆ ՇԻՆԱՐԱՐՈՒԹՅԱՆ ԹՈՒՅԼՏՎՈՒԹՅՈՒՆ ՏԱԼՈՒ ՄԱՍԻՆ

Համաձայն «Տեղական ինքնակառավարման մասին» օրենքի 42-րդ հոդվածի 1-ին մասի 6-րդ կետի, Հայաստանի Հանրապետության կառավարության 2015 թվականի մարտի 19-ի N 596-Ն որոշման, Աբովյան համայնքի ավագանու 2023 թվականի դեկտեմբերի 22-ի N 197-Ն որոշման, հաշվի առնելով Հայկ Ջանունցի դիմումը (մուտք՝ 2024 թվականի մայիսի 29-ի N Ք-3870).

1. Հայկ Ջանունցին տալ բնակելի տան և պարսպի կառուցման շինարարության թույլտվություն (շինարարության թույլտվությունը կցվում է):
2. Հայկ Ջանունցը պարտավոր է Աբովյանի համայնքապետարանի 900105201454 հաշվեհամարին մուծել 120 000 (հարյուր քսան հազար) դրամ տեղական տուրք՝ շինարարության թույլտվության համար:
3. Կառուցապատողը շինարարական աշխատանքները սկսելուց առնվազն երեք օր առաջ պարտավոր է Աբովյան համայնքի ղեկավարին ներկայացնել N 2-5 ձևի տեղեկանք:
4. Սույն որոշումն ուժի մեջ է մտնում Հայկ Ջանունցին որոշման ընդունման մասին իրազեկելու օրվան հաջորդող օրվանից:

ՀԱՄԱՅՆՔԻ ՂԵԿԱՎԱՐ Է. ԲԱԲԱՅԱՆ

2024թ. հունիսի 04
ք. Աբովյան

ՀԱՅԱՍՏԱՆԻ ՀԱՆՐԱՊԵՏՈՒԹՅՈՒՆ
ԿՈՏԱՅՔԻ ՄԱՐԶ, ԱԲՈՎՅԱՆ ՀԱՄԱՅՆՔ

ՇԻՆԱՐԱՐՈՒԹՅԱՆ ԹՈՒՅԼՏՎՈՒԹՅՈՒՆ

N 319 04 հունիս 2024թ

Տրված է կառուցապատող ***ՀԱՅԿ ՋԱՆՈՒՆՑԻՆ, ՀՀ, ԵՐԵՎԱՆ, ԾԱՐԱՎ ԱՂԲՅՈՒՐ, 55/8, 75բն.***
(իրավաբանական անձի անվանումը, պետական գրանցման վկայականի համարը

ՀՀ, Կոտայքի մարզ, Աբովյան համայնք, գ. Առինջ, 18-րդ փողոց, 7 հասցեում
ֆիզիկական անձի անունը, ազգանունը, հասցեն, հողամասի գտնվելու վայրը)

բնակելի փան և պարսպի, միջինից բարձր ռիսկայնության աստիճան՝ III կատեգորիա
օբյեկտի
(օբյեկտի անվանումը, ռիսկայնության աստիճանը (կատեգորիան), հակիրճ բնութագիրը, հիմնական ցուցանիշները)

կառուցման շինարարական աշխատանքների կատարման, այդ թվում՝
(նոր կառուցման, վերակառուցման, վերականգնման, ուղեղացման և այլն)

կառուցապատվող հողամասի գլխավոր հատակագծի վրա նշված ոչ հիմնական կառույցների տեղադրման համար:
(նշվում են ոչ հիմնական կառույցների անվանումները)

1.Օբյեկտի նախագծային փաստաթղթերը՝
1)մշակվել են ***«ՀԱԲՇԻՆ ՆԱԽԱԳԻԾ» ՍՊԸ***
(նախագծային փաստաթղթերի փուլը, նախագծային աշխատանքների կապալառուի անվանումը,

արտոնագիր ՃԲԴ-Ա-085, ԿԱԴ-Ա1-042 կողմից,
լիցենզիայի համարը)

2)ստացել է (են) թ. N փորձագիտական դրական եզրակացությունը
(եզրակացությունները)
(նշել փորձաքննության տեսակը)

կողմից
(նշել փորձաքննության մարմնի (մարմինների) անվանումը, լիցենզիայի համարը)

կամ նախագիծը թողարկող պատասխանատու կապալառուի երաշխավորագիրը՝ ***23/05/2024 թ. N 333/24***
(նշել նախագիծը թողարկող պատասխանատու կապալառուի երաշխավորության պայմանագրի համար)

3)սահմանված կարգով համաձայնեցվել են իրավասու մարմնի, օրենքով սահմանված այլ շահագրգիռ մարմինների ***ԱԲՈՎՅԱՆԻ ՀԱՄԱՅՆՔԱՊԵՏԱՐԱՆ ,*** հետ:
(նշել մարմինների անվանումները և համաձայնեցման ժամկետները)

2.Շինարարական աշխատանքներն իրականացնել ***04 հունիս 2024 - 04 հունիս 2026*** ընթացքում:
(նշել շինարարության նորմատիվային տևողությունը)

ներառյալ ավարտական ակտի տրամադրման համար ավարտված շինարարական օբյեկտն ընդունող հանձնաժողովի աշխատանքի համար նախատեսվող ժամկետը:

2.1.Ապահովել օբյեկտի շահագործման թույլտվության ստացումը՝
☐ ավարտական ակտի տրամադրումից 1 ամսվա ընթացքում,
☐ ավարտական ակտի տրամադրման օրը:

Ներառյալ ավարտված շինարարական օբյեկտն ընդունող հանձնաժողովի աշխատանքի համար նախատեսվող ժամկետը:

3.Շինարարության վարման մատյանը բաղկացած է 19 էջից, կարված և դրոշմակնքված է ԱԲՈՎՅԱՆ ՀԱՄԱՅՆՔԻ ՂԵԿԱՎԱՐԻ կողմից:

4.Նախագծային փաստաթղթերը փոփոխվել են
(լրացվում է N 1 հավելվածի 108-րդ կետով նախատեսված դեպքերում)

_____ կողմից
(նախագծային աշխատանքների կապալառուի անվանումը, լիցենզիայի համարը)

և սահմանված կարգով համաձայնեցվել իրավասու մարմնի _____ և այլ
(նշել իրավասու մարմնի անվանումը)

շահագրգիռ մարմինների _____ հետ:
(նշել օրենքով սահմանված համաձայնեցնող մարմինների անվանումները)

5.Հատուկ պայմաններ՝
1)Կառուցապատողը նախքան շինարարությունն սկսելը, ինչպես նաև դրա ընթացքում, պարտավոր է հասցվելիք վնասների փոխհատուցման համար համաձայնության գալ կառուցապատման հետևանքով վնասներ կրող սուբյեկտների հետ.
2)Շինարարության թույլտվությամբ սահմանված ժամկետներում կառուցապատումը չավարտելու դեպքում գործում են N 1 հավելվածի 123-126-րդ կետերով սահմանված պահանջները.
3)(լրացվում է N 1 հավելվածի 84-րդ կետով սահմանված դեպքերում) սույն թույլտվությունը տրվել է սահմանված կարգով հաստատված «Նախագիծ» փուլի հիման վրա, որին հաջորդող «Աշխատանքային փաստաթղթեր» փուլը պետք է ապահովի հաստատված փուլով ընդունված լուծումները և աշխատանքների իրականացման հաջորդականությունը
(նշվում են նախապատրաստական, հողային, շինմոնտաժային աշխատանքները և այլ աշխատանքներ)

6.(լրացվում է N1 հավելվածի 13-րդ կետով սահմանված դեպքերում)
Հաշվի առնելով, որ կառուցվող օբյեկտի շինարարությունը հնարավոր չէ առանց գլխավոր հատակագծի վրա համարների տակ նշված շենքի (շենքերի) և կամ շինության (շինությունների) _____ քանդման՝
(նշվում են ամբողջությամբ կամ մասամբ քանդման ենթակա օբյեկտները, դրանց հիմնական ցուցանիշները, ընդհանուր մակերեսը, հարկայնությունը, շինանյութերը և այլն)

սեփականատիրոջը (օգտագործողին) _____
(նշվում է պետական գրանցման վկայականի համարը)

տրված սույն թույլտվությունը նաև քանդման թույլտվություն է:
Օբյեկտի քանդման աշխատանքներն իրականացնել նախագծային փաստաթղթերով ամրագրված հաջորդականությամբ:

7.Այլ պայմաններ ***շինհրապարակում ապահովել ժամանակավոր ցանկապատի և տեղեկատվական վահանակի առկայությունը***
(նշվում են իրավական ակտերով և (կամ) պայմանագրով նախատեսված այլ պայմանները)

8.Կառուցապատողը շինարարական (քանդման, ապամոնտաժման) աշխատանքները սկսելուց առնվազն 3 օր առաջ համաձայն N 5 հավելվածի N 2-5 ձևի տեղեկացնում է իրավասու մարմնին:
9.Թույլտվության հիման վրա ցանկացած շինարարական և զուգահեռ աշխատանք կարող է իրականացվել բացառապես Հայաստանի Հանրապետության օրենսդրությանը, նախագծային փաստաթղթերին և նորմատիվ-տեխնիկական պահանջներին համապատասխան:

ՀԱՅԱՍՏԱՆԻ ՀԱՆՐԱՊԵՏՈՒԹՅԱՆ ԱԲՈՎՅԱՆ ՀԱՄԱՅՆՔԻ ՂԵԿԱՎԱՐ — ԷԴՈՒԱՐԴ ԲԱԲԱՅԱՆ

Կ.Տ.

ՀԱՅԱՍՏԱՆԻ ՀԱՆՐԱՊԵՏՈՒԹՅԱՆ
ԿՈՏԱՅՔԻ ՄԱՐԶԻ ԱԲՈՎՅԱՆ ՀԱՄԱՅՆՔԻ ՂԵԿԱՎԱՐ

Ո Ր Ո Շ ՈՒ Մ

04 հունիսի 2024 թվականի N 2646

«ՀԱՅԱՍՏԱՆԻ ԷԼԵԿՏՐԱԿԱՆ ՑԱՆՑԵՐ» ՓԱԿ ԲԱԺՆԵՏԻՐԱԿԱՆ ԸՆԿԵՐՈՒԹՅԱՆՆ ԱԲՈՎՅԱՆ ՀԱՄԱՅՆՔԻ ԱՌԻՆՋ ԳՅՈՒՂԻ Ա ԹԱՂԱՄԱՍԻ 4-ՐԴ ՓՈՂՈՑԻ ԹԻՎ 12/1 ՀԱՍՑԵՈՒՄ ԷԼԵԿՏՐԱՄԱՏԱԿԱՐԱՐՄԱՆ ՇԻՆԱՐԱՐՈՒԹՅԱՆ ԹՈՒՅԼՏՎՈՒԹՅՈՒՆ ՏԱԼՈՒ ՄԱՍԻՆ

Համաձայն «Տեղական ինքնակառավարման մասին» օրենքի 42-րդ հոդվածի 1-ին մասի 6-րդ կետի, Հայաստանի Հանրապետության կառավարության 2015 թվականի մարտի 19-ի N 596-Ն որոշման, Աբովյան համայնքի ավագանու 2023 թվականի դեկտեմբերի 22-ի N 197-Ն որոշման, հաշվի առնելով «ՎՈԼԻՈՍ նախագծային ինստիտուտ» փակ բաժնետիրական ընկերության 2023 թվականի հոկտեմբերի 17-ի N ՎՆ-ՇՐ-2033 (մուտք՝ 2023 թվականի հոկտեմբերի 18-ի N S-1762) և 2024 թվականի մայիսի 16-ի N ՎՆ-ՇՐ-1058 (մուտք՝ 2024 թվականի մայիսի 20-ի N S-992) գրությունները.

1. Համաձայնություն տալ «ՎՈԼԻՈՍ նախագծային ինստիտուտ» փակ բաժնետիրական ընկերությանն Աբովյան համայնքի Առինջ գյուղի Ա թաղամասի 4-րդ փողոցի թիվ 12/1 հասցեում գտնվող Կարեն Հովհաննիսյանին պատկանող տարածքի 0.4 կՎ հզորությամբ էլեկտրամատակարարման գիծը նախագծել «Հայաստանի էլեկտրական ցանցեր» փակ բաժնետիրական ընկերության կողմից տրված N 66923111 (6129-ԷՄ) տեխնիկական պայմանի ուղեգծով և «Հայաստանի էլեկտրական ցանցեր» փակ բաժնետիրական ընկերությանը տրամադրել էլեկտրամատակարարման շինարարության թույլտվություն (շինարարության թույլտվությունը կցվում է):
2. «Հայաստանի էլեկտրական ցանցեր» փակ բաժնետիրական ընկերությունը պարտավոր է Աբովյանի համայնքապետարանի 900105204243 հաշվեհամարին մուծել 3 000 (երեք հազար) դրամ տեղական տուրք՝ շինարարության թույլտվության համար:
3. Շինարարական աշխատանքները կատարելիս անհրաժեշտ է տեղեկացնել Հայաստանի Հանրապետության ներքին գործերի նախարարությանը և այլ շահագրգիռ կազմակերպություններին:
4. Քանդված հատվածները վերականգնել տասնհինգօրյա ժամկետում:
5. Սույն որոշումն ուժի մեջ է մտնում որոշման ընդունման մասին իրազեկելու օրվան հաջորդող օրվանից:

ՀԱՄԱՅՆՔԻ ՂԵԿԱՎԱՐ Է. ԲԱԲԱՅԱՆ

2024թ. հունիսի 04
ք. Աբովյան

ՀԱՅԱՍՏԱՆԻ ՀԱՆՐԱՊԵՏՈՒԹՅՈՒՆ

ԿՈՏԱՅՔԻ ՄԱՐԶ ԱԲՈՎՅԱՆ ՀԱՄԱՅՆՔ

ՇԻՆԱՐԱՐՈՒԹՅԱՆ ԹՈՒՅԼՏՎՈՒԹՅՈՒՆ N ԷԼ-70

«04» հունիսի 2024թ.

Տրված է կառուցապատող **«ՀԱՅԱՍՏԱՆԻ ԷԼԵԿՏՐԱԿԱՆ ՑԱՆՑԵՐ» ՓԲԸ** -ին՝

իրավաբանական անձի անվանումը, պետական գրանցման

ՀՀ Կոտայքի մարզ, Աբովյան համայնք գ. Առինջ Ա թաղամաս 4-րդ փողոց թիվ 12/1

0.4 կՎ հզորությամբ էլեկտրամատակարարման օբյեկտի

(օբյեկտի անվանումը, հակիրճ բնութագիրը, հիմնական ցուցանիշները)

կառուցման արդիականացման աշխատանքների կատարման համար:

1. Գծային ինժեներական ենթակառուցվածքների ստեղծման (արդիականացման) հետագիծ-նախագծային փաստաթղթերը մշակվել են **«Աշխատանքային նախագիծ»**

(նախագծային փաստաթղթերի փուլը,

«ՎՈԼԻՈՍ նախագծային ինստիտուտ» ՓԲԸ կողմից:

նախագծային աշխատանքների կատարողի անվանումը, լիցենզիայի համարը)

2. Շինարարական աշխատանքներն իրականացնել **12 ամսվա** ընթացքում:

(նշել շինարարության նորմատիվային տևողությունը)

3. Հատուկ պայմաններ՝

1) կառուցապատողը, նախքան շինարարությունն սկսելը, ինչպես նաև դրա ընթացքում, պարտավոր է հասցվելիք վնասների փոխհատուցման համար համաձայնության գալ կառուցապատման հետևանքով վնասներ կրող սուբյեկտների հետ.

2) շինարարության թույլտվությամբ սահմանված ժամկետներում կառուցապատումը չավարտելու դեպքում գործում են Հայաստանի Հանրապետության կառավարության 2015 թվականի մարտի 19-ի N 596-Ն որոշման N 1 հավելվածի 123-126-րդ կետերով սահմանված պահանջները:

4. Թույլտվության հիման վրա ցանկացած շինարարական և զուգահեռ աշխատանք կարող է իրականացվել բացառապես Հայաստանի Հանրապետության օրենսդրությանը, նախագծային փաստաթղթերին և նորմատիվ-տեխնիկական պահանջներին համապատասխան:

ՀԱՅԱՍՏԱՆԻ ՀԱՆՐԱՊԵՏՈՒԹՅԱՆ
ԱԲՈՎՅԱՆ ՀԱՄԱՅՆՔԻ ՂԵԿԱՎԱՐ՝ Է. ԲԱԲԱՅԱՆ

Կ. Տ.

ՀԱՅԱՍՏԱՆԻ ՀԱՆՐԱՊԵՏՈՒԹՅԱՆ
ԿՈՏԱՅՔԻ ՄԱՐԶԻ ԱԲՈՎՅԱՆ ՀԱՄԱՅՆՔԻ ՂԵԿԱՎԱՐ

Ո Ր Ո Շ ՈՒ Մ

04 հունիսի 2024 թվականի N 2645

ՀԱՅԿ ԱՍՐՅԱՆԻՆ ՆԱԽԱԳԾՄԱՆ ԹՈՒՅԼՏՎՈՒԹՅՈՒՆ ՏԱԼՈՒ ՄԱՍԻՆ

Համաձայն «Տեղական ինքնակառավարման մասին» օրենքի 42-րդ հոդվածի 1-ին մասի 4-րդ կետի, Հայաստանի Հանրապետության կառավարության 2015 թվականի մարտի 19-ի N 596-Ն որոշման, հիմք ընդունելով Հայկ Ասրյանի հայտը (մուտք՝ 2024 թվականի մայիսի 27-ի N Ք-3821).

1. Հայկ Ասրյանին տալ բնակելի տան կառուցման նախագծման թույլտվություն (նախագծման թույլտվությունը կցվում է):
2. Շինարարական աշխատանքները սկսելուց առաջ նախագծային փաստաթղթերը ներկայացնել համաձայնեցման և ստանալ շինարարության թույլտվություն:
3. Սույն որոշումն ուժի մեջ է մտնում Հայկ Ասրյանին որոշման ընդունման մասին իրազեկելու օրվան հաջորդող օրվանից:

ՀԱՄԱՅՆՔԻ ՂԵԿԱՎԱՐ Է. ԲԱԲԱՅԱՆ

2024թ. հունիսի 04
ք. Աբովյան

ՀԱՅԱՍՏԱՆԻ ՀԱՆՐԱՊԵՏՈՒԹՅՈՒՆ
ԿՈՏԱՅՔԻ ՄԱՐԶ ԱԲՈՎՅԱՆ ՀԱՄԱՅՆՔ
ՆԱԽԱԳԾՄԱՆ ԹՈՒՅԼՏՎՈՒԹՅՈՒՆ
(ՃԱՐՏԱՐԱՊԵՏԱՇԻՆԱԿԱՆԳԾՈՒՄԱՅԻՆ ԱՌԱՋԱԴՐԱՆՔ)

N 402«04» հունիսի 2024թ.

Օբյեկտ *Բնակելի տան կառուցում*

(օբյեկտի անվանումը, կառուցում, վերակառուցում, վերանորոգում, ուժեղացում, վերակազմում, գործառնական նշանակության փոփոխություն)

«Աշխատանքային նախագիծ» (միջին ռիսկայնության, II կատեգորիա) **նախագծային փաստաթղթերի մշակման համար**

(հակիրճ բնութագրումը, հզորությունը, ծրագրեությունը, ենթակայության աստիճանը (կատեգորիան), ազատազրկման վայրերն և այլն)

Գտնվելու վայրը *22, Կոտայքի մարզ, համայնք Աբովյան, գ. Առինջ, Պ. Դուրյան թաղամաս, 2-րդ փողոց, 50 բնակելի տուն, ծածկագիր՝ 07-011-0403-0005*

(մարզի, համայնքի, փողոցի անվանումները շենքի համարը, հողամասի ծածկագիրը)

Կառուցապատող *Հայկ Ասրյան (22, բ.երևան , Ավան, Սաֆարյան փ., 146 տուն, հեռ. +37498883411)*

(կապամակերպչական ուժեղացումը, գտնվելու վայրը, ֆիզիկական ամձի սեռը, ազգությունը, բնակության վայրը, ենթակայանությունը, էլեկտրոնային հասցեն)

Առաջադրանքի տրամադրման հիմքը *Կառուցապատողի հայտը, անշարժ գույքի իրավունքի պետական գրանցման վկայականը, էսքիզային նախագիծը*

(կառուցապատման ընդունակով ՀՀ օրենսդրությամբ սահմանված կարգով հողամասի տրամադրումը, անշարժ գույքի փոփոխման իրավունքը հաստատող անհրաժեշտ փաստաթղթեր)

Առաջադրանքի գործողության ժամկետը *Մեկ տարի*

(ՀՀ կառավարության 19 մարտի 2015 թվականի N 596 Ն որոշման N1 հավելվածի 31-րդ կետին համապատասխան)

ՆԱԽԱԳԾՎՈՂ ՀՈՂԱՄԱՍԻ ԲՆՈՒԹԱԳԻՐԸ

(աստղանիշով (*) նշված դրույթների գրաֆիկական արտացոլումը տրամադրվում է կից ներկայացվող ամփոփ սխեմայով՝ Մ 1:500)

1.Հողամասը գտնվում է *նպատակային նշանակությունը՝ բնակավայրերի, գործառնական նշանակությունը՝ բնակելի կառուցապատման*

(հողամասի դիրքը քաղաքաշինական միջավայրում, դրա նպատակային և գործառնական նշանակությունը)

2.(*) Հողամասի չափերը *0,1 հա*

(հողամասի սահմանները՝ կոորդինատային նշահարմամբ. մակերեսը, (հա)

3. Հողամասի առկա վիճակը *Հողամասը ծանրաբեռնված է*

(տեղանքի բնութագիրը, շենքերի (այդ թվում՝ քանդման ենթական) առկայությունը (օգտագործումը, նշանակությունը, հատկությունները, շինաբարտական նյութերը և այլն), կանաչապատումը, բարեկարգումը և այլն)

4.(*) Տրանսպորտային պայմանները *ներհամայնքային նշանակության ճանապարհ*

(մոտակա գործող առևտրատեղեր, երկաթուղային տրանսպորտի առանցքակետերը և այլն)

5.(*) Ինժեներական ցանցեր և սարքավորումներ (ջրամատակարարման, կոյուղու, գազամատակարարման. տաք ջրի մատակարարման, էլեկտրամատակարարման. էլեկտրոնային հաղորդակցության համակարգեր) *Նախագծվող և կից տարածքներով անցնող ինժեներական գծեր և հաղորդակցուղիներ՝*

(առկա/նախագծվող հողամասով կամ կից տարածքով անցնող ինժեներական ենթակառուցվածքների, այդ թվում՝ մատրցելնայա)

6.(*) Կից հողամասեր *Հարևանությամբ գտնվող բնակելի տներ, հողամասեր և տարածքներ*

(կից հողօգտագործումների անվանումը և պլանից տեսնումները՝ համաձայն ներկայացված սխեմայի)

7.Քննության համար պահպանվող և (կամ) պատմամշակութային հուշարձանների տարածքներ (պահպանական գոտիներ) *Առկա չեն*

(հուշարձանի անվանումը, կարգավիճակը և այլն)

8.(*) Հատակագծային առանձնահատկություններ *Հաշվի առնել կից տարածքներում առկա և նախատեսվող կառուցապատումը*

(առկա/նախագիծ գործող սյուռեալական, պահպանվող օբյեկտների, ինժեներատրանսպորտային ենթակառուցվածքների և այլ օբյեկտների նկատմամբ առանձնահատկությունները, այդ թվում՝ սերվիտուտները)

ՆԱԽԱԳԾԱՅԻՆ ՊԱՀԱՆՋՆԵՐԸ

(աստղանիշով (*) նշված դրույթների գրաֆիկական արտացոլումը տրամադրվում է կից ներկայացվող ամփոփ սխեմայով՝ Մ 1:500)

9.Ճարտարապետահատակագծային պահանջներ *մշակել նախագիծ՝ համայնք Աբովյան, գ. Առինջ, Պ. Դուրյան թաղամաս, 2-րդ փողոց, 50 հասցեում գտնվող հողամասում՝ բնակելի տան կառուցում՝ անշարժ գույքի սեփականության իրավունքի վկայականով տրված հողամասի սահմաններում։*

(Ներկայիս Հայաստանի Հանրապետության օրենսդրության և նորմատիվատեխնիկական փաստաթղթերի պահանջներից. առկա քաղաքաշինական ծրագրային փաստաթղթերի դրույթներից կամ դրանց բացակայության դեպքում՝ կազմակերպչական (կազմակերպող) քաղաքաշինական միջավայրի պայմաններից. առաջարկություններ ճանապարհների ձևավորման, տեսիքների, արտաքին գծերի, պատերհանների համամասնությունների և գունային լուծումների վերաբերյալ)

9.1. (*) օբյեկտի հեռավորությունը կարմիր գծից (մետր) *ըստ նորմերի*

9.2. (*) հեռավորությունը հարևան հողակտորներից (օբյեկտներից) (մետր) *ըստ նորմերի*

9.3. թույլատրելի բարձրությունը (մետր) *մինչև 10,0 մ*

(սահմանային հարկայնության բարձրությունը գերազանցող շենքերի և շինությունների նախագծման դեպքում՝ ՀՀՇՆ 20-04 «երկրաշարժադիմացկուն շինարարություն» Նախագծման նորմեր» շինարարական նորմերով սահմանված պահանջների ապահովում (հատուկ հաշվարկային մեթոդներ. սեյսմակայունության բարձրացման միջոցառումներ և այլն))

9.4. կառուցապատմամ խտության գործակիցը (կառուցքի (կառուցվածքի) ընդհանուր մակերեսի հարաբերությունը հողամասի մակերեսին) *ըստ նորմերի*

9.5. կառուցապատման տոկոսը (կառուցապատված (անջրանցիկ) տարածքի հարաբերությունը հողամասի մակերեսին տոկոսներով) (%) *մինչև 40 %*

9.6. կանաչապատման տոկոսը (կանաչապատ տարածքի հարաբերությունը հողամասի մակերեսին տոկոսներով) (%) *60 % և ավելի*

9.7. այլ պահանջ-ներ

- *Հատակագծային լուծումները մշակել համաձայն պատվիրատուի առաջադրանքի՝ հաշվի առնելով նորմատիվային պահանջները*
- *Համաձայն Աբովյան համայնքի ավագանու 06.12.2022թ. N 174-Ա որոշման՝ շինությունների արտաքին պատերի համար նախատեսել սպիտակ, մոխրագույն, ծիրանագույն երանգները, կապտականաչ հայելային ապակիները, իսկ տանիքների համար՝ շագանակագույն և մուգ կապտականաչ երանգները*

10. Հողամասում գտնվող շենքերի և շինությունների քանդման կամ տեղափոխման (ապամոնտաժման) պայմանները և աշխատանքների հերթականությունը	*Առկա չէ*
11. Ստորգետնյա, կիսաընկուղի և առաջին հարկերի տարածքների օգտագործման պայմանները	*Համաձայն նորմերի*
12. (*) Ինժեներական ցանցեր և սարքավորումներ	*Պահանջներ գոյություն ունեցող և նախագծվող ենթակառուցվածքների ու ցանցերի նկատմամբ*
12.1. (*) ջրամատակարարում, կոյուղի, տաք ջրամատակարարում	*Համաձայն նորմերի* (համաձայն մատակարարող կազմակերպության տեխնիկական պայմանների)
12.2. (*) էլեկտրամատակարարում	*Համաձայն նորմերի* (համաձայն մատակարարող կազմակերպության տեխնիկական պայմանների)
12.3 . (*) գազամատակարարում	*Համաձայն նորմերի* (համաձայն մատակարարող կազմակերպության տեխնիկական պայմանների)
12.4. (*) էլեկտրոնային հաղորդակցության մալուխատար կոյուղու (ներառյալ դիտահորը) տեղադիրքը	*Համաձայն նորմերի* (համաձայն ՀՀ կառավարության 19 մարտի 2015 թվականի N 596-Ն որոշման N 1 հավելվածի 57-րդ կետի 2-րդ ենթակետով սահմանված էլեկտրային տվյալների)
12.5. թույլ հոսանքներ	*Առկա չեն*
12.6. աղբահանություն	*համայնքային*
13. Տարածքի ինժեներական նախապատրաստում	*Կազմակերպել տարածքի ջրահեռացում:* (անհրաժեշտ կազմակերպման, ջրահեռացման, ինժեներական պաշտպանության միջոցառումները)
14. Բարեկարգում	*Ազատ տարածքը բարեկարգել և կանաչապատել* (ոռոգման ցանցերի պլանավորման վերաբերյալ պահանջները, կանաչապատում, ճարտարապետական փոքր ձևեր, ցանկապատում, գովազդ և այլն)
15. Շինարարական նյութեր	*Երկաթբետոնե տարրեր, քարե շար, ապակի, մետաղական տարրեր:* (շինարարական նյութերի օգտագործման առաջարկությունները տանիքների, ճակատների լուծումների, արտաքին դռների, պատուհանների վերաբերյալ)
16. Պաշտպանական կառույցներ	*Ըստ նախագծի* (սեյսմակայուն իրականացնելում մարդկանց օբյեկտների պաշտպանության միջոցառումները)
17. Հակահրդեհային պահանջներ	*Ապահովել հակահրդեհային նորմատիվ պահանջները* (հակահրդեհային անվտանգության ապահովման միջոցառումները)
18. Հաշմանդամների և բնակչության սակավաշարժ խմբերի պաշտպանության միջոցառումներ	-
19. Շրջակա միջավայրի պահպանում	*ապահովել շրջակա միջավայրի պահպանման համապատասխան միջոցառումները* (շրջակա միջավայրը վտանգավոր ազդեցություններից բացառելու միջոցառումները)
20. Շինարարության կազմակերպում	*Ըստ նորմերի* (առաջարկություններ շինարարության հետ կապված անբարենպաստ ազդեցության բացառման, բնաղաքային անտառապատ և առանձնապատ անխոցման աշխատանքի ապահովման վերաբերյալ)
21. Առաջադրանքի գործողության ժամկետը և նախագծի մշակման փուլերը	*մեկ տարի ՀՀ քաղաքաշինության նախարարի 11.09.2017թ. հ.128-Ն հրամանով հաստատված դրույթներին և այլ իրավական ակտերին համապատասխան:* (Նշվում են առաջադրանքի գործողության ժամկետը և նախագծի մշակման փուլերը)

Լ Ր Ա Ց Ո Ւ Ց Ի Չ ՊԱՅՄԱՆՆԵՐԸ

22. Նախագծային փաստաթղթերի փորձաքննությանը ներկայացվող պահանջներ	*համաձայն ՀՀ կառավարության 19.03.2015թ. «Հայաստանի Հանրապետությունում կառուցապատման նպատակով թույլտվությունների և այլ փաստաթղթերի տրամադրման կարգը հաստատելու և Հայաստանի Հանրապետության կառավարության մի շարք որոշումներ ուժը կորցրած ճանաչելու մասին» N 596-Ն որոշման* (Հայաստանի Հանրապետության օրենսդրությամբ սահմանված փորձաքննության անհրաժեշտության կամ անհրաժեշտության դեպքում՝ նշում կատարելով համապատասխան իրավական ակտին)
23. Միջանկյալ համաձայնեցում	*չի պահանջվում* (իրավասու մարմնի կամ Հայաստանի Հանրապետության օրենսդրությամբ նախատեսված դեպքերում շահագրգիռ մարմինների հետ էսքիզային նախագծի նախնական համաձայնեցում. նշվում է նաև առաջադրանքի փոփոխման հնարավորությունը՝ ՀՀ կառավարության 19 մարտի 2015 թվականի N 596-Ն որոշման N 1 հավելվածի 87-րդ կետով նախատեսված դեպքում)
24. Հասարակական քննարկումներ	*Նորմերի համաձայն* (Հայաստանի Հանրապետության օրենսդրությամբ սահմանված դեպքերում և կարգով)
25. Համաձայնեցումներ	• *Մինչև նախագծային աշխատանքները սկսելը համաձայնություն ձեռք բերել այլ ինժեներական ենթակառուցվածքների սեփականատերերի (օգտագործողների) հետ*
	(Նշվում են տվյալ օբյեկտի համաձայնեցման՝ օրենքով սահմանված պահանջները՝ հուշարձանների ու բնության պահպանության և այլ լիազորված մարմինների հետ, ինչպես նաև ՀՀ կառավարության 19 մարտի 2015 թվականի N 596-Ն որոշման N 1 հավելվածի 56-րդ կետով սահմանված դեպքերում՝ ինժեներական ենթակառուցվածքի սեփականատիրոջ (օգտագործողի) հետ)
26. Փոստային բաժանորդային պահարանների տեղադրում	*չի պահանջվում*
27. Այլ պայմաններ	• *Նախագծի կազմը և բովանդակությունը համապատասխանեցնել ՀՀ կառավարությանն առընթեր քաղաքաշինության պետական կոմիտեի նախագահի 11.09.2017թ. «Բնակելի, հասարակական, արտադրական շենքերի և շինությունների նախագծային փաստաթղթերի կազմը և բովանդակությունը սահմանող կանոնները և ՀՀ քաղաքաշինության նախարարի 29.11.2006թ. հ.273-Ն հրամանն ուժը կորցրած ճանաչելու մասին» հ.128-Ն հրամանով հաստատված դրույթներին:* • *Շինությունը նախագծել 22.05.2023թ ՀՀՇՆ 30-01-2023 «Քաղաքաշինություն. քաղաքային եվ գյուղական բնակավայրերի հատակագծում և կառուցապատում» շինարարական նորմերը հաստատելու և Հայաստանի Հանրապետության քաղաքաշինության կոմիտեի նախագահի 2023 թվականի մայիսի 22-ի N 04-Ն հրամանով հաստատված դրույթներին համապատասխան:* • *Նախագիծը ներկայացնել համաձայնեցման երկու օրինակից:*

ՀԱՅԱՍՏԱՆԻ ՀԱՆՐԱՊԵՏՈՒԹՅԱՆ
ԱԲՈՎՅԱՆ ՀԱՄԱՅՆՔԻ ՂԵԿԱՎԱՐ

ԷԴՈՒԱՐԴ ԲԱԲԱՅԱՆ

Կ.Տ.

ՀԱՅԱՍՏԱՆԻ ՀԱՆՐԱՊԵՏՈՒԹՅԱՆ
ԿՈՏԱՅՔԻ ՄԱՐԶԻ ԱԲՈՎՅԱՆ ՀԱՄԱՅՆՔԻ ՂԵԿԱՎԱՐ

Ո Ր Ո Շ ՈՒ Մ

04 հունիսի 2024 թվականի N 2644

ԱԲՈՎՅԱՆ ՀԱՄԱՅՆՔԻ ԱԲՈՎՅԱՆ ՔԱՂԱՔԻ ՍԱՐԱԼԱՆՋԻ ՓՈՂՈՑԻ 10-ՐԴ ՇԵՆՔԻ ԹԻՎ 1/6 ՏԱՐԱԾՔԻ ԳՈՐԾԱՌԱԿԱՆ ՆՇԱՆԱԿՈՒԹՅՈՒՆԸ ՓՈՓՈԽԵԼՈՒ ԹՈՒՅԼՏՎՈՒԹՅՈՒՆ ՏԱԼՈՒ ԵՎ ԱՆՇԱՐԺ ԳՈՒՅՔԻ ԲԱԺԱՆՎԱԾ ՄԱՍԵՐԻՆ ՀԱՍՑԵՆԵՐ ՏՐԱՄԱԴՐԵԼՈՒ ՄԱՍԻՆ

Համաձայն «Տեղական ինքնակառավարման մասին» օրենքի 35-րդ հոդվածի 1-ին մասի 22-րդ և 24-րդ կետերի, Հայաստանի Հանրապետության կառավարության 2002 թվականի փետրվարի 2-ի N 88 որոշման, 2005 թվականի դեկտեմբերի 29-ի N 2387-Ն որոշմամբ հաստատված կարգի 29-րդ, 50-րդ, 51-րդ և 55-րդ կետերի, Աբովյան համայնքի ավագանու 2023 թվականի դեկտեմբերի 22-ի N 199-Ն որոշման, և հիմք ընդունելով Սարգիս Հակոբյանի լիազորած անձ Դավիթ Արզաքանցյանի դիմումը (մուտք՝ 2024 թվականի մայիսի 23-ի N Ք-3728).

1. Թույլատրել փոփոխելու Սարգիս Հակոբյանին սեփականության իրավունքով պատկանող (հիմք՝ 2024 թվականի ապրիլի 29-ի N 29042024-07-0101 վկայական) Աբովյան համայնքի Աբովյան քաղաքի Սարալանջի փողոցի 10-րդ շենքի թիվ 1/6 հասցեում գտնվող 221,14 քառակուսի մետր փաստացի մակերեսով հասարակական նշանակության տարածքի գործառական նշանակությունը և առանց ճարտարապետահատակագծային առաջադրանքի ու նախագծային փաստաթղթերի, ներքին հարդարման աշխատանքներն ավարտելուց հետո այն օգտագործել որպես բնակելի նշանակության բնակարան:

2. Սույն որոշման 1-ին կետում նշված անշարժ գույքի բաժանված մասերին, «ՍՎ ՉԱՓԱԳՐՈՒՄ» սահմանափակ պատասխանատվությամբ ընկերության կողմից 2024 թվականի ապրիլի 30-ին կազմված բաժանման սխեմայի (կցվում է) համաձայն, տրամադրել հասցեներ՝ 43,56 քառակուսի մետր մակերեսով առանձնացվող տարածքին՝ համայնք Աբովյան, քաղաք Աբովյան, Սարալանջի փողոց, 10 շենք, 1/12 բնակարան, 43,74 քառակուսի մետր մակերեսով առանձնացվող տարածքին՝ համայնք Աբովյան, քաղաք Աբովյան, Սարալանջի փողոց, 10 շենք, 1/11 բնակարան, 50,15 քառակուսի մետր մակերեսով առանձնացվող տարածքին՝ համայնք Աբովյան, քաղաք Աբովյան, Սարալանջի փողոց, 10 շենք, 1/10 բնակարան, 44,24 քառակուսի մետր մակերեսով առանձնացվող տարածքին՝ համայնք Աբովյան, քաղաք Աբովյան, Սարալանջի փողոց, 10 շենք, 1/9 բնակարան, 39,45 քառակուսի մետր մակերեսով առանձնացվող տարածքին՝ համայնք Աբովյան, քաղաք Աբովյան, Սարալանջի փողոց, 10 շենք, 1/6 բնակարան:

3. Հասարակական տարածքի գործառական նշանակությունը որպես բնակարան փոփոխելուց հետո այն ընդգրկել Աբովյան համայնքի բնակարանային ֆոնդում:

4. Սարգիս Հակոբյանը պարտավոր է Աբովյանի համայնքապետարանի 900105201652 հաշվեհամարին վճարել 60 285 (վաթսուն հազար երկու հարյուր ութսունհինգ) դրամ՝ անշարժ գույքի գործառական նշանակության փոփոխության ծառայության վճար և 50 000 (հիսուն հազար) դրամ՝ հասցեների տրամադրման ծառայության վճար:

5. Սույն որոշումն ուժի մեջ է մտնում որոշման ընդունման մասին իրազեկելու օրվան հաջորդող օրվանից:

ՀԱՄԱՅՆՔԻ ՂԵԿԱՎԱՐ Է. ԲԱԲԱՅԱՆ

2024թ. հունիսի 04
ք. Աբովյան

ՇԻՆՈՒԹՅՈՒՆՆԵՐԻ ԲԱԺԱՆՄԱՆ /ՄԻԱՎՈՐՄԱՆ/ ՍԽԵՄԱ

մարզ Կոտայք, համայնք Աբովյան Աբովյան ք. Սարալանջի փողոց 10 շենք թիվ 1/6

Մարզ, համայնք, հասցե

Սեփականատեր	Սարգիս Յակոբյան Յովհաննեսի

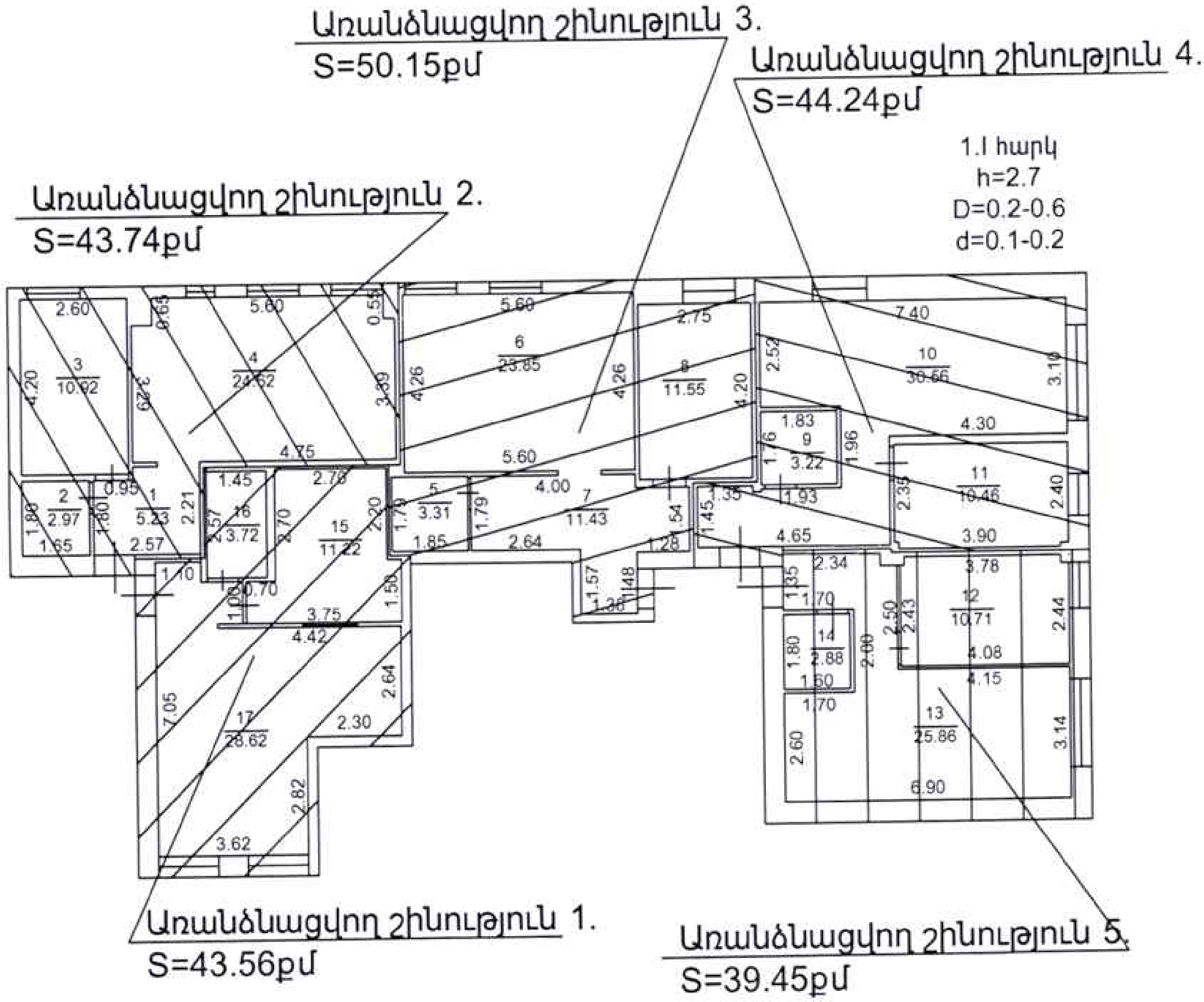

Լրացուցիչ նշումներ.

Որակավորում ունեցող անձ		
Որակավորման վկայականի համարը		345
Ստորագրություն		
Իրավաբանական անձի անվանումը		
ՅՎՅՅ		
Ստորագրություն		
ամիս ամսաթիվ	չափագրության	29.04.2024
	հատակագծի կազմման	30.04.2024

Կ.Տ.

Շինությունների բնութագիր

ՀՀ	Կառուցվածքի նշանակությունը	Օգտագործման նշանակությունը	Հարկ	Հարկայնությունը	Մակերեսները (քմ)		Բարձրությունը (մ)	Ծավալը (խմ)	Կառուցման տարեթիվը	Տանիքի նյութը				Ավարտվածության աստիճանը				Պատերի շինանյութի անվանումը	Միջհար կային		Արտաքին հարդարումն ըստ				
					Օրինական	Ինքնակամ				Քարե	Շիֆեր	Մոնոլիտ	Այլ նյութ	Ավարտուն	Մինչև 50%	50-80%	80% և ավել		Առկա	Բացակայում	Շատ լավ	Բավարար	Լավ	Անբավարար	Վթարային վիճակում գտնվող
1	2	3	4	5	6	7	8	9	10	11	12	13	14	15	16	17	18	19	20	21	22	23	24	25	26
1	հասարակական	տարածք	1	5	39.45		2.70	106.52	կ.գ.								V	տուֆ		V					4

Շինության ընդհանուր մակերեսը(քմ)	Այդ թվում	
	Օրինական կառուցված(քմ)	Ինքնակամ կառուցված(ք
27	28	29
39.45	39.45	

Կատարող ____________ (ստորագրություն)   Վարդան Սարգսյան (անուն ազգանուն)   30. 04. 2024թ. (ամիս,ամսաթիվ)

Որակավորման վկայականի   345 (համարը)   26,02,2015թ. (տրման ամիս,ամսաթիվ)

Իրավաբանական անձի   42.110,809252 (պետական գրանցման համարը)   << ՍՎ ՉԱՓԱԳՐՈՒՄ>> ՍՊԸ (անվանումը)

(ստորագրություն)

Ձև 3

ՇԻՆՈՒԹՅՈՒՆՆԵՐԻ ՀԱՏԱԿԱԳԻԾ

մարզ Կոտայք, համայնք Աբովյան Աբովյան ք. Սարալանջի փողոց 10 շենք թիվ

Մարզ, համայնք, հասցե

Սեփականատեր	Սարգիս Հակոբյան Հովհաննեսի

1.I հարկ
h=2.7
D=0.2-0.6
d=0.1-0.2

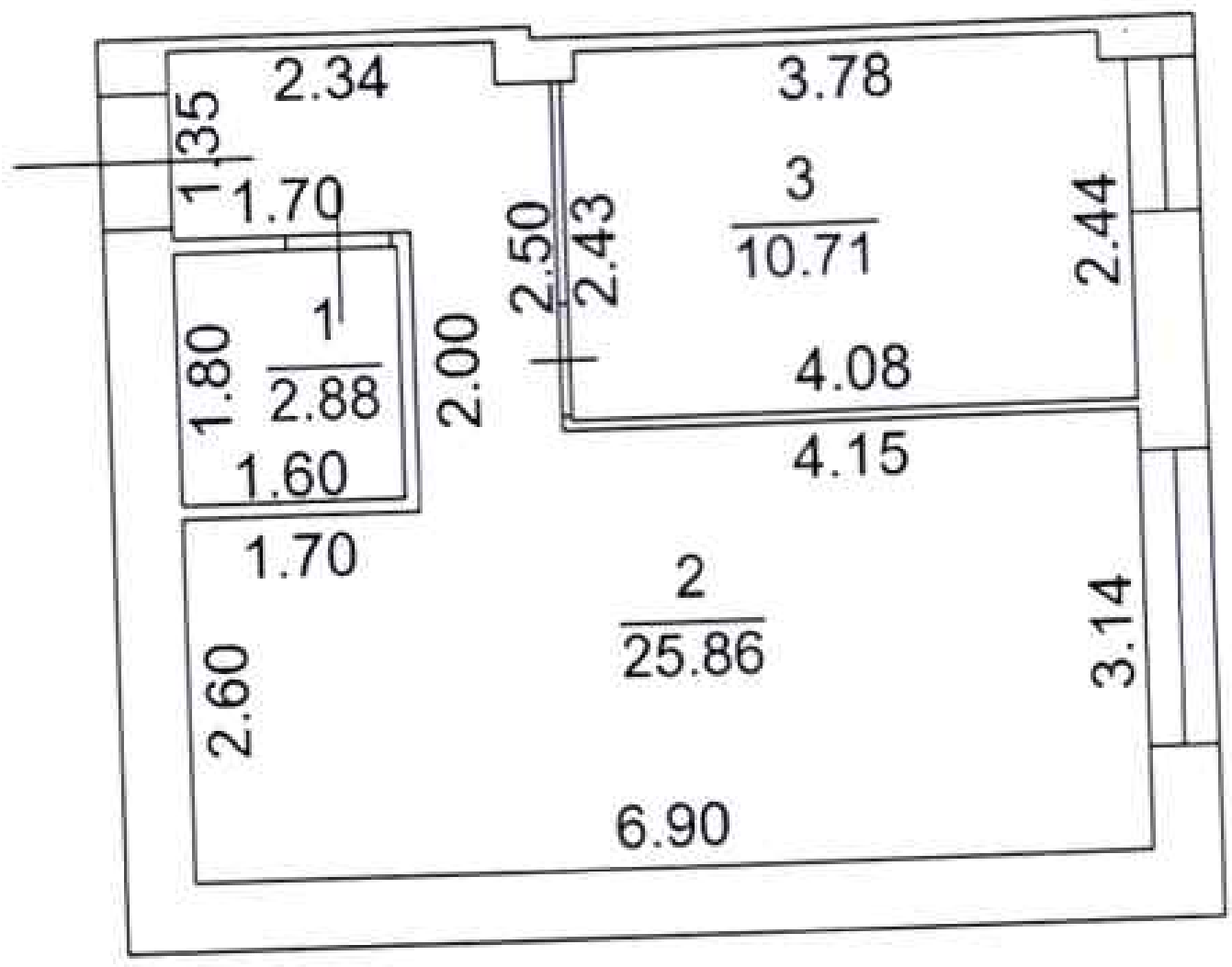

Լրացուցիչ նշումներ.

Մասշտաբ 1:100

Որակավորում ունեցող անձ		Վարդանյան Սամվել
Որակավորման վկայականի համարը		348
Ստորագրություն		
Իրավաբանական անձի անվանումը		«ՍՎ ՉԱՓԱԳՐՈՒՄ» ՍՊԸ
ՀՎՀՀ		3539861
Ստորագրություն		
ամիս ամսաթիվ	չափագրության	29.04.2024
	հատակագծի կազմման	30.04.2024

Կ.Տ.

Ձև 3

ՇԻՆՈՒԹՅՈՒՆՆԵՐԻ ՀԱՏԱԿԱԳԻԾ

Մարզ Կոտայք, համայնք Աբովյան Աբովյան ք. Սարալանջի փողոց 10 շենք թիվ

Մարզ, համայնք, հասցե

Սեփականատեր	Սարգիս Հակոբյան Հովհաննեսի

1.I հարկ
h=2.7
D=0.2-0.6
d=0.1-0.2

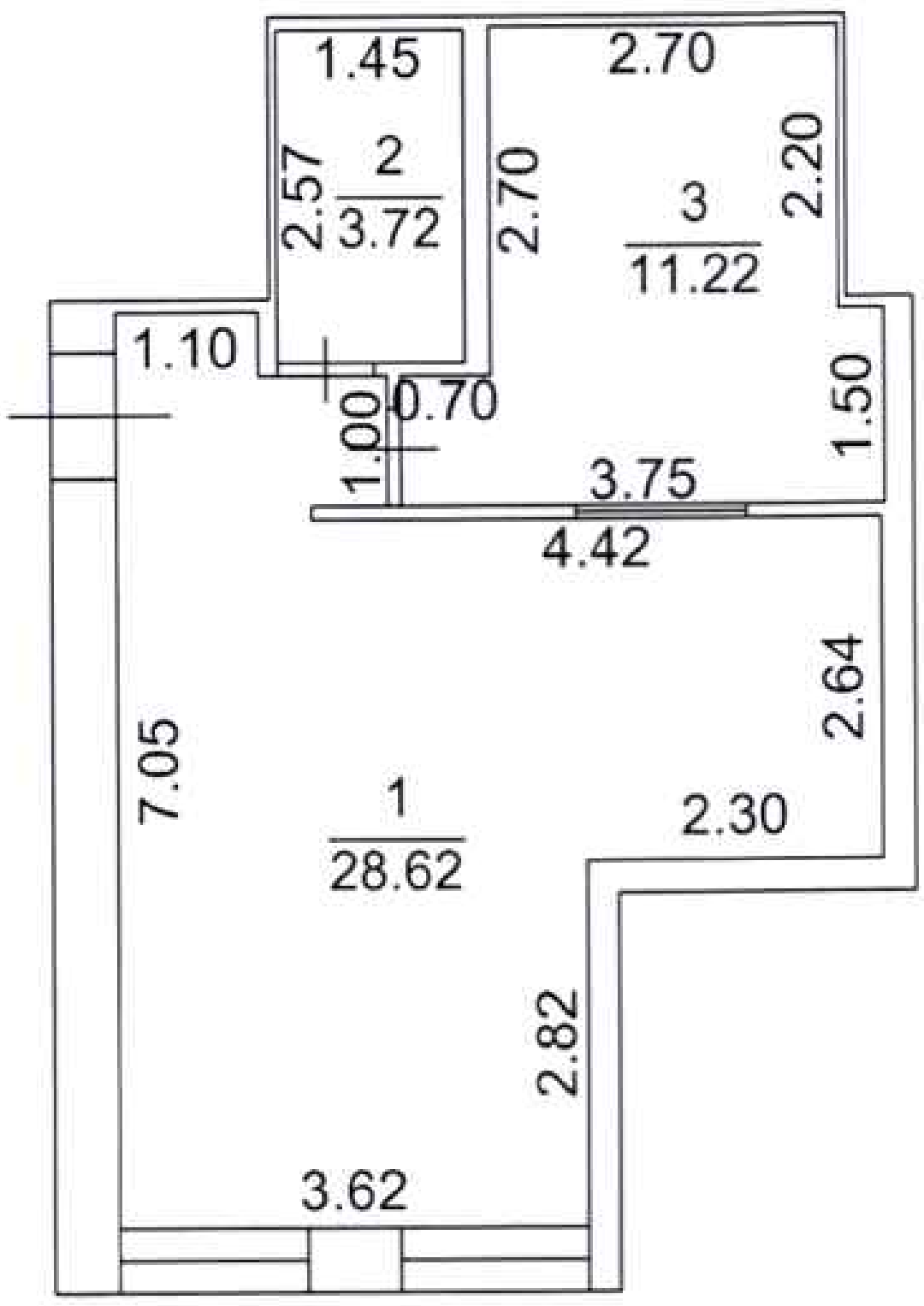

Լրացուցիչ նշումներ.

Մասշտաբ 1:100		
Որակավորում ունեցող անձ		Վա[illegible]
Որակավորման վկայականի համարը		345
Ստորագրություն		
Իրավաբանական անձի անվանումը		<ՍՁ ՉԱՓԱԳՐՈՒՄ> ՍՊԸ
ՀՎՀՀ		3539861
Ստորագրություն		
ամիս ամսաթիվ	չափագրության	29.04.2024
	հատակագծի կազմման	30.04.2024

Կ.Տ.

Շինությունների բնութագիր

ՀՀ	Կառուցվածքի նշանակությունը	Գործառնական նշանակությունը	Հարկ	Հարկայնությունը	Մակերեսները (քմ) Օրինական	Մակերեսները (քմ) Ինքնակամ	Բարձրությունը (մ)	Ծավալը (խմ)	Կառուցման տարեթիվը	Տանիքի նյութը Թիթեղ	Շիֆեր	Կղմինդր	Այլ նյութ	Ավարտվածության աստիճանը Ավարտուն	Մինչև 50%	50-80%	80% և ավել	Պատերի շինանյութի տեսակը	Միջհարկային Փայտ	Երկաթբետոն	Արտաքին հարդարումն ըստ Հասարակ	Երեսապատված	Ծեփածո	Ապակեպատ	[illegible]
1	2	3	4	5	6	7	8	9	10	11	12	13	14	15	16	17	18	19	20	21	22	23	24	25	26
1	հասարակական	տարածք	1	5	43.56		2.70	117.61	կ.գ.								V	տուֆ		V					4

Շինության ընդհանուր մակերեսը(քմ)	Այդ թվում Օրինական կառուցված(քմ)	Ինքնակամ կառուցված(քմ)
27	28	29
43.56	43.56	

Կատարող ______ (ստորագրություն) Վարդան Սարգսյան (անուն ազգանուն) 30. 04. 2024թ. (ամիս,ամսաթիվ)

Որակավորման վկայականի 345 (համարը) 26,02,2015թ. (տրման ամիս,ամսաթիվ)

Իրավաբանական անձի 42.110,809252 (պետական գրանցման համարը) << ՍՎ ՉԱՓԱԳՐՈՒՄ>> ՍՊԸ (անվանումը) (ստորագրություն)

Շինությունների բնութագիր

ՀՀ	Նախագծային նշանակությունը	Գործառական նշանակությունը	Հարկ	Հարկայնությունը	Մակերեսները (քմ)		Բարձրությունը (մ)	Ծավալը (խմ)	Կառուցման ավարտման տարեթիվը	Տանիքի նյութը				Ավարտվածության աստիճանը				Պատերի շինանյութի տեսակը	Միջհարկային		Արտաքին հարդարում ըստ				
					Օրինական	Ինքնակամ				թիթեղ	շիֆեր	կղմինդր	այլ նյութ	անավարտ	մինչև 50%	50-80%	80% և ավել		փայտ	երկաթբետոն	Ծեփածո	երեսապատված	քարով	սալիկապատ	դեկորատիվ ծեփամածիկ
1	2	3	4	5	6	7	8	9	10	11	12	13	14	15	16	17	18	19	20	21	22	23	24	25	26
1	հասարակական	տարածք	1	5	43.74		2.70	118.10	կ.գ.								V	տուֆ		V					4

Շինության ընդհանուր մակերեսը(քմ)	Այդ թվում Օրինական կառուցված(քմ)	Ինքնակամ կառուցված(քմ)
27	28	29
43.74	43.74	

Կատարող ________ (ստորագրություն) Վարդան Սարգսյան (անուն ազգանուն) 30. 04. 2024թ. (ամիս,ամսաթիվ)

Որակավորման վկայականի 345 (համարը) 26,02,2015թ. (տրման ամիս,ամսաթիվ)

Իրավաբանական անձի 42.110,809252 (պետական գրանցման համարը) << ՍՎ ՉԱՓԱԳՐՈՒՄ>> ՍՊԸ (անվանումը) (ստորագրություն)

ՇԻՆՈՒԹՅՈՒՆՆԵՐԻ ՀԱՏԱԿԱԳԻԾ

Շև 3

մարզ Կոտայք, համայնք Աբովյան Աբովյան ք. Սարալանջի փողոց 10 շենք թիվ

Մարզ, համայնք, հասցե

Սեփականատեր	Սարգիս Հակոբյան Հովհաննեսի

1.I հարկ
h=2.7
D=0.2-0.6
d=0.1-0.2

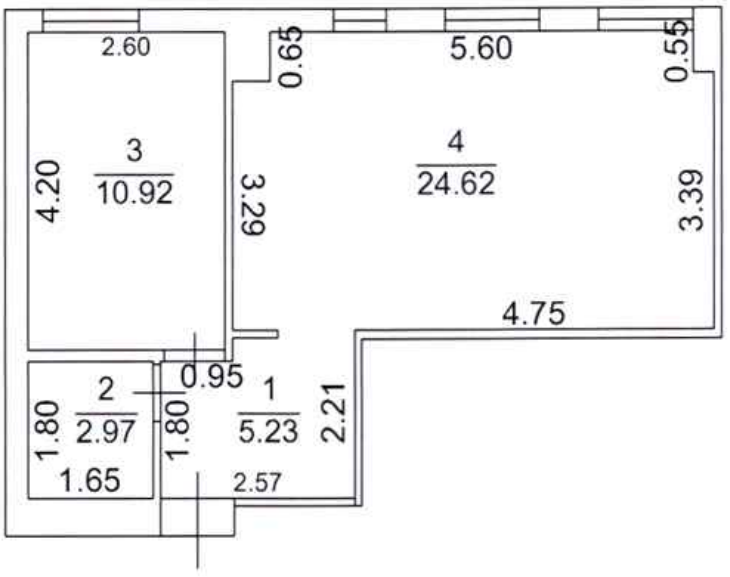

Լրացուցիչ նշումներ.

Մասշտաբ 1:100

Որակավորում ունեցող անձ	Վարդան Սարգսյան
Որակավորման վկայականի համարը	345
Ստորագրություն	
Իրավաբանական անձի անվանումը	ՀՈՎ ՉԱՓԱԳՐՈՒԹՅՈՒՆ ՍՊԸ
ՀՎՀՀ	3539861
Ստորագրություն	
ամիս ամսաթիվ — չափագրության	29.04.2024
ամիս ամսաթիվ — հատակագծի կազմման	30.04.2024

Կ.Տ.

ՇԻՆՈՒԹՅՈՒՆՆԵՐԻ ՀԱՏԱԿԱԳԻԾ

Չև 3

մարզ Կոտայք, համայնք Աբովյան Աբովյան ք. Սարալանջի փողոց 10 շենք թիվ

Մարզ, համայնք, հասցե

Սեփականատեր	Սարգիս Հակոբյան Հովհաննեսի

1.I հարկ
h=2.7
D=0.2-0.6
d=0.1-0.2

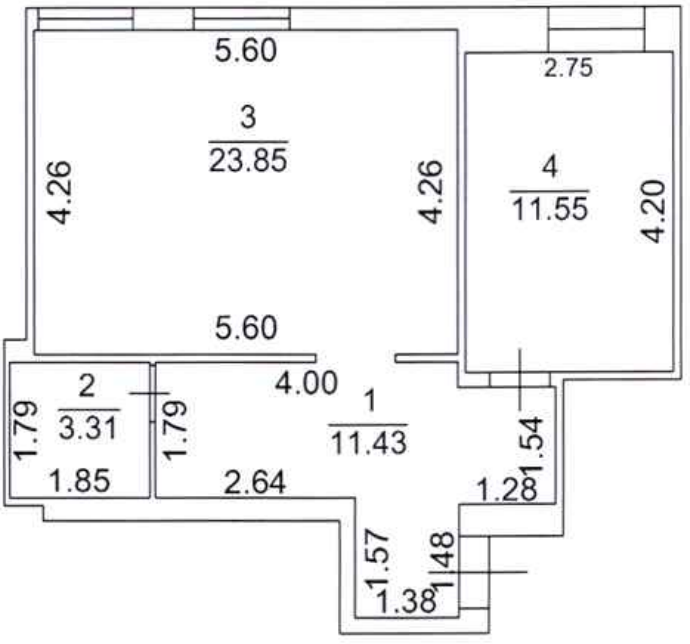

Լրացուցիչ նշումներ.

Մասշտաբ 1:100			
Որակավորում ունեցող անձ			Վարդան Սարգսյան
Որակավորման վկայականի համարը			345
Ստորագրություն			
Իրավաբանական անձի անվանումը			ՀՈՎ ՏԱՓԱԳՐՈՒՅՔ ՍՊԸ
ՀՎՀՀ			3539861
Ստորագրություն			
ամիս ամսաթիվ	չափագրության	29.04.2024	
	հատակագծի կազմման	30.04.2024	

Կ.Տ.

Շինությունների բնութագիր

ՀՀ	Նախատեսված նշանակությունը	Գործառնական նշանակությունը	Հարկ	Հարկայնությունը	Մակերեսները (քմ)		Բարձրությունը (մ)	Ծավալը (խմ)	Կառուցման տարեթիվը	Տանիքի նյութը				Ավարտվածության աստիճանը				Պատերի շինանյութի անվանումը	Միջհար կային		Արտաքին հարդարումն ըստ				
					Օրինական	Ինքնակամ				Թիթեղ	Շիֆեր	Մետաղ	Այլ նյութ	Ամբողջ	Մինչև 50%	50-80%	80% և ավելի		Փայտ	Երկաթբետոն	Ջրատար	Կոյուղի	Գազատար	Էլեկտրական	Մուտքերի քանակը
1	2	3	4	5	6	7	8	9	10	11	12	13	14	15	16	17	18	19	20	21	22	23	24	25	26
1	հասարակական	տարածք	1	5	50.15		2.70	135.41	կ.գ.								V	տուֆ		V					4

Շինության ընդհանուր մակերեսը(քմ)	Այդ թվում Օրինական կառուցված(քմ)	Այդ թվում Ինքնակամ կառուցված(քմ)
27	28	29
50.15	50.15	

Կատարող ____________ (ստորագրություն) | Վարդան Սարգսյան (անուն ազգանուն) | 30. 04. 2024թ. (ամիս,ամսաթիվ)

Որակավորման վկայականի 345 (համարը) | 26,02,2015թ. (տրման ամիս,ամսաթիվ)

Իրավաբանական անձի 42.110,809252 (պետական գրանցման համարը) | << ՍՎ ՉԱՓԱԳՐՈՒՄ>> ՍՊԸ (անվանումը)

(ստորագրություն)

Ձև 3

ՇԻՆՈՒԹՅՈՒՆՆԵՐԻ ՀԱՏԱԿԱԳԻԾ

մարզ Կոտայք, համայնք Աբովյան Աբովյան ք. Սարալանջի փողոց 10 շենք թիվ

Մարզ, համայնք, հասցե

Սեփականատեր	Սարգիս Հակոբյան Հովհաննեսի

1.I հարկ
h=2.7
D=0.2-0.6
d=0.1-0.2

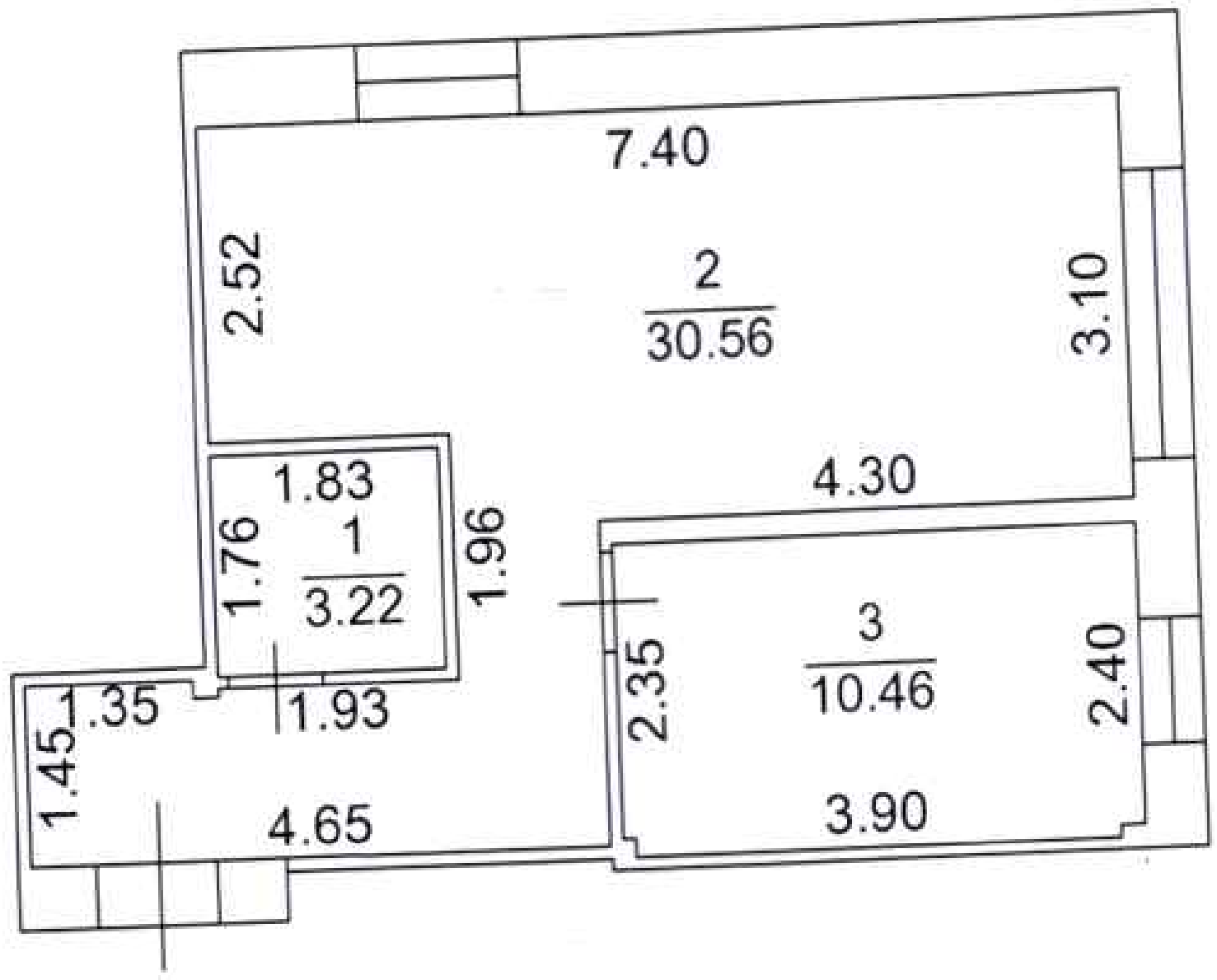

Լրացուցիչ նշումներ.

Մասշտաբ 1:100		
Որակավորում ունեցող անձ		[illegible]
Որակավորման վկայականի համարը		345
Ստորագրություն		
Իրավաբանական անձի անվանումը		ՀԱԿ ՉԱՓԱԳՐՈՒՄ» ՍՊԸ
ՀՎՀՀ		353986
Ստորագրություն		
ամիս ամսաթիվ	չափագրության	20.04.2024
	հատակագծի կազմման	30.04.2024

Կ.Տ.

Շինությունների բնութագիր

ՀՀ	Նպատակային նշանակություն	Գործառնական նշանակություն	Հարկ	Հարկայնություն	Մակերեսները (քմ)		Բարձրությունը (մ)	Ծավալը (խմ)	Կառուցման տարեթիվը	Տանիքի նյութը				Ավարտվածության աստիճանը				Պատերի շինանյութի տեսակը	Միջհար կային		Արտաքին հարդարումն ըստ				
					Օրինական	Ինքնակամ				թիթեղ	շիֆեր	կղմինդր	այլ նյութ	անավարտ	մինչև 50%	50-80%	80% և ավել		փայտ	երկաթբետոն	սրբատաշ	երեսապատված	սվաղած	ապակեպատ	առանց արտաքին հարդարման
1	2	3	4	5	6	7	8	9	10	11	12	13	14	15	16	17	18	19	20	21	22	23	24	25	26
1	հասարակական	տարածք	1	5	44.24		2.70	119.45	կ.գ.								V	տուֆ		V					4

Շինության ընդհանուր մակերեսը(քմ)	Այդ թվում	
	Օրինական կառուցված(քմ)	Ինքնակամ կառուցված(քմ)
27	28	29
44.24	44.24	

Կատարող ________ (ստորագրություն)   Վարդան Սարգսյան (անուն ազգանուն)   30. 04. 2024թ. (ամիս,ամսաթիվ)

Որակավորման վկայականի 345 (համարը)   26,02,2015թ. (տրման ամիս,ամսաթիվ)

Իրավաբանական անձի 42.110,809252 (պետական գրանցման համարը)   << ՍՎ ՉԱՓԱԳՐՈՒՄ>> ՍՊԸ (անվանումը)

(ստորագրություն)

ՀԱՅԱՍՏԱՆԻ ՀԱՆՐԱՊԵՏՈՒԹՅԱՆ
ԿՈՏԱՅՔԻ ՄԱՐԶԻ ԱԲՈՎՅԱՆ ՀԱՄԱՅՆՔԻ ՂԵԿԱՎԱՐ

Ո Ր Ո Շ ՈՒ Մ

04 հունիսի 2024 թվականի N 2643

ԱԻԴԱ ԾՈՎՅԱՆԻՆ ՆԱԽԱԳԾՄԱՆ ԹՈՒՅԼՏՎՈՒԹՅՈՒՆ ՏԱԼՈՒ ՄԱՍԻՆ

Համաձայն «Տեղական ինքնակառավարման մասին» օրենքի 42-րդ հոդվածի 1-ին մասի 4-րդ կետի, Հայաստանի Հանրապետության կառավարության 2015 թվականի մարտի 19-ի N 596-Ն որոշման, հիմք ընդունելով Աիդա Ծովյանի հայտը (մուտք՝ 2024 թվականի մայիսի 24-ի N Ք-3761).

1. Աիդա Ծովյանին տալ պարսպի կառուցման նախագծման թույլտվություն (նախագծման թույլտվությունը կցվում է):
2. Շինարարական աշխատանքները սկսելուց առաջ նախագծային փաստաթղթերը ներկայացնել համաձայնեցման և ստանալ շինարարության թույլտվություն:
3. Սույն որոշումն ուժի մեջ է մտնում Աիդա Ծովյանին որոշման ընդունման մասին իրազեկելու օրվան հաջորդող օրվանից:

ՀԱՄԱՅՆՔԻ ՂԵԿԱՎԱՐ Է. ԲԱԲԱՅԱՆ

2024թ. հունիսի 04
ք. Աբովյան

ՀԱՅԱՍՏԱՆԻ ՀԱՆՐԱՊԵՏՈՒԹՅՈՒՆ
ԿՈՏԱՅՔԻ ՄԱՐԶ ԱԲՈՎՅԱՆ ՀԱՄԱՅՆՔ
ՆԱԽԱԳԾՄԱՆ ԹՈՒՅԼՏՎՈՒԹՅՈՒՆ
(ՃԱՐՏԱՐԱՊԵՏԱԶԱՏԱԿԱԳԾԱՅԻՆ ԱՌԱՋԱԴՐԱՆՔ)

N 405 «04» հունիսի 2024թ.

Օբյեկտ *Պարսպի կառուցում*
(օբյեկտի անվանումը. կառուցում, վերակառուցում, վերանորոգում, ուժեղացում, վերակազմում. գործառնական նշանակության փոփոխություն)

Նախագծային փաստաթղթերի մշակման համար *«Աշխատանքային նախագիծ» (միջին տիսկայնության, II կատեգորիա)*
(տիպիկ կամ յուրահատուկ. հզորությունը, տիպականության աստիճանը (կատեգորիան), նախագծմանն փակերը և այլն)

Գտնվելու վայրը *22, Գոտայքի մարզ, համայնք Աբովյան, ք. Աբովյան, 3-րդ փողոց, 2/3 բնակելի տուն , ծածկագիր՝07-002-0080-0014*
(մարզի, համայնքի. փողոցի անվանումները շենքի համարը, հողամասի ծածկագիրը)

Կառուցապատող *Միրա Ծուլյան (22, ք. Աբովյան, Երևանյան փ., 17 տուն, հեռ. +37499595979)*
(կազմակերպության անվանումը, գտնվելու վայրը. ֆիզիկական անձի անունը, ազգանունը, բնակության վայրը. հեռախոսահամարը. էլեկտրոնային հասցեն)

Առաջադրանքի տրամադրման հիմքը *Կառուցապատողի հայտը, անշարժ գույքի իրավունքի պետական գրանցման վկայականը, էսքիզային նախագիծը*
(կիրառելի նորմատիվային ակտերով ՀՀ օրենսդրությամբ սահմանված կարգով հողատեսքի այլատեսքման, անշարժ գույքի վրա ծանրացած իրավունքը հաստատող անհրաժեշտ փաստաթղթերը)

Առաջադրանքի գործողության ժամկետը *Մեկ տարի*
(ՀՀ կառավարության 19 մարտի 2015 թվականի N 596 Ն որոշման N1 հավելվածի 31-րդ կետին համապատասխան)

ՆԱԽԱԳԾՎՈՂ ՀՈՂԱՄԱՍԻ ԲՆՈՒԹԱԳԻՐԸ
(աստղանիշով (*) նշված դրույթների գրաֆիկական արտացոլումը տրամադրվում է կից ներկայացվող ամփոփ սխեմայով՝ Մ 1:500)

1.Հողամասը գտնվում է *նպատակային նշանակությունը՝ բնակավայրերի, գործառնական նշանակությունը՝ բնակելի կառուցապատման*
(հողամասի դիրքը քաղաքաշինական միջավայրում. դրա նպատակային և գործառնական նշանակությունը)

2.(*) Հողամասի չափերը *0,037183 հա*
(նկարագրի ստեղծման կոորդինատային նշահարմամբ, մակերեսը, (հա))

3. Հողամասի առկա վիճակը *Հողամասը ծանրաբեռնված է*
(տնկիների բնութագիրը, տեսակները (այդ թվում՝ քանդման ենթակա) առկայությունը (օգտագործումը, նշանակությունը, հատկանշանները, շինարարական նյութերը և այլն), կանաչապատումը, բարեկարգումը և այլ)

4.(*) Տրանսպորտային պայմանները *ներհամայնքային նշանակության ճանապարհ*
(մոտակա ավտոճանապարհների առկայությունը, երկաթուղային տրանսպորտի մատչելիությունը և այլն)

5.(*) Ինժեներական ցանցեր և սարքավորումներ *Նախագծվող և կից տարածքներով անցնող ինժեներական գծեր և հաղորդակցուղիներ:*
(ջրամատակարարման, կոյուղու, գազամատակարարման. տաք ջրի մատակարարման, էլեկտրամատակարարման, էլեկտրական հաղորդալարերի հատվածքները)

6.(*) Կից հողամասեր *Հարևանությամբ գտնվող բնակելի տներ, հողամասեր և տարածքներ*
(նախագծվող հողամասով կամ կից տարածքով անցնող ինժեներական ենթակառուցվածքները, այդ թվում՝ ստորգետնյա)

7.Քննության հատուկ պահպանվող և (կամ) պատմամշակութային հուշարձանների տարածքներ (պահպանական գոտիներ) *Առկա չեն*
(նկից հնագիտական հուշարձանների տեղեկություն և դրանց տեղեկատվական սահմանները, համաձայն ներկայացված սխեմայի)

8.(*) Հատակագծային սահմանափակումներ *Հաշվի առնել կից տարածքներում առկա և նախատեսվող կառուցապատումը*
(տեղամասում գործող տրանսպորտային, պաշտպանվող օբյեկտների, ինժեներատրանսպորտային ենթակառուցվածքների և այլ օբյեկտների ներառմամբ սահմանափակումները, այդ թվում՝ անվտանգության)

ՆԱԽԱԳԾԱՅԻՆ ՊԱՀԱՆՋՆԵՐԸ
(աստղանիշով (*) նշված դրույթների գրաֆիկական արտացոլումը տրամադրվում է կից ներկայացվող ամփոփ սխեմայով՝ Մ 1:500)

9.Ճարտարապետահատակագծային պահանջներ *մշակել նախագիծ՝ համայնք Աբովյան, ք. Աբովյան, 3-րդ փողոց, 2/3 հասցեում գտնվող հողամասում՝ պարսպի կառուցում՝ անշարժ գույքի սեփականության իրավունքի վկայականով տրված հողամասի սահմաններում:*
(Հայաստանի Հանրապետության օրենսդրության և նորմատիվատեխնիկական փաստաթղթերի պահանջներից, առկա քաղաքաշինական ծրագրային փաստաթղթերի դրույթներից կամ դրանց բացակայության դեպքում՝ կազմավորված (կազմավորվող) քաղաքաշինական միջավայրի պայմաններից. առաջարկություններ Ճակատների ձևավորման, տեսիքների, արտաքին տեսքի, պատուհանների հարմարանքների և գունային լուծումների վերաբերյալ)

9.1. (*) օբյեկտի հեռավորությունը կարմիր գծից (մետր) *ըստ նորմերի*

9.2. (*) հեռավորությունը հարևան հողակտորներից (օբյեկտներից) (մետր) *ըստ նորմերի*

9.3. քույլատրելի բարձրությունը (մետր) *մինչև 4,0 մ*
(տեխնիկական հարկայնության բարձրությունը գնդապատյաց շենքերի և շինությունների նախագծման դեպքում՝ ՀՀՇՆ 20-04 «Երկրաշարժադիմացկուն շինարարություն. Նախագծման նորմեր» շինարարական նորմերով սահմանված պահանջների ապահովում (հստակ հաշվարկային մեթոդներ, սեյսմակայունության բարձրացման միջոցառումներ և այլն))

9.4. կառուցապատման խտության գործակիցը *ըստ նորմերի*
(կառուցքի (կառույցների) ընդհանուր մակերեսի հարաբերությունը հողամասի մակերեսին)

9.5. կառուցապատման տոկոսը *մինչև 40 %*
(կառուցապատվող (անշարժ գույքի առարկայի հարաբերությունը հողամասի մակերեսին տոկոսներով)) (%)

9.6. կանաչապատման տոկոսը *60 % և ավելի*
(կանաչապատ տարածքի հարաբերությունը հողամասի մակերեսին տոկոսներով) (*)

9.7. այլ պահանջ-ներ

- *Հատակագծային լուծումները մշակել համաձայն պատվիրատուի առաջադրանքի՝ հաշվի առնելով նորմատիվային պահանջները*
- *Համաձայն Աբովյան համայնքի ավագանու 06.12.2022թ. N 174-Ա որոշման՝ շինությունների արտաքին պատերի համար նախատեսել սպիտակ, մոխրագույն, ծիրանագույն երանգները, կապտականաչ հայելային ապակիները, իսկ տանիքների համար՝ շագանակագույն և մուգ կապտականաչ երանգները*

10. Հողամասում գտնվող շենքերի և շինությունների քանդման կամ տեղափոխման (ապամոնտաժման) պայմանները և աշխատանքների ներքականությունը	*Առկա չէ*
11. Ստորգետնյա, կիսանկուղի և առաջին հարկերի տարածքների օգտագործման պայմանները	*Համաձայն նորմերի*
12. (*) Ինժեներական ցանցեր և սարքավորումներ	*Պահանջներ գոյություն ունեցող և նախագծվող ենթակառուցվածքների ու ցանցերի նկատմամբ*
12.1. (*) ջրամատակարարում, կոյուղի, տաք ջրամատակարարում	*Համաձայն նորմերի* (համաձայն մատակարարող կազմակերպության տեխնիկական պայմանների)
12.2. (*) էլեկտրամատակարարում	*Համաձայն նորմերի* (համաձայն մատակարարող կազմակերպության տեխնիկական պայմանների)
12.3 . (*) գազամատակարարում	*Համաձայն նորմերի* (համաձայն մատակարարող կազմակերպության տեխնիկական պայմանների)
12.4. (*) էլեկտրոնային հաղորդակցության մալուխատար կոյուղու (ներառյալ դիտահորը) տեղադիրքը	*Համաձայն նորմերի* (համաձայն ՀՀ կառավարության 19 մարտի 2015 թվականի N 596-Ն որոշման N 1 հավելվածի 57-րդ կետի 2-րդ ենթակետով սահմանված էլեկտրային տվյալների)
12.5. թույլ հոսանքներ	*Առկա չեն*
12.6. աղբահանություն	*համայնքային*
13. Տարածքի ինժեներական նախապատրաստում	*Կազմակերպել տարածքի ջրահեռացում:* (անվնաս կազմակերպման, ջրահեռացման, ինժեներական պաշտպանության միջոցառումները)
14. Բարեկարգում	*Ազատ տարածքը բարեկարգել և կանաչապատել* (բանկաչափային պլանավորման վերաբերյալ պահանջները, կանաչապատում, ճանապարհաեզերական փոքր ձևեր, ցանկապատում, գովազդ և այլն)
15. Շինարարական նյութեր	*Երկաթբետոնե տարրեր, քարե շար, ապակի, մետաղական տարրեր:* (շինարարական նյութերի օգտագործման առաջարկությունները տանիքների, ճակատների լուծումների, արտաքին դռների, պատուհանների վերաբերյալ)
16. Պաշտպանական կառույցներ	*Ըստ նախագծի* (արտասկզբ իրավիճակներում մարդկանց օբյեկտների պաշտպանության միջոցառումները)
17. Հակահրդեհային պահանջներ	*Ապահովել հակահրդեհային նորմատիվ պահանջները* (հակահրդեհային անվտանգության ապահովման միջոցառումները)
18. Հաշմանդամների և բնակչության սակավաշարժ խմբերի պաշտպանության միջոցառումներ	-
19. Շրջակա միջավայրի պահպանում	*ապահովել շրջակա միջավայրի պահպանման համապատասխան միջոցառումները* (շրջակա միջավայրը վնասազերծող ազդեցություններից բացառելու միջոցառումները)
20. Շինարարության կազմակերպում	*Ըստ նորմերի* (առաջարկություններ շինարարության հետ կապված աղտոտվածության ազդեցության բացառման, բարեպահպանության և արտանետվող աղբի հետագա աշխատանքի ապահովման վերաբերյալ)
21. Առաջադրանքի գործողության ժամկետը և նախագծի մշակման փուլերը	*մեկ տարի, ՀՀ քաղաքաշինության նախարարի 11.09.2017թ. հ.128-Ն հրամանով հաստատված դրույթներին և այլ իրավական ակտերին համապատասխան:* (Նշվում են առաջադրանքի գործողության ժամկետը և նախագծի մշակման փուլերը)

Լ Ր Ա Ց Ո Ւ Ց Ի Չ Պ Ա Յ Մ Ա Ն Ն Ե Ր Ը

22. Նախագծային փաստաթղթերի փորձաքննությանը ներկայացվող պահանջներ	*համաձայն ՀՀ կառավարության 19.03.2015թ. «Հայաստանի Հանրապետությունում կառուցապատման նպատակով թույլտվությունների և այլ փաստաթղթերի տրամադրման կարգը հաստատելու և Հայաստանի Հանրապետության կառավարության մի շարք որոշումներ ուժը կորցրած ճանաչելու մասին» N 596-Ն որոշման* (Հայաստանի Հանրապետության օրենսդրությամբ սահմանված փորձաքննության ենթակա կամ նախագծողի նրաշխավորագրերը՝ ելնում կառաջելով համապատասխան իրավական ակտին)
23. Միջանկյալ համաձայնեցում	*չի պահանջվում* (իրավասու մարմնի կամ Հայաստանի Հանրապետության օրենսդրությամբ նախատեսված դեպքերում շահագրգիռ մարմինների հետ էսքիզային նախագծի նախնական համաձայնեցում, նշվում է նաև առաջադրանքի փոփոխման հնարավորությունը՝ ՀՀ կառավարության 19 մարտի 2015 թվականի N 596-Ն որոշման N 1 հավելվածի 87-րդ կետով նախատեսված դեպքում)
24. Հասարակական քննարկումներ	*Նորմերի համաձայն* (Հայաստանի Հանրապետության օրենսդրությամբ սահմանված դեպքերում և կարգով)
25. Համաձայնեցումներ	• *Մինչև նախագծային աշխատանքները սկսելը համաձայնություն ձեռք բերել տվյալ ինժեներական ենթակառուցվածքների սեփականատերերի (օգտագործողների) հետ* (նշվում են տվյալ օբյեկտի համաձայնեցման՝ օրենքով սահմանված պահանջները՝ հուշարձանների ու բնության պահպանության և այլ լիազորված մարմինների հետ, ինչպես նաև ՀՀ կառավարության 19 մարտի 2015 թվականի N 596-Ն որոշման N 1 հավելվածի 56-րդ կետով սահմանված դեպքերում՝ ինժեներական ենթակառուցվածքի սեփականատիրոջ (օգտագործող... ...ոտ)
26. Փոստային բաժանորդային պահարանների տեղադրում	*չի պահանջվում*
27. Այլ պայմաններ	• *Նախագծի կազմը և բովանդակությունը համապատասխանեցնել ՀՀ կառավարության առընթեր քաղաքաշինության պետական կոմիտեի նախագահի 11.09.2017թ. «Բնակելի, հասարակական, արտադրական շենքերի և շինությունների նախագծային փաստաթղթերի կազմը և բովանդակությունը սահմանող կանոնները և ՀՀ քաղաքաշինության նախարարի 29.11.2006թ. հ.273-Ն հրամանն ուժը կորցրած ճանաչելու մասին» հ.128-Ն հրամանով հաստատված դրույթներին:* • *Շինությունը նախագծել 22.05.2023թ ՀՀՇՆ 30-01-2023 «Քաղաքաշինություն. քաղաքային եվ գյուղական բնակավայրերի հատակագծում և կառուցապատում» շինարարական նորմերը հաստատելու և Հայաստանի Հանրապետության քաղաքաշինության կոմիտեի նախագահի 2023 թվականի մայիսի 22-ի N 04-Ն հրամանով հաստատված դրույթներին համապատասխան:* • *Նախագիծը ներկայացնել համաձայնեցման երկու օրինակից:*

ՀԱՅԱՍՏԱՆԻ ՀԱՆՐԱՊԵՏՈՒԹՅԱՆ
ԱԲՈՎՅԱՆ ՀԱՄԱՅՆՔԻ ՂԵԿԱՎԱՐ

ԷԴՈՒԱՐԴ ԲԱԲԱՅԱՆ

Կ.S.

ՀԱՅԱՍՏԱՆԻ ՀԱՆՐԱՊԵՏՈՒԹՅԱՆ
ԿՈՏԱՅՔԻ ՄԱՐԶԻ ԱԲՈՎՅԱՆ ՀԱՄԱՅՆՔԻ ՂԵԿԱՎԱՐ

Ո Ր Ո Շ ՈՒ Մ

04 հունիսի 2024 թվականի N 2642

«ՀԱՅԱՍՏԱՆԻ ԷԼԵԿՏՐԱԿԱՆ ՑԱՆՑԵՐ» ՓԱԿ ԲԱԺՆԵՏԻՐԱԿԱՆ ԸՆԿԵՐՈՒԹՅԱՆՆ ԱԲՈՎՅԱՆ ՀԱՄԱՅՆՔԻ ԲԱԼԱՀՈՎԻՏ ԳՅՈՒՂԻ 2-ՐԴ ՓՈՂՈՑԻ 4-ՐԴ ՓԱԿՈՒՂԻ ԹԻՎ 1 ՀԱՍՑԵՈՒՄ ԳՏՆՎՈՂ ՏԱՐԱԾՔՈՒՄ ԷԼԵԿՏՐԱՄԱՏԱԿԱՐԱՐՄԱՆ ՇԻՆԱՐԱՐՈՒԹՅԱՆ ԹՈՒՅԼՏՎՈՒԹՅՈՒՆ ՏԱԼՈՒ ՄԱՍԻՆ

Համաձայն «Տեղական ինքնակառավարման մասին» օրենքի 42-րդ հոդվածի 1-ին մասի 6-րդ կետի, Հայաստանի Հանրապետության կառավարության 2015 թվականի մարտի 19-ի N 596-Ն որոշման, Աբովյան համայնքի ավագանու 2023 թվականի դեկտեմբերի 22-ի N 197-Ն որոշման, հաշվի առնելով «ՎՈԼԻՈՍ նախագծային ինստիտուտ» փակ բաժնետիրական ընկերության 2024 թվականի ապրիլի 02-ի N ՎՆ-ՇՐԹ-762 (մուտք՝ 2024 թվականի ապրիլի 12-ի N S-712) և մայիսի 15-ի N ՎՆ-ՇՐԹ-1045 (մուտք՝ 2024 թվականի մայիսի 20-ի N S-989) գրությունները.

1. «Հայաստանի էլեկտրական ցանցեր» փակ բաժնետիրական ընկերությանը N 87691111 (9773-ԷՄ) տեխնիկական պայմանի ուղեգծով տրամադրել Աբովյան համայնքի Բալահովիտ գյուղի 2-րդ փողոցի 4-րդ փակուղի թիվ 1 հասցեում գտնվող Գևորգ Մինասյանին պատկանող տարածքի 0.4 կՎ հզորությամբ էլեկտրամատակարարման շինարարության թույլտվություն (շինարարության թույլտվությունը կցվում է):
2. «Հայաստանի էլեկտրական ցանցեր» փակ բաժնետիրական ընկերությունը պարտավոր է Աբովյանի համայնքապետարանի 900105206248 հաշվեհամարին մուծել 3 000 (երեք հազար) դրամ տեղական տուրք՝ շինարարության թույլտվության համար:
3. Շինարարական աշխատանքները կատարելիս անհրաժեշտ է տեղեկացնել Հայաստանի Հանրապետության ներքին գործերի նախարարությանը և այլ շահագրգիռ կազմակերպություններին:
4. Քանդված հատվածները վերականգնել տասնհինգօրյա ժամկետում:
5. Սույն որոշումն ուժի մեջ է մտնում որոշման ընդունման մասին իրազեկելու օրվան հաջորդող օրվանից:

ՀԱՄԱՅՆՔԻ ՂԵԿԱՎԱՐ Է. ԲԱԲԱՅԱՆ

2024թ. հունիսի 04
ք. Աբովյան

ՀԱՅԱՍՏԱՆԻ ՀԱՆՐԱՊԵՏՈՒԹՅՈՒՆ

ԿՈՏԱՅՔԻ ՄԱՐԶ ԱԲՈՎՅԱՆ ՀԱՄԱՅՆՔ

ՇԻՆԱՐԱՐՈՒԹՅԱՆ ԹՈՒՅԼՏՎՈՒԹՅՈՒՆ N ԷԼ-69

«04» հունիսի 2024թ.

Տրված է կառուցապատող **«ՀԱՅԱՍՏԱՆԻ ԷԼԵԿՏՐԱԿԱՆ ՑԱՆՑԵՐ» ՓԲԸ** -ին՝

իրավաբանական անձի անվանումը, պետական գրանցման

ՀՀ Կոտայքի մարզ, Աբովյան համայնք գ. Բալահովիտ 2-րդ փողոց 4-րդ փակուղի թիվ 1

0.4 կՎ հզորությամբ էլեկտրամատակարարման օբյեկտի

(օբյեկտի անվանումը, հակիրճ բնութագիրը, հիմնական ցուցանիշները)

կառուցման արդիականացման աշխատանքների կատարման համար:

1. Գծային ինժեներական ենթակառուցվածքների ստեղծման (արդիականացման) հետագիծ-նախագծային փաստաթղթերը մշակվել են **«Աշխատանքային նախագիծ»**

(նախագծային փաստաթղթերի փուլը,

«ՎՈԼԻՈՍ նախագծային ինստիտուտ» ՓԲԸ կողմից:

նախագծային աշխատանքների կատարողի անվանումը, լիցենզիայի համարը)

2. Շինարարական աշխատանքներն իրականացնել **12 ամսվա** ընթացքում:

(նշել շինարարության նորմատիվային տևողությունը)

3. Հատուկ պայմաններ՝

1) կառուցապատողը, նախքան շինարարությունն սկսելը, ինչպես նաև դրա ընթացքում, պարտավոր է հասցվելիք վնասների փոխհատուցման համար համաձայնության գալ կառուցապատման հետևանքով վնասներ կրող սուբյեկտների հետ.

2) շինարարության թույլտվությամբ սահմանված ժամկետներում կառուցապատումը չավարտելու դեպքում գործում են Հայաստանի Հանրապետության կառավարության 2015 թվականի մարտի 19-ի N 596-Ն որոշման N 1 հավելվածի 123-126-րդ կետերով սահմանված պահանջները:

4. Թույլտվության հիման վրա ցանկացած շինարարական և զուգահեռ աշխատանք կարող է իրականացվել բացառապես Հայաստանի Հանրապետության օրենսդրությանը, նախագծային փաստաթղթերին և նորմատիվ-տեխնիկական պահանջներին համապատասխան:

ՀԱՅԱՍՏԱՆԻ ՀԱՆՐԱՊԵՏՈՒԹՅԱՆ
ԱԲՈՎՅԱՆ ՀԱՄԱՅՆՔԻ ՂԵԿԱՎԱՐ՝ Է. ԲԱԲԱՅԱՆ

Կ. Տ.

ՀԱՅԱՍՏԱՆԻ ՀԱՆՐԱՊԵՏՈՒԹՅԱՆ
ԿՈՏԱՅՔԻ ՄԱՐԶԻ ԱԲՈՎՅԱՆ ՀԱՄԱՅՆՔԻ ՂԵԿԱՎԱՐ

Ո Ր Ո Շ ՈՒ Մ

04 հունիսի 2024 թվականի N 2641

«ՀԱՅԱՍՏԱՆԻ ԷԼԵԿՏՐԱԿԱՆ ՑԱՆՑԵՐ» ՓԱԿ ԲԱԺՆԵՏԻՐԱԿԱՆ ԸՆԿԵՐՈՒԹՅԱՆՆ ԱԲՈՎՅԱՆ ՀԱՄԱՅՆՔԻ ԲԱԼԱՀՈՎԻՏ ԳՅՈՒՂՈՒՄ ԳՏՆՎՈՂ 07-018-0036-0011 ԿԱԴԱՍՏՐԱՅԻՆ ԾԱԾԿԱԳՐՈՎ ՏԱՐԱԾՔՈՒՄ ԷԼԵԿՏՐԱՄԱՏԱԿԱՐԱՐՄԱՆ ՇԻՆԱՐԱՐՈՒԹՅԱՆ ԹՈՒՅԼՏՎՈՒԹՅՈՒՆ ՏԱԼՈՒ ՄԱՍԻՆ

Համաձայն «Տեղական ինքնակառավարման մասին» օրենքի 42-րդ հոդվածի 1-ին մասի 6-րդ կետի, Հայաստանի Հանրապետության կառավարության 2015 թվականի մարտի 19-ի N 596-Ն որոշման, Աբովյան համայնքի ավագանու 2023 թվականի դեկտեմբերի 22-ի N 197-Ն որոշման, հաշվի առնելով «ՎՈԼԻՈՍ նախագծային ինստիտուտ» փակ բաժնետիրական ընկերության 2024 թվականի ապրիլի 16-ի N ՎՆ-ՇԹ-864 (մուտք՝ 2024 թվականի ապրիլի 22-ի N S-803) գրությունը.

1. Համաձայնություն տալ «ՎՈԼԻՈՍ նախագծային ինստիտուտ» փակ բաժնետիրական ընկերությանն Աբովյան համայնքի Բալահովիտ գյուղում գտնվող 07-018-0036-0011 կադաստրային ծածկագրով Ժորա, Արմեն, Արմինե, Նարեկ Զարգարյաններին և Կամիլա Սաֆարյանին պատկանող տարածքի 0.4 կՎ հզորությամբ էլեկտրամատակարարման գիծը նախագծել «Հայաստանի էլեկտրական ցանցեր» փակ բաժնետիրական ընկերության կողմից տրված N 106758111 (12079-ԷՄ) տեխնիկական պայմանի ուղեգծով և «Հայաստանի էլեկտրական ցանցեր» փակ բաժնետիրական ընկերությանը տրամադրել էլեկտրամատակարարման շինարարության թույլտվություն (շինարարության թույլտվությունը կցվում է):
2. «Հայաստանի էլեկտրական ցանցեր» փակ բաժնետիրական ընկերությունը պարտավոր է Աբովյանի համայնքապետարանի 900105206248 հաշվեհամարին մուծել 3 000 (երեք հազար) դրամ տեղական տուրք՝ շինարարության թույլտվության համար:
3. Շինարարական աշխատանքները կատարելիս անհրաժեշտ է տեղեկացնել Հայաստանի Հանրապետության ներքին գործերի նախարարությանը և այլ շահագրգիռ կազմակերպություններին:
4. Քանդված հատվածները վերականգնել տասնհինգօրյա ժամկետում:
5. Սույն որոշումն ուժի մեջ է մտնում որոշման ընդունման մասին իրազեկելու օրվան հաջորդող օրվանից:

ՀԱՄԱՅՆՔԻ ՂԵԿԱՎԱՐ Է. ԲԱԲԱՅԱՆ

2024թ. հունիսի 04
ք. Աբովյան

ՀԱՅԱՍՏԱՆԻ ՀԱՆՐԱՊԵՏՈՒԹՅՈՒՆ

ԿՈՏԱՅՔԻ ՄԱՐԶ ԱԲՈՎՅԱՆ ՀԱՄԱՅՆՔ

ՇԻՆԱՐԱՐՈՒԹՅԱՆ ԹՈՒՅԼՏՎՈՒԹՅՈՒՆ N ԷԼ-68

«04» հունիսի 2024թ.

Տրված է կառուցապատող __**«ՀԱՅԱՍՏԱՆԻ ԷԼԵԿՏՐԱԿԱՆ ՑԱՆՑԵՐ» ՓԲԸ**_____-ին՝

իրավաբանական անձի անվանումը, պետական գրանցման

ՀՀ Կոտայքի մարզ, Աբովյան համայնք գ. Բալահովիտ (կադաստրային ծածկագիր 07-018-0036-0011)

0.4 կՎ հզորությամբ էլեկտրամատակարարման օբյեկտի

(օբյեկտի անվանումը, հակիրճ բնութագիրը, հիմնական ցուցանիշները)

կառուցման արդիականացման աշխատանքների կատարման համար:

1. Գծային ինժեներական ենթակառուցվածքների ստեղծման (արդիականացման) հետագիծ-նախագծային փաստաթղթերը մշակվել են **«Աշխատանքային նախագիծ»**

(նախագծային փաստաթղթերի փուլը,

«ՎՈԼԻՈՍ նախագծային ինստիտուտ» ՓԲԸ կողմից:

նախագծային աշխատանքների կատարողի անվանումը, լիցենզիայի համարը)

2. Շինարարական աշխատանքներն իրականացնել **12 ամսվա** ընթացքում:

(նշել շինարարության նորմատիվային տևողությունը)

3. Հատուկ պայմաններ՝

1) կառուցապատողը, նախքան շինարարությունն սկսելը, ինչպես նաև դրա ընթացքում, պարտավոր է հասցվելիք վնասների փոխհատուցման համար համաձայնության գալ կառուցապատման հետևանքով վնասներ կրող սուբյեկտների հետ.

2) շինարարության թույլտվությամբ սահմանված ժամկետներում կառուցապատումը չավարտելու դեպքում գործում են Հայաստանի Հանրապետության կառավարության 2015 թվականի մարտի 19-ի N 596-Ն որոշման N 1 հավելվածի 123-126-րդ կետերով սահմանված պահանջները:

4. Թույլտվության հիման վրա ցանկացած շինարարական և զուգահեռ աշխատանք կարող է իրականացվել բացառապես Հայաստանի Հանրապետության օրենսդրությանը, նախագծային փաստաթղթերին և նորմատիվ-տեխնիկական պահանջներին համապատասխան:

ՀԱՅԱՍՏԱՆԻ ՀԱՆՐԱՊԵՏՈՒԹՅԱՆ
ԱԲՈՎՅԱՆ ՀԱՄԱՅՆՔԻ ՂԵԿԱՎԱՐ՝ Է. ԲԱԲԱՅԱՆ

Կ. Տ.

ՀԱՅԱՍՏԱՆԻ ՀԱՆՐԱՊԵՏՈՒԹՅԱՆ
ԿՈՏԱՅՔԻ ՄԱՐԶԻ ԱԲՈՎՅԱՆ ՀԱՄԱՅՆՔԻ ՂԵԿԱՎԱՐ

Ո Ր Ո Շ ՈՒ Մ

04 հունիսի 2024 թվականի N 2640

«ՀԱՅԱՍՏԱՆԻ ԷԼԵԿՏՐԱԿԱՆ ՑԱՆՑԵՐ» ՓԱԿ ԲԱԺՆԵՏԻՐԱԿԱՆ ԸՆԿԵՐՈՒԹՅԱՆՆ ԱԲՈՎՅԱՆ ՀԱՄԱՅՆՔԻ ԱԲՈՎՅԱՆ ՔԱՂԱՔԻ ՍԱՐԱԼԱՆՋԻ ՓՈՂՈՑԻ ԹԻՎ 1/8 ՀԱՍՑԵՈՒՄ ԷԼԵԿՏՐԱՄԱՏԱԿԱՐԱՐՄԱՆ ՇԻՆԱՐԱՐՈՒԹՅԱՆ ԹՈՒՅԼՏՎՈՒԹՅՈՒՆ ՏԱԼՈՒ ՄԱՍԻՆ

Համաձայն «Տեղական ինքնակառավարման մասին» օրենքի 42-րդ հոդվածի 1-ին մասի 6-րդ կետի, Հայաստանի Հանրապետության կառավարության 2015 թվականի մարտի 19-ի N 596-Ն որոշման, Աբովյան համայնքի ավագանու 2023 թվականի դեկտեմբերի 22-ի N 197-Ն որոշման, հաշվի առնելով «ՎՈԼԻՈՍ նախագծային ինստիտուտ» փակ բաժնետիրական ընկերության 2024 թվականի ապրիլի 10-ի N ՎՆ-ՇՐԹ-819 (մուտք՝ 2024 թվականի ապրիլի 12-ի N S-708) և մայիսի 17-ի N ՎՆ-ՇՐԹ-1074 (մուտք՝ 2024 թվականի մայիսի 20-ի N S-990) գրությունները.

1. «Հայաստանի էլեկտրական ցանցեր» փակ բաժնետիրական ընկերությանը N 83846111 (9777/1-ԷՄ) տեխնիկական պայմանի ուղեգծով տրամադրել Աբովյան համայնքի Աբովյան քաղաքի Սարալանջի փողոցի թիվ 1/8 հասցեում գտնվող Գոհարիկ Վարդանյանին պատկանող տարածքի 0.22 կՎ հզորությամբ էլեկտրամատակարարման շինարարության թույլտվություն (շինարարության թույլտվությունը կցվում է):
2. «Հայաստանի էլեկտրական ցանցեր» փակ բաժնետիրական ընկերությունը պարտավոր է Աբովյանի համայնքապետարանի 900105201454 հաշվեհամարին մուծել 9 000 (ինը հազար) դրամ տեղական տուրք՝ շինարարության թույլտվության համար:
3. Շինարարական աշխատանքները կատարելիս անհրաժեշտ է տեղեկացնել «Աբովյանի համայնքային կոմունալ տնտեսություն» համայնքային ոչ առևտրային կազմակերպությանը, Հայաստանի Հանրապետության ներքին գործերի նախարարությանը և այլ շահագրգիռ կազմակերպություններին:
4. Քանդված հատվածները վերականգնել տասնհինգօրյա ժամկետում:
5. Սույն որոշումն ուժի մեջ է մտնում որոշման ընդունման մասին իրազեկելու օրվան հաջորդող օրվանից:

ՀԱՄԱՅՆՔԻ ՂԵԿԱՎԱՐ **Է. ԲԱԲԱՅԱՆ**

2024թ. հունիսի 04
ք. Աբովյան

ՀԱՅԱՍՏԱՆԻ ՀԱՆՐԱՊԵՏՈՒԹՅՈՒՆ

ԿՈՏԱՅՔԻ ՄԱՐԶ ԱԲՈՎՅԱՆ ՀԱՄԱՅՆՔ

ՇԻՆԱՐԱՐՈՒԹՅԱՆ ԹՈՒՅԼՏՎՈՒԹՅՈՒՆ N ԷԼ-67

«04» հունիսի 2024թ.

Տրված է կառուցապատող **«ՀԱՅԱՍՏԱՆԻ ԷԼԵԿՏՐԱԿԱՆ ՑԱՆՑԵՐ» ՓԲԸ**-ին՝

իրավաբանական անձի անվանումը, պետական գրանցման

ՀՀ Կոտայքի մարզ, Աբովյան համայնք ք. Աբովյան Սարալանջի փողոց թիվ 1/8

0.22 կՎ հզորությամբ էլեկտրամատակարարման օբյեկտի

(օբյեկտի անվանումը, հակիրճ բնութագիրը, հիմնական ցուցանիշները)

կառուցման արդիականացման աշխատանքների կատարման համար:

1. Գծային ինժեներական ենթակառուցվածքների ստեղծման (արդիականացման) հետագիծ-նախագծային փաստաթղթերը մշակվել են **«Աշխատանքային նախագիծ»**

(նախագծային փաստաթղթերի փուլը,

«ՎՈԼԻՈՍ նախագծային ինստիտուտ» ՓԲԸ կողմից:

նախագծային աշխատանքների կապալառուի անվանումը, լիցենզիայի համարը)

2. Շինարարական աշխատանքներն իրականացնել **12 ամսվա** ընթացքում:

(նշել շինարարության նորմատիվային տևողությունը)

3. Հատուկ պայմաններ՝

1) կառուցապատողը, նախքան շինարարությունն սկսելը, ինչպես նաև դրա ընթացքում, պարտավոր է հասցվելիք վնասների փոխհատուցման համար համաձայնության գալ կառուցապատման հետևանքով վնասներ կրող սուբյեկտների հետ.

2) շինարարության թույլտվությամբ սահմանված ժամկետներում կառուցապատումը չավարտելու դեպքում գործում են Հայաստանի Հանրապետության կառավարության 2015 թվականի մարտի 19-ի N 596-Ն որոշման N 1 հավելվածի 123-126-րդ կետերով սահմանված պահանջները:

4. Թույլտվության հիման վրա ցանկացած շինարարական և զուգահեռ աշխատանք կարող է իրականացվել բացառապես Հայաստանի Հանրապետության օրենսդրությանը, նախագծային փաստաթղթերին և նորմատիվ-տեխնիկական պահանջներին համապատասխան:

ՀԱՅԱՍՏԱՆԻ ՀԱՆՐԱՊԵՏՈՒԹՅԱՆ
ԱԲՈՎՅԱՆ ՀԱՄԱՅՆՔԻ ՂԵԿԱՎԱՐ՝ Է. ԲԱԲԱՅԱՆ

Կ. Տ.

ՀԱՅԱՍՏԱՆԻ ՀԱՆՐԱՊԵՏՈՒԹՅԱՆ
ԿՈՏԱՅՔԻ ՄԱՐԶԻ ԱԲՈՎՅԱՆ ՀԱՄԱՅՆՔԻ ՂԵԿԱՎԱՐ

Ո Ր Ո Շ Ո Ւ Մ

04 հունիսի 2024 թվականի N 2639

ՍԻՐԱՐՓԻ ԻԳԻԹԽԱՆՅԱՆԻՆ ՊԱՏԿԱՆՈՂ ԱՆՇԱՐԺ ԳՈՒՅՔԻ ԲԱԺԱՆՎԱԾ ՄԱՍԵՐԻՆ ՀԱՍՑԵՆԵՐ ՏՐԱՄԱԴՐԵԼՈՒ, ՇԻՆՈՒԹՅԱՆ ԳՈՐԾԱՌԱԿԱՆ ԵՎ ԴՐԱ ՊԱՀՊԱՆՄԱՆ ՈՒ ՍՊԱՍԱՐԿՄԱՆ ՀԱՄԱՐ ԱՌԱՆՁՆԱՑՎԱԾ ՀՈՂԱՄԱՍԻ ԳՈՐԾԱՌՆԱԿԱՆ ՆՇԱՆԱԿՈՒԹՅՈՒՆՆԵՐԸ ՓՈՓՈԽԵԼՈՒ ԹՈՒՅԼՏՎՈՒԹՅՈՒՆ ՏԱԼՈՒ ՄԱՍԻՆ

Համաձայն «Տեղական ինքնակառավարման մասին» օրենքի 35-րդ հոդվածի 1-ին մասի 24-րդ կետի, Հայաստանի Հանրապետության կառավարության 2002 թվականի փետրվարի 02-ի N 88 որոշման, 2005 թվականի դեկտեմբերի 29-ի N 2387-Ն որոշմամբ հաստատված կարգի 29-րդ, 50-րդ, 51-րդ և 55-րդ կետերի, 2007 թվականի օգոստոսի 09-ի N 1036-Ն որոշման, 2011 թվականի դեկտեմբերի 29-ի N 1920-Ն որոշմամբ հաստատված կարգի 24-րդ կետի 3-րդ ենթակետի, Աբովյան համայնքի ավագանու 2023 թվականի դեկտեմբերի 22-ի N 199-Ն որոշման և հաշվի առնելով Սիրարփի Իգիթխանյանի դիմումը (մուտք՝ 2024 թվականի մայիսի 21-ի N Ք-3662).

1. Սիրարփի Իգիթխանյանին սեփականության իրավունքով պատկանող (հիմք՝ 2023 թվականի մայիսի 16-ի N 16052023-07-0098 վկայական) Աբովյան համայնքի Աբովյան քաղաքի 9-րդ փողոցի թիվ 13 հասցեում գտնվող անշարժ գույքի բաժանված մասերին՝ «ԳԵՈՐԵՔ» սահմանափակ պատասխանատվությամբ ընկերության կողմից 2024 թվականի մայիսի 17-ին կազմված բաժանման սխեմայի (կցվում է) համաձայն՝ տրամադրել հասցեներ՝ 1007.3 քառակուսի մետր մակերեսով հատվածին՝ համայնք Աբովյան, քաղաք Աբովյան, 9-րդ փողոց, 13, 48.2 քառակուսի մետր մակերեսով հատվածին՝ համայնք Աբովյան, քաղաք Աբովյան, 9-րդ փողոց, 13/2:

2. Թույլատրել Սիրարփի Իգիթխանյանին փոփոխել Աբովյան համայնքի Աբովյան քաղաքի 9-րդ փողոցի թիվ 13/2 հասցեում գտնվող 48.2 քառակուսի մետր մակերեսով շինության գործառական նշանակությունը և առանց ճարտարապետահատակագծային առաջադրանքի ու նախագծային փաստաթղթերի ներքին հարդարման աշխատանքներն ավարտելուց հետո օգտագործել որպես հասարակական նշանակության շինություն:

3. Թույլատրել Սիրարփի Իգիթխանյանին փոփոխել Աբովյան համայնքի Աբովյան քաղաքի 9-րդ փողոցի թիվ 13/2 հասցեում գտնվող 48.2 քառակուսի մետր մակերեսով բնակելի կառուցապատման հողամասի գործառնական նշանակությունը որպես հասարակական կառուցապատման հողամաս:

4. Սիրարփի Իգիթխանյանը պարտավոր է Աբովյանի համայնքապետարանի 900105201652 հաշվեհամարին վճարել 12 550 (տասներկու հազար հինգ հարյուր հիսուն) դրամ՝ որպես շինության գործառական նշանակության փոփոխության ծառայության վճար, 9 820 (ինը հազար ութ հարյուր քսան) դրամ՝ որպես հողամասի գործառնական նշանակության փոփոխության ծառայության վճար և 20 000 (քսան հազար) դրամ՝ հասցեների տրամադրման ծառայության վճար:

5. Սույն որոշումն ուժի մեջ է մտնում Սիրարփի Իգիթխանյանին որոշման ընդունման մասին իրազեկելու օրվան հաջորդող օրվանից:

ՀԱՄԱՅՆՔԻ ՂԵԿԱՎԱՐ Է. ԲԱԲԱՅԱՆ

2024թ. հունիսի 04
ք. Աբովյան

ՀՈՂԱՄԱՍԻ ՀԱՏԱԿԱԳԻԾ

Սեփականատեր	Մարզ Կոտայքի, համայնք Աբովյան, քաղաք Աբովյան 9-րդ փողոց ցեվ 13 բնակելի տուն	Հաստատում եմ 06.06.2024թ.
Սիրարփի Իգիթխանյան Սերյոժայի	Մարզ, համայնք, հասցե	Համայնքի ղեկավար Կ.Տ.
	Նվիրատվության պայմանագիր 05.05.2023թ. 3694	անուն, ազգանուն, հայրանուն
	Հողհատկացման հիմքը	

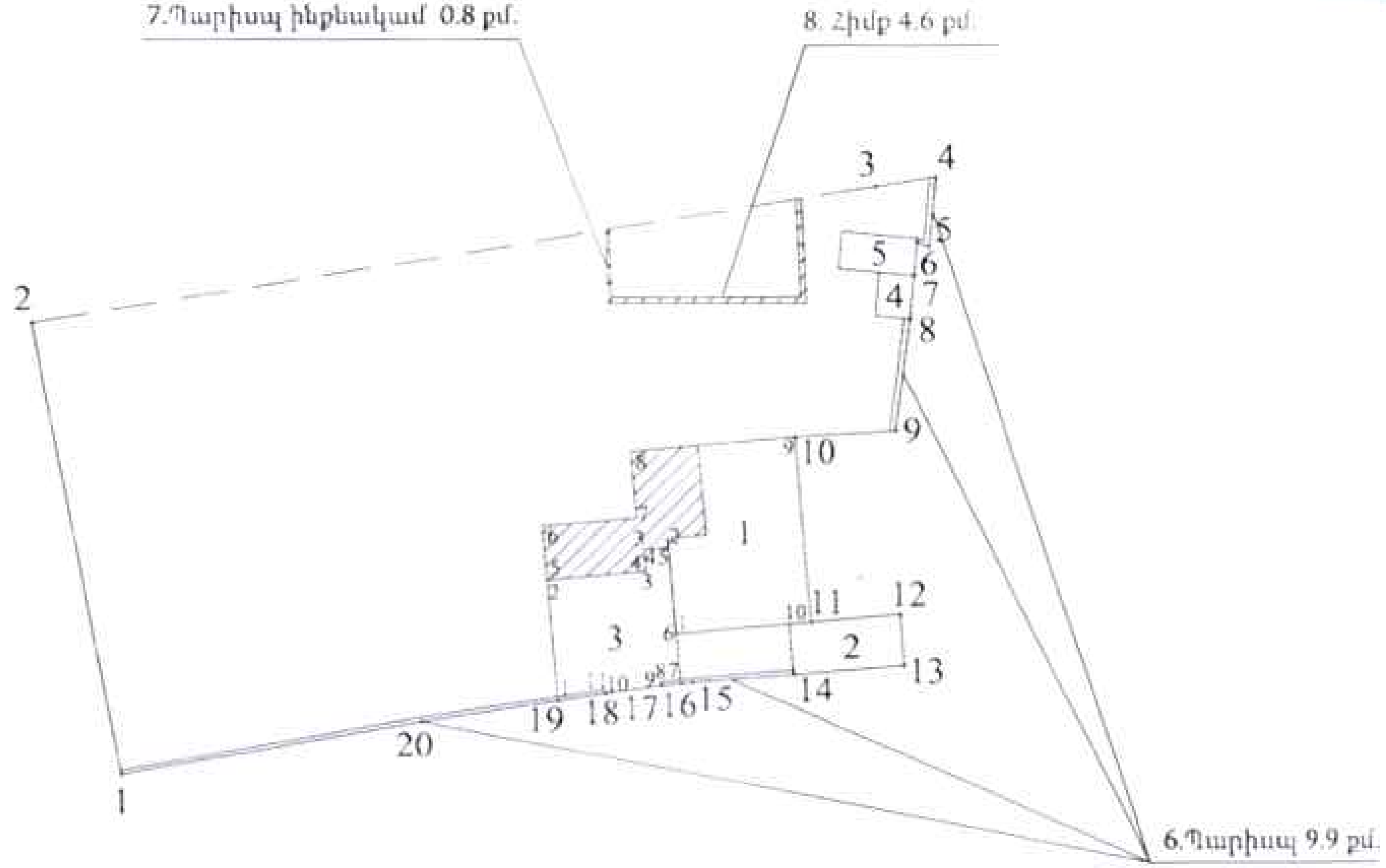

Մակերես ha	0.10073
Ծածկագիր	07-002-0099-0160-հգ
Նպատակային նշանակություն	Բնակավայրերի
Գործառնական նշանակություն	բնակելի կառուցապատում

Լրացուցիչ նշումներ.

Հողամասի			
Երթադարձային (թեկնածու) կետեր	Կոորդինատներ		Գծային չափեր (մ)

Մասշտաբ 1:500		
Որակավորում ունեցող անձ		Վահրամ Աեարոնյան
Որակավորման վկայականի համարը		0484
Ստորագրություն		
Իրավաբանական անձի անվանումը		«ԳԵՈԹՐԵՔ» ՍՊԸ
ՀՎՀՀ		03572682
Ստորագրություն		
ամիս, ամսաթիվ	չափագրության	16.05.2024թ.
	հատակագծի կազման	17.05.2024թ.

Կ.Տ.

Հողամասի

Շրջադարձային բեկման կետեր	y	x	Գծերի չափերը
1	8468401.4872	4459151.0099	24.13
2	8468396.9075	4459174.6997	44.53
3	8468440.8816	4459181.7066	3.13
4	8468443.9692	4459182.2018	3.65
5	8468443.6300	4459178.5698	0.68
6	8468442.9910	4459178.8022	1.76
7	8468442.8327	4459177.0513	2.25
8	8468442.6301	4459174.8104	5.90
9	8468441.8991	4459168.9590	5.30
10	8468436.6092	4459168.6308	9.75
11	8468437.4349	4459158.9159	4.65
12	8468442.0720	4459159.3100	2.70
13	8468442.2750	4459156.6147	5.77
14	8468436.5217	4459156.1787	5.27
15	8468431.2630	4459155.7951	0.63
16	8468430.6343	4459155.7323	0.98
17	8468429.6565	4459155.6347	2.98
18	8468426.7092	4459155.2148	2.47
19	8468424.2656	4459154.8526	7.21
20	8468417.1313	4459153.7952	15.89
1	8468401.4872	4459151.0099	

1. Բնակելի տուն

Շրջադարձային բեկման կետեր	y	x	Գծերի չափերը
1	8468430.4145	4459158.3194	4.55
2	8468430.0290	4459162.8571	1.25
3	8468428.7850	4459162.7516	1.15
4	8468428.8830	4459161.6040	5.14
5	8468423.7617	4459161.1666	2.85
6	8468423.5192	4459164.0063	4.89
7	8468428.3914	4459164.4224	3.50
8	8468428.0938	4459167.9073	8.55
9	8468436.6092	4459168.6308	9.75
10	8468437.4349	4459158.9159	7.05
1	8468430.4145	4459158.3194	

3. Ծածկ

Շրջադարձային բեկման կետեր	y	x	Գծերի չափերը
1	8468424.2497	4459155.0524	6.13
2	8468423.7617	4459161.1666	5.14
3	8468428.8830	4459161.6040	1.15
4	8468428.7850	4459162.7516	1.25
5	8468430.0290	4459162.8571	4.55
6	8468430.4145	4459158.3194	2.60
7	8468430.6343	4459155.7323	0.99
8	8468429.6366	4459155.8337	0.20
9	8468429.6565	4459155.6347	2.98
10	8468426.7092	4459155.2148	0.20
11	8468426.6799	4459155.4126	2.46
1	8468424.2497	4459155.0524	

Որակավորում ունեցող անձ		Վահրամ Ասլանյան
Որակավորման վկայականի համարը		0484
Ստորագրություն		
Իրավաբանական անձի անվանումը		«ԳԵՈԹՐԵՔ» ՍՊԸ
ՀՎՀՀ		03572682
Ստորագրություն		
ամիս, ամսաթիվ	չափագրություն	16.05.2024թ
	հատակագծի կազման	17.05.2024թ

15

	ՀՈՂԱՄԱՍԻ ԲԱԺԱՆՄԱՆ/ՄԻԱՎՈՐՄԱՆ/ ՍԽԵՄԱ	
Սեփականատեր	Մարզ Կոտայքի, համայնք Աբովյան, քաղաք Աբովյան 9-րդ փողոց թիվ 13 բնակելի տուն	
Սիրարփի Իգիթխանյան Սերյոժայի	Մարզ, համայնք, հասցե	
	Նվիրատվության պայմանագիր 05.05.2023թ. 3694	
	Հողատկացման հիմքը	

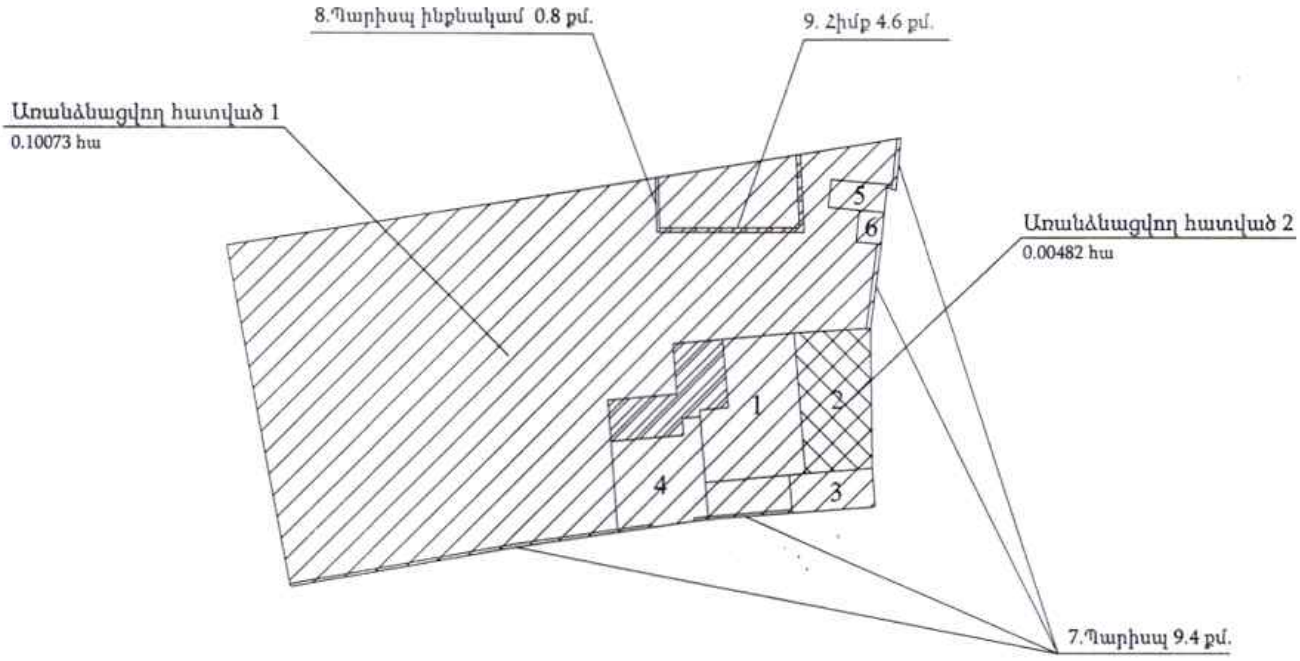

Մակերես հա	0.10556
Ծածկագիր	07-002-0099-0160
Նպատակային նշանակություն	Բնակավայրերի
Գործառնական նշանակություն	Բնակելի կառուցապատման

Լրացուցիչ նշումներ

Հողամասի			
Երջադարձային (թեկման) կետեր	Կոորդինատներ		Գծային չափերը (մ)

Մասշտաբ 1:500

Որակավորում ունեցող անձ		Վահրամ Ավարեսյան
Որակավորման վկայականի համարը		0484
Ստորագրություն		
Իրավաբանական անձի անվանումը		<<ԳԵՈՓՐԵՔ>> ՍՊԸ
ՀՎՀՀ		03572682
Ստորագրություն		
ամփս. ամսաթիվ	չափագրություն	16.05.2024թ.
	հատակագծի կազմման	17.05.2024թ.

Կ.Տ.

ՇԻՆՈՒԹՅՈՒՆՆԵՐԻ ՀԱՏԱԿԱԳԻՇ

Մարզ Կոտայքի. համայնք Աբովյան. քաղաք Աբովյան 9-րդ փողոց թիվ 13 բնակելի տուն

Մարզ. համայնք. հասցե

Սեփականատեր	Սիրարփի Իգիթխանյան Սերյոժայի

1. Բնակելի տուն

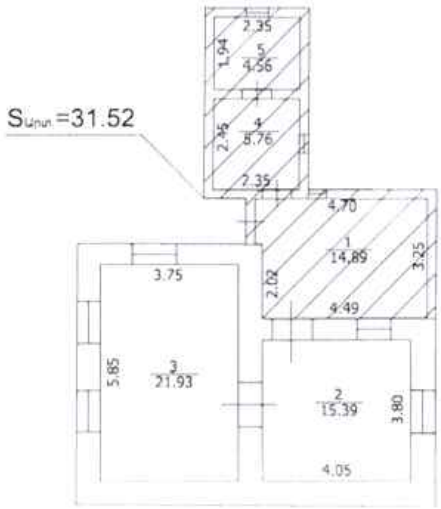

1-ին հարկ

H=2.90
h=2.65
D=0.65-0.25
d=0.25

1. Ծածկ

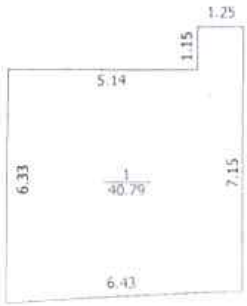

Լրացուցիչ նշումներ.

Մասշտաբ 1:200

Որակավորում ունեցող անձ	Վահրամ Ահարոնյան
Որակավորման վկայականի համարը	0484
Ստորագրություն	
Իրավաբանական անձի անվանումը	<<ԳԵՈԹԵՔ>> ՍՊՐ
ՀՎՀՀ	03572682
Ստորագրություն	
ամիս ամսաթիվ — տախտակների կազմման	16.05.2024 թ
ամիս ամսաթիվ — հատակագծի կազմման	17.05.2024 թ

ՀՈՂԱՄԱՍԻ ՀԱՏԱԿԱԳԻԾ

Սեփականատեր
Սիրարփի Իգիթխանյան Սերոժայի

Մարզ Կոտայքի, համայնք Աբովյան, քաղաք Աբովյան 9-րդ փողոց թիվ 13 բնակելի տուն

Մարզ, համայնք, հասցե

Նվիրատվության պայմանագիր 05.05.2023թ. 3694

Հողհատկացման հիմքը

Հաստատում եմ 04.06.2024թ.
Համայնքի ղեկավար Կ.Տ.

անուն, ազգանուն, հայրանուն

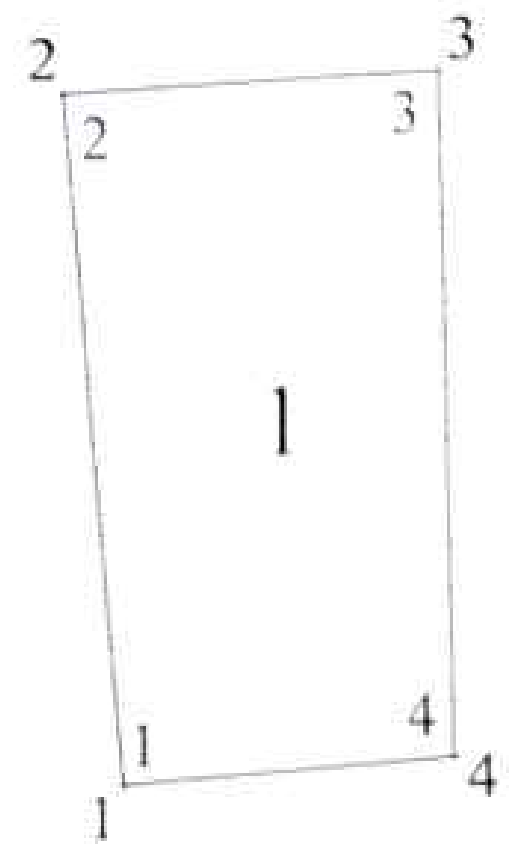

Մակերես ha	0.00482
Ծածկագիր	07-002-0099-0160-ից
Նպատակային նշանակություն	Բնակավայրերի
Գործառնական նշանակություն	բնակելի կառուցապատում

Լրացուցիչ նշումներ.

Հողամասի			
Բեկման կետերի համարներ	Կոորդինատներ		Կողմերի չափերը (մ)

Մասշտաբ 1:200			
Որակավորում ունեցող անձ			Վահրամ Աճարոնյան
Որակավորման վկայականի համարը			0484
Ստորագրություն			
Իրավաբանական անձի անվանումը			«ԳԵՈԹՐԵՔ» ՍՊԸ
ՀՎՀՀ			03572682
Ստորագրություն			
ամիս, ամսաթիվ	չափագրության	16.05.2024թ.	
	հատակագծի կազմման	17.05.2024թ.	Կ.Տ.

Հողամասի			
Շրջադարձային բեկման կետեր	y	x	Գծերի չափերը
1	8468437.4349	4459158.9159	
			9.75
2	8468436.6092	4459168.6308	
			5.30
3	8468441.8991	4459168.9590	
			9.65
4	8468442.0720	4459159.3100	
			4.65
1	8468437.4349	4459158.9159	

1 Կիսակառույց			
Շրջադարձային բեկման կետեր	y	x	Գծերի չափերը
1	8468437.4349	4459158.9159	
			9.75
2	8468436.6092	4459168.6308	
			5.30
3	8468441.8991	4459168.9590	
			9.65
4	8468442.0720	4459159.3100	
			4.65
1	8468437.4349	4459158.9159	

Որակավորում ունեցող անձ			Վահրամ [illegible]
Որակավորման վկայականի համարը			0484
Ստորագրություն			
Իրավաբանական անձի անվանումը			«ԳԵՈԹՐԵՔ» ՍՊԸ
ՀՎՀՀ			03572682
Ստորագրություն			
ամիս, ամսաթիվ	չափագրության	16.05.2024թ.	
	հատակագծի կազման	17.05.2024թ.	

ՇԻՆՈՒԹՅՈՒՆՆԵՐԻ ՀԱՏԱԿԱԳԻԾ

Մարզ Կոտայքի, համայնք Աբովյան, քաղաք Աբովյան 9-րդ փողոց թիվ 13 բնակելի տուն

Մարզ, համայնք, հասցե

Սեփականատեր	Սիրարփի Իգիթխանյան Սերյոժայի

1.Կիսակառույց

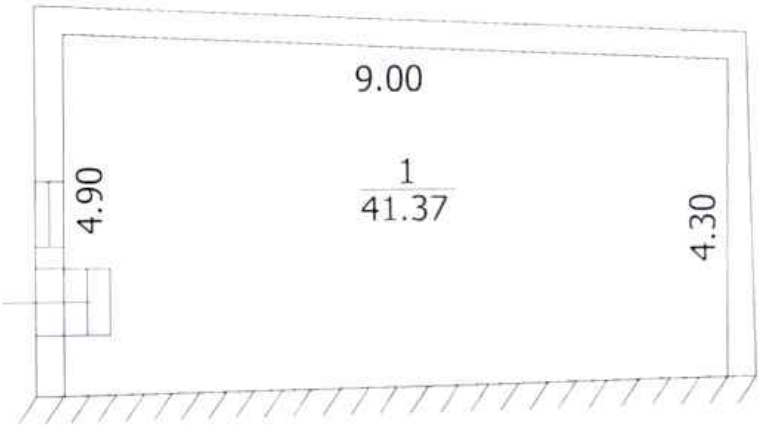

H=2.45
D=0.30-0.40

Լրացուցիչ Նշումներ.

Մասշտաբ 1:100

Որակավորում ունեցող անձ		Վահրամ Սիարոնյան
Որակավորման վկայականի համարը		0484
Ստորագրություն		
Իրավաբանական անձի անվանումը		«ԳԵՈԹՐԵՔՍ» ՍՊԸ
ՀՎՀՀ		03572682
Ստորագրություն		
ամիս ամսաթիվ	չափագրության	16.05.2024 թ.
	հատակագծի կազմման	17.05.2024 թ.

Կ.Տ.

ՀԱՅԱՍՏԱՆԻ ՀԱՆՐԱՊԵՏՈՒԹՅԱՆ
ԿՈՏԱՅՔԻ ՄԱՐԶԻ ԱԲՈՎՅԱՆ ՀԱՄԱՅՆՔԻ ՂԵԿԱՎԱՐ

Ո Ր Ո Շ ՈՒ Մ

04 հունիսի 2024 թվականի N 2638

ՆԱՐԵԿ ՍԱՔԵՅԱՆԻՆ, ԷՎԵԼԻՆԱ ԵՎ ԼԻԴԻԱ ՎԱՐԴԱՆՅԱՆՆԵՐԻՆ ՆԱԽԱԳԾՄԱՆ ԹՈՒՅԼՏՎՈՒԹՅՈՒՆ ՏԱԼՈՒ ՄԱՍԻՆ

Համաձայն «Տեղական ինքնակառավարման մասին» օրենքի 42-րդ հոդվածի 1-ին մասի 4-րդ կետի, Հայաստանի Հանրապետության կառավարության 2015 թվականի մարտի 19-ի N 596-Ն որոշման, հիմք ընդունելով Նարեկ Սաքեյանի հայտը (մուտք՝ 2024 թվականի մայիսի 10-ի N Ք-3367).

1. Նարեկ Սաքեյանին, Էվելինա և Լիդիա Վարդանյաններին տալ բնակելի տան և պարսպի կառուցման նախագծման թույլտվություն (նախագծման թույլտվությունը կցվում է):
2. Շինարարական աշխատանքները սկսելուց առաջ նախագծային փաստաթղթերը ներկայացնել համաձայնեցման և ստանալ շինարարության թույլտվություն:
3. Սույն որոշումն ուժի մեջ է մտնում որոշման ընդունման մասին իրազեկելու օրվան հաջորդող օրվանից:

ՀԱՄԱՅՆՔԻ ՂԵԿԱՎԱՐ Է. ԲԱԲԱՅԱՆ

2024թ. հունիսի 04
ք. Աբովյան

ՀԱՅԱՍՏԱՆԻ ՀԱՆՐԱՊԵՏՈՒԹՅՈՒՆ
ԿՈՏԱՅՔԻ ՄԱՐԶ ԱԲՈՎՅԱՆ ՀԱՄԱՅՆՔ
ՆԱԽԱԳԾՄԱՆ ԹՈՒՅԼՏՎՈՒԹՅՈՒՆ
(ՃԱՐՏԱՐԱՊԵՏԱՀԱՏԱԿԱԳԾԱՅԻՆ ԱՌԱՋԱԴՐԱՆՔ)

N 404 «04» հունիսի 2024թ.

Օբյեկտ *Բնակելի տան և պարսպի կառուցում*
(օբյեկտի անվանումը. կառուցում, վերակառուցում, վերանորոգում, ուժեղացում. վերականգնում. գործառնական նշանակության փոփոխություն և այլն)

Նախագծային փաստաթղթերի մշակման համար *«Աշխատանքային նախագիծ» (միջին ռիսկայնության, II կատեգորիա)*
(նախագծի բնորոշումը. հզորությունը, ռիսկայնության աստիճանը (կատեգորիան), ենթակառուցվածքի վարկերը և այլն)

Գտնվելու վայրը *ՀՀ, Կոտայքի մարզ, համայնք Աբովյան, գ. Առինջ, Դուրյան թաղամաս ,10-րդ փողոց 1/1 , ծածկագիր՝07-011-0393-0021*
(մարզի, համայնքի, փողոցի անվանումները շենքի հասարդ, հողամասի ծածկագիրը)

Կառուցապատող *Նարեկ Սաքեյան, Էվելինա և Լիդիա Վարդանյաններ (ՀՀ, ք. Աբովյան ,Ջ2Կ-ին կից հանրակացարան, 3-րդ շ., 6 բն., հեռ. +37433993494)*
(կազմակերպության անվանումը, գտնվելու վայրը. ֆիզիկական անձի անունը, ազգանունը. բնակության վայրը. հեռախոսահամարները. էլեկտրոնային հասցեն)

Առաջադրանքի տրամադրման հիմքը *Կառուցապատողի հայտը, անշարժ գույքի իրավունքի պետական գրանցման վկայականը, էսքիզային նախագիծը*
(կառուցապատման պայմանագիր՝ ՀՀ օրենսդրությամբ սահմանված կարգով հողամասի սեփականության, անշարժ գույքի փոփոխման իրավունքը հաստատող անհրաժեշտ փաստաթղթեր)

Առաջադրանքի գործողության ժամկետը *Մեկ տարի*
(ՀՀ կառավարության 19 մարտի 2015 թվականի N 596-Ն որոշման N1 հավելվածի 31-րդ կետին համապատասխան)

ՆԱԽԱԳԾՎՈՂ ՀՈՂԱՄԱՍԻ ԲՆՈՒԹԱԳԻՐԸ
(աստղանիշով (*) նշված դրույթների գրաֆիկական արտացոլումը տրամադրվում է կից ներկայացվող ամփոփ սխեմայով՝ Մ 1:500)

1.Հողամասը գտնվում է *տպատակային նշանակությունը՝ բնակավայրերի, գործառնական նշանակությունը՝ բնակելի կառուցապատման*
(հողամասի դիրքը քաղաքաշինական միջավայրում. դրա նպատակային և գործառնական նշանակությունը)

2.(*) Հողամասի չափերը *0,04 հա*

3. Հողամասի առկա վիճակը *Հողամասը ծանրաբեռնված չէ*
(ռելիեֆի բնութագիրը, շենքերի (այդ թվում՝ քանդման ենթակա) առկայությունը (օգտագործվող, չօգտագործվող, լքված), հողօգտագործողներ, իրավունքներ, շինարարական տարածքները և այլն). կանաչապատումը, տրանսպորտայինը և այլն)

4.(*) Տրանսպորտային պայմանները *ներհամայնքային նշանակության ճանապարհ*
(ճանապարհներին առկա մոտեցումներ. հրապարակային տրանսպորտային կանգառներ և այլն)

5.(*) Ինժեներական ցանցեր և սարքավորումներ *Նախագծվող և կից տարածքներով անցնող ինժեներական գծեր և հաղորդակցուղիներ:*
(ջրամատակարարման, կոյուղու, գազամատակարարման, տաք ջրի մատակարարման, հեռախոսակապի, էլեկտրամատակարարման, էլեկտրոնային հաղորդակցության համակարգերը)

6.(*) Կից հողամասեր *Հարևանությամբ գտնվող բնակելի տներ, հողամասեր և տարածքներ*
(նախագծվող հողամասով կամ կից տարածքով անցնող ինժեներական ենթակառուցվածքները, այդ թվում՝ ստորգետնյա)

7.Քննության ենթակա պահպանվող և (կամ) պատմամշակութային հուշարձանների տարածքներ (պահպանական գոտիներ) *Առկա չեն*
(կից գտնվող պատմության և մշակույթի հուշարձանների անվանումը և դրանց սահմանները՝ համաձայն ներկայացված սխեմայի)

8.(*) Հատակագծային սահմանափակումներ *Հաշվի առնել կից տարածքներում առկա և նախատեսվող կառուցապատումը*
(նախագծում գրված պայմանները, պահպանվող օբյեկտների, ինժեներատրանսպորտային ենթակառուցվածքների և այլ օբյեկտների նկատմամբ սահմանափակումները, այդ թվում՝ սերվիտուտները)

ՆԱԽԱԳԾԱՅԻՆ ՊԱՀԱՆՋՆԵՐԸ
(աստղանիշով (*) նշված դրույթների գրաֆիկական արտացոլումը տրամադրվում է կից ներկայացվող ամփոփ սխեմայով՝ Մ 1:500)

9.Ճարտարապետահատակագծային պահանջներ *մշակել նախագիծ՝ համայնք Աբովյան, գ. Առինջ, Դուրյան թաղամաս ,10-րդ փողոց 1/1 հասցեում գտնվող հողամասում՝ բնակելի տան և պարսպի կառուցում՝ անշարժ գույքի սեփականության իրավունքի վկայականով տրված հողամասի սահմաններում:*
(Ելնելով Հայաստանի Հանրապետության օրենսդրության և նորմատիվատեխնիկական փաստաթղթերի պահանջներից. առկա քաղաքաշինական հիմնադրային փաստաթղթերի դրույթներից կամ դրանց բացակայության դեպքում՝ կազմավորված հնգօրյա քաղաքաշինական միջավայրի պայմաններից. առաջարկություններ ճանապարհների ձևավորման, տանիքների, արտաքին տեսքի, պատուհանների համամասնությունների և գունային լուծումների վերաբերյալ)

9.1. (*) օբյեկտի եռաչափությունը կարմիր գծից (մետր) *ըստ նորմերի*

9.2. (*) եռաչափությունը հարևան հողակտորներից (օբյեկտներից) (մետր) *ըստ նորմերի*

9.3. թույլատրելի բարձրությունը (մետր) *մինչև 8,0 մ*
(սահմանային հարթությունների բարձրությունը գնահատվող շենքերի և շինությունների նախագծման դեպքում՝ ՀՀՇՆ 20-04 «Երկրաշարժադիմացկուն շինարարություն. Նախագծման նորմեր» շինարարական նորմերով սահմանված պահանջների ապահովում (հատուկ հաշվարկային մեթոդներ, անվտանգության բարձրացման միջոցառումներ և այլն))

9.4. կառուցապատման խտության գործակիցը *ըստ նորմերի*
(նվազագույն (նորմատիվային) ցանկալիորեն մոնոլիտի հողատարածության հարաբերությունը հողամասի մակերեսին)

9.5. կառուցապատման տոկոսը *մինչև 40 %*
(նվազագույնը (անհրաժեշտ) հողատարածքի հարաբերությունը հողամասի մակերեսին տոկոսներով (%))

9.6. կանաչապատման տոկոսը *60 % և ավելի*
(կանաչապատ պարածքի հարաբերությունը հողամասի մակերեսին տոկոսներով (%))

9.7. այլ պահանջ-ներ

- *Հատակագծային լուծումները մշակել համաձայն պատվիրատուի առաջադրանքի՝ հաշվի առնելով նորմատիվային պահանջները*
- *Համաձայն Աբովյան համայնքի ավագանու 06.12.2022թ. N 174-Ա որոշման՝ շինությունների արտաքին պատերի համար նախատեսել սպիտակ, մոխրագույն, ծիրանագույն երանգները, կապտականաչ հալելային ապակիները, իսկ տանիքների համար՝ շագանակագույն և մուգ կապտականաչ երանգները*

10. Հողամասում գտնվող շենքերի և շինությունների քանդման կամ տեղափոխման (ապամոնտաժման) պայմանները և աշխատանքների ներքականությունը	*Առկա չէ*
11. Ստորգետնյա, կիսանկուղի և առաջին հարկերի տարածքների օգտագործման պայմանները	*Համաձայն նորմերի*
12. (*) Ինժեներական ցանցեր և սարքավորումներ	*Պահանջներ գոյություն ունեցող և նախագծվող ենթակառուցվածքների ու ցանցերի նկատմամբ*
12.1. (*) ջրամատակարարում, կոյուղի, տաք ջրամատակարարում	*Համաձայն նորմերի* (համաձայն մատակարարող կազմակերպության տեխնիկական պայմանների)
12.2. (*) էլեկտրամատակարարում	*Համաձայն նորմերի* (համաձայն մատակարարող կազմակերպության տեխնիկական պայմանների)
12.3 . (*) գազամատակարարում	*Համաձայն նորմերի* (համաձայն մատակարարող կազմակերպության տեխնիկական պայմանների)
12.4. (*) էլեկտրոնային հաղորդակցության մալուխատար կոյուղու (ներառյալ դիտահորը) տեղադիրքը	*Համաձայն նորմերի* (համաձայն ՀՀ կառավարության 19 մարտի 2015 թվականի N 596-Ն որոշման N 1 հավելվածի 57-րդ կետի 2-րդ ենթակետով սահմանված էլեկտրային տվյալների)
12.5. թույլ հոսանքներ	*Առկա չեն*
12.6. աղբահանություն	*համայնքային*
13. Տարածքի ինժեներական նախապատրաստում	*Կազմակերպել տարածքի ջրահեռացում:* (սելիթեքի կազմակերպման, ջրահեռացման, ինժեներական պաշտպանության միջոցառումները)
14. Բարեկարգում	*Ազատ տարածքը բարեկարգել և կանաչապատել* (ծանրաֆտացին պլանավորման վերաբերյալ պրոեկցիաները, կանաչապատում, ճարտարապետական փոքր ձևեր, ցանկապատում, գովազդ և այլն)
15. Շինարարական նյութեր	*Երկաթբետոնե տարրեր, քարե շար, ապակի, մետաղական տարրեր:* (շինարարական նյութերի օգտագործման առաջարկությունները տանիքների, ճակատների լուծումների, արտաքին դռների, պատուհանների վերաբերյալ)
16. Պաշտպանական կառույցներ	*Ըստ նախագծի* (ռազմական իրավիճակներում մոդրկանց օբյեկտների պաշտպանության միջոցառումները)
17. Հակահրդեհային պահանջներ	*Ապահովել հակահրդեհային նորմատիվ պահանջները* (հակահրդեհային անվտանգության ապահովման միջոցառումները)
18. Հաշմանդամների և բնակչության սակավաշարժ խմբերի պաշտպանության միջոցառումներ	-
19. Շրջակա միջավայրի պահպանում	*ապահովել շրջակա միջավայրի պահպանման համապատասխան միջոցառումները* (շրջակա միջավայրը վտանգավոր ազդեցություններից բացառելու միջոցառումները)
20. Շինարարության կազմակերպում	*Ըստ նորմերի* (առաջարկություններ շինարարության հետ կապված աներեսպասելի ազդեցության բացառման, քաղաքային անվտանգության և աշխատանքի ապահովման վերաբերյալ)
21. Առաջադրանքի գործողության ժամկետը և նախագծի մշակման փուլերը	*մեկ տարի, ՀՀ քաղաքաշինության նախարարի 11.09.2017թ. հ.128-Ն հրամանով հաստատված դրույթներին և այլ իրավական ակտերին համապատասխան:* (Նշվում են առաջադրանքի գործողության ժամկետը և նախագծի մշակման փուլերը)

Լ Ր Ա Ց Ո Ւ Ց Ի Չ Պ Ա Յ Մ Ա Ն Ն Ե Ր Ը

22. Նախագծային փաստաթղթերի փորձաքննությանը ներկայացվող պահանջներ	*համաձայն ՀՀ կառավարության 19.03.2015թ. «Հայաստանի Հանրապետությունում կառուցապատման նպատակով թույլտվությունների և այլ փաստաթղթերի տրամադրման կարգը հաստատելու և Հայաստանի Հանրապետության կառավարության մի շարք որոշումներ ուժը կորցրած ճանաչելու մասին» N 596-Ն որոշման* (Հայաստանի Հանրապետության օրենսդրությամբ սահմանված փորձաքննության ենթակա նախագծերի ցանկը՝ նախագծողի երաշխավորագիրը՝ հղում կատարելով համապատասխան իրավական ակտին)
23. Միջանկյալ համաձայնեցում	*չի պահանջվում* (իրավասու մարմնի կամ Հայաստանի Հանրապետության օրենսդրությամբ նախատեսված դեպքերում շահագրգիռ մարմինների հետ նախագծի նախնական համաձայնեցում, նշվում է նաև առաջադրանքի փոփոխման հնարավորությունը՝ ՀՀ կառավարության 19 մարտի 2015 թվականի N 596-Ն որոշման N 1 հավելվածի 87-րդ կետով նախատեսված դեպքում)
24. Հասարակական քննարկումներ	*Նորմերի համաձայն* (Հայաստանի Հանրապետության օրենսդրությամբ սահմանված դեպքերում և կարգով)
25. Համաձայնեցումներ	• *Միևնույն նախագծային աշխատանքները սկսելը համաձայնություն ձեռք բերել այլ ինժեներական ենթակառուցվածքների սեփականատերերի (օգտագործողների) հետ* (նշվում են տվյալ օբյեկտի համաձայնեցման օրենքով սահմանված պահանջները՝ հուշարձանների ու բնության պահպանության և այլ լիազորված մարմինների հետ, ինչպես նաև ՀՀ կառավարության 19 մարտի 2015 թվականի N 596-Ն որոշման N 1 հավելվածի 56-րդ կետով սահմանված դեպքերում՝ ինժեներական ենթակառուցվածքի սեփականատիրոջ (օգտագործողի) հետ)
26. Փոստային բաժանորդային պահարանների տեղադրում	*չի պահանջվում*
27. Այլ պայմաններ	• *Նախագծի կազմը և բովանդակությունը համապատասխանեցնել ՀՀ կառավարության աորնթեր քաղաքաշինության պետական կոմիտեի նախագահի 11.09.2017թ. «Բնակելի, հասարակական, արտադրական շենքերի և շինությունների նախագծային փաստաթղթերի կազմը և բովանդակությունը սահմանող կանոնները ն ՀՀ քաղաքաշինության նախարարի 29.11.2006թ. հ.273-Ն հրամանն ուժը կորցրած ճանաչելու մասին» հ.128-Ն հրամանով հաստատված դրույթներին:* • *Շինությունը նախագծել 22.05.2023թ ՀՀՇՆ 30-01-2023 «Քաղաքաշինություն. քաղաքային եվ գյուղական բնակավայրերի հատակագծում և կառուցապատում» շինարարական նորմերը հաստատելու ն Հայաստանի Հանրապետության քաղաքաշինության կոմիտեի նախագահի 2023 թվականի մայիսի 22-ի N 04-Ն հրամանով հաստատված դրույթներին համապատասխան:* • *Նախագիծը ներկայացնել համաձայնեցման երկու օրինակից:*

ՀԱՅԱՍՏԱՆԻ ՀԱՆՐԱՊԵՏՈՒԹՅԱՆ
ԱԲՈՎՅԱՆ ՀԱՄԱՅՆՔԻ ՂԵԿԱՎԱՐ

ԷԴՈՒԱՐԴ ԲԱԲԱՅԱՆ

Կ.Տ.

ՀԱՅԱՍՏԱՆԻ ՀԱՆՐԱՊԵՏՈՒԹՅԱՆ
ԿՈՏԱՅՔԻ ՄԱՐԶԻ ԱԲՈՎՅԱՆ ՀԱՄԱՅՆՔԻ ՂԵԿԱՎԱՐ

Ո Ր Ո Շ ՈՒ Մ

04 հունիսի 2024 թվականի N 2637

ԱԲՈՎՅԱՆ ՀԱՄԱՅՆՔԻ ԳԵՂԱՇԵՆ ԳՅՈՒՂՈՒՄ ԳՏՆՎՈՂ 07-023-0082-0018 ԿԱԴԱՍՏՐԱՅԻՆ ԾԱԾԿԱԳՐՈՎ ՀՈՂԱՄԱՍՈՒՄ ԻՆՔՆԱԿԱՄ ԿԱՌՈՒՑՎԱԾ ԲՆԱԿԵԼԻ ՏՈՒՆԸ, ՕԺԱՆԴԱԿ ՇԻՆՈՒԹՅՈՒՆԸ, ԱՆԱՍՆԱԳՈՄԸ, ԾԱԾԿՆ ՕՐԻՆԱԿԱՆԱՑՆԵԼՈՒ ԵՎ ԱՆՇԱՐԺ ԳՈՒՅՔԻՆ ՀԱՍՑԵ ՏՐԱՄԱԴՐԵԼՈՒ ՄԱՍԻՆ

Համաձայն «Տեղական ինքնակառավարման մասին» օրենքի 35-րդ հոդվածի 1-ին մասի 22-րդ և 24-րդ կետերի, «Անշարժ գույքի հարկով հարկման նպատակով անշարժ գույքի շուկայական արժեքին մոտարկված կադաստրային գնահատման կարգը սահմանելու մասին» օրենքի 4-րդ հոդվածի 2-րդ մասի 6-րդ կետի, Հայաստանի Հանրապետության կառավարության 2005 թվականի դեկտեմբերի 29-ի N 2387-Ն որոշմամբ հաստատված կարգի 29-րդ, 50-րդ, 51-րդ և 55-րդ կետերի, 2006 թվականի մայիսի 18-ի N 912-Ն որոշմամբ հաստատված կարգի 8-րդ, 9-րդ, 10-րդ, 11-րդ, 12-րդ և 13-րդ կետերի, 2020 թվականի հունիսի 4-ի N 1023-Ն որոշման, Աբովյան համայնքի ավագանու 2023 թվականի դեկտեմբերի 22-ի N 199-Ն որոշման, հաշվի առնելով այն հանգամանքը, որ բնակելի տունը, օժանդակ շինությունը, անասնագոմը և ծածկը կառուցված չեն ինժեներատրանսպորտային օբյեկտների օտարման կամ անվտանգության գոտիներում, քաղաքաշինական նորմերի և կանոնների էական խախտումներով, դրանց պահպանումը չի խախտում այլ անձանց իրավունքները և օրենքով պահպանվող շահերը, վտանգ չի սպառնում քաղաքացիների կյանքին ու առողջությանը, չի առաջացնում հարկադիր սերվիտուտ պահանջելու իրավունք, հիմք ընդունելով Հրայր Կարապետյանի դիմումը (մուտք՝ 2024 թվականի մայիսի 13-ի N Ք-3415)

1. Հրայր Գեղամի Կարապետյանին սեփականության իրավունքով պատկանող (հիմք՝ 2003 թվականի հոկտեմբերի 22-ի N 1706388 վկայական) Աբովյան համայնքի Գեղաշեն գյուղում գտնվող 07-023-0082-0018 կադաստրային ծածկագրով 653.5 քառակուսի մետր փաստացի մակերեսով բնակելի կառուցապատման հողամասում ինքնակամ կառուցված 170.6 քառակուսի մետր արտաքին, 145.2 քառակուսի մետր ներքին մակերեսով բնակելի տունը, 21.8 քառակուսի մետր արտաքին, 18.4 քառակուսի մետր ներքին մակերեսով օժանդակ շինությունը, 28.1 քառակուսի մետր արտաքին, 26.0 քառակուսի մետր ներքին մակերեսով անասնագոմը և 5.5 քառակուսի մետր մակերեսով ծածկը համարել օրինական (Կադաստրի կոմիտեում հաշվառման ծածկագիր՝ 2023EABCFN):

2. Սույն որոշման 1-ին կետում նշված անշարժ գույքին տրամադրել հասցե՝ համայնք Աբովյան, գյուղ Գեղաշեն, 2-րդ փողոց, թիվ 9:

3. Հրայր Կարապետյանը պարտավոր է՝

1) Աբովյանի համայնքապետարանի 900105201652 հաշվեհամարին մուծել 10 000 (տասը հազար) դրամ հասցեի տրամադրման ծառայության վճար.

2) ինքնակամ կառուցված բնակելի տան, օժանդակ շինության, անասնագոմի և ծածկի օրինականացման համար սույն որոշման ընդունման օրվանից 60 (վաթսուն) օրվա ընթացքում Աբովյանի համայնքապետարանի 900105201397 հաշվեհամարին վճարել 246 443 (երկու հարյուր քառասունվեց հազար չորս հարյուր քառասուներեք) դրամ, հակառակ դեպքում սույն որոշումը կհամարվի ուժը կորցրած:

4. Սույն որոշումն ուժի մեջ է մտնում Հրայր Կարապետյանին որոշման ընդունման մասին իրազեկելու օրվան հաջորդող օրվանից:

ՀԱՄԱՅՆՔԻ ՂԵԿԱՎԱՐ Է. ԲԱԲԱՅԱՆ

2024թ. հունիսի 04
ք. Աբովյան

Սեփականատեր ՝ Հրայր Գեղամի Կարապետյան	**ՀՈՂԱՄԱՍԻ ՀԱՏԱԿԱԳԻ** Կոտայքի մարզ, Աբովյան գ. Գեղաշեն 2-րդ փող. 9 տուն Մարզ, համայնք, հասցե	Հաստատում եմ ___ 2024թ. Համայնքի ղեկավար ___ ՏՏ անուն, ազգանուն

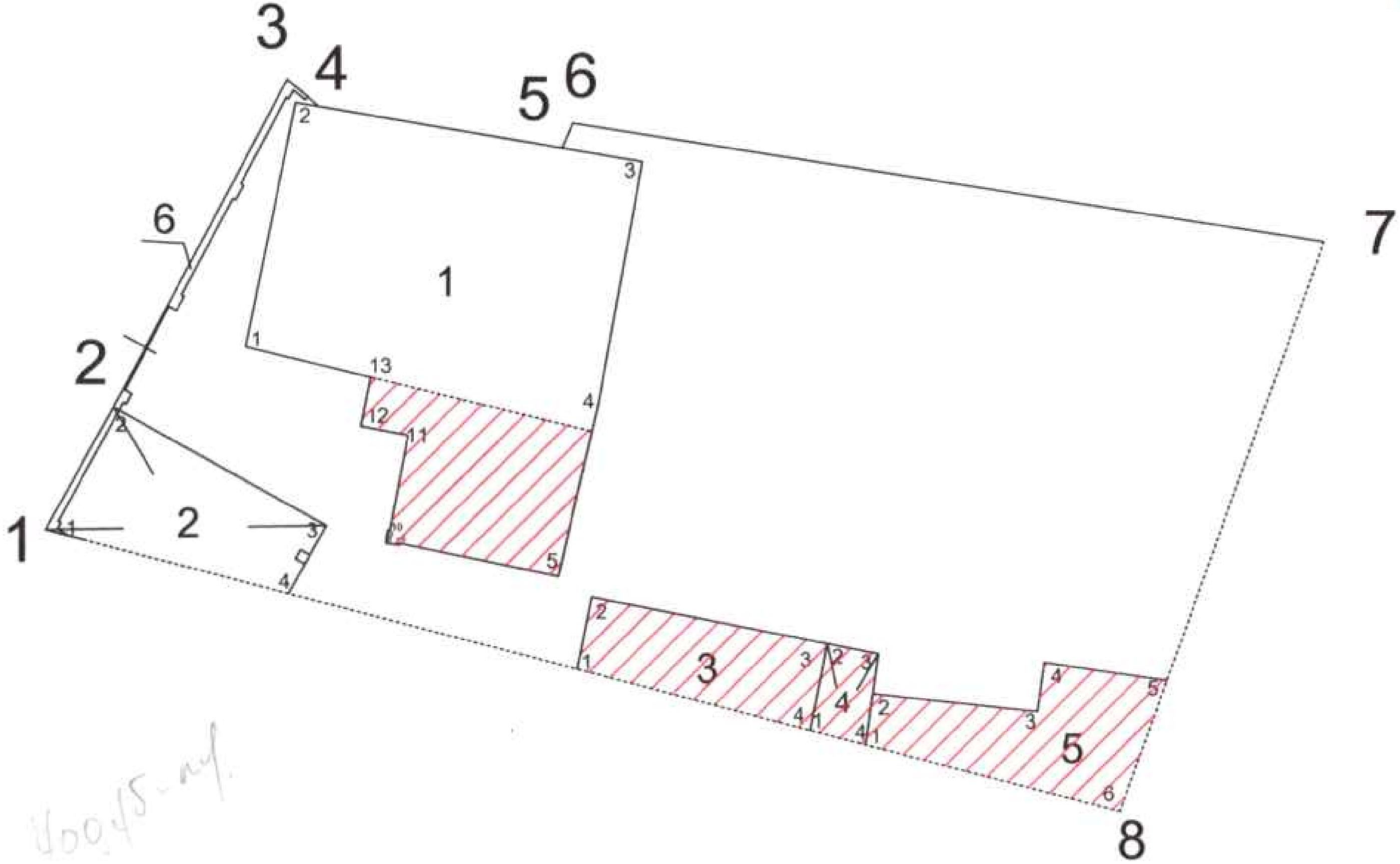

		ՀՈՂԱՄԱՍԻ			
Մակերեսը(հա)	0.06535 հա	Շրջագծային (բեկման) կետեր	Կոորդինատներ		Գծային չափեր(մ)
Ծածկագիր	07-023-0082-0018		X	Y	
Նպատակային նշանակությունը	Բնակավայրերի	1	4454608.72	8476358.32	5.30
Գործառնական նշանակությունը	Բնակելի կառուցապատում	2	4454613.36	8476360.88	11.84
		3	4454623.85	8476366.37	1.39
		4	4454622.94	8476367.42	8.27
		5	4454621.58	8476375.58	0.91
		6	4454622.42	8476375.94	25.52
		7	4454618.51	8476401.16	20.30
		8	4454599.39	8476394.33	37.20
		1	4454608.72	8476358.32	

Լրացուցիչ նշումներ՝ օրինական հողամասը 1-6 կետերում պակասել է և փաստացի չափը կազմում է 0.06535 հա :

ՄԱՍՆԱԳԵՏ 1:		
Որակավորում ունեցող անձ		Արա Պետրոսյան
Որակավորման վկայականի համարը		056
Ստորագրություն		
Իրավաբանական անձի անվանումը		ԱՁ Արա Պետրոսյան
ՀՎՀՀ		25423526
Ստորագրություն		
ամիս ամսաթիվ	չափագրության	04.12.2023թ.
	հատակագծի կազմման	07.12.2023թ.

Կ. Տ.

ՀՈՂԱՄԱՍԻ

Շրջադարձային (բեկման) կետեր	Կոորդինատներ		Գծային չափեր(մ)
	X	Y	
1	4454608.72	8476358.32	5.30
2	4454613.36	8476360.88	11.84
3	4454623.85	8476366.37	1.39
4	4454622.94	8476367.42	8.27
5	4454621.58	8476375.58	0.91
6	4454622.42	8476375.94	25.98
7	4454618.44	8476401.61	20.69
8	4454598.63	8476395.65	15.85
9	4454600.51	8476379.91	12.30
10	4454603.39	8476367.95	5.12
11	4454605.90	8476363.48	5.88
1	4454608.72	8476358.32	

1.ԲՆԱԿԵԼԻ ՏՈՒՆ

Շրջադարձային (բեկման) կետեր	Կոորդինատներ		Գծային չափեր(մ)
	X	Y	
1	4454614.88	8476365.01	8.35
2	4454623.07	8476366.64	11.79
3	4454621.14	8476378.27	8.35
4	4454612.92	8476376.80	5.85
5	4454607.21	8476375.51	5.44
6	4454608.31	8476370.18	0.07
7	4454608.24	8476370.17	0.45
8	4454608.30	8476369.73	0.45
9	4454608.75	8476369.79	0.07
10	4454608.74	8476369.86	3.24
11	4454611.93	8476370.45	1.61
12	4454612.22	8476368.87	1.68
13	4454613.87	8476369.19	4.31
1	4454614.88	8476365.01	

2.ԾԱԾԿ

Շրջադարձային (բեկման) կետեր	Կոորդինատներ		Գծային չափեր(մ)
	X	Y	
1	4454608.72	8476358.32	4.70
2	4454612.84	8476360.60	8.15
3	4454608.89	8476367.73	2.61
4	4454606.61	8476366.47	8.41
1	4454608.72	8476358.32	

3.ՕԺԱՆԴԱԿ ՇԻՆՈՒԹՅՈՒՆ

Շրջադարձային (բեկման) կետեր	Կոորդինատներ		Գծային չափեր(մ)
	X	Y	
1	4454604.10	8476376.15	2.47
2	4454606.52	8476376.62	8.05
3	4454604.98	8476384.52	2.96
4	4454602.08	8476383.95	8.06
1	4454604.10	8476376.15	

4.ԾԱԾԿ

Շրջադարձային (բեկման) կետեր	Կոորդինատներ		Գծային չափեր(մ)
	X	Y	
1	4454602.08	8476383.95	2.96
2	4454604.98	8476384.52	1.75
3	4454604.65	8476386.24	3.08
4	4454601.60	8476385.81	1.92
1	4454602.08	8476383.95	

5.ԱՆԱՍՆԱԳՈՄ

Շրջադարձային (բեկման) կետեր	Կոորդինատներ		Գծային չափեր(մ)
	X	Y	
1	4454601.60	8476385.81	1.72
2	4454603.30	8476386.05	5.55
3	4454602.73	8476391.57	1.65
4	4454604.37	8476391.80	4.14
5	4454603.79	8476395.90	4.67
6	4454599.39	8476394.33	8.80
1	4454601.60	8476385.81	

6.ՊԱՐԻՍՊ

ՄԱՍՇՏԱԲ 1:

Որակավորում ունեցող անձ		Արա Պետրոսյան
Որակավորման վկայականի համարը		
Ստորագրություն		
Իրավաբանական անձի անվանումը		ԱՁ ԱՐԱ ՊԵՏՐՈՍՅԱՆ
ՀՎՀՀ		25923526
Ստորագրություն		
ամիս ամսաթիվ	չափագրության	04.12.2023թ.
	հատակագծի կազմման	07.12.2023թ.

Կ. Տ.

ՇԻՆՈՒԹՅՈՒՆՆԵՐԻ ՀԱՏԱԿԱԳԻԾ

Ձև 4

Կոտայքի մարզ, Աբովյան գ. Գեղաշեն 2-րդ փող. 9 տուն

մարզ, համայնք, հասցե

Սեփականատեր՝	Հրաչյա Գեղամի Կարապետյան

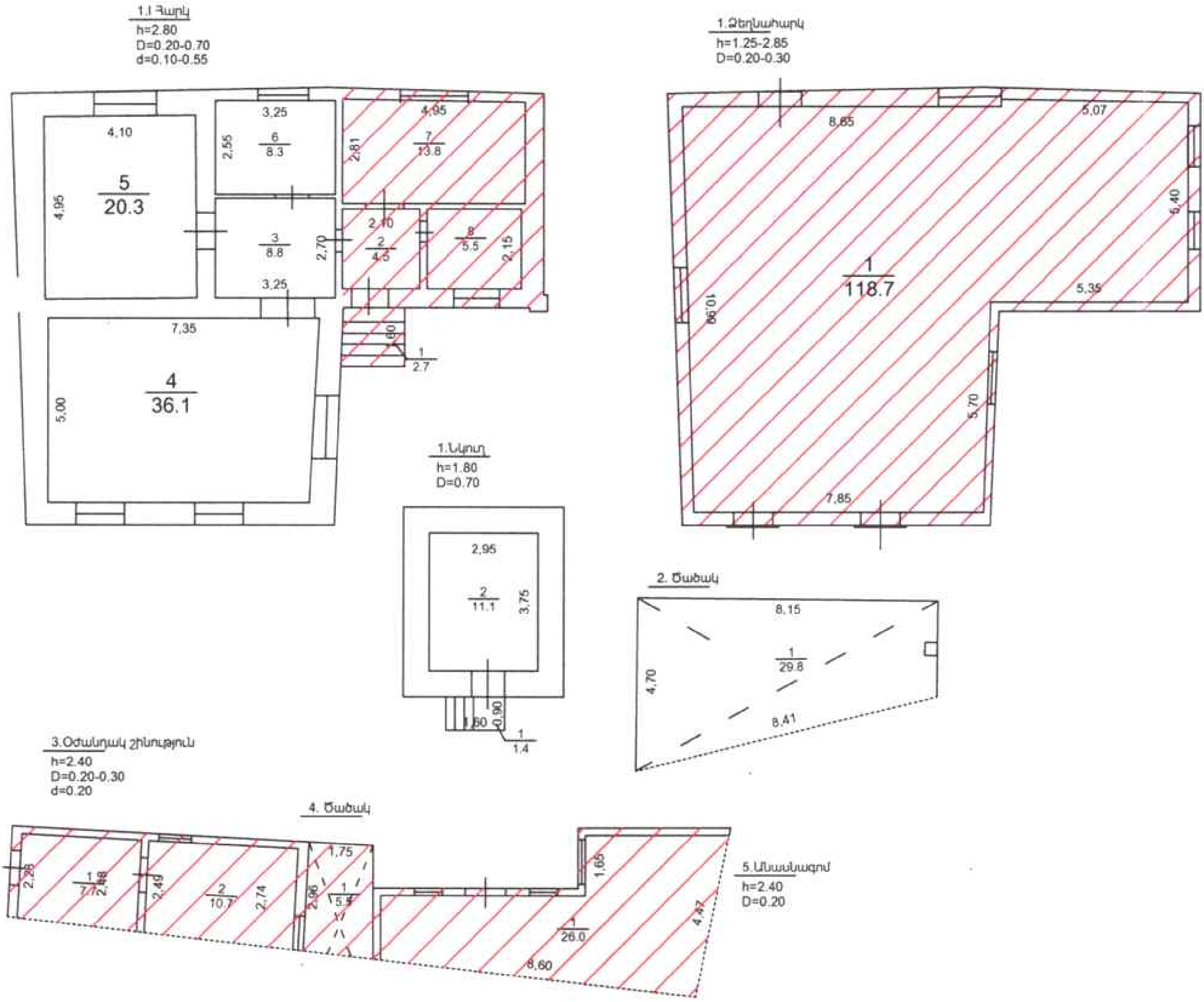

Լրացուցիչ նշումներ՝	ՄԱՍՇՏԱԲ 1:	
	Որակավորում ունեցող անձ	Արա Պետրոսյան
	Որակավորման վկայականի համարը	058
	Ստորագրություն	
	Իրավաբանական անձի անվանումը	ԱՁ Արա Պետրոսյան
	ՀՎՀՀ	25423526
	Ստորագրություն	
	ամիս ամսաթիվ — չափագրության	04.12.2023թ.
	ամիս ամսաթիվ — հատակագծի կազմման	07.12.2023թ.

Կ. Տ.

Շինությունների բնութագիր

Գեղաշեն 2-րդ փող. 9 տուն

ՀՀ	Նպատակային նշանակությունը	Գործառնական նշանակությունը	Հարկ	Հարկայնություն	Մակերես քմ.		Բարձրությունը	Ծավալը խմ.	Կառուցման տարեթիվ	Տանիքի նյութը				Ավարտվածության աստիճանը				Պատերի շինանյութի տեսակը	Միջ. ծածկի նյութը		Արտաքին հարդարումն ըստ կողմերի				
					Օրինական	Ինքնակամ				թիթեղ	շիֆեր	կոմինոտ	այլ նյութ	անավարտ	մինչև 50%	50-80%	80% և ավելի		փայտ	երկաթբետոն	սրբատաշ	եղեգապատված	գրկաքարե	սվաղած	ընդհանուր ցրտառատ
1	2	3	4	5	6	7	8	9	10	11	12	13	14	15	16	17	18	19	20	21	22	23	24	25	26
1	բնակելի	նկուղ	նկուղ	1	11,10		1,80	19,98	ը.կ.գ								v	բետոն		v					4
	բնակելի	աստիճ/հարթակ	նկուղ	1	1,40			0,00	ը.կ.գ								v								
	բնակելի	բնակելի տուն	1	1	73,50		2,80	205,80	ը.կ.գ								v	տուֆ		v		2			2
	բնակելի	բնակելի տուն	1	1		23,80	2,80	66,64	2007								v	տուֆ				2			2
	բնակելի	աստիճաններ	1	1		2,70			2007								v								
	բնակելի	ձեղնահարկ	ձեղն.	1		118,70	2,05միջ.	243,34	2015	v							v	պ/բլոկ	v						4
2	բնակելի	ծածկ			29,80			0,00	ը.կ.գ								v								
3	բնակելի	օժանդակ շինություն	1	1		18,40	2,40	44,16	2007	v							v	տուֆ		v					4
4	բնակելի	ծածկ				5,50		0,00	2007								v								
5	բնակելի	անասնագոմ	1	1		26,00	2,40	62,40	2007	v							v	տուֆ		v					4
6	բնակելի	պարիսպ			1,90		2,00	3,80	ը.կ.գ								v	տուֆ				1			1

Շինությունների ընդհանուր մակերեսը (քմ)	Այդ թվում	
	Օրինական կառուցված (քմ)	Ինքնակամ կառուցված (քմ)
27	28	29
312,80	117,70	195,10

Կատարող՝ (Ստորագրություն)

Արա Պետրոսյան (անուն, ազգանուն)

07,12.2023թ. (ամիս, ամսաթիվ)

Որակավորման վկայական

Իրավաբանական անձի

058 (համարը)

282.1077284 (գրանցման համարը)

14.12.2011 թ (տրման ամիս, ամսաթիվը)

ԱՁ Արա Պետրոսյան (անվանումը)

(ստորագրություն)

ՀԱՅԱՍՏԱՆԻ ՀԱՆՐԱՊԵՏՈՒԹՅԱՆ
ԿՈՏԱՅՔԻ ՄԱՐԶԻ ԱԲՈՎՅԱՆ ՀԱՄԱՅՆՔԻ ՂԵԿԱՎԱՐ

Ո Ր Ո Շ ՈՒ Մ

04 հունիսի 2024 թվականի N 2636

ՀԱՍՄԻԿ ՊՈՂՈՍՅԱՆԻՆ ՊԱՏԿԱՆՈՂ ՀՈՂԱՄԱՍԻ ԳՈՐԾԱՌՆԱԿԱՆ ՆՇԱՆԱԿՈՒԹՅՈՒՆԸ ՓՈՓՈԽԵԼՈՒ ՄԱՍԻՆ

Համաձայն «Տեղական ինքնակառավարման մասին» օրենքի 35-րդ հոդվածի 1-ին մասի 24-րդ կետի, Հայաստանի Հանրապետության կառավարության 2007 թվականի օգոստոսի 09-ի N 1036-Ն որոշման, 2011 թվականի դեկտեմբերի 29-ի N 1920-Ն որոշմամբ հաստատված կարգի 24-րդ կետի 3-րդ ենթակետի, Աբովյան համայնքի ավագանու 2023 թվականի դեկտեմբերի 22-ի N 199-Ն որոշման, հաշվի առնելով Հասմիկ Պողոսյանի դիմումը (մուտք՝ 2024 թվականի մայիսի 27-ի N Ք-3795).

1. Փոփոխել Հասմիկ Պողոսյանին պատկանող (հիմք՝ 2016 թվականի հուլիսի 11-ի N 11072016-07-0029 վկայական) Աբովյան համայնքի Աբովյան քաղաքի Գառնի փողոցի թիվ 3/1/1 հասցեում գտնվող 18,3 քառակուսի մետր մակերեսով բնակավայրերի նպատակային նշանակության բնակելի կառուցապատման հողամասի գործառնական նշանակությունը որպես հասարակական կառուցապատման հողամաս:
2. Հասմիկ Պողոսյանը պարտավոր է Աբովյանի համայնքապետարանի 900105201652 հաշվեհամարին վճարել 6 830 (վեց հազար ութ հարյուր երեսուն) դրամ՝ որպես հողամասի գործառնական նշանակության փոփոխության ծառայության վճար:
3. Սույն որոշումն ուժի մեջ է մտնում Հասմիկ Պողոսյանին որոշման ընդունման մասին իրազեկելու օրվան հաջորդող օրվանից:

ՀԱՄԱՅՆՔԻ ՂԵԿԱՎԱՐ Է. ԲԱԲԱՅԱՆ

2024թ. հունիսի 04
ք. Աբովյան

ՀԱՅԱՍՏԱՆԻ ՀԱՆՐԱՊԵՏՈՒԹՅԱՆ
ԿՈՏԱՅՔԻ ՄԱՐԶԻ ԱԲՈՎՅԱՆ ՀԱՄԱՅՆՔԻ ՂԵԿԱՎԱՐ

Ո Ր Ո Շ ՈՒ Մ

04 հունիսի 2024 թվականի N 2635

ՆՈՐԻԿ ՄԱՆՈՒԿՅԱՆԻՆ ՊԱՏԿԱՆՈՂ ՀՈՂԱՄԱՍԻ ՄԻ ՄԱՍԻ ԳՈՐԾԱՌՆԱԿԱՆ ՆՇԱՆԱԿՈՒԹՅՈՒՆԸ ՓՈՓՈԽԵԼՈՒ ԹՈՒՅԼՏՎՈՒԹՅՈՒՆ ՏԱԼՈՒ ՄԱՍԻՆ

Համաձայն «Տեղական ինքնակառավարման մասին» օրենքի 35-րդ հոդվածի 1-ին մասի 24-րդ կետի, Հայաստանի Հանրապետության կառավարության 2011 թվականի դեկտեմբերի 29-ի N 1920-Ն որոշմամբ հաստատված կարգի 24-րդ կետի 3-րդ ենթակետի, Բալահովիտ համայնքի ավագանու 2021 թվականի օգոստոսի 24-ի N 39-Ա որոշման, Աբովյան համայնքի ավագանու 2023 թվականի դեկտեմբերի 22-ի N 199-Ն որոշման, հիմք ընդունելով Նորիկ Մանուկյանի դիմումը (մուտք՝ 2024 թվականի մայիսի 29-ի N Ք-3858).

1. Թույլատրել փոփոխելու Նորիկ Մանուկյանին սեփականության իրավունքով պատկանող (հիմք՝ 2021 թվականի հունվարի 27-ի N 27012021-07-0047 վկայական) Աբովյան համայնքի Բալահովիտ գյուղի Լ. Ավետիսյան փողոցի 3-րդ փակուղու թիվ 7 հասցեում գտնվող 735,7 քառակուսի մետր մակերեսով բնակավայրերի նպատակային նշանակության հողամասից 335,7 քառակուսի մետր մակերեսով մասի՝ ըստ «ԴԱՏՇԻՆ» սահմանափակ պատասխանատվությամբ ընկերության կողմից 2024 թվականի մայիսի 23-ին կազմված բաժանման սխեմայի (կցվում է), գործառնական նշանակությունը որպես հասարակական կառուցապատման հողամաս:

2. Նորիկ Մանուկյանը պարտավոր է Աբովյանի համայնքապետարանի 900105201652 հաշվեհամարին վճարել 38 570 (երեսունութ հազար հինգ հարյուր յոթանասուն) դրամ՝ որպես հողամասի գործառնական նշանակության փոփոխության ծառայության վճար:

3. Սույն որոշումն ուժի մեջ է մտնում Նորիկ Մանուկյանին որոշման ընդունման մասին իրազեկելու օրվան հաջորդող օրվանից:

ՀԱՄԱՅՆՔԻ ՂԵԿԱՎԱՐ Է. ԲԱԲԱՅԱՆ

2024թ. հունիսի 04
ք. Աբովյան

ՀՈՂ ՅԱՍԻ ԲԱԺԱՆՄԱՆ /ՄԻԱՎՈՐՄԱ ՍԽԵՄԱ

Էվ 1

Սեփականատեր	Կոտայքի մարզ համայնք Աբովյան գ. Բալահովիտ Լ. Ավետիսյան փողոց 3-րդ փակուղի 7
Նորիկ Մանուկյան	Մարզ, համայնք, հասցե
	Հողահատկացման հիմքը

Հաստատում եմ 04.06.2024թ.

Համայնքի ղեկավար Կ.Տ.

անուն, ազգանուն, հայրանուն

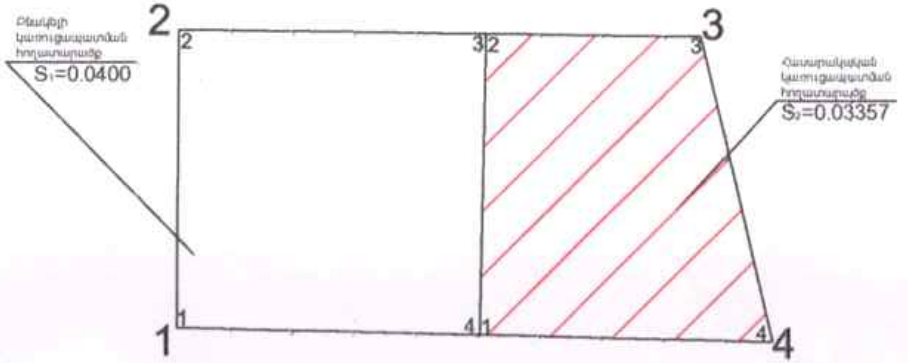

Մակերես հա	0.0400; 0.03357
Ծածկագիր	07-018-0015-0002
Նպատակային նշանակություն	Բնակավայրերի
Գործառնական նշանակություն	Բնակելի կառուցապատման; Հասարակական կառուցապատման

Լրացուցիչ պայմաններ.

Հողամասի

Շրջադարձային (բեկման) կետեր	Կոորդինատները		Գծային չափերը (մետր)
	x	y	
1	8466680,6529	4457838,9448	19,71
2	8466680,7236	4457858,6563	34,50
3	8466715,2234	4457858,2324	20,77
4	8466720,0307	4457838,0264	39,39
1	8466680,6529	4457838,9448	

Մասշտաբ 1:200

Որակավորում ունեցող անձ	Արմեն Բարոյան
Որակավորման վկայականի համարը	0509
Ստորագրություն	
Իրավաբանական անձի անվանումը	«ԴԱՏՇԻՆ» ՍՊԸ
ՀՎՀՀ	03563064
Ստորագրություն	

ամիս ամսաթիվ	չափագրության	17.04.2024
	հատակագծի կազմման	23.05.2024

Կ.Տ.

Բնակելի կառուցապատման հողատարածք			
Շրջադարձային (բեկման) կետեր	Կոորդինատները x	Կոորդինատները y	Գծային չափերը (մետր)
1	8466680,6529	4457838,9448	19,71
2	8466680,7236	4457858,6563	20,31
3	8466701,0295	4457858,4068	19,93
4	8466700,7026	4457838,4772	20,06
1	8466680,6529	4457838,9448	

Հասարակական կառուցապատման հողատարածք			
Շրջադարձային (բեկման) կետեր	Կոորդինատները x	Կոորդինատները y	Գծային չափերը (մետր)
1	8466698,6489	4457838,5251	16,91
2	8466698,7803	4457855,4363	17,16
3	8466715,9390	4457855,2245	17,68
4	8466720,0307	4457838,0264	21,39
1	8466698,6489	4457838,5251	

Մասշտաբ 1:500		
Որակավորում ունեցող անձ		[illegible] Քարոյան
Որակավորման վկայականի համարը		0515
Ստորագրություն		
Իրավաբանական անձի անվանումը		«[illegible]» ՍՊԸ
ՀՎՀՀ		03563064
Ստորագրություն		
ամիս ամսաթիվ	չափագրության	17.04.2024
	հատակագծի կազմման	23.05.2024

Կ.Տ.

ՀԱՅԱՍՏԱՆԻ ՀԱՆՐԱՊԵՏՈՒԹՅԱՆ
ԿՈՏԱՅՔԻ ՄԱՐԶԻ ԱԲՈՎՅԱՆ ՀԱՄԱՅՆՔԻ ՂԵԿԱՎԱՐ

Ո Ր Ո Շ ՈՒ Մ

04 հունիսի 2024 թվականի N 2634

ՀՐԱՉԻԿ ՄԱՆՈՒԿՅԱՆԻՆ ԵՎ ԳՈՀԱՐ ՀԱՐՈՒԹՅՈՒՆՅԱՆԻՆ ՆԱԽԱԳԾՄԱՆ ԹՈՒՅԼՏՎՈՒԹՅՈՒՆ ՏԱԼՈՒ ՄԱՍԻՆ

Համաձայն «Տեղական ինքնակառավարման մասին» օրենքի 42-րդ հոդվածի 1-ին մասի 4-րդ կետի, Հայաստանի Հանրապետության կառավարության 2015 թվականի մարտի 19-ի N 596-Ն որոշման, հիմք ընդունելով գույքի սեփականատերերի հայտը (մուտք՝ 2024 թվականի մայիսի 29-ի N Ք-3837).

1. Հրաչիկ Մանուկյանին և Գոհար Հարությունյանին տալ օժանդակ շինության կառուցման նախագծման թույլտվություն (նախագծման թույլտվությունը կցվում է):
2. Շինարարական աշխատանքները սկսելուց առաջ նախագծային փաստաթղթերը ներկայացնել համաձայնեցման և ստանալ շինարարության թույլտվություն:
3. Սույն որոշումն ուժի մեջ է մտնում որոշման ընդունման մասին իրազեկելու օրվան հաջորդող օրվանից:

ՀԱՄԱՅՆՔԻ ՂԵԿԱՎԱՐ Է. ԲԱԲԱՅԱՆ

2024թ. հունիսի 04
ք. Աբովյան

ՀԱՅԱՍՏԱՆԻ ՀԱՆՐԱՊԵՏՈՒԹՅՈՒՆ
ԿՈՏԱՅՔԻ ՄԱՐԶ ԱԲՈՎՅԱՆ ՀԱՄԱՅՆՔ
ՆԱԽԱԳԾՄԱՆ ԹՈՒՅԼՏՎՈՒԹՅՈՒՆ
(ՃԱՐՏԱՐԱՊԵՏԱՀԱՏԱԿԱԳԾԱՓԻ ԱՌԱՋԱԴՐԱՆՔ)

N 403 «04» հունիսի 2024թ.

Օբյեկտ *Օժանդակ շինության կառուցում*
(օբյեկտի անվանումը. կառուցում, վերակառուցում, վերանորոգում, ուժեղացում, վերականգնում, գործառնական նշանակության փոփոխություն)
«Աշխատանքային նախագիծ» (միջին ռիսկայնության, II կատեգորիա) **ճարտագծային փաստաթղթերի մշակման համար**
(տիպիրժ շինություն, հզորությունը. ոչնչակոչության աստիճանը (կատեգորիան), սոսնագծման փուլերը և այլն)

Գտնվելու վայրը *ՀՀ, Կոտայքի մարզ, համայնք Աբովյան, գ. Մայակովսկի 10-րդ փողոց 1-ին փակ. 10 , ծածկագիր՝ 07-043-0046-0008*
(մարզի, համայնքի. փողոցի անվանումները շենքի համարը. հողամասի ծածկագիրը)

Կառուցապատող *Հրաչիկ Մանուկյան և Գոհար Հարությունյան (ՀՀ, գ.Մայակովսկի 10 Փ. 1 փ. 10 տ ,)*
(կազմակերպության անվանումը. գտնվելու վայրը, ֆիզիկական անձի անունը, ազգանունը. բնակության վայրը. հեռախոսահամարը. էլեկտրոնային հասցեն)

Առաջադրանքի տրամադրման հիմքը *Կառուցապատողի հայտը, անշարժ գույքի իրավունքի պետական գրանցման վկայականը, էսքիզային նախագիծը*
(կառուցապատման նպատակով ՀՀ օրենսդրությամբ սահմանված կարգով հողամասի տրամադրում, անշարժ գույքի վաճառքման իրավունքը հաստատող անհրաժեշտ փաստաթղթեր)

Առաջադրանքի գործողության ժամկետը *Մեկ տարի*
(ՀՀ կառավարության 19 մարտի 2015 թվականի N 596 Ն արձանի N1 հավելվածի 31 րդ կետին համապատասխան)

ՆԱԽԱԳԾՎՈՂ ՀՈՂԱՄԱՍԻ ԲՆՈՒԹԱԳԻՐԸ

(աստղանիշով (*) նշված դրույթների գրաֆիկական արտացոլումը տրամադրվում է կից ներկայացվող ամփոփ սխեմայով՝ Մ 1:500)

1.Հողամասը գտնվում է *նպատակային նշանակությունը՝ բնակավայրերի, գործառնական նշանակությունը՝ բնակելի կառուցապատման*
(հողամասի դիրքը քաղաքաշինական միջավայրում, դրա նպատակային և գործառնական նշանակությունը)

2.(*) Հողամասի չափերը *0,0850 հա*
(հողամասի տեսքմանները՝ կոորդինատային նշահարմամբ. մակերեսը. (հա)

3. Հողամասի առկա վիճակը *Հողամասը ծանրաբեռնված է*
(տնկիների բնութագրերը, ինճքերի (այդ թվում՝ քանդման ենթակա) առկայությունը (օգտագործումը, նշանակությունը, հատկացումները. շինարարական նյութերը և այլն), կոմունիկացումները, բուսնկարգումը և այլ)

4.(*) Տրանսպորտային պայմանները *ներհամայնքային նշանակության ճանապարհ*
(ճանապարհների ավտոբուսային, երկաթուղային այլասեռների տեսակները և այլն)

5.(*) Ինժեներական ցանցեր և սարքավորումներ *Նախագծվող և կից տարածքներով անցնող ինժեներական գծեր և հաղորդակցուղիներ:*
(ջրամատակարարման, կոյուղու. գազամատակարարման, տաք ջրի մատակարարման, էլեկտրամատակարարման, էլեկտրոնային հաղորդակցության համակարգեր)
(նախագծվող հողամասով կամ կից տարածքով անցնող ինժեներական ենթակառուցվածքները, այդ թվում՝ ստորգետնյա)

6.(*) Կից հողամասեր *Հարևանությամբ գտնվող բնակելի տներ, հողամասեր և տարածքներ*
(կից հողագործությունների ամփոփումը և դրանց տեսակները՝ ուսումնասիրվող ներկայացվող սխեմայով)

7.Քաղաքացիական պահպանվող և (կամ) պատմամշակութային հուշարձանների տարածքներ (պահպանական գոտիներ) *Առկա չեն*
(հուշարձանի անվանումը, կոորդինատները և այլն)

8.(*) Հատակագծային սահմանափակումներ *Հաշվի առնել կից տարածքներում առկա և նախատեսվող կառուցապատումը*
(սեռնանքում գործող սպասարկման, պաշտպանվող օբյեկտների, ինժեներատրանսպորտային ենթակառուցվածքների և այլ օբյեկտների նկատմամբ սահմանափակումները, այդ թվում՝ սեյսմատեսքները)

ՆԱԽԱԳԾԱՅԻՆ ՊԱՀԱՆՋՆԵՐԸ

(աստղանիշով (*) նշված դրույթների գրաֆիկական արտացոլումը տրամադրվում է կից ներկայացվող ամփոփ սխեմայով՝ Մ 1:500)

9.Ճարտարապետահատակագծային պահանջներ *մշակել նախագիծ՝ համայնք Աբովյան, գ. Մայակովսկի 10-րդ փողոց 1-ին փակ. 10 հասցեում գտնվող հողամասում՝ Օժանդակ շինության կառուցում՝ անշարժ գույքի սեփականության իրավունքի վկայականով տրված հողամասի սահմաններում:*
(էլեկտրոնային հայաստանի համապետության որոշումների և նորմատիվատեխնիկական փաստաթղթերի պահանջներից, ասոնք քաղաքաշինական ծրագրային փաստաթղթերի դրույթներից կամ դրանց բացակայության դեպքում՝ կազմակերպության (կազմակերպությունների) քաղաքաշինական միջավայրի պայմաններից. առաջարկություններ ճակատների ձևավորման, տանիքների, ոչխարին դռների, պատահանների հաջամասնությունների և գունային լուծումների վերաբերյալ)

9.1. (*) օբյեկտի հեռավորությունը կարմիր գծից (մետր) *ըստ նորմերի*

9.2. (*) հեռավորությունը հարևան հողակտորներից (օբյեկտներից) (մետր) *ըստ նորմերի*

9.3. թույլատրելի բարձրությունը (մետր) *մինչև 4,0 մ*
(օդանավահանգստի հարկայնության բարձրությունը դեպրեսացնող շենքերի և շինությունների նախագծման դեպքում՝ ՀՀՇՆ 20-04-ի երկրաշարժադիմացկուն շինարարություն. Նախագծումն ընդունված շինարարական նորմերով սահմանված պահանջների ապահովում (հատուկ հաշվարկային մեթոդներ, անվտանգայնության բարձրացման միջոցառումներ և այլն))

9.4. կառուցապատման խտության գործակիցը *ըստ նորմերի*
(կառուցքի (կառույցների) ընդհանուր մակերեսի հարաբերությունը հողամասի մակերեսին)

9.5. կառուցապատման տոկոսը *մինչև 40 %*
(կառուցապատվող (անշարժության) տարածքի հողաբերությունը հողամասի մակերեսին տոկոսներով) (%)

9.6. կանաչապատման տոկոսը *60 % և ավելի*
(կանաչապատ տարածքի հարաբերությունը հողամասի մակերեսին տոկոսներով) (%)

9.7. այլ պահանջ-ներ

- *Հատակագծային լուծումները մշակել համաձայն պատվիրատուի առաջադրանքի՝ հաշվի առնելով նորմատիվային պահանջները*
- *Համաձայն Աբովյան համայնքի ավագանու 06.12.2022թ. N 174-Ա որոշման՝ շինությունների արտաքին պատերի համար նախատեսել սպիտակ, մոխրագույն, ծիրանագույն երանգները, կապտականաչ հայելային ապակիները, իսկ տանիքների համար՝ շագանակագույն և մուգ կապտականաչ երանգները*

10. Հողամասում գտնվող շենքերի և շինությունների քանդման կամ տեղափոխման (ապամոնտաժման) պայմանները և աշխատանքների հերթականությունը	*Առկա չէ*
11. Ստորգետնյա, կիսանկուղի և առաջին հարկերի տարածքների օգտագործման պայմանները	*Համաձայն նորմերի*
12. (*) Ինժեներական ցանցեր և սարքավորումներ	*Պահանջներ գոյություն ունեցող և նախագծվող ենթակառուցվածքների ու ցանցերի նկատմամբ*
12.1. (*) ջրամատակարարում, կոյուղի, տաք ջրամատակարարում	*Համաձայն նորմերի* (համաձայն մատակարարող կազմակերպության տեխնիկական պայմանների)
12.2. (*) էլեկտրամատակարարում	*Համաձայն նորմերի* (համաձայն մատակարարող կազմակերպության տեխնիկական պայմանների)
12.3 . (*) գազամատակարարում	*Համաձայն նորմերի* (համաձայն մատակարարող կազմակերպության տեխնիկական պայմանների)
12.4. (*) էլեկտրոնային հաղորդակցության մալուխատար կոյուղու (ներառյալ դիտահորը) տեղադիրքը	*Համաձայն նորմերի* (համաձայն 22 կառավարության 19 մարտի 2015 թվականի N 596-Ն որոշման N 1 հավելվածի 57-րդ կետի 2-րդ ենթակետով սահմանված ելակետային տվյալների)
12.5. թույլ հոսանքներ	*Առկա չեն*
12.6. աղբահանություն	*համայնքային*
13. Տարածքի ինժեներական նախապատրաստում	*Կազմակերպել տարածքի ջրահեռացում:* (ռելիեֆի կազմակերպման, ջրահեռացման, ինժեներական պաշտպանության միջոցառումները)
14. Բարեկարգում	*Ազատ տարածքը բարեկարգել և կանաչապատել* (լանդշաֆտային պլանավորման վերաբերյալ պահանջները, կանաչապատում, ճարտարապետական փոքր ձևեր, ցանկապատում, զովացող և այլն)
15. Շինարարական նյութեր	*Երկաթբետոնե տարրեր, քարե շար, ապակի, մետաղական տարրեր:* (շինարարական նյութերի օգտագործման առաջարկությունները տանիքների, ճակատների լուծումների, արտաքին դռների, պատուհանների վերաբերյալ)
16. Պաշտպանական կառույցներ	*Ըստ նախագծի* (արտակարգ իրավիճակներում մարդկանց օբյեկտների պաշտպանության միջոցառումները)
17. Հակահրդեհային պահանջներ	*Ապահովել հակահրդեհային նորմատիվ պահանջները* (հակահրդեհային անվտանգության ապահովման միջոցառումները)
18. Հաշմանդամների և բնակչության սակավաշարժ խմբերի պաշտպանության միջոցառումներ	-
19. Շրջակա միջավայրի պահպանում	*ապահովել շրջակա միջավայրի պահպանման համապատասխան միջոցառումները* (Շրջակա միջավայրը վտանգավոր ազդեցությունից բացառելու միջոցառումները)
20. Շինարարության կազմակերպում	*Ըստ նորմերի* (առաջարկություններ շինարարության հետ կապված անբարենպաստ ազդեցության բացառման, քաղաքային անանտության և արտադրական անխափան աշխատանքի ապահովման վերաբերյալ)
21. Առաջադրանքի գործողության ժամկետը և նախագծի մշակման փուլերը	*մեկ տարի, 22 քաղաքաշինության նախարարի 11.09.2017թ. հ.128-Ն հրամանով հաստատված դրույթներին և այլ իրավական ակտերին համապատասխան:* (Նշվում են առաջադրանքի գործողության ժամկետը և նախագծի մշակման փուլերը)

Լ Ր Ա Ց Ո Ւ Ց Ի Չ   Պ Ա Յ Մ Ա Ն Ն Ե Ր Ը

22. Նախագծային փաստաթղթերի փորձաքննությանը ներկայացվող պահանջներ	*համաձայն 22 կառավարության 19.03.2015թ. «Հայաստանի Հանրապետությունում կառուցապատման նպատակով թույլտվությունների և այլ փաստաթղթերի տրամադրման կարգը հաստատելու և Հայաստանի Հանրապետության կառավարության մի շարք որոշումներ ուժը կորցրած ճանաչելու մասին» N 596-Ն որոշման* (Հայաստանի Հանրապետության օրենսդրությամբ սահմանված փորձաքննության տեսակը կամ նախագծողի նախաձեռնությամբ՝ հղում կատարելով համապատասխան իրավական ակտին)
23. Միջանկյալ համաձայնեցում	*չի պահանջվում* (իրավասու մարմնի կամ Հայաստանի Հանրապետության օրենսդրությամբ նախատեսված դեպքերում շահագրգիռ մարմինների հետ էսքիզային նախագծի նախնական համաձայնեցում, նշվում է նաև առաջադրանքի փոփոխման հնարավորությունը՝ 22 կառավարության 19 մարտի 2015 թվականի N 596-Ն որոշման N 1 հավելվածի 87-րդ կետով նախատեսված դեպքում)
24. Հասարակական քննարկումներ	*Նորմերի համաձայն* (Հայաստանի Հանրապետության օրենսդրությամբ սահմանված դեպքերում և կարգով)
25. Համաձայնեցումներ	• *Մինչև նախագծային աշխատանքները սկսելը համաձայնություն ձեռք բերել տվյալ ինժեներական ենթակառուցվածքների սեփականատերերի (օգտագործողների) հետ* • *Համաձայնեցում հարևան հողամասի սեփականատեր(երի) (օգտագործող(ների)) հետ* (Նշվում են տվյալ օբյեկտի համաձայնեցման՝ օրենքով սահմանված պահանջները՝ հուշարձանների ու բնության պահպանության և այլ լիազորված մարմինների հետ, ինչպես նաև 22 կառավարության 19 մարտի 2015 թվականի N 596-Ն որոշման N 1 հավելվածի 56-րդ կետով սահմանված դեպքերում՝ ինժեներական ենթակառուցվածքի սեփականատիրոջ (օգտագործողի) հետ)
26. Փոստային բաժանորդային պահարանների տեղադրում	*չի պահանջվում*
27. Այլ պայմաններ	• *Նախագծի կազմը և բովանդակությունը համապատասխանեցնել 22 կառավարությանն առընթեր քաղաքաշինության պետական կոմիտեի նախագահի 11.09.2017թ. «Բնակելի, հասարակական, արտադրական շենքերի և շինությունների նախագծային փաստաթղթերի կազմը և բովանդակությունը սահմանող կանոնները և 22 քաղաքաշինության նախարարի 29.11.2006թ. հ.273-Ն հրամանն ուժը կորցրած ճանաչելու մասին» հ.128-Ն հրամանով հաստատված դրույթներին:* • *Շինությունը նախագծել 22.05.2023թ ՀՇՆ* **30-01-2023** *«Քաղաքաշինություն. քաղաքային եվ գյուղական բնակավայրերի հատակագծում և կառուցապատում» շինարարական նորմերը հաստատելու և Հայաստանի Հանրապետության քաղաքաշինության կոմիտեի նախագահի 2023 թվականի մայիսի* **22**-*ի N 04-Ն հրամանով հաստատված դրույթներին համապատասխան:* • *Նախագիծը ներկայացնել համաձայնեցման երկու օրինակից:*

ՀԱՅԱՍՏԱՆԻ ՀԱՆՐԱՊԵՏՈՒԹՅԱՆ
ԱԲՈՎՅԱՆ ՀԱՄԱՅՆՔԻ ՂԵԿԱՎԱՐ

ԷԴՈՒԱՐԴ ԲԱԲԱՅԱՆ

Կ.Տ.

ՀԱՅԱՍՏԱՆԻ ՀԱՆՐԱՊԵՏՈՒԹՅԱՆ
ԿՈՏԱՅՔԻ ՄԱՐԶԻ ԱԲՈՎՅԱՆ ՀԱՄԱՅՆՔԻ ՂԵԿԱՎԱՐ

Ո Ր Ո Շ Ո Ւ Մ

04 հունիսի 2024 թվականի N 2633

ԺԻՐԱՅՐ ՀՈՎԱՍԱՓՅԱՆԻ ԵՎ ՄԱՐԻՆԵ ԱՐԶՈՒՄԱՆՅԱՆԻ ԿՈՂՄԻՑ ԻՐԱԿԱՆԱՑՎԱԾ ԲՆԱԿԵԼԻ ՏԱՆ ԵՎ ՊԱՐՍՊԻ ԿԱՌՈՒՑՄԱՆ ՇԱՀԱԳՈՐԾՄԱՆ ԹՈՒՅԼՏՎՈՒԹՅՈՒՆԸ ՁԵՎԱԿԵՐՊԵԼՈՒ ՄԱՍԻՆ

Համաձայն «Տեղական ինքնակառավարման մասին» օրենքի 42-րդ հոդվածի 1-ին մասի 7-րդ կետի, Հայաստանի Հանրապետության կառավարության 2015 թվականի մարտի 19-ի N 596-Ն որոշման, Աբովյան համայնքի ավագանու 2023 թվականի դեկտեմբերի 22-ի N 198-Ն որոշման, հաշվի առնելով Ժիրայր Հովասափյանի դիմումը (մուտք՝ 2024 թվականի մայիսի 29-ի N Ք-3835).

1. Ձևակերպել կառուցապատողներ Ժիրայր Հովասափյանի և Մարինե Արզումանյանի կողմից իրականացված Աբովյան համայնքի Առինջ գյուղի Պ. Դուրյան թաղամասի 15-րդ փողոցի թիվ 4/11 հասցեում գտնվող բնակելի տան և պարսպի շահագործման թույլտվությունը (շահագործման թույլտվությունը կցվում է):

2. Սույն որոշման 1-ին կետում նշված անձինք պարտավոր են Աբովյանի համայնքապետարանի 900105201355 հաշվեհամարին մուծել 14 000 (տասնչորս հազար) դրամ տեղական վճար՝ շահագործման թույլտվություն տրամադրելու համար:

3. Սույն որոշումն ուժի մեջ է մտնում որոշման ընդունման մասին իրազեկելու օրվան հաջորդող օրվանից:

ՀԱՄԱՅՆՔԻ ՂԵԿԱՎԱՐ Է. ԲԱԲԱՅԱՆ

2024թ. հունիսի 04
ք. Աբովյան

ՀԱՅԱՍՏԱՆԻ ՀԱՆՐԱՊԵՏՈՒԹՅՈՒՆ
ԿՈՏԱՅՔԻ ՄԱՐԶ, ՀԱՄԱՅՆՔ ԱԲՈՎՅԱՆ
ԱՎԱՐՏԱԿԱՆ ԱԿՏ (ՇԱՀԱԳՈՐԾՄԱՆ ԹՈՒՅԼՏՎՈՒԹՅՈՒՆ)

N 183 «04» հունիսի 2024թ.

Կառուցապատող Ժիրայր Հովասափյանի և Մարինե Արզումանյանի հեռ. +374 94008878 կողմից

(իրավաբանական անձի անվանումը, ֆիզիկական անձի անունը, ազգանունը, հեռախոսահամարը, էլեկտրոնային հասցեն)

Կառուցված բնակելի տուն և պարիսպ
(օբյեկտի անվանումը)

որը գտնվում է Կոտայքի մարզ, համայնք Աբովյան, գյուղ Առինջ, Պ. Դուրյան թաղամասի 15-րդ փողոց թիվ 4/11 հասցեում

(օբյեկտի տեղադրությունը, հասցեն)

համարվում է ավարտված և պատրաստ է շահագործման, որի՝

1.նախագծային փաստաթղթերը մշակվել են «ՄԻԴԻՍ ԱՐՔԻԹԵՔԹՍ» ՍՊԸ-ի կողմից
Արտոնագիր՝ ՃԲԴ-Ա-0108, ԿԱԴ-Ա1-029

(նախագծային կազմակերպության անվանումն օրենքով սահմանված դեպքե րում՝ լիցենզիայի համարը, անհատ ձեռնարկատիրոջ անունը, ազգանունը, լիցենզիայի համարը)

2.շինարարությունն սկսվել է Աբովյան համայնքի ղեկավարի կողմից

(շինարարության թույլտվություն տվող մարմնի ան վանումը)

Տրված «02» հունիսի 2022 թ. N 136 շինարարության թույլտվության համաձայն.

3.շինարարությունն իրականացվել է սեփականատերերի կողմից
(գլխավոր կապալառուի անվանումը)

4.օբյեկտի հիմնական ցուցանիշներն են՝ Նկուղով երկհարկանի բնակելի տուն և պարիսպ
5. հատուկ պայմանները ոչ էական շեղումներով

ՀԻՄՔԵՐ՝

1) կառուցապատողի դիմումը «29» մայիսի 2024 թ.
2) ընդունող հանձնաժողովի ակտը «27» մայիսի 2024թ.
3) կատարողական փաստաթղթերի ցանկը կամ շինության տեխնիկական վիճակի մասին համապատասխան հետազննության դրական եզրակացությունը 5 թերթ:

ՀԱՅԱՍՏԱՆԻ ՀԱՆՐԱՊԵՏՈՒԹՅԱՆ
ԱԲՈՎՅԱՆ ՀԱՄԱՅՆՔԻ ՂԵԿԱՎԱՐ՝ ԷԴՈՒԱՐԴ ԲԱԲԱՅԱՆ

« 04 » հունիսի 2024թ.

Կ.Տ.

ՀԱՅԱՍՏԱՆԻ ՀԱՆՐԱՊԵՏՈՒԹՅԱՆ
ԿՈՏԱՅՔԻ ՄԱՐԶԻ ԱԲՈՎՅԱՆ ՀԱՄԱՅՆՔԻ ՂԵԿԱՎԱՐ

Ո Ր Ո Շ ՈՒ Մ

04 հունիսի 2024 թվականի N 2632

ԲԱԲԿԵՆ ՀՈՎԱԿԻՄՅԱՆԻՆ ԱԲՈՎՅԱՆ ՀԱՄԱՅՆՔԻ ԱՌԻՆՋ ԳՅՈՒՂԻ Բ ԹԱՂԱՄԱՍԻ 7/4 ՀԱՍՑԵՈՒՄ ՆԱԽԱԳԾՄԱՆ ԹՈՒՅԼՏՎՈՒԹՅՈՒՆ ՏԱԼՈՒ ՄԱՍԻՆ

Համաձայն «Տեղական ինքնակառավարման մասին» օրենքի 42-րդ հոդվածի 1-ին մասի 4-րդ կետի, Հայաստանի Հանրապետության կառավարության 2015 թվականի մարտի 19-ի N 596-Ն որոշման, հիմք ընդունելով Բաբկեն Հովակիմյանի հայտը (մուտք՝ 2024 թվականի մայիսի 21-ի N Ք-3669).

1. Բաբկեն Հովակիմյանին տալ բնակելի տան և ծածկարանի կառուցման նախագծման թույլտվություն (նախագծման թույլտվությունը կցվում է):
2. Շինարարական աշխատանքները սկսելուց առաջ նախագծային փաստաթղթերը ներկայացնել համաձայնեցման և ստանալ շինարարության թույլտվություն:
3. Սույն որոշումն ուժի մեջ է մտնում Բաբկեն Հովակիմյանին որոշման ընդունման մասին իրազեկելու օրվան հաջորդող օրվանից:

ՀԱՄԱՅՆՔԻ ՂԵԿԱՎԱՐ Է. ԲԱԲԱՅԱՆ

2024թ. հունիսի 04
ք. Աբովյան

ՀԱՅԱՍՏԱՆԻ ՀԱՆՐԱՊԵՏՈՒԹՅՈՒՆ
ԿՈՏԱՅՔԻ ՄԱՐԶ ԱԲՈՎՅԱՆ ՀԱՄԱՅՆՔ
ՆԱԽԱԳԾՄԱՆ ԹՈՒՅԼՏՎՈՒԹՅՈՒՆ
(ՃԱՐՏԱՐԱՊԵՏԱՀԱՏԱԿԱԳԾԱՅԻՆ ԱՌԱՋԱԴՐԱՆՔ)

N 401 « 04» հունիսի 2024թ.

Օբյեկտ *Բնակելի տան և ծածկարանի կառուցում*

(օբյեկտի անվանումը, կառուցում, վերակառուցում, վերանորոգում, ուժեղացում, վերականգնում, գործառնական նշանակության փոփոխություն)

«Աշխատանքային նախագիծ» (միջինից բարձր ռիսկայնության, III կատեգորիա) նախագծային փաստաթղթերի մշակման համար

(նախկին բնորոշումը, հզորությունը, ռիսկայնության աստիճանը (կատեգորիան), նախագծման փուլերը և այլն)

Գտնվելու վայրը *ՀՀ, Կոտայքի մարզ, համայնք Աբովյան, գ. Առինջ Բ թաղամաս 7/4 հողամաս , ծածկագիր՝ 07-011-0216-0034*

(մարզի, համայնքի, փողոցի անվանումները շենքի համարը, հողամասի ծածկագիրը)

Կառուցապատող *Բաբկեն Հովակիմյան (ՀՀ, Կոտայքի մարզ, համայնք Աբովյան, գ. Առինջ Բ թաղամաս 1-ին փողոց 1, հեռ. +37441107777)*

(կազմակերպության անվանումը, գտնվելու վայրը, ֆիզիկական անձի անունը, ազգանունը, բնակության վայրը, հեռախոսահամարը, էլեկտրոնային հասցեն)

Առաջադրանքի տրամադրման հիմքը *Կառուցապատողի հայտը, անշարժ գույքի իրավունքի պետական գրանցման վկայական*

(կառուցապատման նպատակով ՀՀ օրենսդրությամբ սահմանված կարգով հողամասի տրամադրման, անշարժ գույքի փոփոխման իրավունքը հավաստող սեփականության փաստաթղթեր)

Առաջադրանքի գործողության ժամկետը *Մեկ տարի վեց ամիս*

(ՀՀ կառավարության 19 մարտի 2015 թվականի N 596 Ն որոշման N1 հավելվածի 31 րդ կետին համապատասխան)

ՆԱԽԱԳԾՎՈՂ ՀՈՂԱՄԱՍԻ ԲՆՈՒԹԱԳԻՐԸ

(աստղանիշով (*) նշված դրույթների գրաֆիկական արտացոլումը տրամադրվում է կից ներկայացվող ամփոփ սխեմայով՝ Մ 1:500)

1.Հողամասը գտնվում է *նպատակային նշանակությունը՝ բնակավայրերի, գործառնական նշանակությունը՝ բնակելի կառուցապատման*

(հողամասի դիրքը քաղաքաշինական միջավայրում, դրա նպատակային և գործառնական նշանակությունը)

2.(*) Հողամասի չափերը *0,051882 հա*

(հողամասի սահմանները կոորդինատային նշահարմամբ, մակերեսը, (հա))

3. Հողամասի առկա վիճակը *Հողամասը ծանրաբեռնված չէ*

(ռելիեֆի բնութագիրը, շենքերի (այդ թվում՝ քանդման ենթակա) առկայությունը (օգտագործման, ճանաչողության, հարկայնության, շինարարական նյութերը և այլն), կանաչապատումը, բարեկարգումը և այլ)

4.(*) Տրանսպորտային պայմանները *ներհամայնքային նշանակության ճանապարհ*

(ճանապարհների առկայությունը, երկաթուղային տրանսպորտի մատչելիությունը և այլն)

5.(*) Ինժեներական ցանցեր և սարքավորումներ
(ջրամատակարարման, կոյուղու, գազամատակարարման, տաք ջրի մատակարարման, էլեկտրամատակարարման, էլեկտրոնային հաղորդակցության համակարգեր)

Նախագծվող և կից տարածքներով անցնող ինժեներական գծեր և հաղորդակցուղիներ:

(նախագծվող հողամասով կամ կից տարածքով անցնող ինժեներական ենթակառուցվածքներ, այդ թվում՝ ստորգետնյա)

6.(*) Կից հողամասեր *Հարևանությամբ գտնվող բնակելի տներ, հողամասեր և տարածքներ*

(կից հողօգտագործողների անվանումները և դրանց սահմանները՝ համաձայն ներկայացված սխեմայի)

7.Բնության հատուկ պահպանվող և (կամ) պատմամշակութային հուշարձանների տարածքներ (պահպանական գոտիներ) *Առկա չեն*

(հուշարձանի անվանումը, կարգավիճակը և այլն)

8.(*) Հատակագծային սահմանափակումներ *Հաշվի առնել կից տարածքներում առկա և նախատեսվող կառուցապատումը*

(անցանկալի գործող արտադրական, պաշտպանվող օբյեկտների, ինժեներատրանսպորտային ենթակառուցվածքների և այլ օբյեկտների նկատմամբ սահմանափակումները, այդ թվում՝ սերվիտուտները)

ՆԱԽԱԳԾԱՅԻՆ ՊԱՀԱՆՋՆԵՐԸ

(աստղանիշով (*) նշված դրույթների գրաֆիկական արտացոլումը տրամադրվում է կից ներկայացվող ամփոփ սխեմայով՝ Մ 1:500)

9.Ճարտարապետահատակագծային պահանջներ *մշակել նախագիծ՝ համայնք Աբովյան, գ. Առինջ Բ թաղամաս 7/4պ հասցեում գտնվող հողամասում՝ բնակելի տան և ծածկարանի կառուցում՝ անշարժ գույքի սեփականության իրավունքի վկայականով տրված հողամասի սահմաններում:*

(Ելնելով Հայաստանի Հանրապետության օրենսդրության և նորմատիվատեխնիկական փաստաթղթերի պահանջներից, առկա քաղաքաշինական ծրագրային փաստաթղթերի դրույթներից կամ դրանց բացակայության դեպքում՝ կազմավորված (կազմավորվող) քաղաքաշինական միջավայրի պայմաններից, առաջարկություններ ճակատների ձևավորման, տանիքների, արտաքին դռների, պատուհանների համաձայնությունների և գունային լուծումների վերաբերյալ)

9.1. (*) օբյեկտի հեռավորությունը կարմիր գծից (մետր)	*ըստ նորմերի*
9.2. (*) հեռավորությունը հարևան հողակտորներից (օբյեկտներից) (մետր)	*ըստ նորմերի*
9.3. թույլատրելի բարձրությունը (մետր)	*մինչև 11,0 մ*

(սահմանային հարկայնության բարձրությունը գերազանցող շենքերի և շինությունների նախագծման դեպքում ՀՇՆ II-6 02-2006 «Սեյսմակայուն շինարարություն.Նախագծման նորմեր» շինարարական նորմերով սահմանված պահանջների ապահովում (հատուկ հաշվարկային մեթոդներ, սեյսմակայունության բարձրացման միջոցառումներ և այլն))

9.4. կառուցապատման խտության գործակիցը (կառույցի (կառույցների) ընդհանուր մակերեսի հարաբերությունը հողամասի մակերեսին)	*ըստ նորմերի*
9.5. կառուցապատման տոկոսը (կառուցապատված (զբաղեցված) տարածքի հարաբերությունը հողամասի մակերեսին արտահայտված) (%)	*մինչև 40 %*
9.6. կանաչապատման տոկոսը (կանաչապատ տարածքի հարաբերությունը հողամասի մակերեսին արտահայտված) (%)	*60 % և ավելի*

9.7. այլ պահանջներ

- *Հատակագծային լուծումները մշակել համաձայն պատվիրատուի առաջադրանքի՝ հաշվի առնելով նորմատիվային պահանջները*

10. Հողամասում գտնվող շենքերի և շինությունների քանդման կամ տեղափոխման (ապամոնտաժման) պայմանները և աշխատանքների հերթականությունը	*Առկա չէ*
11. Ստորգետնյա, կիսանկուղի և առաջին հարկերի տարածքների օգտագործման պայմանները	*Համաձայն նորմերի*
12. (*) Ինժեներական ցանցեր և սարքավորումներ	*Պահանջներ գոյություն ունեցող և նախագծվող ենթակառուցվածքների ու ցանցերի նկատմամբ*
12.1. (*) ջրամատակարարում, կոյուղի, տաք ջրամատակարարում	*Կցվում է* (համաձայն մատակարարող կազմակերպության տեխնիկական պայմանների)
12.2. (*) էլեկտրամատակարարում	*Կցվում է* (համաձայն մատակարարող կազմակերպության տեխնիկական պայմանների)
12.3 . (*) գազամատակարարում	*Կցվում է* (համաձայն մատակարարող կազմակերպության տեխնիկական պայմանների)
12.4. (*) էլեկտրոնային հաղորդակցության մալուխատար կոյուղու (ներառյալ դիտահորը) տեղադիրքը	*Կցվում է* (համաձայն 22 կառավարության 19 մարտի 2015 թվականի N 596-Ն որոշման N 1 հավելվածի 57-րդ կետի 2-րդ ենթակետով սահմանված էլեկտրային տվյալների)
12.5. թույլ հոսանքներ	*Առկա չեն*
12.6. աղբահանություն	*համայնքային*

13. Տարածքի ինժեներական նախապատրաստում — *Կազմակերպել տարածքի ջրահեռացում:*

(տեղանքի կազմակերպման, ջրահեռացման, ինժեներական պաշտպանության միջոցառումները)

14. Բարեկարգում — *Ազատ տարածքը բարեկարգել և կանաչապատել*

(լանդշաֆտային պլանավորման վերաբերյալ պահանջները, կանաչապատում, ճարտարապետական փոքր ձևեր, ցանկապատում, զովացք և այլն)

15. Շինարարական նյութեր — *Երկաթբետոնե տարրեր, քարե շար, ապակի, մետաղական տարրեր:*

(շինարարական նյութերի օգտագործման առաջարկությունները տանիքների, ծածկերի լուծումների, արտաքին դռների, պատուհանների վերաբերյալ)

16. Պաշտպանական կառույցներ — *Ըստ նախագծի*

(արտակարգ իրավիճակներում մարդկանց օբյեկտների պաշտպանության միջոցառումները)

17. Հակահրդեհային պահանջներ — *Ապահովել հակահրդեհային նորմատիվ պահանջները*

(հակահրդեհային անվտանգության ապահովման միջոցառումները)

18. Հաշմանդամների և բնակչության սակավաշարժ խմբերի պաշտպանության միջոցառումներ — *ապահովել հաշմանդամների և բնակչության սակավաշարժ խմբերի տեղաշարժը*

19. Շրջակա միջավայրի պահպանում — *ապահովել շրջակա միջավայրի պահպանման համապատասխան միջոցառումները*

(շրջակա միջավայրը վտանգավոր ազդեցություններից բացառելու միջոցառումները)

20. Շինարարության կազմակերպում — *Ըստ նորմերի*

(առաջարկություններ շինարարության հետ կապված անբարենպաստ ազդեցության բացառման, քաղաքային անվտանգության և տրանսպորտի անխափան աշխատանքի ապահովման վերաբերյալ)

21. Առաջադրանքի գործողության ժամկետը և նախագծի մշակման փուլերը — *մեկ տարի վեց ամիս, ճարտարապետական մաս, կոնստրուկտիվ մաս*

(Նշվում են առաջադրանքի գործողության ժամկետը և նախագծի մշակման փուլերը)

Լ Ր Ա Ց Ո Ւ Ց Ի Չ   Պ Ա Յ Մ Ա Ն Ն Ե Ր Ը

22. Նախագծային փաստաթղթերի փորձաքննությանը ներկայացվող պահանջներ — *համաձայն 22 կառավարության 19.03.2015թ. «Հայաստանի Հանրապետությունում կառուցապատման նպատակով թույլտվությունների և այլ փաստաթղթերի տրամադրման կարգը հաստատելու և Հայաստանի Հանրապետության կառավարության մի շարք որոշումներ ուժը կորցրած ճանաչելու մասին» N 596-Ն որոշման*

(Հայաստանի Հանրապետության օրենսդրությամբ սահմանված փորձաքննության տեսակը կամ նախագծողի երաշխավորագիրը՝ հղում կատարելով համապատասխան իրավական ակտին)

23. Միջանկյալ համաձայնեցում — *Համաձայնեցում Արովյան համայնքի ղեկավարի հետ*

(իրավասու մարմնի կամ Հայաստանի Հանրապետության օրենսդրությամբ նախատեսված դեպքերում շահագրգիռ մարմինների հետ էսքիզային նախագծի նախնական համաձայնեցում, նշվում է նաև առաջադրանքի փոփոխման հնարավորությունը՝ 22 կառավարության 19 մարտի 2015 թվականի N 596-Ն որոշման N 1 հավելվածի 87-րդ կետով նախատեսված դեպքում)

24. Հասարակական քննարկումներ — *Նորմերի համաձայն*

(Հայաստանի Հանրապետության օրենսդրությամբ սահմանված դեպքերում և կարգով)

25. Համաձայնեցումներ

- *Համաձայնեցում Արովյան համայնքի ղեկավարի հետ:*
- *Մինչև նախագծային աշխատանքները սկսելը համաձայնություն ձեռք բերել տվյալ ինժեներական ենթակառուցվածքների սեփականատերերի (օգտագործողների) հետ*
- *Համաձայնեցում հարևան հողամասի սեփականատեր(երի) (օգտագործող(ների)) հետ*

(Նշվում են տվյալ օբյեկտի համաձայնեցման՝ օրենքով սահմանված պահանջները՝ հուշարձանների ու բնության պահպանության և այլ լիազորված մարմինների հետ, ինչպես նաև 22 կառավարության 19 մարտի 2015 թվականի N 596-Ն որոշման N 1 հավելվածի 56-րդ կետով սահմանված դեպքերում՝ ինժեներական ենթակառուցվածքի սեփականատիրոջ (օգտագործողի) հետ)

26. Փոստային բաժանորդային պահարանների տեղադրում — *չի պահանջվում*

27. Այլ պայմաններ

- *Նախագծի կազմը և բովանդակությունը համապատասխանեցնել 22 կառավարությանն առընթեր քաղաքաշինության պետական կոմիտեի նախագահի 11.09.2017թ. «Բնակելի, հասարակական, արտադրական շենքերի և շինությունների նախագծային փաստաթղթերի կազմը և բովանդակությունը սահմանող կանոնները և 22 քաղաքաշինության նախարարի 29.11.2006թ. հ.273-Ն հրամանն ուժը կորցրած ճանաչելու մասին» հ.128-Ն հրամանով հաստատված դրույթներին:*
- *Շինությունը նախագծել 22 քաղաքաշինության նախարարի 14.10.2014թ ՀՀՇՆ 30-01-2014 «Քաղաքաշինություն. քաղաքային եվ գյուղական բնակավայրերի հատակագծում և կառուցապատում» շինարարական նորմերը հաստատելու և Հայաստանի Հանրապետության քաղաքաշինության նախարարի **2001** թվականի հոկտեմբերի **1**-ի **n 82** հրամանում փոփոխություն կատարելու մասին» N 263-Ն հրամանով հաստատված դրույթներին համապատասխան:*
- *Նախագիծը ներկայացնել համաձայնեցման երկու օրինակից:*

ՀԱՅԱՍՏԱՆԻ ՀԱՆՐԱՊԵՏՈՒԹՅԱՆ
ԱՐՈՎՅԱՆ ՀԱՄԱՅՆՔԻ ՂԵԿԱՎԱՐ — *ԷԴՈՒԱՐԴ ԲԱԲԱՅԱՆ*

Կ.Տ.

ՀԱՅԱՍՏԱՆԻ ՀԱՆՐԱՊԵՏՈՒԹՅԱՆ
ԿՈՏԱՅՔԻ ՄԱՐԶԻ ԱԲՈՎՅԱՆ ՀԱՄԱՅՆՔԻ ՂԵԿԱՎԱՐ

Ո Ր Ո Շ ՈՒ Մ

04 հունիսի 2024 թվականի N 2631

ԱԲՈՎՅԱՆ ՀԱՄԱՅՆՔԻ «ԱԲՈՎՅԱՆ ՔԱՂԱՔԻ ԹԻՎ 9 ՄԱՆԿԱՊԱՐՏԵԶ» ՀԱՄԱՅՆՔԱՅԻՆ ՈՉ ԱՌԵՎՏՐԱՅԻՆ ԿԱԶՄԱԿԵՐՊՈՒԹՅԱՆ ՏՆՕՐԵՆԻ ԹԱՓՈՒՐ ՊԱՇՏՈՆԸ ԶԲԱՂԵՑՆԵԼՈՒ ՀԱՄԱՐ ՄՐՑՈՒՅԹ ՀԱՅՏԱՐԱՐԵԼՈՒ ՄԱՍԻՆ

Համաձայն «Պետական ոչ առևտրային կազմակերպությունների մասին» օրենքի 16-րդ հոդվածի, Հայաստանի Հանրապետության տարածքային կառավարման և ենթակառուցվածքների նախարարի 2020 թվականի մարտի 26-ի N 02-Ն հրամանով հաստատված կարգի.

1. Հայտարարել մրցույթ Աբովյան համայնքի «Աբովյան քաղաքի թիվ 9 մանկապարտեզ» համայնքային ոչ առևտրային կազմակերպության տնօրենի թափուր պաշտոնը զբաղեցնելու համար:
2. Մրցույթը կկայանա 2024 թվականի հուլիսի 09-ին:
3. Հաստատել մրցույթի հայտարարության տեքստը՝ համաձայն հավելվածի:
4. Սույն որոշումն ուժի մեջ է մտնում որոշման ընդունման մասին իրազեկելու օրվան հաջորդող օրվանից:

ՀԱՄԱՅՆՔԻ ՂԵԿԱՎԱՐ Է. ԲԱԲԱՅԱՆ

2024թ. հունիսի 04
ք. Աբովյան

Հավելված
Աբովյան համայնքի ղեկավարի
2024 թվականի հունիսի 04-ի
N 2631 որոշման

ՀԱՅՏԱՐԱՐՈՒԹՅՈՒՆ

Կոտայքի մարզի Աբովյան համայնքի ղեկավարը հայտարարում է մրցույթ Աբովյան համայնքի «Աբովյան քաղաքի թիվ 9 մանկապարտեզ» համայնքային ոչ առևտրային կազմակերպության տնօրենի թափուր պաշտոնը զբաղեցնելու համար:

Գործառույթներն են՝ իրականացնում է կազմակերպության ընթացիկ գործունեության ղեկավարումը՝ այդ թվում՝ կազմակերպում է յուրաքանչյուր սանի կրթությունը նախադպրոցական կրթական ծրագրեր իրականացնելու միջոցով, ապահովում է հաստատությունում ընդգրկված սաների ներդաշնակ զարգացումն ու դաստիարակությունը, առողջության ամրապնդումն ու խնամքը, մայրենի լեզվով հաղորդակցվելու և դրա հիմքի վրա օտար լեզուների տիրապետման նախադրյալները, հաշվելու տարրական կարողությունների զարգացումը, վարվեցողության տարրական կանոններին, հայրենի բնության և բնապահպանության, պատմության և ազգային մշակույթի տարրերին ծանոթացումը, երեխայի մտավոր, բարոյական, գեղագիտական և ֆիզիկական զարգացման հիմքերի ստեղծումը, հայրենիքի նկատմամբ սիրո և նվիրվածության զգացման ձևավորումը, աշխատանքային տարրական կարողությունների և հմտությունների ծանոթացումը, զարգացման շեղումների կանխարգելումն ու շտկումը, դպրոցական ուսուցման նախապատրաստումը:

Իրականացնում է «Պետական ոչ առևտրային կազմակերպությունների մասին» ՀՀ օրենքով, այլ իրավական ակտերով և կազմակերպության կանոնադրությամբ սահմանված այլ լիազորություններ:

Թափուր պաշտոնի հիմնական աշխատավարձի չափը 312 000 (երեք հարյուր տասներկու հազար) ՀՀ դրամ է:

Կազմակերպության գտնվելու վայրն է՝ Կոտայքի մարզ, ք. Աբովյան, 4-րդ միկրոշրջան, թիվ 57/1:

Նշված թափուր պաշտոնը զբաղեցնելու համար մրցույթին մասնակցելու իրավունք ունեն տվյալ պաշտոնը զբաղեցնելու համար ներկայացվող պահանջները բավարարող Հայաստանի Հանրապետության այն գործունակ չափահաս քաղաքացիները, ովքեր ունեն՝

1) բարձրագույն կրթություն.

2) «Նախադպրոցական կրթության մասին» Հայաստանի Հանրապետության օրենքի 19-րդ հոդվածով նախատեսված կրթության պետական կառավարման լիազորված մարմնի սահմանած կարգով վերապատրաստված և նախադպրոցական ուսումնական հաստատության ղեկավարման իրավունք (հավաստագիր).

3) պարտականությունների կատարման համար անհրաժեշտ իրավական ակտերի իմացություն (Հայաստանի Հանրապետության Սահմանադրություն, համապատասխան ոլորտի Հայաստանի Հանրապետության օրենսդրություն և այլ իրավական ակտեր):

Տնօրենի ընտրության լրացուցիչ պայմաններն են՝

1) տրամաբանելու և տարբեր իրավիճակներում կողմնորոշվելու ունակություն.

2) ֆինանսատնտեսական գործունեության իրականացման կարողություն.

3) համակարգչով և ժամանակակից այլ տեխնիկական միջոցներով աշխատելու ունակություն.

4) աշխատանքի կազմակերպման և ղեկավարման անհրաժեշտ հմտություններ.

5) ենթակաների հետ վարվելու անհրաժեշտ էթիկայի կանոնների իմացություն.

6) առնվազն մեկ օտար լեզվի իմացություն:

Մրցույթը կկայանա **2024 թվականի հուլիսի 09-ին ժամը 10:00-ին** Աբովյանի համայնքապետարանի աշխատակազմի շենքի նիստերի դահլիճում (ք. Աբովյան, Բարեկամության հր-1):

Մրցույթի համար դիմումների ընդունման վերջնաժամկետն է՝ **24.06.2024թ.:**

Մրցույթին մասնակցելու համար քաղաքացիները Աբովյանի համայնքապետարանի աշխատակազմ են ներկայացնում՝

1) դիմում

2) մեկ լուսանկար՝ 3x4 չափսի.

3) նախադպրոցական ուսումնական հաստատության ղեկավարման իրավունքը (հավաստագիրը).

4) ինքնակենսագրություն.

5) անձնագրի, բարձրագույն կրթության դիպլոմի (արական սեռի անձինք՝ նաև զինգրքույկի կամ դրան փոխարինող ժամանակավոր զորակոչային տեղամասին կցագրման վկայականի) պատճենները, որոնք աշխատակազմը համեմատում է բնօրինակների հետ և ընդունում դրանք:

6) տեղեկանք՝ մշտական բնակության վայրից.

7) հրատարակված հոդվածների ցանկ կամ գիտական կոչումը հավաստող փաստաթղթեր (դրանց առկայության դեպքում):

Մրցույթին մասնակցելու համար դիմած քաղաքացին փաստաթղթերը ներկայացնում է անձամբ՝ անձնագրով կամ անձը հաստատող այլ փաստաթղթով:

Փաստաթղթերն ընդունվում են Աբովյանի համայնքապետարանի աշխատակազմում (ք. Աբովյան, Բարեկամության հր-1, 2-րդ հարկ, իրավաբանական բաժին հեռ. 060 53-64-41, 060 53-64-27) ամեն օր՝ ժամը 9:00-ից մինչև 17:00-ը, բացի շաբաթ և կիրակի օրերից:

ՀԱՅԱՍՏԱՆԻ ՀԱՆՐԱՊԵՏՈՒԹՅԱՆ
ԿՈՏԱՅՔԻ ՄԱՐԶԻ ԱԲՈՎՅԱՆ ՀԱՄԱՅՆՔԻ ՂԵԿԱՎԱՐ

Ո Ր Ո Շ ՈՒ Մ

04 հունիսի 2024 թվականի N 2630

«ԳՐԻՆ ԴԵՎԵԼՈՓՄԵՆԹ» ՍԱՀՄԱՆԱՓԱԿ ՊԱՏԱՍԽԱՆԱՏՎՈՒԹՅԱՄԲ ԸՆԿԵՐՈՒԹՅԱՆԸ ՆԱԽԱԳԾՄԱՆ ԹՈՒՅԼՏՎՈՒԹՅՈՒՆ ՏԱԼՈՒ ՄԱՍԻՆ

Համաձայն «Տեղական ինքնակառավարման մասին» օրենքի 42-րդ հոդվածի 1-ին մասի 4-րդ կետի, Հայաստանի Հանրապետության կառավարության 2015 թվականի մարտի 19-ի N 596-Ն որոշման, հիմք ընդունելով «ԳՐԻՆ ԴԵՎԵԼՈՓՄԵՆԹ» սահմանափակ պատասխանատվությամբ ընկերության լիազորած անձ Սահակ Բաբայանի հայտը (մուտք՝ 2024 թվականի մայիսի 27-ի N S-1057).

1. «ԳՐԻՆ ԴԵՎԵԼՈՓՄԵՆԹ» սահմանափակ պատասխանատվությամբ ընկերությանը տալ բազմաբնակարան բնակելի շենքի կառուցման նախագծման թույլտվություն (նախագծման թույլտվությունը կցվում է):
2. Շինարարական աշխատանքները սկսելուց առաջ նախագծային փաստաթղթերը ներկայացնել համաձայնեցման և ստանալ շինարարության թույլտվություն:
3. Սույն որոշումն ուժի մեջ է մտնում որոշման ընդունման մասին իրազեկելու օրվան հաջորդող օրվանից:

ՀԱՄԱՅՆՔԻ ՂԵԿԱՎԱՐ Է. ԲԱԲԱՅԱՆ

2024թ. հունիսի 04
ք. Աբովյան

ՀԱՅԱՍՏԱՆԻ ՀԱՆՐԱՊԵՏՈՒԹՅԱՆ
ԿՈՏԱՅՔԻ ՄԱՐԶԻ ԱԲՈՎՅԱՆ ՀԱՄԱՅՆՔԻ ՂԵԿԱՎԱՐ

Ո Ր Ո Շ ՈՒ Մ

04 հունիսի 2024 թվականի N 2629

ԱԲՈՎՅԱՆ ՀԱՄԱՅՆՔԻ ՂԵԿԱՎԱՐԻ 2022 ԹՎԱԿԱՆԻ ՍԵՊՏԵՄԲԵՐԻ 26-Ի N 2908 ՈՐՈՇՈՒՄՆ ՈՒԺԸ ԿՈՐՑՐԱԾ ՃԱՆԱՉԵԼՈՒ ՄԱՍԻՆ

Համաձայն «Նորմատիվ իրավական ակտերի մասին» օրենքի 37-րդ հոդվածի 1-ին մասի և հաշվի առնելով «ԳՐԻՆ ԴԵՎԵԼՈՓՄԵՆԹ» սահմանափակ պատասխանատվությամբ ընկերության լիազորած անձ Սահակ Բաբայանի հայտը (մուտք՝ 2024 թվականի մայիսի 27-ի N S-1057).

1. Ուժը կորցրած ճանաչել Աբովյան համայնքի ղեկավարի 2022 թվականի սեպտեմբերի 26-ի ««ԳՐԻՆ ԴԵՎԵԼՈՓՄԵՆԹ» ՍԱՀՄԱՆԱՓԱԿ ՊԱՏԱՍԽԱՆԱՏՎՈՒԹՅԱՄԲ ԸՆԿԵՐՈՒԹՅԱՆԸ ՆԱԽԱԳԾՄԱՆ ԹՈՒՅԼՏՎՈՒԹՅՈՒՆ ՏԱԼՈՒ ՄԱՍԻՆ» N 2908 որոշումը:
2. Սույն որոշումն ուժի մեջ է մտնում որոշման ընդունման մասին իրազեկելու պահից:

ՀԱՄԱՅՆՔԻ ՂԵԿԱՎԱՐ Է. ԲԱԲԱՅԱՆ

2024թ. հունիսի 04
ք. Աբովյան

ՀԱՅԱՍՏԱՆԻ ՀԱՆՐԱՊԵՏՈՒԹՅՈՒՆ
ԿՈՏԱՅՔԻ ՄԱՐԶ ԱԲՈՎՅԱՆ ՀԱՄԱՅՆՔ

ՆԱԽԱԳԾՄԱՆ ԹՈՒՅԼՏՎՈՒԹՅՈՒՆ

(ՃԱՐՏԱՐԱՊԵՏԱՀԱՏԱԿԱԳԾԱՅԻՆ ԱՌԱՋԱԴՐԱՆՔ)

N 400 «04» հունիսի 2022թ.

Օբյեկտ *Բազմաբնակարան բնակելի շենքի կառուցում*
(օբյեկտի անվանումը, կառուցում, վերակառուցում, վերանորոգում, ամրացում, վերականգնում, գործառնական նշանակության փոփոխություն)

«Աշխատանքային նախագիծ» (բարձր ռիսկայնության, IV կատեգորիա) նախագծային փաստաթղթերի մշակման համար
(հակիրճ բնութագիրը, hզորությունը, ռիսկայնության աստիճանը (կատեգորիան), նախագծման փուլերը և այլն)

Գտնվելու վայրը *ՀՀ, Կոտայքի մարզ, համայնք Աբովյան, գ. Առինջ Խ. Աբովյան թաղամաս 8-րդ փողոց 2 հողամաս , ծածկագիր՝ 07-011-0358-0116*
(մարզի, համայնքի, փողոցի անվանումները շենքի համարը, հողամասի ծածկագիրը)

Կառուցապատող *«ԳՐԻՆ ԴԵՎԵԼՈՓՄԵՆԹ» սահմանափակ պատասխանատվությամբ ընկերություն (ՀՀ, ք.Երևան Խուդյակովի փող.89 հեռ. +37494894449)*
(կազմակերպաիրավական անվանումը, գտնվելու վայրը, ֆիզիկական անձի անունը, ազգանունը, բնակության վայրը, հեռախոսահամարը, էլեկտրոնային հասցեն)

Առաջադրանքի տրամադրման հիմքը *Կառուցապատողի հայտը, անշարժ գույքի իրավունքի պետական գրանցման վկայական, էսքիզային նախագիծը*
(կառուցապատման նպատակով ՀՀ օրենսդրությամբ սահմանված կարգով հողամասի տրամադրումը, անշարժ գույքի փոփոխման իրավունքը հավաստող անհրաժեշտ փաստաթղթեր)

Առաջադրանքի գործողության ժամկետը *երեք տարի*
(ՀՀ կառավարության 19 մարտի 2015 թվականի N 596-Ն որոշման N1 հավելվածի 31-րդ կետին համապատասխան)

ՆԱԽԱԳԾՎՈՂ ՀՈՂԱՄԱՍԻ ԲՆՈՒԹԱԳԻՐԸ

(աստղանիշով (*) նշված դրույթների գրաֆիկական արտացոլումը տրամադրվում է կից ներկայացվող ամփոփ սխեմայով՝ Մ 1:500)

1.Հողամասը գտնվում է *նպատակային նշանակությունը՝ բնակավայրերի, գործառնական նշանակությունը՝ բնակելի կառուցապատման*
(հողամասի դիրքը քաղաքաշինական միջավայրում, դրա նպատակային և գործառնական նշանակությունը)

2.(*) Հողամասի չափերը *0,2015 հա*
(հողամասի սահմանները՝ կոորդինատային նշահարմամբ, մակերեսը, (հա))

3. Հողամասի առկա վիճակը *Հողամասը ծանրաբեռնված չէ*
(անշարժ բնութագիրը, շենքերը (այդ թվում՝ քանդման ենթակա) առկայությունը (օգտագործման, նշանակությունը, հարկայնությունը, շինարարական նյութերը և այլն), կանաչապատումը, բարեկարգումը և այլն)

4.(*) Տրանսպորտային պայմանները *ներհամայնքային նշանակության ճանապարհ*
(ճանապարհների առկայությունը, երկաթուղային տրանսպորտի մոտեցումները և այլն)

5.(*) Ինժեներական ցանցեր և սարքավորումներ *Նախագծվող և կից տարածքներով անցնող ինժեներական գծեր և հաղորդակցուղիներ:*
(ջրամատակարարման, կոյուղու, գազամատակարարման, տաք ջրի մատակարարման, էլեկտրամատակարարման, էլեկտրոնային հաղորդակցության համակարգեր)
(նախագծվող հողամասով կամ կից տարածքով անցնող ինժեներական ենթակառուցվածքները, այդ թվում՝ ստորգետնյա)

6.(*) Կից հողամասեր *Հարևանությամբ գտնվող բնակելի տներ, հողամասեր և տարածքներ*
(կից հողօգտագործումների անվանումը և դրանց սահմանները՝ համաձայն ծեղկայացված սխեմայի)

7.Բնության հատուկ պահպանվող և (կամ) պատմամշակութային հուշարձանների տարածքներ (պահպանական գոտիներ) *Առկա չեն*
(հուշարձանի անվանումը, կարգավիճակը և այլն)

8.(*) Հատակագծային սահմանափակումներ *Հաշվի առնել կից տարածքներում առկա և նախատեսվող կառուցապատումը*
(անկանխատես գործող ռազմավարական, պաշտպանական օբյեկտների, ինժեներատրանսպորտային ենթակառուցվածքների և այլ օբյեկտների նկատմամբ սահմանափակումները, այդ թվում՝ սերվիտուտները)

ՆԱԽԱԳԾԱՅԻՆ ՊԱՀԱՆՋՆԵՐԸ

(աստղանիշով (*) նշված դրույթների գրաֆիկական արտացոլումը տրամադրվում է կից ներկայացվող ամփոփ սխեմայով՝ Մ 1:500)

9.Ճարտարապետահատակագծային պահանջներ *մշակել նախագիծ՝ համայնք Աբովյան, գ. Առինջ Խ. Աբովյան թաղամաս 8-րդ փողոց 2 հասցեում գտնվող հողամասում՝ բազմաբնակարան բնակելի շենքի կառուցում՝ անշարժ գույքի սեփականության իրավունքի վկայականով տրված հողամասի սահմաններում:*

(ելնելով Հայաստանի Հանրապետության օրենսդրության և նորմատիվատեխնիկական փաստաթղթերի պահանջներից, առկա քաղաքաշինական ծրագրային փաստաթղթերի դրույթներից կամ դրանց բացակայության դեպքում՝ կազմավորված (կազմավորվող) քաղաքաշինական միջավայրի պայմաններից, առաջարկություններ ճակատների ձևավորման, տանիքների, արտաքին դռների, պատուհանների համամասնությունների և գունային լուծումների վերաբերյալ)

9.1. (*) օբյեկտի հեռավորությունը կարմիր գծից (մետր)	*Ըստ նորմերի*
9.2. (*) հեռավորությունը հարևան հողակտորներից (օբյեկտներից) (մետր)	*Ըստ նորմերի*
9.3. թույլատրելի բարձրությունը (մետր)	*մինչև 35,0 մ*

(սահմանային հարկայնության, բարձրության և դիրքավորման շենքերի և շինությունների նախագծման դեպքում՝ ՀՀՇՆ II-6 02-2006 «Սեյսմակայուն շինարարություն.Նախագծման նորմեր» շինարարական նորմերով սահմանված պահանջների ապահովում (հատուկ հաշվարկային մեթոդներ, սեյսմակայունության բարձրացման միջոցառումներ և այլն))

9.4. կառուցապատման խտության գործակիցը (կառույցի (կառույցների) ընդհանուր մակերեսի հարաբերությունը հողամասի մակերեսին)	*Ըստ նորմերի*
9.5. կառուցապատման տոկոսը (կառուցապատման (անցումային) տարածքի հարաբերությունը հողամասի մակերեսին՝ տոկոսներով (%))	*մինչև 40 %*
9.6. կանաչապատման տոկոսը (կանաչապատ տարածքի հարաբերությունը հողամասի մակերեսին՝ տոկոսներով (%))	*60 % և ավելի*

9.7. այլ պահանջ- ներ

- *Հատակագծային լուծումները մշակել համաձայն պատվիրատուի առաջադրանքի՝ հաշվի առնելով նորմատիվային պահանջները*
- *Համաձայն Արովյան համայնքի ավագանու 06.12.2022թ. N 174-Ա որոշման՝ շինությունների արտաքին պատերի համար նախատեսել սպիտակ, մոխրագույն, ծիրանագույն երանգները, կապտականաչ հայելային ապակիները, իսկ տանիքների համար՝ շագանակագույն և մուգ կապտականաչ երանգները*

10. Հողամասում գտնվող շենքերի և շինությունների քանդման կամ տեղափոխման (ապամոնտաժման) պայմանները և աշխատանքների հերթականությունը — *Առկա չէ*

11. Ստորգետնյա, կիսանկուղի և առաջին հարկերի տարածքների օգտագործման պայմանները — *Համաձայն նորմերի*

12. (*) Ինժեներական ցանցեր և սարքավորումներ — *Պահանջներ գոյություն ունեցող և նախագծվող ենթակառուցվածքների ու ցանցերի նկատմամբ*

12.1. (*) ջրամատակարարում, կոյուղի, տաք ջրամատակարարում — *Համաձայն նորմերի*
(համաձայն մատակարարող կազմակերպության տեխնիկական պայմանների)

12.2. (*) էլեկտրամատակարարում — *Համաձայն նորմերի*
(համաձայն մատակարարող կազմակերպության տեխնիկական պայմանների)

12.3 . (*) գազամատակարարում — *Համաձայն նորմերի*
(համաձայն մատակարարող կազմակերպության տեխնիկական պայմանների)

12.4. (*) Էլեկտրոնային հաղորդակցության մալուխատար կոյուղու (ներառյալ դիտահորը) տեղադիրքը — *Համաձայն նորմերի*
(համաձայն 22 կառավարության 19 մարտի 2015 թվականի N 596-Ն որոշման N 1 հավելվածի 57-րդ կետի 2-րդ ենթակետով սահմանված նկարագրային տվյալների)

12.5. թույլ հոսանքներ — *Առկա չեն*

12.6. աղբահանություն — *համայնքային*

13. Տարածքի ինժեներական նախապատրաստում — *Կազմակերպել տարածքի ջրահեռացում:*
(ռելիեֆի կազմակերպման, ջրահեռացման, ինժեներական պաշտպանության միջոցառումները)

14. Բարեկարգում — *Ազատ տարածքը բարեկարգել և կանաչապատել*
(լանդշաֆտային պլանավորման վերաբերյալ պահանջները, կանաչապատում, ճարտարապետական փոքր ձևեր, ցանկապատում, գովազդ և այլն)

15. Շինարարական նյութեր — *Երկաթբետոնե տարրեր, քարե շար, ապակի, մետաղական տարրեր:*
(շինարարական նյութերի օգտագործման առաջարկությունները տանիքների, ճակատների լուծումների, արտաքին դռների, պատուհանների վերաբերյալ)

16. Պաշտպանական կառույցներ — *Ըստ նախագծի*
(արտակարգ իրավիճակներում մարդկանց օբյեկտների պաշտպանության միջոցառումները)

17. Հակահրդեհային պահանջներ — *Ապահովել հակահրդեհային նորմատիվ պահանջները*
(հակահրդեհային անվտանգության ապահովման միջոցառումները)

18. Հաշմանդամների և բնակչության սակավաշարժ խմբերի պաշտպանության միջոցառումներ — *ապահովել հաշմանդամների և բնակչության սակավաշարժ խմբերի տեղաշարժը*

19. Շրջակա միջավայրի պահպանում — *ապահովել շրջակա միջավայրի պահպանման համապատասխան միջոցառումները*
(շրջակա միջավայրը վնասակար ազդեցությունից բացառելու միջոցառումները)

20. Շինարարության կազմակերպում — *Ըստ նորմերի*
(առաջարկություններ շինարարության հետ կապված անբարենպաստ ազդեցության բացառման, քաղաքային տնտեսության և տրանսպորտի անխափան աշխատանքի ապահովման վերաբերյալ)

21. Առաջադրանքի գործողության ժամկետը և նախագծի մշակման փուլերը — *երեք տարի, ճարտարապետական մաս, կոնստրուկտիվ մաս*
(Նշվում են առաջադրանքի գործողության ժամկետը և նախագծի մշակման փուլերը)

Լ Ր Ա Ց Ո Ւ Ց Ի Չ   Պ Ա Յ Մ Ա Ն Ն Ե Ր Ը

22. Նախագծային փաստաթղթերի փորձաքննությանը ներկայացվող պահանջներ — *համաձայն 22 կառավարության 19.03.2015թ. «Հայաստանի Հանրապետությունում կառուցապատման նպատակով թույլտվությունների և այլ փաստաթղթերի տրամադրման կարգը հաստատելու և Հայաստանի Հանրապետության կառավարության մի շարք որոշումներ ուժը կորցրած ճանաչելու մասին» N 596-Ն որոշման, 21.06.2014թ. «Շրջակա միջավայրի վրա ազդեցության և փորձաքննության մասին» 22 օրենք*
(Հայաստանի Հանրապետության օրենսդրությամբ սահմանված փորձաքննության տեսակը կամ նախագծի երաշխավորագիր՝ նշում կատարելով համապատասխան իրավական ակտին)

23. Միջանկյալ համաձայնեցում — *չի պահանջվում*
(իրավասու մարմնի կամ Հայաստանի Հանրապետության օրենսդրությամբ նախատեսված դեպքերում շահագրգիռ մարմինների հետ էսքիզային նախագծի նախնական համաձայնեցում, նշվում է նաև առաջադրանքի փոփոխման հնարավորությունը՝ 22 կառավարության 19 մարտի 2015 թվականի N 596-Ն որոշման N 1 հավելվածի 87-րդ կետով նախատեսված դեպքում)

24. Հասարակական քննարկումներ — *Նորմերի համաձայն*
(Հայաստանի Հանրապետության օրենսդրությամբ սահմանված դեպքերում և կարգով)

25. Համաձայնեցումներ — • *Մինչև նախագծային աշխատանքները սկսելը համաձայնություն ձեռք բերել տվյալ ինժեներական ենթակառուցվածքների սեփականատերերի (օգտագործողների) հետ*
(նշվում են տվյալ օբյեկտի համաձայնեցման՝ օրենքով սահմանված պահանջները՝ հուշարձանների ու բնության պահպանության և այլ լիազորված մարմինների հետ, ինչպես նաև 22 կառավարության 19 մարտի 2015 թվականի N 596-Ն որոշման N 1 հավելվածի 56-րդ կետով սահմանված դեպքերում՝ ինժեներական ենթակառուցվածքի սեփականատիրոջ (օգտագործողի) հետ)

26. Փոստային բաժանորդային պահարանների տեղադրում — *չի պահանջվում*

27. Այլ պայմաններ

- *Նախագծի կազմը և բովանդակությունը համապատասխանեցնել 22 կառավարությանն առընթեր քաղաքաշինության պետական կոմիտեի նախագահի 11.09.2017թ. «Բնակելի, հասարակական, արտադրական շենքերի և շինությունների նախագծային փաստաթղթերի կազմը և բովանդակությունը սահմանող կանոնները և 22 քաղաքաշինության նախարարի 29.11.2006թ. հ.273-Ն հրամանն ուժը կորցրած ճանաչելու մասին» հ.128-Ն հրամանով հաստատված դրույթներին:*
- *Շինությունը նախագծել 22 քաղաքաշինության նախարարի 14.10.2014թ ՀՀՇՆ 30-01-2014 «Քաղաքաշինություն. քաղաքային եվ գյուղական բնակավայրերի հատակագծում և կառուցապատում» շինարարական նորմերը հաստատելու և Հայաստանի Հանրապետության քաղաքաշինության նախարարի **2001** թվականի հոկտեմբերի **1**-ի ո **82** հրամանում փոփոխություն կատարելու մասին» N 263-Ն հրամանով հաստատված դրույթներին համապատասխան:*
- *Նախագիծը ներկայացնել համաձայնեցման երկու օրինակից:*

ՀԱՅԱՍՏԱՆԻ ՀԱՆՐԱՊԵՏՈՒԹՅԱՆ
ԱԲՈՎՅԱՆ ՀԱՄԱՅՆՔԻ ՂԵԿԱՎԱՐ — *ԷԴՈՒԱՐԴ ԲԱԲԱՅԱՆ*

ՀԱՅԱՍՏԱՆԻ ՀԱՆՐԱՊԵՏՈՒԹՅԱՆ
ԿՈՏԱՅՔԻ ՄԱՐԶԻ ԱԲՈՎՅԱՆ ՀԱՄԱՅՆՔԻ ՂԵԿԱՎԱՐ

Ո Ր Ո Շ ՈՒ Մ

03 մայիսի 2024 թվականի N 2628

ՌՈՒԶԱՆՆԱ ՖԱԽՈՒՐՅԱՆԻ ԿՈՂՄԻՑ ԻՐԱԿԱՆԱՑՎԱԾ ԱՎՏՈՏՆԱԿԻ ՎԵՐԱԿԱՌՈՒՑՄԱՆ ՇԱՀԱԳՈՐԾՄԱՆ ԹՈՒՅԼՏՎՈՒԹՅՈՒՆԸ ՁԵՎԱԿԵՐՊԵԼՈՒ ՄԱՍԻՆ

Համաձայն «Տեղական ինքնակառավարման մասին» օրենքի 42-րդ հոդվածի 1-ին մասի 7-րդ կետի, Հայաստանի Հանրապետության կառավարության 2015 թվականի մարտի 19-ի N 596-Ն որոշման, Աբովյան համայնքի ավագանու 2023 թվականի դեկտեմբերի 22-ի N 198-Ն որոշման, հաշվի առնելով Ռուզաննա Ֆախուրյանի լիազորած անձ Գագիկ Ֆախուրյանի դիմումը (մուտք՝ 2024 թվականի մայիսի 29-ի N Ք-3836).

1. Ձևակերպել կառուցապատող Ռուզաննա Ֆախուրյանի կողմից իրականացված Աբովյան համայնքի Առինջ գյուղի Պ. Սևակի թաղամասի 3-րդ փողոցի թիվ 10 հասցեում գտնվող ավտոտնակի վերակառուցման շահագործման թույլտվությունը (շահագործման թույլտվությունը կցվում է):
2. Ռուզաննա Ֆախուրյանը պարտավոր է Աբովյանի համայնքապետարանի 900105201355 հաշվեհամարին մուծել 14 000 (տասնչորս հազար) դրամ տեղական վճար՝ շահագործման թույլտվություն տրամադրելու համար:
3. Սույն որոշումն ուժի մեջ է մտնում որոշման ընդունման մասին իրազեկելու օրվան հաջորդող օրվանից:

ՀԱՄԱՅՆՔԻ ՂԵԿԱՎԱՐ Է. ԲԱԲԱՅԱՆ

2024թ. մայիսի 03
ք. Աբովյան

ՀԱՅԱՍՏԱՆԻ ՀԱՆՐԱՊԵՏՈՒԹՅՈՒՆ
ԿՈՏԱՅՔԻ ՄԱՐԶ, ՀԱՄԱՅՆՔ ԱԲՈՎՅԱՆ
ԱՎԱՐՏԱԿԱՆ ԱԿՏ (ՇԱՀԱԳՈՐԾՄԱՆ ԹՈՒՅԼՏՎՈՒԹՅՈՒՆ)

N 182 «03» հունիսի 2024թ.

Կառուցապատող Ռուզաննա Ֆախուրյան հեռ. +374 77592929 կողմից
(իրավաբանական անձի անվանումը, ֆիզիկական անձի անունը, ազգանունը, հեռախոսահամարը, էլեկտրոնային հասցեն)

Վերակառուցված ավտոտնակ
(օբյեկտի անվանումը)

որը գտնվում է Կոտայքի մարզ, համայնք Աբովյան, գյուղ Առինջ, Պ. Սևակի թաղամասի 3-րդ փողոց թիվ 10 հասցեում
(օբյեկտի տեղադրությունը, հասցեն)

համարվում է ավարտված և պատրաստ է շահագործման, որի՝

1.նախագծային փաստաթղթերը մշակվել են «ՍՄ ՍՏՈՒԴԻՈ» ՍՊԸ-ի կողմից
Արտոնագիր՝ ՃԲԴ-Ա-047, ԿԲԴ-Ա-018
(նախագծային կազմակերպության անվանումն օրենքով սահմանված դեպքն ըում՝ լիցենզիայի համարը, անհատ ձեռնարկատիրոջ անունը, ազգանունը, լիցենզիայի համարը)

2.շինարարությունն սկսվել է Աբովյան համայնքի ղեկավարի կողմից
(շինարարության թույլտվություն տվող մարմնի անվանումը)

Տրված «28» սեպտեմբերի 2023 թ. N 512 շինարարության թույլտվության համաձայն.

3.շինարարությունն իրականացվել է սեփականատիրոջ կողմից
(գլխավոր կապալառուի անվանումը)

4.օբյեկտի հիմնական ցուցանիշներն են՝ վերակառուցված ավտոտնակ
5. հատուկ պայմանները ոչ էական շեղումներով

ՀԻՄՔԵՐ՝
1) կառուցապատողի դիմումը «29» մայիսի 2024 թ.
2) ընդունող հանձնաժողովի ակտը «27» մայիսի 2024թ.
3) կատարողական փաստաթղթերի ցանկը կամ շինության տեխնիկական վիճակի մասին համապատասխան հետազոտության դրական եզրակացությունը 4 թերթ:

ՀԱՅԱՍՏԱՆԻ ՀԱՆՐԱՊԵՏՈՒԹՅԱՆ
ԱԲՈՎՅԱՆ ՀԱՄԱՅՆՔԻ ՂԵԿԱՎԱՐ՝ ԷԴՈՒԱՐԴ ԲԱԲԱՅԱՆ

« 03 » հունիսի 2024թ.

Կ.Տ.

ՀԱՅԱՍՏԱՆԻ ՀԱՆՐԱՊԵՏՈՒԹՅԱՆ
ԿՈՏԱՅՔԻ ՄԱՐԶԻ ԱԲՈՎՅԱՆ ՀԱՄԱՅՆՔԻ ՂԵԿԱՎԱՐ

Ո Ր Ո Շ ՈՒ Մ

03 հունիսի 2024 թվականի N 2627

«ԱՎԱՆԳԱՐԴ ԻՆՎԵՍԹ» ՓԱԿ ԲԱԺՆԵՏԻՐԱԿԱՆ ԸՆԿԵՐՈՒԹՅԱՆԸ ՇԻՆԱՐԱՐՈՒԹՅԱՆ ԹՈՒՅԼՏՎՈՒԹՅՈՒՆ ՏԱԼՈՒ ՄԱՍԻՆ

Համաձայն «Տեղական ինքնակառավարման մասին» օրենքի 42-րդ հոդվածի 1-ին մասի 6-րդ կետի, Հայաստանի Հանրապետության կառավարության 2015 թվականի մարտի 19-ի N 596-Ն որոշման, Աբովյան համայնքի ավագանու 2023 թվականի դեկտեմբերի 22-ի N 197-Ն որոշման, հաշվի առնելով «ԱՎԱՆԳԱՐԴ ԻՆՎԵՍԹ» փակ բաժնետիրական ընկերության լիազորած անձ Նաիրի Ալեքսանյանի դիմումը (մուտք՝ 2024 թվականի մայիսի 29-ի N S-1064).

1. «ԱՎԱՆԳԱՐԴ ԻՆՎԵՍԹ» փակ բաժնետիրական ընկերությանը տալ ցանկապատի կառուցման և տարածքի բարեկարգման շինարարության թույլտվություն (շինարարության թույլտվությունը կցվում է):
2. «ԱՎԱՆԳԱՐԴ ԻՆՎԵՍԹ» փակ բաժնետիրական ընկերությունը պարտավոր է Աբովյանի համայնքապետարանի 900105201454 հաշվեհամարին մուծել 45 000 (քառասունհինգ հազար) դրամ տեղական տուրք՝ շինարարության թույլտվության համար:
3. Կառուցապատողը շինարարական աշխատանքները սկսելուց առնվազն երեք օր առաջ պարտավոր է Աբովյան համայնքի ղեկավարին ներկայացնել N 2-5 ձևի տեղեկանք:
4. Սույն որոշումն ուժի մեջ է մտնում որոշման ընդունման մասին իրազեկելու օրվան հաջորդող օրվանից:

ՀԱՄԱՅՆՔԻ ՂԵԿԱՎԱՐ Է. ԲԱԲԱՅԱՆ

2024թ. հունիսի 03
ք. Աբովյան

ՀԱՅԱՍՏԱՆԻ ՀԱՆՐԱՊԵՏՈՒԹՅՈՒՆ
ԿՈՏԱՅՔԻ ՄԱՐԶ, ԱԲՈՎՅԱՆ ՀԱՄԱՅՆՔ

ՇԻՆԱՐԱՐՈՒԹՅԱՆ ԹՈՒՅԼՏՎՈՒԹՅՈՒՆ

N 313 03 հունիս 2024թ

Տրված է կառուցապատող *«ԱՎԱՆԳԱՐԴ ԻՆՎԵՍԹ» ՓԲԸ Է. ԱՎԵՏԻՍՅԱՆԻՆ, ՀՀ, ք. Երևան, Սարալանջի փող., 1*

(իրավաբանական անձի անվանումը, պետական գրանցման վկայականի համարը

ՀՀ, Կոտայքի մարզ, Աբովյան համայնք, ք. Աբովյան, Արգնու խճուղի, 44/1 հասցեում

ֆիզիկական անձի անունը, ազգանունը. հասցեն, հողամասի գտնվելու վայրը)

ցանկապատի կառուցման և տարածքի, միջին ռիսկայնության աստիճան՝ II կատեգորիա օբյեկտի

(օբյեկտի անվանումը, ռիսկայնության աստիճանը (կատեգորիան), հակիրճ բնութագիրը, հիմնական ցուցանիշները)

շինարարական աշխատանքների կատարման, այդ թվում՝

բարեկարգման

(նոր կառուցման, վերակառուցման, վերականգնման, ուղեղացման և այլն)

կառուցապատվող հողամասի գլխավոր հատակագծի վրա նշված ոչ հիմնական կառույցների տեղադրման համար:

(նշվում են ոչ հիմնական կառույցների անվանումները)

1.Օբյեկտի նախագծային փաստաթղթերը՝

1)մշակվել են *«ԵՎՐՈ ՆԱԽԱԳԻԾ» ՍՊԸ*

(նախագծային փաստաթղթերի փուլը, նախագծային աշխատանքների կապալառուի անվանումը.

արտոնագիր ՃԲԴ-Ա-028, ԿԵԴ-Ա3-004 կողմից,

լիցենզիայի համարը)

2)ստացել է (են) թ. N փորձագիտական դրական եզրակացությունը (եզրակացությունները)

(նշել փորձաքննության տեսակը)

կողմից

(նշել փորձաքննության մարմնի (մարմինների) անվանումը, լիցենզիայի համարը)

կամ նախագիծը թողարկող պատասխանատու կապալառուի երաշխավորագիրը՝ *23/05/2024 թ. N 104*

(Նշել նախագիծը թողարկող պատասխանատու կապալառուի երաշխավորության պայմանագրի համար)

3)սահմանված կարգով համաձայնեցվել են իրավասու մարմնի, օրենքով սահմանված այլ շահագրգիռ մարմինների *ԱԲՈՎՅԱՆԻ ՀԱՄԱՅՆՔԱՊԵՏԱՐԱՆ ,* հետ:

(նշել մարմինների անվանումները և համաձայնեցման ժամկետները)

2.Շինարարական աշխատանքներն իրականացնել *03 հունիս 2024 - 03 հունիս 2026* ընթացքում:

(նշել շինարարության նորմատիվային տևողությունը)

ներառյալ ավարտական ակտի տրամադրման համար ավարտված շինարարական օբյեկտն ընդունող հանձնաժողովի աշխատանքի համար նախատեսվող ժամկետը:

2.1.Ապահովել օբյեկտի շահագործման թույլտվության ստացումը՝

☐ ավարտական ակտի տրամադրումից 1 ամսվա ընթացքում,

☐ ավարտական ակտի տրամադրման օրը:

Ներառյալ ավարտված շինարարական օբյեկտն ընդունող հանձնաժողովի աշխատանքի համար նախատեսվող ժամկետը:

3.Շինարարության վարման մատյանը բաղկացած է 19 էջից, կարված և դրոշմակնքված է ԱԲՈՎՅԱՆ ՀԱՄԱՅՆՔԻ ՂԵԿԱՎԱՐԻ կողմից:

4.Նախագծային փաստաթղթերը փոփոխվել են

(լրացվում է N 1 հավելվածի 108-րդ կետով նախատեսված դեպքերում)

_____ կողմից

(նախագծային աշխատանքների կապալառուի անվանումը, լիցենզիայի համարը)

և սահմանված կարգով համաձայնեցվել իրավասու մարմնի _____ և այլ

(նշել իրավասու մարմնի անվանումը)

շահագրգիռ մարմինների _____ հետ:

(նշել օրենքով սահմանված համաձայնեցնող մարմինների անվանումները)

5.Հատուկ պայմաններ՝

1)Կառուցապատողը նախքան շինարարությունն սկսելը, ինչպես նաև դրա ընթացքում, պարտավոր է հասցվելիք վնասների փոխհատուցման համար համաձայնության գալ կառուցապատման հետևանքով վնասներ կրող սուբյեկտների հետ.

2)Շինարարության թույլտվությամբ սահմանված ժամկետներում կառուցապատումը չավարտելու դեպքում գործում են N 1 հավելվածի 123-126-րդ կետերով սահմանված պահանջները.

3)(լրացվում է N 1 հավելվածի 84-րդ կետով սահմանված դեպքերում) սույն թույլտվությունը տրվել է սահմանված կարգով հաստատված «Նախագիծ» փուլի հիման վրա, որին հաջորդող «Աշխատանքային փաստաթղթեր» փուլը պետք է ապահովի հաստատված փուլով ընդունված լուծումները և աշխատանքների իրականացման հաջորդականությունը

(նշվում են նախապատրաստական, հողային, շինմոնտաժային աշխատանքները և այլ աշխատանքներ)

6.(լրացվում է N1 հավելվածի 13-րդ կետով սահմանված դեպքերում)

Հաշվի առնելով, որ կառուցվող օբյեկտի շինարարությունը հնարավոր չէ առանց գլխավոր հատակագծի վրա համարների տակ նշված շենքի (շենքերի) և կամ շինության

(շինությունների) _____ քանդման՝

(նշվում են ամբողջությամբ կամ մասամբ քանդման ենթակա օբյեկտները, դրանց հիմնական ցուցանիշները. ընդհանուր մակերեսը, հարկայնությունը, շինանյութերը և այլն)

սեփականատիրոջը (օգտագործողին) _____

(նշվում է պետական գրանցման վկայականի համարը)

տրված սույն թույլտվությունը նաև քանդման թույլտվություն է:

Օբյեկտի քանդման աշխատանքներն իրականացնել նախագծային փաստաթղթերով ամրագրված հաջորդականությամբ:

7.Այլ պայմաններ ***շինհրապարակում ապահովել ժամանակավոր ցանկապատի և տեղեկատվական վահանակի առկայությունը***

(նշվում են իրավական ակտերով և (կամ) պայմանագրով նախատեսված այլ պայմանները)

8.Կառուցապատողը շինարարական (քանդման, ապամոնտաժման) աշխատանքները սկսելուց առնվազն 3 օր առաջ համաձայն N 5 հավելվածի N 2-5 ձևի տեղեկացնում է իրավասու մարմնին:

9.Թույլտվության հիման վրա ցանկացած շինարարական և զուգահեռ աշխատանք կարող է իրականացվել բացառապես Հայաստանի Հանրապետության օրենսդրությանը, նախագծային փաստաթղթերին և նորմատիվ-տեխնիկական պահանջներին համապատասխան:

ՀԱՅԱՍՏԱՆԻ
ՀԱՆՐԱՊԵՏՈՒԹՅԱՆ
ԱԲՈՎՅԱՆ ՀԱՄԱՅՆՔԻ
ՂԵԿԱՎԱՐ

ԷԴՈՒԱՐԴ
ԲԱԲԱՅԱՆ

Կ.Տ.

ՀԱՅԱՍՏԱՆԻ ՀԱՆՐԱՊԵՏՈՒԹՅԱՆ
ԿՈՏԱՅՔԻ ՄԱՐԶԻ ԱԲՈՎՅԱՆ ՀԱՄԱՅՆՔԻ ՂԵԿԱՎԱՐ

Ո Ր Ո Շ ՈՒ Մ

03 հունիսի 2024 թվականի N 2626

ԱՐՄԵՆՈՒՀԻ ԱՎԵՏԻՍՅԱՆԻՆ ՇԻՆԱՐԱՐՈՒԹՅԱՆ ԹՈՒՅԼՏՎՈՒԹՅՈՒՆ ՏԱԼՈՒ ՄԱՍԻՆ

Համաձայն «Տեղական ինքնակառավարման մասին» օրենքի 42-րդ հոդվածի 1-ին մասի 6-րդ կետի, Հայաստանի Հանրապետության կառավարության 2015 թվականի մարտի 19-ի N 596-Ն որոշման, Աբովյան համայնքի ավագանու 2023 թվականի դեկտեմբերի 22-ի N 197-Ն որոշման, հաշվի առնելով Արմենուհի Ավետիսյանի լիազորած անձ Ռոբերտ Հայրապետյանի դիմումը (մուտք՝ 2024 թվականի մայիսի 24-ի N Ք-3759).

1. Արմենուհի Ավետիսյանին տալ օֆիս-խանութի վերակառուցման շինարարության թույլտվություն (շինարարության թույլտվությունը կցվում է):
2. Արմենուհի Ավետիսյանը պարտավոր է Աբովյանի համայնքապետարանի 900105201454 հաշվեհամարին մուծել 600 000 (վեց հարյուր հազար) դրամ տեղական տուրք՝ շինարարության թույլտվության համար:
3. Կառուցապատողը շինարարական աշխատանքները սկսելուց առնվազն երեք օր առաջ պարտավոր է Աբովյան համայնքի ղեկավարին ներկայացնել N 2-5 ձևի տեղեկանք:
4. Սույն որոշումն ուժի մեջ է մտնում որոշման ընդունման մասին իրազեկելու օրվան հաջորդող օրվանից:

ՀԱՄԱՅՆՔԻ ՂԵԿԱՎԱՐ Է. ԲԱԲԱՅԱՆ

2024թ. հունիսի 03
ք. Աբովյան

ՀԱՅԱՍՏԱՆԻ ՀԱՆՐԱՊԵՏՈՒԹՅՈՒՆ
ԿՈՏԱՅՔԻ ՄԱՐԶ, ԱԲՈՎՅԱՆ ՀԱՄԱՅՆՔ

ՇԻՆԱՐԱՐՈՒԹՅԱՆ ԹՈՒՅԼՏՎՈՒԹՅՈՒՆ

N 314 03 հունիս 2024թ

Տրված է կառուցապատող *ԱՐՄԵՆՈՒՀԻ ԱՎԵՏԻՍՅԱՆԻՆ, ՀՀ, ԿՈՏԱՅՔԻ ՄԱՐԶ, ԱԲՈՎՅԱՆ ՀԱՄԱՅՆՔ, Ք. ԱԲՈՎՅԱՆ, 3-ՐԴ Մ/Շ, 15 , 9*

(իրավաբանական անձի անվանումը. պետական գրանցման վկայականի համարը

ՀՀ, Կոտայքի մարզ, Աբովյան համայնք, ք. Աբովյան, Հատիսի փողոց, 1/68 հասցեում

ֆիզիկական անձի անունը, ազգանունը, հասցեն, հողամասի գտնվելու վայրը)

օֆիս-խանութի, միջինից բարձր ռիսկայնության աստիճան՝ III կատեգորիա օբյեկտի

(օբյեկտի անվանումը, ռիսկայնության աստիճանը (կատեգորիան), հակիրճ բնութագիրը, հիմնական ցուցանիշները)

վերակառուցման շինարարական աշխատանքների կատարման, այդ թվում՝

(նոր կառուցման, վերակառուցման, վերականգնման, ուղեղացման և այլն)

կառուցապատվող հողամասի գլխավոր հատակագծի վրա նշված ոչ հիմնական կառույցների _____ տեղադրման համար:

(նշվում են ոչ հիմնական կառույցների անվանումները)

1.Օբյեկտի նախագծային փաստաթղթերը՝

1)մշակվել են *«ՍԵԳԱՍՏ» ՍՊԸ*

(նախագծային փաստաթղթերի փուլը. նախագծային աշխատանքների կապալառուի անվանումը.

արտոնագիր ՃԲԴ-Ա-067, ԿԱԴ-Ա1-029 կողմից,

լիցենզիայի համարը)

2)ստացել է (են) *21/05/2024* թ. N *196-24* փորձագիտական դրական եզրակացությունը

(եզրակացությունները) *ՊԱՐԶ*

(նշել փորձաքննության տեսակը)

«ԼԱՎՈ» ՍՊԸ ՔՊԼ 17060 կողմից

(նշել փորձաքննության մարմնի (մարմինների) անվանումը, լիցենզիայի համարը)

կամ նախագիծը թողարկող պատասխանատու կապալառուի երաշխավորագիրը՝ *թ. N*

(Նշել նախագիծը թողարկող պատասխանատու կապալառուի երաշխավորության պայմանագրի համար)

3)սահմանված կարգով համաձայնեցվել են իրավասու մարմնի, օրենքով սահմանված այլ շահագրգիռ մարմինների *ԱԲՈՎՅԱՆԻ ՀԱՄԱՅՆՔԱՊԵՏԱՐԱՆ ,* հետ:

(Նշել մարմինների անվանումները և համաձայնեցման ժամկետները)

2.Շինարարական աշխատանքներն իրականացնել *03 հունիս 2024 - 03 հունիս 2026* ընթացքում:

(Նշել շինարարության նորմատիվային տևողությունը)

ներառյալ ավարտական ակտի տրամադրման համար ավարտված շինարարական օբյեկտն ընդունող հանձնաժողովի աշխատանքի համար նախատեսվող ժամկետը:

2.1.Ապահովել օբյեկտի շահագործման թույլտվության ստացումը՝
☐ ավարտական ակտի տրամադրումից 1 ամսվա ընթացքում,
☐ ավարտական ակտի տրամադրման օրը:
Ներառյալ ավարտված շինարարական օբյեկտն ընդունող հանձնաժողովի աշխատանքի համար նախատեսվող ժամկետը:
3.Շինարարության վարման մատյանը բաղկացած է 19 էջից, կարված և դրոշմակնքված է ԱԲՈՎՅԱՆ ՀԱՄԱՅՆՔԻ ՂԵԿԱՎԱՐԻ կողմից:
4.Նախագծային փաստաթղթերը փոփոխվել են
(լրացվում է N 1 հավելվածի 108-րդ կետով նախատեսված դեպքերում)

_____ կողմից
(նախագծային աշխատանքների կապալառուի անվանումը, լիցենզիայի համարը)

և սահմանված կարգով համաձայնեցվել իրավասու մարմնի _____ և այլ
(նշել իրավասու մարմնի անվանումը)

շահագրգիռ մարմինների _____ հետ:
(նշել օրենքով սահմանված համաձայնեցնող մարմինների անվանումները)

5.Հատուկ պայմաններ՝
1)Կառուցապատողը նախքան շինարարությունն սկսելը, ինչպես նաև դրա ընթացքում, պարտավոր է հասցվելիք վնասների փոխհատուցման համար համաձայնության գալ կառուցապատման հետևանքով վնասներ կրող սուբյեկտների հետ.
2)Շինարարության թույլտվությամբ սահմանված ժամկետներում կառուցապատումը չավարտելու դեպքում գործում են N 1 հավելվածի 123-126-րդ կետերով սահմանված պահանջները.
3)(լրացվում է N 1 հավելվածի 84-րդ կետով սահմանված դեպքերում) սույն թույլտվությունը տրվել է սահմանված կարգով հաստատված «Նախագիծ» փուլի հիման վրա, որին հաջորդող «Աշխատանքային փաստաթղթեր» փուլը պետք է ապահովի հաստատված փուլով ընդունված լուծումները և աշխատանքների իրականացման հաջորդականությունը

(նշվում են նախապատրաստական, հողային, շինմոնտաժային աշխատանքները և այլ աշխատանքներ)

6.(լրացվում է N1 հավելվածի 13-րդ կետով սահմանված դեպքերում)
Հաշվի առնելով, որ կառուցվող օբյեկտի շինարարությունը հնարավոր չէ առանց գլխավոր հատակագծի վրա համարների տակ նշված շենքի (շենքերի) և կամ շինության

(շինությունների) _____ քանդման՝
(նշվում են ամբողջությամբ կամ մասամբ քանդման ենթակա օբյեկտները, դրանց հիմնական ցուցանիշները, ընդհանուր մակերեսը, հարկայնությունը, շինանյութերը և այլն)

սեփականատիրոջը (օգտագործողին) _____
(նշվում է պետական գրանցման վկայականի համարը)

տրված սույն թույլտվությունը նաև քանդման թույլտվություն է:
Օբյեկտի քանդման աշխատանքներն իրականացնել նախագծային փաստաթղթերով ամրագրված հաջորդականությամբ:

7.Այլ պայմաններ ***շինհրապարակում ապահովել ժամանակավոր ցանկապատի և տեղեկատվական վահանակի առկայությունը***
(նշվում են իրավական ակտերով և (կամ) պայմանագրով նախատեսված այլ պայմանները)

8.Կառուցապատողը շինարարական (քանդման, ապամոնտաժման) աշխատանքները սկսելուց առնվազն 3 օր առաջ համաձայն N 5 հավելվածի N 2-5 ձևի տեղեկացնում է իրավասու մարմնին:
9.Թույլտվության հիման վրա ցանկացած շինարարական և զուգահեռ աշխատանք կարող է իրականացվել բացառապես Հայաստանի Հանրապետության օրենսդրությանը, նախագծային փաստաթղթերին և նորմատիվ-տեխնիկական պահանջներին համապատասխան:

ՀԱՅԱՍՏԱՆԻ ՀԱՆՐԱՊԵՏՈՒԹՅԱՆ ԱԲՈՎՅԱՆ ՀԱՄԱՅՆՔԻ ՂԵԿԱՎԱՐ — ԷԴՈՒԱՐԴ ԲԱԲԱՅԱՆ

Կ.Տ.

ՀԱՅԱՍՏԱՆԻ ՀԱՆՐԱՊԵՏՈՒԹՅԱՆ
ԿՈՏԱՅՔԻ ՄԱՐԶԻ ԱԲՈՎՅԱՆ ՀԱՄԱՅՆՔԻ ՂԵԿԱՎԱՐ

Ո Ր Ո Շ ՈՒ Մ

03 հունիսի 2024 թվականի N 2625

ՎԱՉԵ ՀԱՄԲԱՐՁՈՒՄՅԱՆԻՆ ՇԻՆԱՐԱՐՈՒԹՅԱՆ ԹՈՒՅԼՏՎՈՒԹՅՈՒՆ ՏԱԼՈՒ ՄԱՍԻՆ

Համաձայն «Տեղական ինքնակառավարման մասին» օրենքի 42-րդ հոդվածի 1-ին մասի 6-րդ կետի, Հայաստանի Հանրապետության կառավարության 2015 թվականի մարտի 19-ի N 596-Ն որոշման, Աբովյան համայնքի ավագանու 2023 թվականի դեկտեմբերի 22-ի N 197-Ն որոշման, հաշվի առնելով Վաչե Համբարձումյանի դիմումը (մուտք՝ 2024 թվականի մայիսի 30-ի N Ք-3889).

1. Վաչե Համբարձումյանին տալ պարսպի կառուցման շինարարության թույլտվություն (շինարարության թույլտվությունը կցվում է):
2. Վաչե Համբարձումյանը պարտավոր է Աբովյանի համայնքապետարանի 900105201454 հաշվեհամարին մուծել 45 000 (քառասունհինգ հազար) դրամ տեղական տուրք՝ շինարարության թույլտվության համար:
3. Կառուցապատողը շինարարական աշխատանքները սկսելուց առնվազն երեք օր առաջ պարտավոր է Աբովյան համայնքի ղեկավարին ներկայացնել N 2-5 ձևի տեղեկանք:
4. Սույն որոշումն ուժի մեջ է մտնում Վաչե Համբարձումյանին որոշման ընդունման մասին իրազեկելու օրվան հաջորդող օրվանից:

ՀԱՄԱՅՆՔԻ ՂԵԿԱՎԱՐ Է. ԲԱԲԱՅԱՆ

2024թ. հունիսի 03
ք. Աբովյան

ՀԱՅԱՍՏԱՆԻ ՀԱՆՐԱՊԵՏՈՒԹՅՈՒՆ
ԿՈՏԱՅՔԻ ՄԱՐԶ, ԱԲՈՎՅԱՆ ՀԱՄԱՅՆՔ

ՇԻՆԱՐԱՐՈՒԹՅԱՆ ԹՈՒՅԼՏՎՈՒԹՅՈՒՆ

N 318 03 հունիս 2024թ

Տրված է կառուցապատող ***ՎԱՉԵ ՀԱՄԲԱՐՁՈՒՄՅԱՆԻՆ, ՀՀ, ԿՈՏԱՅՔԻ ՄԱՐԶ, ԱԲՈՎՅԱՆ ՀԱՄԱՅՆՔ, Ք. ԱԲՈՎՅԱՆ, 7-ՐԴ Մ/Շ 1 Թղմ. , 49***

(իրավաբանական անձի անվանումը. պետական գրանցման վկայականի համարը

ՀՀ, Կոտայքի մարզ, Աբովյան համայնք, ք. Աբովյան, Է. Ավագյան փողոց, 1/47 հասցեում

ֆիզիկական անձի անունը. ազգանունը. հասցեն. հողամասի գտնվելու վայրը)

պարսպի, միջին ռիսկայնության աստիճան՝ II կատեգորիա օբյեկտի

(օբյեկտի անվանումը. ռիսկայնության աստիճանը (կատեգորիան). հակիրճ բնութագիրը. հիմնական ցուցանիշները)

կառուցման շինարարական աշխատանքների կատարման, այդ թվում՝

(նոր կառուցման, վերակառուցման, վերականգնման. ուղեղացման և այլն)

կառուցապատվող հողամասի գլխավոր հատակագծի վրա նշված ոչ հիմնական կառույցների _____ տեղադրման համար:

(նշվում են ոչ հիմնական կառույցների անվանումները)

1.Օբյեկտի նախագծային փաստաթղթերը՝

1)մշակվել են ***«ՍԹԻԼ ՓԵՆՍԻԼ» ՍՊԸ***

(նախագծային փաստաթղթերի փուլը. նախագծային աշխատանքների կապալառուի անվանումը.

արտոնագիր ՃԲԴ-Ա-059, ԿԱԴ-Ա1-009 կողմից,

(լիցենզիայի համարը)

2)ստացել է (են) թ. N փորձագիտական դրական եզրակացությունը (եզրակացությունները) _____

(նշել փորձաքննության տեսակը)

_____ կողմից

(նշել փորձաքննության մարմնի (մարմինների) անվանումը. լիցենզիայի համարը)

կամ նախագիծը թողարկող պատասխանատու կապալառուի երաշխավորագիրը՝ ***29/05/2024 թ. N Sp-24/044-Ե***

(Նշել նախագիծը թողարկող պատասխանատու կապալառուի երաշխավորության պայմանագրի համար)

3)սահմանված կարգով համաձայնեցվել են իրավասու մարմնի, օրենքով սահմանված այլ շահագրգիռ մարմինների ***ԱԲՈՎՅԱՆԻ ՀԱՄԱՅՆՔԱՊԵՏԱՐԱՆ ,*** հետ:

(նշել մարմինների անվանումները և համաձայնեցման ժամկետները)

2.Շինարարական աշխատանքներն իրականացնել ***04 հունիս 2024 - 04 հունիս 2026*** ընթացքում:

(նշել շինարարության նորմատիվային տևողությունը)

ներառյալ ավարտական ակտի տրամադրման համար ավարտված շինարարական օբյեկտն ընդունող հանձնաժողովի աշխատանքի համար նախատեսվող ժամկետը:

2.1.Ապահովել օբյեկտի շահագործման թույլտվության ստացումը՝
☐ ավարտական ակտի տրամադրումից 1 ամսվա ընթացքում,
☐ ավարտական ակտի տրամադրման օրը:
Ներառյալ ավարտված շինարարական օբյեկտն ընդունող հանձնաժողովի աշխատանքի համար նախատեսվող ժամկետը:
3.Շինարարության վարման մատյանը բաղկացած է 19 էջից, կարված և դրոշմակնքված է ԱԲՈՎՅԱՆ ՀԱՄԱՅՆՔԻ ՂԵԿԱՎԱՐԻ կողմից:
4.Նախագծային փաստաթղթերը փոփոխվել են
(լրացվում է N 1 հավելվածի 108-րդ կետով նախատեսված դեպքերում)

_____ կողմից
(նախագծային աշխատանքների կապալառուի անվանումը, լիցենզիայի համարը)

և սահմանված կարգով համաձայնեցվել իրավասու մարմնի _____ և այլ
(նշել իրավասու մարմնի անվանումը)

շահագրգիռ մարմինների _____ հետ:
(նշել օրենքով սահմանված համաձայնեցնող մարմինների անվանումները)

5.Հատուկ պայմաններ՝
1)Կառուցապատողը նախքան շինարարությունն սկսելը, ինչպես նաև դրա ընթացքում, պարտավոր է հասցվելիք վնասների փոխհատուցման համար համաձայնության գալ կառուցապատման հետևանքով վնասներ կրող սուբյեկտների հետ.
2)Շինարարության թույլտվությամբ սահմանված ժամկետներում կառուցապատումը չավարտելու դեպքում գործում են N 1 հավելվածի 123-126-րդ կետերով սահմանված պահանջները.
3)(լրացվում է N 1 հավելվածի 84-րդ կետով սահմանված դեպքերում) սույն թույլտվությունը տրվել է սահմանված կարգով հաստատված «Նախագիծ» փուլի հիման վրա, որին հաջորդող «Աշխատանքային փաստաթղթեր» փուլը պետք է ապահովի հաստատված փուլով ընդունված լուծումները և աշխատանքների իրականացման հաջորդականությունը

(նշվում են նախապատրաստական, հողային, շինմոնտաժային աշխատանքները և այլ աշխատանքներ)

6.(լրացվում է N1 հավելվածի 13-րդ կետով սահմանված դեպքերում)
Հաշվի առնելով, որ կառուցվող օբյեկտի շինարարությունը հնարավոր չէ առանց գլխավոր հատակագծի վրա համարների տակ նշված շենքի (շենքերի) և կամ շինության

(շինությունների) _____ քանդման՝
(նշվում են ամբողջությամբ կամ մասամբ քանդման ենթակա օբյեկտները, դրանց հիմնական ցուցանիշները, ընդհանուր մակերեսը, հարկայնությունը, շինանյութերը և այլն)

սեփականատիրոջը (օգտագործողին) _____
(նշվում է պետական գրանցման վկայականի համարը)

տրված սույն թույլտվությունը նաև քանդման թույլտվություն է:
Օբյեկտի քանդման աշխատանքներն իրականացնել նախագծային փաստաթղթերով ամրագրված հաջորդականությամբ:

7.Այլ պայմաններ ***շինհրապարակում ապահովել ժամանակավոր ցանկապատի և տեղեկատվական վահանակի առկայությունը***
(նշվում են իրավական ակտերով և (կամ) պայմանագրով նախատեսված այլ պայմանները)

8.Կառուցապատողը շինարարական (քանդման, ապամոնտաժման) աշխատանքները սկսելուց առնվազն 3 օր առաջ համաձայն N 5 հավելվածի N 2-5 ձևի տեղեկացնում է իրավասու մարմնին:
9.Թույլտվության հիման վրա ցանկացած շինարարական և զուգահեռ աշխատանք կարող է իրականացվել բացառապես Հայաստանի Հանրապետության օրենսդրությանը, նախագծային փաստաթղթերին և նորմատիվ-տեխնիկական պահանջներին համապատասխան:

ՀԱՅԱՍՏԱՆԻ ՀԱՆՐԱՊԵՏՈՒԹՅԱՆ ԱԲՈՎՅԱՆ ՀԱՄԱՅՆՔԻ ՂԵԿԱՎԱՐ — ԷԴՈՒԱՐԴ ԲԱԲԱՅԱՆ

Կ.Տ.

ՀԱՅԱՍՏԱՆԻ ՀԱՆՐԱՊԵՏՈՒԹՅԱՆ
ԿՈՏԱՅՔԻ ՄԱՐԶԻ ԱԲՈՎՅԱՆ ՀԱՄԱՅՆՔԻ ՂԵԿԱՎԱՐ

Ո Ր Ո Շ ՈՒ Մ

03 հունիսի 2024 թվականի N 2624

ԱՆԻ ՔՈՉԱՐՅԱՆԻՆ ՇԻՆԱՐԱՐՈՒԹՅԱՆ ԹՈՒՅԼՏՎՈՒԹՅՈՒՆ ՏԱԼՈՒ ՄԱՍԻՆ

Համաձայն «Տեղական ինքնակառավարման մասին» օրենքի 42-րդ հոդվածի 1-ին մասի 6-րդ կետի, Հայաստանի Հանրապետության կառավարության 2015 թվականի մարտի 19-ի N 596-Ն որոշման, Աբովյան համայնքի ավագանու 2023 թվականի դեկտեմբերի 22-ի N 197-Ն որոշման, հաշվի առնելով Անի Քոչարյանի լիազորած անձ Ալեքսան Որսկանյանի դիմումը (մուտք՝ 2024 թվականի մայիսի 24-ի N Ք-3781).

1. Անի Քոչարյանին տալ բնակելի տան, ավտոտնակի և պարսպի կառուցման շինարարության թույլտվություն (շինարարության թույլտվությունը կցվում է):
2. Անի Քոչարյանը պարտավոր է Աբովյանի համայնքապետարանի 900105201454 հաշվեհամարին մուծել 90 000 (իննսուն հազար) դրամ տեղական տուրք՝ շինարարության թույլտվության համար:
3. Կառուցապատողը շինարարական աշխատանքները սկսելուց առնվազն երեք օր առաջ պարտավոր է Աբովյան համայնքի ղեկավարին ներկայացնել N 2-5 ձևի տեղեկանք:
4. Սույն որոշումն ուժի մեջ է մտնում որոշման ընդունման մասին իրազեկելու օրվան հաջորդող օրվանից:

ՀԱՄԱՅՆՔԻ ՂԵԿԱՎԱՐ Է. ԲԱԲԱՅԱՆ

2024թ. հունիսի 03
ք. Աբովյան

Ձև N 2-3

ՀԱՅԱՍՏԱՆԻ ՀԱՆՐԱՊԵՏՈՒԹՅՈՒՆ
ԿՈՏԱՅՔԻ ՄԱՐԶ, ԱԲՈՎՅԱՆ ՀԱՄԱՅՆՔ

ՇԻՆԱՐԱՐՈՒԹՅԱՆ ԹՈՒՅԼՏՎՈՒԹՅՈՒՆ

N 315 03 հունիս 2024թ

Տրված է կառուցապատող *ԱՆԻ ՔՈՉԱՐՅԱՆԻՆ, ՀՀ, ԵՐԵՎԱՆ, ԱՐԱԲԿԻՐ, ԳԵՎՈՐԳ ՎԱՐԴԱՆՅԱՆ Փ., 10 Տ.*

(իրավաբանական անձի անվանումը, պետական գրանցման վկայականի համարը

ՀՀ, Կոտայքի մարզ, Աբովյան համայնք, գ. Առինջ, Ա թաղամաս, 3-րդ փողոց, 4 հասցեում

ֆիզիկական անձի անունը, ազգանունը, հասցեն, հողամասի գտնվելու վայրը)

բնակելի տան, ավտոտնակի և պարսպի, միջինից բարձր ռիսկայնության աստիճան՝ III կատեգորիա օբյեկտի

(օբյեկտի անվանումը, ռիսկայնության աստիճանը (կատեգորիան), հակիրճ բնութագիրը, հիմնական ցուցանիշները)

շինարարական աշխատանքների կատարման, այդ թվում՝ *կառուցման*

(նոր կառուցման, վերակառուցման, վերականգնման, ուղեղացման և այլն)

կառուցապատվող հողամասի գլխավոր հատակագծի վրա նշված ոչ հիմնական կառույցների տեղադրման _____ համար:

(Նշվում են ոչ հիմնական կառույցների անվանումները)

1.Օբյեկտի նախագծային փաստաթղթերը՝

1)մշակվել են *«ԷՅ ՎԻ ԷՆ ԳՐՈՒՊ» ՍՊԸ*

(նախագծային փաստաթղթերի փուլը, նախագծային աշխատանքների կապալառուի անվանումը,

արտոնագիր ՃԲԴ-Ա-0126, ԿԱԴ-Ա1-011 կողմից,

լիցենզիայի համարը)

2)ստացել է (են) *22/05/2024* թ. N *198-24* փորձագիտական դրական եզրակացությունը (եզրակացությունները) *ՊԱՐԶ*

(նշել փորձաքննության տեսակը)

«ԼԱՎՈ» ՍՊԸ ՔՊԼ 17060 կողմից

Նշել փորձաքննության մարմնի (մարմինների) անվանումը, լիցենզիայի համարը)

կամ նախագիծը թողարկող պատասխանատու կապալառուի երաշխավորագիրը՝ *թ. N*

(Նշել նախագիծը թողարկող պատասխանատու կապալառուի երաշխավորության պայմանագրի համար)

3)սահմանված կարգով համաձայնեցվել են իրավասու մարմնի, օրենքով սահմանված այլ շահագրգիռ մարմինների *ԱԲՈՎՅԱՆԻ ՀԱՄԱՅՆՔԱՊԵՏԱՐԱՆ ,* հետ:

(Նշել մարմինների անվանումները և համաձայնեցման ժամկետները)

2.Շինարարական աշխատանքներն իրականացնել *03 հունիս 2024 - 03 հունիս 2027* ընթացքում:

(Նշել շինարարության նորմատիվային տևողությունը)

ներառյալ ավարտական ակտի տրամադրման համար ավարտված շինարարական օբյեկտն ընդունող հանձնաժողովի աշխատանքի համար նախատեսվող ժամկետը:

2.1.Ապահովել օբյեկտի շահագործման թույլտվության ստացումը՝

☐ ավարտական ակտի տրամադրումից 1 ամսվա ընթացքում,

☐ ավարտական ակտի տրամադրման օրը:

Ներառյալ ավարտված շինարարական օբյեկտն ընդունող հանձնաժողովի աշխատանքի համար նախատեսվող ժամկետը:

3.Շինարարության վարման մատյանը բաղկացած է 19 էջից, կարված և դրոշմակնքված է ԱԲՈՎՅԱՆ ՀԱՄԱՅՆՔԻ ՂԵԿԱՎԱՐԻ կողմից:

4.Նախագծային փաստաթղթերը փոփոխվել են

(լրացվում է N 1 հավելվածի 108-րդ կետով նախատեսված դեպքերում)

_____ կողմից

(նախագծային աշխատանքների կապալառուի անվանումը, լիցենզիայի համարը)

և սահմանված կարգով համաձայնեցվել իրավասու մարմնի _____ և այլ

(նշել իրավասու մարմնի անվանումը)

շահագրգիռ մարմինների _____ հետ:

(նշել օրենքով սահմանված համաձայնեցնող մարմինների անվանումները)

5.Հատուկ պայմաններ՝

1)Կառուցապատողը նախքան շինարարությունն սկսելը, ինչպես նաև դրա ընթացքում, պարտավոր է հասցվելիք վնասների փոխհատուցման համար համաձայնության գալ կառուցապատման հետևանքով վնասներ կրող սուբյեկտների հետ.

2)Շինարարության թույլտվությամբ սահմանված ժամկետներում կառուցապատումը չավարտելու դեպքում գործում են N 1 հավելվածի 123-126-րդ կետերով սահմանված պահանջները.

3)(լրացվում է N 1 հավելվածի 84-րդ կետով սահմանված դեպքերում) սույն թույլտվությունը տրվել է սահմանված կարգով հաստատված «Նախագիծ» փուլի հիման վրա, որին հաջորդող «Աշխատանքային փաստաթղթեր» փուլը պետք է ապահովի հաստատված փուլով ընդունված լուծումները և աշխատանքների իրականացման հաջորդականությունը

_____

(նշվում են նախապատրաստական, հողային, շինմոնտաժային աշխատանքները և այլ աշխատանքներ)

6.(լրացվում է N1 հավելվածի 13-րդ կետով սահմանված դեպքերում)

Հաշվի առնելով, որ կառուցվող օբյեկտի շինարարությունը հնարավոր չէ առանց գլխավոր հատակագծի վրա համարների տակ նշված շենքի (շենքերի) և կամ շինության

(շինությունների) _____ քանդման՝

(նշվում են ամբողջությամբ կամ մասամբ քանդման ենթակա օբյեկտները, դրանց հիմնական ցուցանիշները, ընդհանուր մակերեսը, հարկայնությունը, շինանյութերը և այլն)

սեփականատիրոջը (օգտագործողին) _____

(նշվում է պետական գրանցման վկայականի համարը)

տրված սույն թույլտվությունը նաև քանդման թույլտվություն է:

Օբյեկտի քանդման աշխատանքներն իրականացնել նախագծային փաստաթղթերով ամրագրված հաջորդականությամբ:

7.Այլ պայմաններ ***շինհրապարակում ապահովել ժամանակավոր ցանկապատի և տեղեկատվական վահանակի առկայությունը***

(նշվում են իրավական ակտերով և (կամ) պայմանագրով նախատեսված այլ պայմանները)

8.Կառուցապատողը շինարարական (քանդման, ապամոնտաժման) աշխատանքները սկսելուց առնվազն 3 օր առաջ համաձայն N 5 հավելվածի N 2-5 ձևի տեղեկացնում է իրավասու մարմնին:

9.Թույլտվության հիման վրա ցանկացած շինարարական և զուգահեռ աշխատանք կարող է իրականացվել բացառապես Հայաստանի Հանրապետության օրենսդրությանը, նախագծային փաստաթղթերին և նորմատիվ-տեխնիկական պահանջներին համապատասխան:

ՀԱՅԱՍՏԱՆԻ ՀԱՆՐԱՊԵՏՈՒԹՅԱՆ ԱԲՈՎՅԱՆ ՀԱՄԱՅՆՔԻ ՂԵԿԱՎԱՐ — ԷԴՈՒԱՐԴ ԲԱԲԱՅԱՆ

Կ.Տ.

ՀԱՅԱՍՏԱՆԻ ՀԱՆՐԱՊԵՏՈՒԹՅԱՆ
ԿՈՏԱՅՔԻ ՄԱՐԶԻ ԱԲՈՎՅԱՆ ՀԱՄԱՅՆՔԻ ՂԵԿԱՎԱՐ

Ո Ր Ո Շ ՈՒ Մ

03 հունիսի 2024 թվականի N 2623

ԱՐՄԱՆ ԳԱԲՐԻԵԼՅԱՆԻՆ ՇԻՆԱՐԱՐՈՒԹՅԱՆ ԹՈՒՅԼՏՎՈՒԹՅՈՒՆ ՏԱԼՈՒ ՄԱՍԻՆ

Համաձայն «Տեղական ինքնակառավարման մասին» օրենքի 42-րդ հոդվածի 1-ին մասի 6-րդ կետի, Հայաստանի Հանրապետության կառավարության 2015 թվականի մարտի 19-ի N 596-Ն որոշման, Աբովյան համայնքի ավագանու 2023 թվականի դեկտեմբերի 22-ի N 197-Ն որոշման, հաշվի առնելով Արման Գաբրիելյանի դիմումը (մուտք՝ 2024 թվականի մայիսի 23-ի N Ք-3743).

1. Արման Գաբրիելյանին տալ բնակելի տան, լողավազանի և պարսպի կառուցման շինարարության թույլտվություն (շինարարության թույլտվությունը կցվում է):
2. Արման Գաբրիելյանը պարտավոր է Աբովյանի համայնքապետարանի 900105201454 հաշվեհամարին մուծել 15 000 (տասնհինգ հազար դրամ) տեղական տուրք՝ շինարարության թույլտվության համար:
3. Կառուցապատողը շինարարական աշխատանքները սկսելուց առնվազն երեք օր առաջ պարտավոր է Աբովյան համայնքի ղեկավարին ներկայացնել N 2-5 ձևի տեղեկանք:
4. Սույն որոշումն ուժի մեջ է մտնում Արման Գաբրիելյանին որոշման ընդունման մասին իրազեկելու օրվան հաջորդող օրվանից:

ՀԱՄԱՅՆՔԻ ՂԵԿԱՎԱՐ Է. ԲԱԲԱՅԱՆ

2024թ. հունիսի 03
ք. Աբովյան

ՀԱՅԱՍՏԱՆԻ ՀԱՆՐԱՊԵՏՈՒԹՅՈՒՆ
ԿՈՏԱՅՔԻ ՄԱՐԶ, ԱԲՈՎՅԱՆ ՀԱՄԱՅՆՔ

ՇԻՆԱՐԱՐՈՒԹՅԱՆ ԹՈՒՅԼՏՎՈՒԹՅՈՒՆ

N 316 03 հունիս 2024թ

Տրված է կառուցապատող ***ԱՐՄԱՆ ԳԱԲՐԻԵԼՅԱՆԻՆ, ՀՀ, ԿՈՏԱՅՔԻ ՄԱՐԶ, ԱԲՈՎՅԱՆ ՀԱՄԱՅՆՔ, Գ. ՊՏՂՆԻ, 6 Փ. , 1 Տ***

(իրավաբանական անձի անվանումը, պետական գրանցման վկայականի համարը

ՀՀ, Կոտայքի մարզ, Աբովյան համայնք, գ. Պտղնի, 17-րդ փողոց, 17 հասցեում

ֆիզիկական անձի անունը, ազգանունը, հասցեն, հողամասի գտնվելու վայրը)

բնակելի տան, լողավազանի և պարսպի, միջին ռիսկայնության աստիճան՝ II կատեգորիա օբյեկտի

(օբյեկտի անվանումը, ռիսկայնության աստիճանը (կատեգորիան), հակիրճ բնութագիրը, հիմնական ցուցանիշները)

կառուցման շինարարական աշխատանքների կատարման, այդ թվում՝

(նոր կառուցման, վերակառուցման, վերականգնման, ուղեղացման և այլն)

կառուցապատվող հողամասի գլխավոր հատակագծի վրա նշված ոչ հիմնական կառույցների _____ տեղադրման համար:

(նշվում են ոչ հիմնական կառույցների անվանումները)

1.Օբյեկտի նախագծային փաստաթղթերը՝

1)մշակվել են ***«ՀԱԲՇԻՆ ՆԱԽԱԳԻԾ» ՍՊԸ***

(նախագծային փաստաթղթերի փուլը, նախագծային աշխատանքների կապալառուի անվանումը,

արտոնագիր ՃԲԴ-Ա-085, ԿԱԴ-Ա1-042 կողմից,

լիցենզիայի համարը)

2)ստացել է (են) _____ թ. N _____ փորձագիտական դրական եզրակացությունը (եզրակացությունները)

(նշել փորձաքննության տեսակը)

_____ կողմից

(նշել փորձաքննության մարմնի (մարմինների) անվանումը, լիցենզիայի համարը)

կամ նախագիծը թողարկող պատասխանատու կապալառուի երաշխավորագիրը՝ ***15/04/2024 թ. N 230/24***

(նշել նախագիծը թողարկող պատասխանատու կապալառուի երաշխավորության պայմանագրի համարը)

3)սահմանված կարգով համաձայնեցվել են իրավասու մարմնի, օրենքով սահմանված այլ շահագրգիռ մարմինների ***ԱԲՈՎՅԱՆԻ ՀԱՄԱՅՆՔԱՊԵՏԱՐԱՆ ,*** հետ:

(նշել մարմինների անվանումները և համաձայնեցման ժամկետները)

2.Շինարարական աշխատանքներն իրականացնել ***03 հունիս 2024 - 03 հունիս 2026*** ընթացքում:

(նշել շինարարության նորմատիվային տևողությունը)

ներառյալ ավարտական ակտի տրամադրման համար ավարտված շինարարական օբյեկտն ընդունող հանձնաժողովի աշխատանքի համար նախատեսվող ժամկետը:

2.1.Ապահովել օբյեկտի շահագործման թույլտվության ստացումը՝

☐ ավարտական ակտի տրամադրումից 1 ամսվա ընթացքում,

☐ ավարտական ակտի տրամադրման օրը:

Ներառյալ ավարտված շինարարական օբյեկտն ընդունող հանձնաժողովի աշխատանքի համար նախատեսվող ժամկետը:

3.Շինարարության վարման մատյանը բաղկացած է 19 էջից, կարված և դրոշմակնքված է **ԱԲՈՎՅԱՆ ՀԱՄԱՅՆՔԻ ՂԵԿԱՎԱՐԻ** կողմից:

4.Նախագծային փաստաթղթերը փոփոխվել են

(լրացվում է N 1 հավելվածի 108-րդ կետով նախատեսված դեպքերում)

_____ կողմից

(Նախագծային աշխատանքների կապալառուի անվանումը, լիցենզիայի համարը)

և սահմանված կարգով համաձայնեցվել իրավասու մարմնի _____ և այլ

(Նշել իրավասու մարմնի անվանումը)

շահագրգիռ մարմինների _____ հետ:

(Նշել օրենքով սահմանված համաձայնեցնող մարմինների անվանումները)

5.Հատուկ պայմաններ՝

1)Կառուցապատողը նախքան շինարարությունն սկսելը, ինչպես նաև դրա ընթացքում, պարտավոր է հասցվելիք վնասների փոխհատուցման համար համաձայնության գալ կառուցապատման հետևանքով վնասներ կրող սուբյեկտների հետ.

2)Շինարարության թույլտվությամբ սահմանված ժամկետներում կառուցապատումը չավարտելու դեպքում գործում են N 1 հավելվածի 123-126-րդ կետերով սահմանված պահանջները.

3)(լրացվում է N 1 հավելվածի 84-րդ կետով սահմանված դեպքերում) սույն թույլտվությունը տրվել է սահմանված կարգով հաստատված «Նախագիծ» փուլի հիման վրա, որին հաջորդող «Աշխատանքային փաստաթղթեր» փուլը պետք է ապահովի հաստատված փուլով ընդունված լուծումները և աշխատանքների իրականացման հաջորդականությունը

(Նշվում են նախապատրաստական, հողային, շինմոնտաժային աշխատանքները և այլ աշխատանքներ)

6.(լրացվում է N1 հավելվածի 13-րդ կետով սահմանված դեպքերում)

Հաշվի առնելով, որ կառուցվող օբյեկտի շինարարությունը հնարավոր չէ առանց գլխավոր հատակագծի վրա համարների տակ նշված շենքի (շենքերի) և կամ շինության

(շինությունների) _____ քանդման՝

(Նշվում են ամբողջությամբ կամ մասամբ քանդման ենթակա օբյեկտները, դրանց հիմնական ցուցանիշները, ընդհանուր մակերեսը, հարկայնությունը, շինանյութերը և այլն)

սեփականատիրոջը (օգտագործողին) _____

(Նշվում է պետական գրանցման վկայականի համարը)

տրված սույն թույլտվությունը նաև քանդման թույլտվություն է:

Օբյեկտի քանդման աշխատանքներն իրականացնել նախագծային փաստաթղթերով ամրագրված հաջորդականությամբ:

7.Այլ պայմաններ ***շինհրապարակում ապահովել ժամանակավոր ցանկապատի և տեղեկատվական վահանակի առկայությունը***

(Նշվում են իրավական ակտերով և (կամ) պայմանագրով նախատեսված այլ պայմանները)

8.Կառուցապատողը շինարարական (քանդման, ապամոնտաժման) աշխատանքները սկսելուց առնվազն 3 օր առաջ համաձայն N 5 հավելվածի N 2-5 ձևի տեղեկացնում է իրավասու մարմնին:

9.Թույլտվության հիման վրա ցանկացած շինարարական և զուգահեռ աշխատանք կարող է իրականացվել բացառապես Հայաստանի Հանրապետության օրենսդրությանը, նախագծային փաստաթղթերին և նորմատիվ-տեխնիկական պահանջներին համապատասխան:

ՀԱՅԱՍՏԱՆԻ ՀԱՆՐԱՊԵՏՈՒԹՅԱՆ ԱԲՈՎՅԱՆ ՀԱՄԱՅՆՔԻ ՂԵԿԱՎԱՐ — ԷԴՈՒԱՐԴ ԲԱԲԱՅԱՆ

Կ.Տ.

ՀԱՅԱՍՏԱՆԻ ՀԱՆՐԱՊԵՏՈՒԹՅԱՆ
ԿՈՏԱՅՔԻ ՄԱՐԶԻ ԱԲՈՎՅԱՆ ՀԱՄԱՅՆՔԻ ՂԵԿԱՎԱՐ

Ո Ր Ո Շ ՈՒ Մ

03 հունիսի 2024 թվականի N 2622

ԱՇՈՏ ԳԱԲՐԻԵԼՅԱՆԻՆ ՇԻՆԱՐԱՐՈՒԹՅԱՆ ԹՈՒՅԼՏՎՈՒԹՅՈՒՆ ՏԱԼՈՒ ՄԱՍԻՆ

Համաձայն «Տեղական ինքնակառավարման մասին» օրենքի 42-րդ հոդվածի 1-ին մասի 6-րդ կետի, Հայաստանի Հանրապետության կառավարության 2015 թվականի մարտի 19-ի N 596-Ն որոշման, Աբովյան համայնքի ավագանու 2023 թվականի դեկտեմբերի 22-ի N 197-Ն որոշման, հաշվի առնելով Աշոտ Գաբրիելյանի դիմումը (մուտք՝ 2024 թվականի մայիսի 23-ի N Ք-3744).

1. Աշոտ Գաբրիելյանին տալ բնակելի տան, լողավազանի և պարսպի կառուցման շինարարության թույլտվություն (շինարարության թույլտվությունը կցվում է):
2. Աշոտ Գաբրիելյանը պարտավոր է Աբովյանի համայնքապետարանի 900105201454 հաշվեհամարին մուծել 15 000 (տասնհինգ հազար դրամ) տեղական տուրք՝ շինարարության թույլտվության համար:
3. Կառուցապատողը շինարարական աշխատանքները սկսելուց առնվազն երեք օր առաջ պարտավոր է Աբովյան համայնքի ղեկավարին ներկայացնել N 2-5 ձևի տեղեկանք:
4. Սույն որոշումն ուժի մեջ է մտնում Աշոտ Գաբրիելյանին որոշման ընդունման մասին իրազեկելու օրվան հաջորդող օրվանից:

ՀԱՄԱՅՆՔԻ ՂԵԿԱՎԱՐ Է. ԲԱԲԱՅԱՆ

2024թ. հունիսի 03
ք. Աբովյան

ՀԱՅԱՍՏԱՆԻ ՀԱՆՐԱՊԵՏՈՒԹՅՈՒՆ
ԿՈՏԱՅՔԻ ՄԱՐԶ, ԱԲՈՎՅԱՆ ՀԱՄԱՅՆՔ

ՇԻՆԱՐԱՐՈՒԹՅԱՆ ԹՈՒՅԼՏՎՈՒԹՅՈՒՆ

N 317 03 հունիս 2024թ

Տրված է կառուցապատող ***ԱՇՈՏ ԳԱԲՐԻԵԼՅԱՆԻՆ, ՀՀ, ԿՈՏԱՅՔԻ ՄԱՐԶ, ԱԲՈՎՅԱՆ ՀԱՄԱՅՆՔ, Գ. ՊՏՂՆԻ, 1 Փ. , 52 Տ***

(իրավաբանական անձի անվանումը, պետական գրանցման վկայականի համարը

ՀՀ, Կոտայքի մարզ, Աբովյան համայնք, գ. Պտղնի, 17-րդ փողոց, 15 հասցեում

ֆիզիկական անձի անունը, ազգանունը. հասցեն, հողամասի գտնվելու վայրը)

բնակելի տան, լողավազանի և պարսպի, միջին ռիսկայնության աստիճան՝ II կատեգորիա օբյեկտի

(օբյեկտի անվանումը. ռիսկայնության աստիճանը (կատեգորիան), հակիրճ բնութագիրը, հիմնական ցուցանիշները)

շինարարական աշխատանքների կատարման, այդ թվում՝ ***կառուցման***

(նոր կառուցման, վերակառուցման, վերականգնման, ուղեղացման և այլն)

կառուցապատվող հողամասի գլխավոր հատակագծի վրա նշված ոչ հիմնական կառույցների _____ տեղադրման համար:

(նշվում են ոչ հիմնական կառույցների անվանումները)

1.Օբյեկտի նախագծային փաստաթղթերը՝

1)մշակվել են ***«ՀԱԲՇԻՆ ՆԱԽԱԳԻԾ» ՍՊԸ***

(նախագծային փաստաթղթերի փուլը. նախագծային աշխատանքների կապալառուի անվանումը.

արտոնագիր ՃԲԴ-Ա-085, ԿԱԴ-Ա1-042 կողմից,

լիցենզիայի համարը)

2)ստացել է (են) թ. N փորձագիտական դրական եզրակացությունը (եզրակացությունները) _____

(նշել փորձաքննության տեսակը)

_____ կողմից

(նշել փորձաքննության մարմնի (մարմինների) անվանումը. լիցենզիայի համարը)

կամ նախագիծը թողարկող պատասխանատու կապալառուի երաշխավորագիրը՝ ***15/04/2024 թ. N 229/24***

(Նշել նախագիծը թողարկող պատասխանատու կապալառուի երաշխավորության ապահովագրի համարի

3)սահմանված կարգով համաձայնեցվել են իրավասու մարմնի, օրենքով սահմանված այլ շահագրգիռ մարմինների ***ԱԲՈՎՅԱՆԻ ՀԱՄԱՅՆՔԱՊԵՏԱՐԱՆ ,*** հետ:

(նշել մարմինների անվանումները և համաձայնեցման ժամկետները)

2.Շինարարական աշխատանքներն իրականացնել ***03 հունիս 2024 - 03 հունիս 2026*** ընթացքում:

(նշել շինարարության նորմատիվային տևողությունը)

ներառյալ ավարտական ակտի տրամադրման համար ավարտված շինարարական օբյեկտն ընդունող հանձնաժողովի աշխատանքի համար նախատեսվող ժամկետը:

2.1.Ապահովել օբյեկտի շահագործման թույլտվության ստացումը՝

☐ ավարտական ակտի տրամադրումից 1 ամսվա ընթացքում,

☐ ավարտական ակտի տրամադրման օրը:

Ներառյալ ավարտված շինարարական օբյեկտն ընդունող հանձնաժողովի աշխատանքի համար նախատեսվող ժամկետը:

3.Շինարարության վարման մատյանը բաղկացած է 19 էջից, կարված և դրոշմակնքված է ԱԲՈՎՅԱՆ ՀԱՄԱՅՆՔԻ ՂԵԿԱՎԱՐԻ կողմից:

4.Նախագծային փաստաթղթերը փոփոխվել են

(լրացվում է N 1 հավելվածի 108-րդ կետով նախատեսված դեպքերում)

_____ կողմից

(նախագծային աշխատանքների կապալառուի անվանումը, լիցենզիայի համարը)

և սահմանված կարգով համաձայնեցվել իրավասու մարմնի _____ և այլ

(նշել իրավասու մարմնի անվանումը)

շահագրգիռ մարմինների _____ հետ:

(նշել օրենքով սահմանված համաձայնեցնող մարմինների անվանումները)

5.Հատուկ պայմաններ՝

1)Կառուցապատողը նախքան շինարարությունն սկսելը, ինչպես նաև դրա ընթացքում, պարտավոր է հասցվելիք վնասների փոխհատուցման համար համաձայնության գալ կառուցապատման հետևանքով վնասներ կրող սուբյեկտների հետ.

2)Շինարարության թույլտվությամբ սահմանված ժամկետներում կառուցապատումը չավարտելու դեպքում գործում են N 1 հավելվածի 123-126-րդ կետերով սահմանված պահանջները.

3)(լրացվում է N 1 հավելվածի 84-րդ կետով սահմանված դեպքերում) սույն թույլտվությունը տրվել է սահմանված կարգով հաստատված «Նախագիծ» փուլի հիման վրա, որին հաջորդող «Աշխատանքային փաստաթղթեր» փուլը պետք է ապահովի հաստատված փուլով ընդունված լուծումները և աշխատանքների իրականացման հաջորդականությունը

_____

(նշվում են նախապատրաստական, հողային, շինմոնտաժային աշխատանքները և այլ աշխատանքներ)

6.(լրացվում է N1 հավելվածի 13-րդ կետով սահմանված դեպքերում)

Հաշվի առնելով, որ կառուցվող օբյեկտի շինարարությունը հնարավոր չէ առանց գլխավոր հատակագծի վրա համարների տակ նշված շենքի (շենքերի) և կամ շինության

(շինությունների) _____ քանդման՝

(նշվում են ամբողջությամբ կամ մասամբ քանդման ենթակա օբյեկտները, դրանց հիմնական ցուցանիշները, ընդհանուր մակերեսը, հարկայնությունը, շինանյութերը և այլն)

սեփականատիրոջը (օգտագործողին) _____

(նշվում է պետական գրանցման վկայականի համարը)

տրված սույն թույլտվությունը նաև քանդման թույլտվություն է:

Օբյեկտի քանդման աշխատանքներն իրականացնել նախագծային փաստաթղթերով ամրագրված հաջորդականությամբ:

7.Այլ պայմաններ ***շինհրապարակում ապահովել ժամանակավոր ցանկապատի և տեղեկատվական վահանակի առկայությունը***

(նշվում են իրավական ակտերով և (կամ) պայմանագրով նախատեսված այլ պայմանները)

8.Կառուցապատողը շինարարական (քանդման, ապամոնտաժման) աշխատանքները սկսելուց առնվազն 3 օր առաջ համաձայն N 5 հավելվածի N 2-5 ձևի տեղեկացնում է իրավասու մարմնին:

9.Թույլտվության հիման վրա ցանկացած շինարարական և զուգահեռ աշխատանք կարող է իրականացվել բացառապես Հայաստանի Հանրապետության օրենսդրությանը, նախագծային փաստաթղթերին և նորմատիվ-տեխնիկական պահանջներին համապատասխան:

ՀԱՅԱՍՏԱՆԻ ՀԱՆՐԱՊԵՏՈՒԹՅԱՆ ԱԲՈՎՅԱՆ ՀԱՄԱՅՆՔԻ ՂԵԿԱՎԱՐ — ԷԴՈՒԱՐԴ ԲԱԲԱՅԱՆ

Կ.Տ.

ՀԱՅԱՍՏԱՆԻ ՀԱՆՐԱՊԵՏՈՒԹՅԱՆ
ԿՈՏԱՅՔԻ ՄԱՐԶԻ ԱԲՈՎՅԱՆ ՀԱՄԱՅՆՔԻ ՂԵԿԱՎԱՐ

Ո Ր Ո Շ ՈՒ Մ

03 հունիսի 2024 թվականի N 2621

ԱԼԻՆԱ ՀԱՐՈՒԹՅՈՒՆՅԱՆԻՆ ՇԻՆԱՐԱՐՈՒԹՅԱՆ ԵՎ ՔԱՆԴՄԱՆ ԹՈՒՅԼՏՎՈՒԹՅՈՒՆ ՏԱԼՈՒ ՄԱՍԻՆ

Համաձայն «Տեղական ինքնակառավարման մասին» օրենքի 42-րդ հոդվածի 1-ին մասի 6-րդ կետի, Հայաստանի Հանրապետության կառավարության 2015 թվականի մարտի 19-ի N 596-Ն որոշման, Աբովյան համայնքի ավագանու 2023 թվականի դեկտեմբերի 22-ի N 197-Ն որոշման, հաշվի առնելով Ալինա Հարությունյանի դիմումը (մուտք՝ 2024 թվականի մայիսի 22-ի N Ք-3719).

1. Ալինա Հարությունյանին տալ սպասարկման օբյեկտի կառուցման շինարարության թույլտվություն (շինարարության թույլտվությունը կցվում է):
2. Ալինա Հարությունյանը պարտավոր է Աբովյանի համայնքապետարանի 900105201454 հաշվեհամարին մուծել 45 000 (քառասունհինգ հազար) դրամ և 15 000 (տասնհինգ հազար) դրամ տեղական տուրք՝ քանդման թույլտվությունների համար:
3. Կառուցապատողը շինարարական աշխատանքները սկսելուց առնվազն երեք օր առաջ պարտավոր է Աբովյան համայնքի ղեկավարին ներկայացնել N 2-5 ձևի տեղեկանք:
4. Սույն որոշումն ուժի մեջ է մտնում Ալինա Հարությունյանին որոշման ընդունման մասին իրազեկելու օրվան հաջորդող օրվանից:

ՀԱՄԱՅՆՔԻ ՂԵԿԱՎԱՐ Է. ԲԱԲԱՅԱՆ

2024թ. հունիսի 03
ք. Աբովյան

Ձև N 2-3

ՀԱՅԱՍՏԱՆԻ ՀԱՆՐԱՊԵՏՈՒԹՅՈՒՆ
ԿՈՏԱՅՔԻ ՄԱՐԶ, ԱԲՈՎՅԱՆ ՀԱՄԱՅՆՔ

ՇԻՆԱՐԱՐՈՒԹՅԱՆ ԹՈՒՅԼՏՎՈՒԹՅՈՒՆ

N 312 03 հունիս 2024թ

Տրված է կառուցապատող *ԱԼԻՆԱ ՀԱՐՈՒԹՅՈՒՆՅԱՆԻՆ, ՀՀ, ԿՈՏԱՅՔԻ ՄԱՐԶ, ԱԲՈՎՅԱՆ ՀԱՄԱՅՆՔ, Ք. ԱԲՈՎՅԱՆ, ՀԱՆՐԱՊԵՏՈՒԹՅԱՆ Փ. , 4Ա , 9*

(իրավաբանական անձի անվանումը, պետական գրանցման վկայականի համարը

ՀՀ, Կոտայքի մարզ, Աբովյան համայնք, ք. Աբովյան, Հանրապետության պողոտա, 4/30 հասցեում

(ֆիզիկական անձի անունը, ազգանունը, հասցեն, հողամասի գտնվելու վայրը)

սպասարկման օբյեկտի, միջին ռիսկայնության աստիճան՝ II կատեգորիա օբյեկտի

(օբյեկտի անվանումը, ռիսկայնության աստիճանը (կատեգորիան), հակիրճ բնութագիրը, հիմնական ցուցանիշները)

շինարարական աշխատանքների կատարման, այդ թվում՝ *կառուցման*

(նոր կառուցման, վերակառուցման, վերականգնման, ուղեղացման և այլն)

կառուցապատվող հողամասի գլխավոր հատակագծի վրա նշված ոչ հիմնական կառույցների տեղադրման համար: _____

(նշվում են ոչ հիմնական կառույցների անվանումները)

1.Օբյեկտի նախագծային փաստաթղթերը՝
1)մշակվել են *«ԿՈՏԱՅՔԵՆԱԽԱԳԻԾ» ՍՊԸ*

(նախագծային փաստաթղթերի փուլը, նախագծային աշխատանքների կապալառուի անվանումը.

լից 8795 կողմից,

(լիցենզիայի համարը)

2)ստացել է (են) թ. N փորձագիտական դրական եզրակացությունը (եզրակացությունները) _____

(նշել փորձաքննության տեսակը)

_____ կողմից

(նշել փորձաքննության մարմնի (մարմինների) անվանումը, լիցենզիայի համարը)

կամ Նախագիծը թողարկող պատասխանատու կապալառուի երաշխավորագիրը՝ *06/05/2024 թ. N Ա24/07*

(Նշել նախագիծը թողարկող պատասխանատու կապալառուի երաշխավորության պայմանագրի համար)

3)սահմանված կարգով համաձայնեցվել են իրավասու մարմնի, օրենքով սահմանված այլ շահագրգիռ մարմինների *ԱԲՈՎՅԱՆԻ ՀԱՄԱՅՆՔԱՊԵՏԱՐԱՆ ,* հետ:

(նշել մարմինների անվանումները և համաձայնեցման ժամկետները)

2.Շինարարական աշխատանքներն իրականացնել *03 հունիս 2024 - 03 հունիս 2026* ընթացքում:

(նշել շինարարության նորմատիվային տևողությունը)

ներառյալ ավարտական ակտի տրամադրման համար ավարտված շինարարական օբյեկտն ընդունող հանձնաժողովի աշխատանքի համար նախատեսվող ժամկետը:

2.1.Ապահովել օբյեկտի շահագործման թույլտվության ստացումը՝

☐ ավարտական ակտի տրամադրումից 1 ամսվա ընթացքում,

☐ ավարտական ակտի տրամադրման օրը:

Ներառյալ ավարտված շինարարական օբյեկտն ընդունող հանձնաժողովի աշխատանքի համար նախատեսվող ժամկետը:

3.Շինարարության վարման մատյանը բաղկացած է 19 էջից, կարված և դրոշմակնքված է ԱԲՈՎՅԱՆ ՀԱՄԱՅՆՔԻ ՂԵԿԱՎԱՐԻ կողմից:

4.Նախագծային փաստաթղթերը փոփոխվել են

(լրացվում է N 1 հավելվածի 108-րդ կետով նախատեսված դեպքերում)

_____ կողմից

(նախագծային աշխատանքների կապալառուի անվանումը, լիցենզիայի համարը)

և սահմանված կարգով համաձայնեցվել իրավասու մարմնի _____ և այլ

(նշել իրավասու մարմնի անվանումը)

շահագրգիռ մարմինների _____ հետ:

(նշել օրենքով սահմանված համաձայնեցնող մարմինների անվանումները)

5.Հատուկ պայմաններ՝

1)Կառուցապատողը նախքան շինարարությունն սկսելը, ինչպես նաև դրա ընթացքում, պարտավոր է հասցվելիք վնասների փոխհատուցման համար համաձայնության գալ կառուցապատման հետևանքով վնասներ կրող սուբյեկտների հետ.

2)Շինարարության թույլտվությամբ սահմանված ժամկետներում կառուցապատումը չավարտելու դեպքում գործում են N 1 հավելվածի 123-126-րդ կետերով սահմանված պահանջները.

3)(լրացվում է N 1 հավելվածի 84-րդ կետով սահմանված դեպքերում) սույն թույլտվությունը տրվել է սահմանված կարգով հաստատված «Նախագիծ» փուլի հիման վրա, որին հաջորդող «Աշխատանքային փաստաթղթեր» փուլը պետք է ապահովի հաստատված փուլով ընդունված լուծումները և աշխատանքների իրականացման հաջորդականությունը

(նշվում են նախապատրաստական, հողային, շինմոնտաժային աշխատանքները և այլ աշխատանքներ)

6.(լրացվում է N1 հավելվածի 13-րդ կետով սահմանված դեպքերում)

Հաշվի առնելով, որ կառուցվող օբյեկտի շինարարությունը հնարավոր չէ առանց գլխավոր հատակագծի վրա 07-002-0070-0376-001 համարների տակ նշված շենքի (շենքերի) և կամ շինության

(շինությունների) *սպասարկման օբյեկտ 14.11 քմ* քանդման՝

(նշվում են ամբողջությամբ կամ մասամբ քանդման ենթակա օբյեկտները, դրանց հիմնական ցուցանիշները, ընդհանուր մակերեսը, հարկայնությունը, շինանյութերը և այլն)

սեփականատիրոջը (օգտագործողին) *N 13102023-07-0163*

(նշվում է պետական գրանցման վկայականի համարը)

տրված սույն թույլտվությունը նաև քանդման թույլտվություն է:

Օբյեկտի քանդման աշխատանքներն իրականացնել նախագծային փաստաթղթերով ամրագրված հաջորդականությամբ:

7.Այլ պայմաններ *շինհրապարակում ապահովել ժամանակավոր ցանկապատի և տեղեկատվական վահանակի առկայությունը*

(նշվում են իրավական ակտերով և (կամ) պայմանագրով նախատեսված այլ պայմանները)

8.Կառուցապատողը շինարարական (քանդման, ապամոնտաժման) աշխատանքները սկսելուց առնվազն 3 օր առաջ համաձայն N 5 հավելվածի N 2-5 ձևի տեղեկացնում է իրավասու մարմնին:

9.Թույլտվության հիման վրա ցանկացած շինարարական և զուգահեռ աշխատանք կարող է իրականացվել բացառապես Հայաստանի Հանրապետության օրենսդրությանը, նախագծային փաստաթղթերին և նորմատիվ-տեխնիկական պահանջներին համապատասխան:

ՀԱՅԱՍՏԱՆԻ ՀԱՆՐԱՊԵՏՈՒԹՅԱՆ ԱԲՈՎՅԱՆ ՀԱՄԱՅՆՔԻ ՂԵԿԱՎԱՐ

ԷԴՈՒԱՐԴ ԲԱԲԱՅԱՆ

ՀԱՅԱՍՏԱՆԻ ՀԱՆՐԱՊԵՏՈՒԹՅԱՆ
ԿՈՏԱՅՔԻ ՄԱՐԶԻ ԱԲՈՎՅԱՆ ՀԱՄԱՅՆՔԻ ՂԵԿԱՎԱՐ

Ո Ր Ո Շ ՈՒ Մ

03 հունիսի 2024 թվականի N 2620

ՆԱՐԻՆԵ ՉԻԹՉՅԱՆԻՆ ԵՎ ԱՐՄԱՆ ԱՂԱՄԱԼՅԱՆԻՆ ՆԱԽԱԳԾՄԱՆ ԹՈՒՅԼՏՎՈՒԹՅՈՒՆ ՏԱԼՈՒ ՄԱՍԻՆ

Համաձայն «Տեղական ինքնակառավարման մասին» օրենքի 42-րդ հոդվածի 1-ին մասի 4-րդ կետի, Հայաստանի Հանրապետության կառավարության 2015 թվականի մարտի 19-ի N 596-Ն որոշման, հիմք ընդունելով գույքի սեփականատերերի հայտը (մուտք՝ 2024 թվականի մայիսի 22-ի N Ք-3722).

1. Նարինե Չիթչյանին և Արման Աղամալյանին տալ բնակելի տան վերակառուցման նախագծման թույլտվություն (նախագծման թույլտվությունը կցվում է):
2. Շինարարական աշխատանքները սկսելուց առաջ նախագծային փաստաթղթերը ներկայացնել համաձայնեցման և ստանալ շինարարության թույլտվություն:
3. Սույն որոշումն ուժի մեջ է մտնում որոշման ընդունման մասին իրազեկելու օրվան հաջորդող օրվանից:

ՀԱՄԱՅՆՔԻ ՂԵԿԱՎԱՐ **Է. ԲԱԲԱՅԱՆ**

2024թ. հունիսի 03
ք. Աբովյան

ՀԱՅԱՍՏԱՆԻ ՀԱՆՐԱՊԵՏՈՒԹՅՈՒՆ
ԿՈՏԱՅՔԻ ՄԱՐԶ ԱԲՈՎՅԱՆ ՀԱՄԱՅՆՔ
ՆԱԽԱԳԾՄԱՆ ԹՈՒՅԼՏՎՈՒԹՅՈՒՆ
(ՃԱՐՏԱՐԱՊԵՏԱՀԱՏԱԿԱԳԾԱՅԻՆ ԱՌԱՋԱԴՐԱՆՔ)

N 395 «03» հունիսի 2024թ.

Օբյեկտ *Բնակելի տան վերակառուցում*

(օբյեկտի անվանումը, նշանառություն. վերակառուցում. վերանորոգում. ուժեղացում. վերականգնում. գրեթառնական նշանակության փոփոխություն)

Նախագծային փաստաթղթերի մշակման համար *«Աշխատանքային նախագիծ» (միջինից բարձր ոիսկայնության, III կատեգորիա)*

(նախագիծ բնորոշումը. հզորությունը, ոիսկայնության աստիճանը (կատեգորիան), նպատակային գումարը և այլն)

Գտնվելու վայրը *22, Կոտայքի մարզ, համայնք Աբովյան, գ. Արինջ Բ թաղամաս 6-րդ փողոց 2 հողամաս , ծածկագիր՝ 07-011-0036-0034*

(մարզի, համայնքի. փողոցի անվանումները շենքի համարը. հողամասի ծածկագիրը)

Կառուցապատող *Նարինե Շիթչյան և Արման Արամայան (22, ք.Երևան Քանաքեռ 9-րդ փող. 2/2տ, հեռ. +37493511528)*

(կազմակերպության անվանումը, գտնվելու վայրը. ֆիզիկական անձի անունը, ազգանունը, բնակության վայրը. հեռախոսահամարը, էլեկտրոնային հասցեն)

Առաջադրանքի տրամադրման հիմքը *Կառուցապատողի հայտը, անշարժ գույքի իրավունքի պետական գրանցման վկայականը, Էսքիզային նախագիծը*

(կոմունալ ծառայություն մատուցող կազմակերպությունների տրամադրած տեղեկանքի ամսաթիվը, համարը, անշարժ գույքի վաճառքի իրավունքը հաստատող անհրաժեշտ փաստաթղթեր)

Առաջադրանքի գործողության ժամկետը *Մեկ տարի վեց ամիս*

(22 կառավարության 19 մայիսի 2015 թվականի N 596 Ն որոշման N1 հավելվածի 31 րդ կետին համապատասխան)

ՆԱԽԱԳԾՎՈՂ ՀՈՂԱՄԱՍԻ ԲՆՈՒԹԱԳԻՐԸ

(աստղանիշով (*) նշված դրույթների գրաֆիկական արտացոլումը տրամադրվում է կից ներկայացվող ամփոփ սխեմայով՝ Մ 1:500)

1.Հողամասը գտնվում է *նպատակային նշանակությունը՝ բնակավայրերի, գործառնական նշանակությունը՝ բնակելի կառուցապատման*

(հողամասի դիրքը քաղաքաշինական միջավայրում, դրա նպատակային և գործառնական նշանակությունը)

2.(*) Հողամասի չափերը *0,14188 հա*

(հողամասի սահմանները՝ կողմնորոշման նշումներով. ծավալները. (հա)

3. Հողամասի առկա վիճակը *Հողամասը ծանրաբեռնված է*

(հողամասի բնութագիրը, շենքերի (այդ թվում՝ քանդման ենթակա) առկայությունը (օգտագործումը, նշանակությունը, հարկայնությունը, շինարարական նյութերը և այլն. կամուրջ-պատատակ, բաղնիք-լվացարան և այլ)

4.(*) Տրանսպորտային պայմանները *ներհամայնքային նշանակության ճանապարհ*

(մոտակա տրանսպորտային առանցքային մայրուղիները, երկաթուղային կայարանները և այլն)

5.(*) Ինժեներական ցանցեր և սարքավորումներ *Նախագծվող և կից տարածքներով անցնող ինժեներական գծեր և հաղորդակցուղիներ:*

(ջրամատակարարման, կոյուղու, գազամատակարարման, տաք ջրի մատակարարման, էլեկտրամատակարարման, էլեկտրոնային հաղորդակցության համակարգեր)

6.(*) Կից հողամասեր *Հարևանությամբ գտնվող բնակելի տներ, հողամասեր և տարածքներ*

(նախագծվող հողամասով կամ կից տարածքով անցնող ինժեներական ենթակառուցվածքները. այդ թվում՝ ստորգետնյա)

7.Ճնշության հատուկ պահպանվող և (կամ) պատմամշակութային հուշարձանների տարածքներ (պահպանական գոտիներ) *Առկա չեն*

(կից հատկապատմական տարածքների անվանումը և դրանց սահմանները. համաձայն ենթակայացված պահանջի)

8.(*) Հատակագծային սահմանափակումներ *Հաշվի առնել կից տարածքներում առկա և նախատեսվող կառուցապատումը*

(հատկանշական գոյություն ունեցող, պահպանվող օբյեկտների. ինժեներատրանսպորտային ենթակառուցվածքների և այլ օբյեկտների նկատմամբ սահմանափակումների այդ թվում՝ պեղվածությունները)

ՆԱԽԱԳԾԱՅԻՆ ՊԱՀԱՆՋՆԵՐԸ

(աստղանիշով (*) նշված դրույթների գրաֆիկական արտացոլումը տրամադրվում է կից ներկայացվող ամփոփ սխեմայով՝ Մ 1:500)

9.Ճարտարապետահատակագծային պահանջներ *մշակել նախագիծ՝ համայնք Աբովյան, գ. Արինջ Բ թաղամաս 6-րդ փողոց 2 հասցեում գտնվող հողամասում՝ բնակելի տան վերակառուցում՝ անշարժ գույքի սեփականության իրավունքի վկայականով տրված հողամասի սահմաններում:*

(Լինելով Հայաստանի Հանրապետության օրենսդրության և նորմատիվատեխնիկական փաստաթղթերի պահանջներից. առկա քաղաքաշինական ծրագրային փաստաթղթերի դրույթներից կամ դրանց բացակայության դեպքում կազմավորվող քաղաքաշինական միջնաժամկետ պայմաններից. առաջարկություններ ճանապարհների հնավորման, տանիքների, արտաքին. դռների. պատուհանների հեռամասնությունների և զուգային լուծումների վերաբերյալ)

9.1. (*) օբյեկտի հեռավորությունը կարմիր գծից (մետր) *ըստ նորմերի*

9.2. (*) հեռավորությունը հարևան հողակտորներից (օբյեկտներից) (մետր) *ըստ նորմերի*

9.3. թույլատրելի բարձրությունը (մետր) *մինչև 8,0 մ*

(տեսահանային հարկայնության բարձրությունը գերազանցող շենքերի և շինությունների նախագծման դեպքում՝ ՀՀՇՆ 20-04-ի երկրաշարժադիմացկուն շինարարություն. նախագծման նորմերի շինարարական նորմերով սահմանված պահանջների ապահովում (հատուկ հաշվարկային ազդեցություններ. սեյսմակայունության բարձրացման միջոցառումներ և այլն))

9.4. կառուցապատման խտության գործակիցը *ըստ նորմերի*

(կառուցվող (նախատեսվող) շենքերով զբաղեցված հողատարածքի հարաբերակցությունը հողամասի մակերեսին)

9.5. կառուցապատման տոկոսը *մինչև 60 %*

(կառուցապատված (նախատեսվող) տարածքի հողատարածքի հարաբերակցությունը հողամասի մակերեսին տոկոսներով (%))

9.6. կանաչապատման տոկոսը *40 % և ավելի*

(կանաչապատված տարածքի հողատարածքի հարաբերակցությունը հողամասի մակերեսին տոկոսներով (%))

9.7. այլ պահանջ-ներ

- *Հատակագծային լուծումները մշակել համաձայն պատվիրատուի առաջադրանքի՝ հաշվի առնելով նորմատիվային պահանջները*
- *Համաձայն Աբովյան համայնքի ավագանու 06.12.2022թ. N 174-Ա որոշման՝ շինությունների արտաքին պատերի համար նախատեսել սպիտակ, մոխրագույն, ծիրանագույն երանգները, կապտականաչ հայելային ապակիները, իսկ տանիքների համար շագանակագույն և մուգ կապտականաչ երանգները*

10. Հողամասում գտնվող շենքերի և շինությունների քանդման կամ տեղափոխման (ապամոնտաժման) պայմանները և աշխատանքների հերթականությունը	*շինություններ*
11. Ստորգետնյա, կիսանկուղի և առաջին հարկերի տարածքների օգտագործման պայմանները	*Համաձայն նորմերի*
12. (*) Ինժեներական ցանցեր և սարքավորումներ	*Պահանջներ գոյություն ունեցող և նախագծվող ենթակառուցվածքների ու ցանցերի նկատմամբ*
12.1. (*) ջրամատակարարում, կոյուղի, տաք ջրամատակարարում	*Համաձայն նորմերի* (համաձայն մատակարարող կազմակերպության տեխնիկական պայմանների)
12.2. (*) էլեկտրամատակարարում	*Համաձայն նորմերի* (համաձայն մատակարարող կազմակերպության տեխնիկական պայմանների)
12.3 . (*) գազամատակարարում	*Համաձայն նորմերի* (համաձայն մատակարարող կազմակերպության տեխնիկական պայմանների)
12.4. (*) էլեկտրոնային հաղորդակցության մալուխատար կոյուղու (ներառյալ դիտահորը) տեղադիրքը	*Համաձայն նորմերի* (համաձայն ՀՀ կառավարության 19 մարտի 2015 թվականի N 596-Ն որոշման N 1 հավելվածի 57-րդ կետի 2-րդ ենթակետով սահմանված էլակետային տվյալների)
12.5. թույլ հոսանքներ	*Առկա չեն*
12.6. աղբահանություն	*համայնքային*
13. Տարածքի ինժեներական նախապատրաստում	*Կազմակերպել տարածքի ջրահեռացում:* (սելձիֆի կազմակերպում, ջրահեռացում, ինժեներական պաշտպանության միջոցառումներ)
14. Բարեկարգում	*Ազատ տարածքը բարեկարգել և կանաչապատել* (լանդշաֆտային պլանավորման վերաբերյալ պահանջներ, կանաչապատում, ճանապարհպահական փոքր ձևեր, ցանկապատում, գովազդ և այլն)
15. Շինարարական նյութեր	*Երկաթբետոնե տարրեր, քարե շար, ապակի, մետաղական տարրեր:* (շինարարական նյութերի օգտագործման առաջարկությունները տանիքների, ճակատների լուծումների, արտաքին դռների, պատուհանների վերաբերյալ)
16. Պաշտպանական կառույցներ	*Ըստ նախագծի* (օգտակարդ հրազինվածություններում մարդկանց օրյեկտների պաշտպանության միջոցառումներ)
17. Հակահրդեհային պահանջներ	*Ապահովել հակահրդեհային նորմատիվ պահանջները* (հակահրդեհային անվտանգության ապահովման միջոցառումները)
18. Հաշմանդամների և բնակչության սակավաշարժ խմբերի պաշտպանության միջոցառումներ	-
19. Շրջակա միջավայրի պահպանում	*ապահովել շրջակա միջավայրի պահպանման համապատասխան միջոցառումները* (շրջակա միջավայրը վատնգավող ազդեցություններից բացառելու միջոցառումները)
20. Շինարարության կազմակերպում	*Ըստ նորմերի* (առաջարկություններ շինարարության հետ կապված անբարենպաստ ազդեցության բացառման, թաղարային տնտեսության և արտաքին տարածքի անխափան աշխատանքի ապահովման վերաբերյալ)
21. Առաջադրանքի գործողության ժամկետը և նախագծի մշակման փուլերը	*մեկ տարի վեց ամիս, 22 քաղաքաշինության նախարարի 11.09.2017թ. հ.128-Ն հրամանով հաստատված դրույթներին և այլ իրավական ակտերին համապատասխան:* (Նշվում են առաջադրանքի գործողության ժամկետը և նախագծի մշակման փուլերը)

Լ Ր Ա Ց Ո Ւ Ց Ի Չ Պ Ա Հ Պ Ա Ն Ջ Ն Ե Ր Ը

22. Նախագծային փաստաթղթերի փորձաքննությանը ներկայացվող պահանջներ	*համաձայն 22 կառավարության 19.03.2015թ. «Հայաստանի Հանրապետությունում կառուցապատման նպատակով թույլտվությունների և այլ փաստաթղթերի տրամադրման կարգը հաստատելու և Հայաստանի Հանրապետության կառավարության մի շարք որոշումներ ուժը կորցրած ճանաչելու մասին» N 596-Ն որոշման* (Հայաստանի Հանրապետության օրենսդրությամբ սահմանված փորձաքննության անհրաժեշտ կամ նախագծողի երաշխավորագրերը եղող կատարելով համապատասխան լրացվելու ակտին)
23. Միջանկյալ համաձայնեցում	*չի պահանջվում* (իրավասու մարմնի կամ Հայաստանի Հանրապետության օրենսդրությամբ նախատեսված դեպքերում շահագործ մարմինների հետ էսքիզային նախագծի նախնական համաձայնեցում, նշվում է նաև առաջադրանքի փոփոխման հնարավորությունը՝ 22 կառավարության 19 մարտի 2015 թվականի N 596-Ն որոշման N 1 հավելվածի 87-րդ կետով նախատեսված դեպքում)
24. Հասարակական քննարկումներ	*Նորմերի համաձայն* (Հայաստանի Հանրապետության օրենսդրությամբ սահմանված դեպքերում և կարգով)
25. Համաձայնեցումներ	• *Մինչև նախագծային աշխատանքները սկսելը համաձայնություն ձեռք բերել տվյալ ինժեներական ենթակառուցվածքների սեփականատերերի (օգտագործողների) հետ* • *Համաձայնեցում հարևան հողամասի սեփականատեր(երի) (օգտագործող(ների)) հետ* (նշվում են տվյալ օբյեկտի համաձայնեցման օրենքով սահմանված պահանջները հուշարձանների ու բնության պահպանության և այլ լիազորված մարմինների հետ, ինչպես նաև 22 կառավարության 19 մարտի 2015 թվականի N 596-Ն որոշման N 1 հավելվածի 56-րդ կետով սահմանված դեպքերում՝ ինժեներական ենթակառուցվածքի սեփականատիրոջ (օգտագործողի) հետ)
26. Փոստային բաժանորդային պահարանների տեղադրում	*չի պահանջվում*
27. Այլ պայմաններ	• *Նախագծի կազմը և բովանդակությունը համապատասխանեցնել 22 կառավարությանն առընթեր քաղաքաշինության պետական կոմիտեի նախագահի 11.09.2017թ. «Բնակելի, հասարակական, արտադրական շենքերի և շինությունների նախագծային փաստաթղթերի կազմը և բովանդակությունը սահմանող կանոնները և 22 քաղաքաշինության նախարարի 29.11.2006թ. հ.273-Ն հրամանն ուժը կորցրած ճանաչելու մասին» հ.128-Ն հրամանով հաստատված դրույթներին:* • *Շինությունը նախագծել 22.05.2023թ ՀՀՇՆ 30-01-2023 «Քաղաքաշինություն. քաղաքային եվ գյուղական բնակավայրերի հատակագծում և կառուցապատում» շինարարական նորմերը հաստատելու և Հայաստանի Հանրապետության քաղաքաշինության կոմիտեի նախագահի 2023 թվականի մայիսի 22-ի N 04-Ն հրամանով հաստատված դրույթներին համապատասխան:* • *Նախագիծը ներկայացնել համաձայնեցման երկու օրինակից:*

ՀԱՅԱՍՏԱՆԻ ՀԱՆՐԱՊԵՏՈՒԹՅԱՆ
ԱԲՈՎՅԱՆ ՀԱՄԱՅՆՔԻ ՂԵԿԱՎԱՐ

ԷԴՈՒԱՐԴ ԲԱԲԱՅԱՆ

Կ.Տ.

ՀԱՅԱՍՏԱՆԻ ՀԱՆՐԱՊԵՏՈՒԹՅԱՆ
ԿՈՏԱՅՔԻ ՄԱՐԶԻ ԱԲՈՎՅԱՆ ՀԱՄԱՅՆՔԻ ՂԵԿԱՎԱՐ

Ո Ր Ո Շ ՈՒ Մ

03 հունիսի 2024 թվականի N 2619

ՄԱՆՅԱ ԱՂԵԿՅԱՆԻՆ ՍԵՓԱԿԱՆՈՒԹՅԱՆ ԻՐԱՎՈՒՆՔՈՎ ՊԱՏԿԱՆՈՂ ՀՈՂԱՄԱՍԻ ԲԱԺԱՆՎԱԾ ՄԱՍԵՐԻՆ ՀԱՍՑԵՆԵՐ ՏՐԱՄԱԴՐԵԼՈՒ ՄԱՍԻՆ

Համաձայն «Տեղական ինքնակառավարման մասին» օրենքի 35-րդ հոդվածի 1-ին մասի 22-րդ և 24-րդ կետերի, Հայաստանի Հանրապետության կառավարության 2005 թվականի դեկտեմբերի 29-ի N 2387-Ն որոշմամբ հաստատված կարգի 29-րդ, 50-րդ, 51-րդ և 55-րդ կետերի, Աբովյան համայնքի ավագանու 2023 թվականի դեկտեմբերի 22-ի N 199-Ն որոշման, հաշվի առնելով Մանյա Աղեկյանի դիմումը (մուտք՝ 2024 թվականի մայիսի 21-ի N Ք-3661).

1. Մանյա Աղեկյանին սեփականության իրավունքով պատկանող (հիմք՝ 2021 թվականի հոկտեմբերի 28-ի N 28102021-07-0105 վկայական) Աբովյան համայնքի Առինջ գյուղի Խ. Աբովյան թաղամասի 8-րդ փողոցի թիվ 26 հասցեում գտնվող հողամասի բաժանված մասերին՝ «ԷՅ ԷՄ ԹԻ ՔՈՆՍԱԼԹԻՆԳ» սահմանափակ պատասխանատվությամբ ընկերության կողմից 2024 թվականի ապրիլի 03-ին կազմված բաժանման սխեմայի (կցվում է) համաձայն՝ տրամադրել հասցեներ՝ 1-ին առանձնացվող մասին (500.0 քառակուսի մետր մակերես)՝ համայնք Աբովյան, գյուղ Առինջ, Խ. Աբովյան թաղամաս, 8-րդ փողոց, 26, 2-րդ առանձնացվող մասին (500.0 քառակուսի մետր մակերես)՝ համայնք Աբովյան, գյուղ Առինջ, Խ. Աբովյան թաղամաս, 8-րդ փողոց, 26/5:

2. Մանյա Աղեկյանը պարտավոր է Աբովյանի համայնքապետարանի 900105201652 հաշվեհամարին մուծել 20 000 (քսան հազար) դրամ՝ հասցեների տրամադրման ծառայության վճար:

3. Սույն որոշումն ուժի մեջ է մտնում Մանյա Աղեկյանին որոշման ընդունման մասին իրազեկելու օրվան հաջորդող օրվանից:

ՀԱՄԱՅՆՔԻ ՂԵԿԱՎԱՐ Է. ԲԱԲԱՅԱՆ

2024թ. հունիսի 03
ք. Աբովյան

ՀՈՂԱՄԱՍԻ ԲԱԺԱՆՄԱՆ ՍԽԵՄԱ

Մարզ Կոտայք համայնք Աբովյան, գյուղ Առինջ խ□ Աբովյանթաղամաս 8-րդ փողոց 26 հողամաս

Մարզ, համայնք, հասցե

Չև 2

Մանյա Աղեկյան
անուն ազգանուն

Տոնոյան Անդրանիկ

Առանձնացվող մաս 2 0.05հա

	X	Y	
1	4455203.30	8464901.22	
2	4455223.15	8464963.66	20.00
3	4455220.09	8464928.48	25.00
4	4455200.24	8464926.03	20.00
1	4455203.30	8464901.22	25.00

Աղեկյան Մանյա

Առանձնացվող մաս 1 0.05հա

	X	Y	
1	4455183.46	8464898.77	
2	4455203.30	8464901.22	20.00
3	4455200.24	8464926.03	25.00
4	4455180.39	8464923.58	20.00
1	4455183.46	8464898.77	25.00

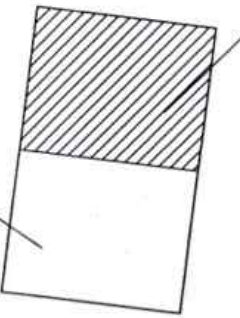

Մակերես հա	0.1հա
Ծածկագիր	07-011-0373-0017
Նպատակային նշանակություն	բնակավայրերի
Գործառնական նշանակություն	բնակելի կառուցապատման

Լրացուցիչ նշումներ

Մասշտաբ 1:1000

Որակավորում ունեցող անձ	Գարեգին Աթանյան
Որակավորման վկայականի համարը	0447
Ստորագրություն	
Իրավաբանական անձի անվանումը	<ՀՀ էլ.ո[illegible]
ՀԱՀ	03550425
Ստորագրություն	

ամիս ամսաթիվ	չափագրության	28.03.2024
	հատակագծի կազմման	03.04.2024

ՊԱՏԱՍԽԱՆԱՏՎՈՒԹՅԱՆ ԸՆԴՀԱՆՈՒՐ ՍԱՀՄԱՆԱՓԱԿ ԸՆԿԵՐՈՒԹՅՈՒՆ «AMT CONSULTING» 03550425

ՀՈՂԱՄԱՍԻ ՀԱՏԱԿԱԳԻԾ

Մարզ Կոտայք համայնք Արզական, գյուղ Առինջ ԽՃ Արովյանթաղամաս 8-րդ փողոց 26 հողամաս

Մարզ, համայնք, հասցե

Հողհատկացման հիմքը

Տնօրյան Անդրանիկ

անուն ազգանուն

Հաստատում եմ 04.06.2024թ.

Համայնքի ղեկավար Կ.Տ.

անուն, ազգանուն, հայրանուն

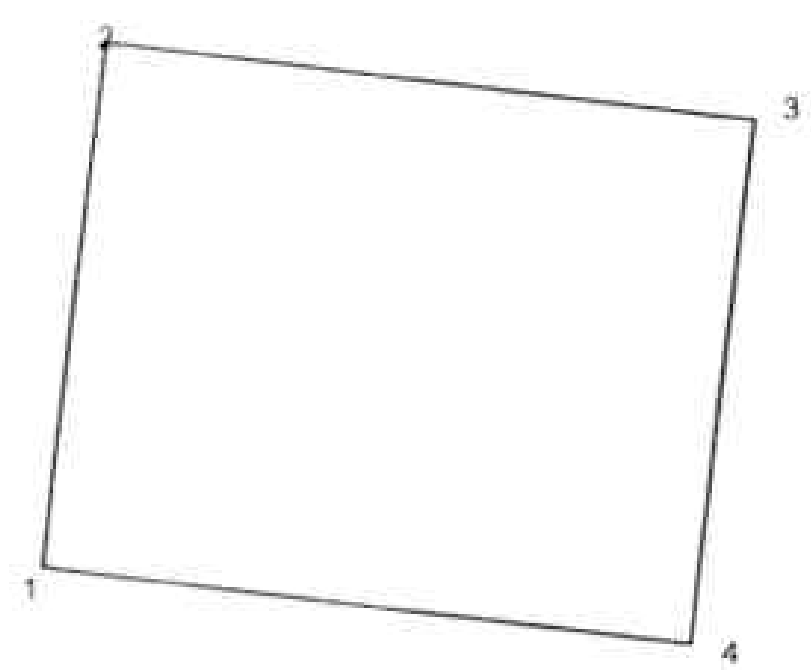

Մակերես հա	0.05հա
Ծածկագիր	07-011-0373-0017
Նպատակային նշանակություն	բնակավայրերի
Գործառնական նշանակություն	բնակելի կառուցապատման

Լրացուցիչ նշումներ.

Հողամասի			
Շրջադարձային (բեկման) կետեր	Կոորդինատներ		Գծային չափերը (մ)
	X	Y	
1	4455203.30	8464901.22	
			20.00
2	4455223.15	8464903.66	
			25.00
3	4455220.09	8464928.48	
			20.00
4	4455200.24	8464926.03	
			25.00
1	4455203.30	8464901.22	

Մասշտաբ 1:1000

Որակավորում ունեցող անձ		
Որակավորման վկայականի համարը		0417
Ստորագրություն		
Իրավաբանական անձի անվանումը		«ԷՅ ԷՄ ԹԻ ԿՈՆՍԱԼԹԻՆԳ» ՍՊԸ
ՀՎՀՀ		03550425
Ստորագրություն		
ամիս ամսաթիվ	չափագրության	28.03.2024
	հատակագծի կազմման	03.04.2024

ՀՈՂԱՄԱՍԻ ՀԱՏԱԿԱԳԻԾ

Տոնոյան Անդրանիկ
անուն ազգանուն

Մարզ Կոտայք համայնք Աբովյան, գյուղ Առինջ Խ□Աբովյանթաղամաս 8-րդ փողոց 26 հողամաս
Մարզ, համայնք, հասցե

Հողահատկացման հիմքը

Հաստատում եմ 03.06.2024թ.
Համայնքի ղեկավար Կ.Տ.
անուն, ազգանուն, հայրանուն

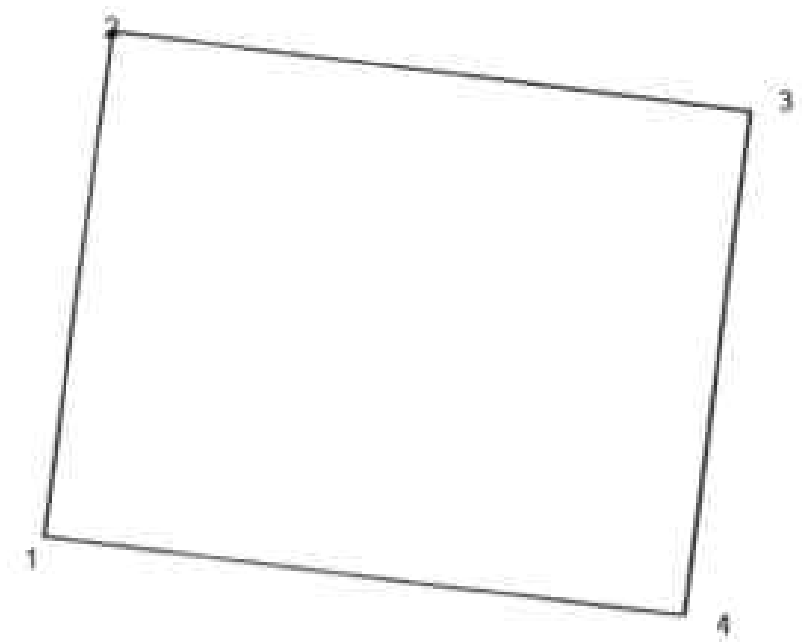

Մակերես հա	0.05հա
Ծածկագիր	07-011-0373-0017
Նպատակային նշանակություն	բնակավայրերի
Գործառնական նշանակություն	բնակելի կառուցապատման

Լրացուցիչ նշումներ. Առանձնացվող մաս 2

Հողամասի			
Եզրագարձային (բեկման) կետեր	Կոորդինատներ		Գծային չափերը (մ)
	X	Y	
1	4455203.30	8464901.22	
			20.00
2	4455223.15	8464903.66	
			25.00
3	4455220.09	8464928.48	
			20.00
4	4455200.24	8464926.03	
			25.00
1	4455203.30	8464901.22	

Մասշտաբ 1:1000

Որակավորում ունեցող անձ		Գարեգին Աթանյան
Որակավորման վկայականի համարը		0447
Ստորագրություն		
Իրավաբանական անձի անվանումը		<<ԷՅ ԷՄ ԹԻ ՔԱՆՍԱԼԹԻՆԳ>>
ՀՎՀՀ		03550425
Ստորագրություն		
ամիս ամսաթիվ	չափագրության	28,03,2024
	հատակագծի կազմման	03,04,2024

ՀԱՅԱՍՏԱՆԻ ՀԱՆՐԱՊԵՏՈՒԹՅԱՆ
ԿՈՏԱՅՔԻ ՄԱՐԶԻ ԱԲՈՎՅԱՆ ՀԱՄԱՅՆՔԻ ՂԵԿԱՎԱՐ

Ո Ր Ո Շ ՈՒ Մ

03 հունիսի 2024 թվականի N 2618

ՏԻԳՐԱՆ ՂԱԶԱՐՅԱՆԻՆ ՏՐՎԱԾ ՇԻՆԱՐԱՐՈՒԹՅԱՆ ԹՈՒՅԼՏՎՈՒԹՅԱՄԲ ՍԱՀՄԱՆՎԱԾ ԺԱՄԿԵՏԸ ԵՐԿԱՐԱՁԳԵԼՈՒ ՄԱՍԻՆ

Համաձայն «Տեղական ինքնակառավարման մասին» օրենքի 42-րդ հոդվածի 1-ին մասի 6-րդ կետի, Հայաստանի Հանրապետության կառավարության 2015 թվականի մարտի 19-ի N 596-Ն որոշման, Աբովյան համայնքի ավագանու 2023 թվականի դեկտեմբերի 22-ի N 197-Ն որոշման, հաշվի առնելով Տիգրան Ղազարյանի դիմումը (մուտք՝ 2024 թվականի մայիսի 27-ի N Ք-3801).

1. Տիգրան Ղազարյանին Գեղաշեն համայնքի ղեկավարի կողմից 2021 թվականի դեկտեմբերի 20-ի N 155-Ա որոշմամբ տրված N 12 շինարարության թույլտվությամբ սահմանված ժամկետը երկարաձգել համաձայն ներկայացված ժամանակացույցի (կցվում է)՝ մինչև 2024 թվականի դեկտեմբերի 20-ը:

2. Սույն որոշումն ուժի մեջ է մտնում Տիգրան Ղազարյանին որոշման ընդունման մասին իրազեկելու օրվան հաջորդող օրվանից:

ՀԱՄԱՅՆՔԻ ՂԵԿԱՎԱՐ Է. ԲԱԲԱՅԱՆ

2024թ. հունիսի 03
ք. Աբովյան

ԱՇԽԱՏԱՆՔՆԵՐԻ ԻՐԱԿԱՆԱՑՄԱՆ ԺԱՄԱՆԱԿԱՑՈՒՅՑ

NN	ԱՇԽԱՏԱՆՔԻ ԱՆՎԱՆՈՒՄԸ	12 ԱՄԻՍ											
		30 օր	30 օր	30 օր	30 օր	30 օր	30 օր	30 օր	30 օր	30 օր	30 օր	30 օր	30 օր
1	Միաձույլ հատակի իրականացում												
2	Միջնորմների կառուցում												
3	Դռների և պատուհանների տեղադրում												
4	Պաերի սվաղում գաջե շաղախով												
5	Պաերի սվաղում ց/ավազե շաղախով												
6	Առաստաղների իրականացում												
7	Պատերի երեսպատում հախճասալով												
8	Պատերի ներկում՝ ծեփամածկումով												
9	Առաստաղների ներկում՝ ծեփամածկումով												
10	Հատակամածկույթների իրականացում												
11	Շին աղբի հավաքում և տեղափոխում												

ՏՆՕՐԵՆ	Ս. Հովսեփյան		ՀՀ ԿՈՏԱՅՔԻ ՄԱՐԶԻ ԳԵՂԱՇԵՆ ՀԱՄԱՅՆՔՈՒՄ ԲՆԱԿԵԼԻ ՏԱՆ ԵՎ ԽՈՐՈՂԱՆՈՑԻ ԿԱՌՈՒՑՈՒՄ ՀԱՍՑԵ՝ ՄԱՐԶ ԿՈՏԱՅՔ, ՀԱՄԱՅՆՔ ԳԵՂԱՇԵՆ 3-ՐԴ ՓՈՂՈՑ 19/1				
ՆԱԽԱԳԾԵՑ	Ս. Հովսեփյան					
ՆԳԾ	Հ. Հովսեփյան		ՃԱՐՏԱՐԱՊԵՏԱԿԱՆ ՄԱՍ	ՓՈՒԼ	ՑԵՐԹ	ՑԵՐԹԵՐ
			ԱՇԽԱՏԱՆՔՆԵՐԻ ԻՐԱԿԱՆԱՑՄԱՆ ԺԱՄԱՆԱԿԱՑՈՒՅՑ	«ԷԼԶԱ ՓՐՈՋԵՔԹՍ» ՍՊԸ		

ELZA PROJECTS

ՀԱՅԱՍՏԱՆԻ ՀԱՆՐԱՊԵՏՈՒԹՅԱՆ
ԿՈՏԱՅՔԻ ՄԱՐԶԻ ԱԲՈՎՅԱՆ ՀԱՄԱՅՆՔԻ ՂԵԿԱՎԱՐ

Ո Ր Ո Շ ՈՒ Մ

03 հունիսի 2024 թվականի N 2617

ԹՈՎՄԱՍ ՍԱՀԱԿՅԱՆԻՆ ՏՐՎԱԾ ՇԻՆԱՐԱՐՈՒԹՅԱՆ ԹՈՒՅԼՏՎՈՒԹՅԱՄԲ ՍԱՀՄԱՆՎԱԾ ԺԱՄԿԵՏԸ ԵՐԿԱՐԱՁԳԵԼՈՒ ՄԱՍԻՆ

Համաձայն «Տեղական ինքնակառավարման մասին» օրենքի 42-րդ հոդվածի 1-ին մասի 6-րդ կետի, Հայաստանի Հանրապետության կառավարության 2015 թվականի մարտի 19-ի N 596-Ն որոշման, Աբովյան համայնքի ավագանու 2023 թվականի դեկտեմբերի 22-ի N 197-Ն որոշման, հաշվի առնելով Թովմաս Սահակյանի դիմումը (մուտք՝ 2024 թվականի մայիսի 23-ի N Ք-3730).

1. Թովմաս Սահակյանին Պտղնի համայնքի ղեկավարի կողմից 2021 թվականի հունիսի 09-ի N 94 որոշմամբ տրված N 25 շինարարության թույլտվությամբ սահմանված ժամկետը երկարաձգել համաձայն ներկայացված ժամանակացույցի (կցվում է)՝ մինչև 2025 թվականի հունիսի 09-ը:

2. Սույն որոշումն ուժի մեջ է մտնում Թովմաս Սահակյանին որոշման ընդունման մասին իրազեկելու օրվան հաջորդող օրվանից:

ՀԱՄԱՅՆՔԻ ՂԵԿԱՎԱՐ Է. ԲԱԲԱՅԱՆ

2024թ. հունիսի 03
ք. Աբովյան

ՀԱՅԱՍՏԱՆԻ ՀԱՆՐԱՊԵՏՈՒԹՅԱՆ
ԿՈՏԱՅՔԻ ՄԱՐԶԻ ԱԲՈՎՅԱՆ ՀԱՄԱՅՆՔԻ ՂԵԿԱՎԱՐ

Ո Ր Ո Շ ՈՒ Մ

03 հունիսի 2024 թվականի N 2616

ՏԱՐՈՆ ԱՆԴՐԵԱՍՅԱՆԻ ԿՈՂՄԻՑ ԻՐԱԿԱՆԱՑՎԱԾ ՊԱՐՍՊԻ ԿԱՌՈՒՑՄԱՆ ՇԱՀԱԳՈՐԾՄԱՆ ԹՈՒՅԼՏՎՈՒԹՅՈՒՆԸ ՁԵՎԱԿԵՐՊԵԼՈՒ ՄԱՍԻՆ

Համաձայն «Տեղական ինքնակառավարման մասին» օրենքի 42-րդ հոդվածի 1-ին մասի 7-րդ կետի, Հայաստանի Հանրապետության կառավարության 2015 թվականի մարտի 19-ի N 596-Ն որոշման, Աբովյան համայնքի ավագանու 2023 թվականի դեկտեմբերի 22-ի N 198-Ն որոշման, հաշվի առնելով Տարոն Անդրեասյանի դիմումը (մուտք՝ 2024 թվականի մայիսի 27-ի N Ք-3797).

1. Ձևակերպել կառուցապատող Տարոն Անդրեասյանի կողմից իրականացված Աբովյան համայնքի Առինջ գյուղի Դուրյան թաղամասի 5-րդ փողոցի թիվ 4/2 հասցեում գտնվող պարսպի կառուցման շահագործման թույլտվությունը (շահագործման թույլտվությունը կցվում է):
2. Տարոն Անդրեասյանը պարտավոր է Աբովյանի համայնքապետարանի 900105201355 հաշվեհամարին մուծել 14 000 (տասնչորս հազար) դրամ տեղական վճար՝ շահագործման թույլտվություն տրամադրելու համար:
3. Սույն որոշումն ուժի մեջ է մտնում Տարոն Անդրեասյանին որոշման ընդունման մասին իրազեկելու օրվան հաջորդող օրվանից:

ՀԱՄԱՅՆՔԻ ՂԵԿԱՎԱՐ Է. ԲԱԲԱՅԱՆ

2024թ. հունիսի 03
ք. Աբովյան

ՀԱՅԱՍՏԱՆԻ ՀԱՆՐԱՊԵՏՈՒԹՅՈՒՆ
ԿՈՏԱՅՔԻ ՄԱՐԶ, ՀԱՄԱՅՆՔ ԱԲՈՎՅԱՆ
ԱՎԱՐՏԱԿԱՆ ԱԿՏ (ՇԱՀԱԳՈՐԾՄԱՆ ԹՈՒՅԼՏՎՈՒԹՅՈՒՆ)

N 179 «03» հունիսի 2024թ.

Կառուցապատող Տարոն Անդրեասյանի հեռ. +374 77972888 կողմից
(իրավաբանական անձի անվանումը, ֆիզիկական անձի անունը, ազգանունը, հեռախոսահամարը, էլեկտրոնային հասցեն)

Կառուցված պարիսպ
(օբյեկտի անվանումը)

որը գտնվում է Կոտայքի մարզ, համայնք Աբովյան, գյուղ Առինջ, Դուրյան թաղամաս 5-րդ փողոց թիվ 4/2 հասցեում
(օբյեկտի տեղադրությունը, հասցեն)

համարվում է ավարտված և պատրաստ է շահագործման, որի՝

1.նախագծային փաստաթղթերը մշակվել են «ՀԱԲՇԻՆ ՆԱԽԱԳԻԾ» ՍՊԸ-ի կողմից
Արտոնագիր՝ ՃԲԴ-Ա-085, ԿԵԴ-Ա2-007
(նախագծային կազմակերպության անվանումն օրենքով սահմանված դեպքե րում՝ լիցենզիայի համարը, անհատ ձեռնարկատիրոջ անունը, ազգանունը, լիցենզիայի համարը)

2.շինարարությունն սկսվել է Աբովյան համայնքի ղեկավարի կողմից
(շինարարության թույլտվություն տվող մարմնի ան վանումը)

Տրված «22» ապրիլի 2024 թ. N 213 շինարարության թույլտվության համաձայն.

3.շինարարությունն իրականացվել է սեփականատիրոջ կողմից
(գլխավոր կապալառուի անվանումը)

4.օբյեկտի հիմնական ցուցանիշներն են՝ պարիսպ
5. հատուկ պայմանները ոչ էական շեղումներով

ՀԻՄՔԵՐ՝
1) կառուցապատողի դիմումը «27» մայիսի 2024 թ.
2) ընդունող հանձնաժողովի ակտը «24» մայիսի 2024թ.
3) կատարողական փաստաթղթերի ցանկը կամ շինության տեխնիկական վիճակի մասին համապատասխան հետազննության դրական եզրակացությունը 0 թերթ:

ՀԱՅԱՍՏԱՆԻ ՀԱՆՐԱՊԵՏՈՒԹՅԱՆ
ԱԲՈՎՅԱՆ ՀԱՄԱՅՆՔԻ ՂԵԿԱՎԱՐ՝ ԷԴՈՒԱՐԴ ԲԱԲԱՅԱՆ

« 03 » հունիսի 2024թ.

Կ.Տ.

ՀԱՅԱՍՏԱՆԻ ՀԱՆՐԱՊԵՏՈՒԹՅԱՆ
ԿՈՏԱՅՔԻ ՄԱՐԶԻ ԱԲՈՎՅԱՆ ՀԱՄԱՅՆՔԻ ՂԵԿԱՎԱՐ

Ո Ր Ո Շ ՈՒ Մ

03 հունիսի 2024 թվականի N 2615

ԱՌԻՆՋ ԳՅՈՒՂԻ ՄԱՇՏՈՑԻ ՓՈՂՈՑԻ ԹԻՎ 21 ՀԱՍՑԵՈՒՄ ԳՏՆՎՈՂ ԱՆՇԱՐԺ ԳՈՒՅՔԸ ՎԵՐԱՀԱՍՑԵԱՎՈՐԵԼՈՒ ՄԱՍԻՆ

Համաձայն «Տեղական ինքնակառավարման մասին» օրենքի 35-րդ հոդվածի 1-ին մասի 22-րդ և 24-րդ կետերի, Հայաստանի Հանրապետության կառավարության 2005 թվականի դեկտեմբերի 29-ի N 2387-Ն որոշմամբ հաստատված կարգի 29-րդ, 50-րդ, 51-րդ, 55-րդ և 62-րդ կետերի, Աբովյան համայնքի ավագանու 2023 թվականի դեկտեմբերի 22-ի N 199-Ն որոշման, հաշվի առնելով Արման Կարախանյանի դիմումը (մուտք՝ 2024 թվականի մայիսի 20-ի N Ք-3633).

1. Առինջ գյուղի Մաշտոցի փողոցի թիվ 21 հասցեում գտնվող անշարժ գույքը (հիմք՝ 2007 թվականի հունիսի 11-ի N 1693864 վկայական) վերահասցեավորել՝ համայնք Աբովյան, գյուղ Առինջ, Մ. Մաշտոցի փողոց, 26:

2. Արման Կարախանյանը պարտավոր է Աբովյանի համայնքապետարանի 900105201652 հաշվեհամարին մուծել 10 000 (տասը հազար) դրամ՝ հասցեի տրամադրման ծառայության վճար:

3. Սույն որոշումն ուժի մեջ է մտնում Արման Կարախանյանին որոշման ընդունման մասին իրազեկելու օրվան հաջորդող օրվանից:

ՀԱՄԱՅՆՔԻ ՂԵԿԱՎԱՐ Է. ԲԱԲԱՅԱՆ

2024թ. հունիսի 03
ք. Աբովյան

ՀԱՅԱՍՏԱՆԻ ՀԱՆՐԱՊԵՏՈՒԹՅԱՆ
ԿՈՏԱՅՔԻ ՄԱՐԶԻ ԱԲՈՎՅԱՆ ՀԱՄԱՅՆՔԻ ՂԵԿԱՎԱՐ

Ո Ր Ո Շ ՈՒ Մ

03 հունիսի 2024 թվականի N 2614

ՎԼԱԴԻՄԻՐ ՊՈՂՈՍՅԱՆԻՆ ԵՎ ԼՈՒՍԻՆԵ ՀԱՐՈՒԹՅՈՒՆՅԱՆԻՆ ՆԱԽԱԳԾՄԱՆ ԹՈՒՅԼՏՎՈՒԹՅՈՒՆ ՏԱԼՈՒ ՄԱՍԻՆ

Համաձայն «Տեղական ինքնակառավարման մասին» օրենքի 42-րդ հոդվածի 1-ին մասի 4-րդ կետի, Հայաստանի Հանրապետության կառավարության 2015 թվականի մարտի 19-ի N 596-Ն որոշման, հիմք ընդունելով գույքի սեփականատերերի հայտը (մուտք՝ 2024 թվականի մայիսի 24-ի N Ք-3786).

1. Վլադիմիր Պողոսյանին և Լուսինե Հարությունյանին տալ բնակելի տան և ամառային խոհանոցի կառուցման նախագծման թույլտվություն (նախագծման թույլտվությունը կցվում է):
2. Շինարարական աշխատանքները սկսելուց առաջ նախագծային փաստաթղթերը ներկայացնել համաձայնեցման և ստանալ շինարարության թույլտվություն:
3. Սույն որոշումն ուժի մեջ է մտնում որոշման ընդունման մասին իրազեկելու օրվան հաջորդող օրվանից:

ՀԱՄԱՅՆՔԻ ՂԵԿԱՎԱՐ Է. ԲԱԲԱՅԱՆ

2024թ. հունիսի 03
ք. Աբովյան

ՀԱՅԱՍՏԱՆԻ ՀԱՆՐԱՊԵՏՈՒԹՅՈՒՆ
ԿՈՏԱՅՔԻ ՄԱՐԶ ԱԲՈՎՅԱՆ ՀԱՄԱՅՆՔ
ՆԱԽԱԳԾՄԱՆ ԹՈՒՅԼՏՎՈՒԹՅՈՒՆ
(ՃԱՐՏԱՐԱՊԵՏԱՀԱՏԱԿԱԳԾԱՅԻՆ ԱՌԱՋԱԴՐԱՆՔ)

N 398 «03» հունիսի 2024թ.

Օբյեկտ *Բնակելի տան և ամառային խոհանոցի կառուցում*
(օբյեկտի անվանումը. կառուցում. վերակառուցում. վերադործում. ուժեղացում. վերանորոգում. գործառնական նշանակության փոփոխություն և այլն)

Նախագծային փաստաթղթերի մշակման համար *«Աշխատանքային նախագիծ» (միջին ռիսկայնության, II կատեգորիա)*
(հասկիրճ բնութագիրը. հզորությունը. ռիսկայնության աստիճանը (կատեգորիան). նախագծման փուլերը և այլն)

Գտնվելու վայրը *22, Կոտայքի մարզ, համայնք Աբովյան, ք. Աբովյան, 8-րդ միկրոշրջան, 1-ին թաղամաս 92 հողամաս , ծածկագիր՝ 07-002-0005-0011*
(մարզի, համայնքի, փողոցի անվանումները շենքի համարը. հողամասի ծածկագիրը)

Կառուցապատող *Վլադիմիր Պողոսյան (22, ք. Աբովյան, 3-րդ միկրոշրջան, 4 շ., 15 բն., հեռ. +37477407799)*
(կազմակերպության անվանումը. գտնվելու վայրը, ֆիզիկական անձի անունը, ազգանունը. բնակության վայրը. հեռախոսահամարները. էլեկտրոնային հասցեն)

Առաջադրանքի տրամադրման հիմքը *Կառուցապատողի հայտը, անշարժ գույքի իրավունքի պետական գրանցման վկայականը, Էսքիզային նախագիծը*
(կառուցապատողին նպատակով 22 օրենսդրությամբ սահմանվող կարգով հողամասի տրամադրման, անշարժ գույքի փոփոխման իրավունքը հաստատող անհրաժեշտ փաստաթղթեր)

Առաջադրանքի գործողության ժամկետը *Մեկ տարի*
(22 կառավարության 19 մարտի 2015 թվականի N 596 Ն-որոշման N1 հավելվածի 31 րդ կետին համապատասխան)

ՆԱԽԱԳԾՎՈՂ ՀՈՂԱՄԱՍԻ ԲՆՈՒԹԱԳԻՐԸ

(աստղանիշով (*) նշված դրույթների գրաֆիկական արտացոլումը տրամադրվում է կից ներկայացվող ամփոփ սխեմայով՝ Մ 1:500)

1.Հողամասը գտնվում է *նպատակային նշանակությունը՝ բնակավայրերի, գործառնական նշանակությունը՝ բնակելի կառուցապատման*
(հողամասի դիրքը քաղաքաշինական միջավայրում, դրա նպատակային և գործառնական նշանակությունը)

2.(*) Հողամասի չափերը *0,051 հա*

3. Հողամասի առկա վիճակը *Հողամասը ծանրաբեռնված է*
(նախնական ուսումնասիրություններ. շենքերի (այդ թվում՝ քանդման ենթակա) առկայությունը (օգտագործումը, պահպանությունը, հնէակոթողները). շինաբարական նյութերը և այլն). կոմունալապահովումը, բարեկարգումը և այլ)

4.(*) Տրանսպորտային պայմանները *ներհամայնքային նշանակության ճանապարհ*
(ճանապարհների առկայությունը, երկարությունը տարածության մոտեցումները և այլն)

5.(*) Ինժեներական ցանցեր և սարքավորումներ
(ջրամատակարարման, կոյուղու. գազամատակարարման. տաք ջրի մատակարարման. էլեկտրամատակարարման, էլեկտրոնային հաղորդակցության համակարգեր) *Նախագծվող և կից տարածքներով անցնող ինժեներական գծեր և հաղորդակցուղիներ:*
(նախագծվող հողամասով կամ կից տարածքով անցնող ինժեներական ենթակառուցվածքներ, այդ թվում՝ մտորգետնյա)

6.(*) Կից հողամասեր *Հարևանությամբ գտնվող բնակելի տներ, հողամասեր և տարածքներ*
(կից հողօգտագործումների տեսակները և դրանց սահմանները. հատկացված ենթակառուցվածքները. հատկացված սեփականություն)

7.Քննության հատուկ պահպանվող և (կամ) պատմամշակութային հուշարձանների տարածքներ (պահպանական գոտիներ) *Առկա չեն*
(հուշարձանի անվանումը, կարգավիճակը և այլն)

8.(*) Հատակագծային սահմանափակումներ *Հաշվի առնել կից տարածքներում առկա և նախատեսվող կառուցապատումը*
(հանրօգտագործման պատմական, պուրակ-պարկային օբյեկտների. ինժեներատրանսպորտային ենթակառուցվածքների և այլ օբյեկտների գծապատկեր սահմանագծանշումները, այդ թվում՝ սերվիտուտները)

ՆԱԽԱԳԾԱՅԻՆ ՊԱՀԱՆՋՆԵՐԸ

(աստղանիշով (*) նշված դրույթների գրաֆիկական արտացոլումը տրամադրվում է կից ներկայացվող ամփոփ սխեմայով՝ Մ 1:500)

9.Ճարտարապետահատակագծային պահանջներ *մշակել նախագիծ՝ համայնք Աբովյան, ք. Աբովյան, 8-րդ միկրոշրջան, 1-ին թաղամաս 92 հասցեում գտնվող հողամասում՝ բնակելի տան և ամառային խոհանոցի կառուցում՝ անշարժ գույքի սեփականության իրավունքի վկայականով տրված հողամասի սահմաններում:*
(ելնելով Հայաստանի Հանրապետության օրենսդրության և նորմատիվատեխնիկական փաստաթղթերի պահանջներից, առկա քաղաքաշինական ծրագրային փաստաթղթերի դրույթներից կամ դրանց բացակայության դեպքում՝ կազմակերպված Նախագծողի քաղաքաշինական միջավայրի պայմաններից, առաջարկություններ ճակատների ձևավորման, տանիքների. արտաքին գոների. պատհանների համամասնությունների և գունային լուծումների վերաբերյալ)

9.1. (*) Օբյեկտի հեռավորությունը կարմիր գծից (մետր) *ըստ նորմերի*

9.2. (*) հեռավորությունը հարևան հողակտորներից (օբյեկտներից) (մետր) *ըստ նորմերի*

9.3. թույլատրելի բարձրությունը (մետր) *մինչև 9,0 մ*
(սահմանային հարթությունների բարձրությունը գերազանցող շենքերի և շինությունների նախագծման դեպքում՝ ՀՀՇՆ 20-04-Երկրաշարժադիմացկուն շինարարություն. Նախագծում: Նորմեր» շինարարական նորմերով Սահմանված պահանջների ապահովում (հատուկ հաշվարկային մեթոդներ. սեյսմակայունության բարձրացման միջոցառումներ և այլն))

9.4. կառուցապատման խտության գործակիցը
(կառուցքի (կառույցների) ընդհանուր մակերեսի հարաբերությունը հողամասի մակերեսին) *ըստ նորմերի*

9.5. կառուցապատման տոկոսը
(կառուցապատվող (անօգտագործելի) տարածքի հարաբերությունը հողամասի մակերեսին տոկոսներով (%)) *մինչև 40 %*

9.6. կանաչապատման տոկոսը
(կանաչապատված տարածքի հարաբերությունը հողամասի մակերեսին տոկոսներով (%)) *60 % և ավելի*

9.7. այլ պահանջներ

- *Հատակագծային լուծումները մշակել համաձայն պատվիրատուի առաջադրանքի՝ հաշվի առնելով նորմատիվային պահանջները*
- *Համաձայն Աբովյան համայնքի ավագանու 06.12.2022թ. N 174-Ա որոշման՝ շինությունների արտաքին պատերի համար նախատեսել սպիտակ, մոխրագույն, ծիրանագույն երանգները, կապտականաչ հայելային ապակիները, իսկ տանիքների համար՝ շագանակագույն և մուգ կապտականաչ երանգները*

10. Հողամասում գտնվող շենքերի և շինությունների քանդման կամ տեղափոխման (ապամոնտաժման) պայմանները և աշխատանքների ներքականությունը	*Առկա չէ*
11. Ստորգետնյա, կիսաձկուղի և առաջին հարկերի տարածքների օգտագործման պայմանները	*Համաձայն նորմերի*
12. (*) Ինժեներական ցանցեր և սարքավորումներ	*Պահանջներ գոյություն ունեցող և նախագծվող ենթակառուցվածքների ու ցանցերի նկատմամբ*
12.1. (*) ջրամատակարարում, կոյուղի, տաք ջրամատակարարում	*Համաձայն նորմերի* (համաձայն մատակարարող կազմակերպության տեխնիկական պայմանների)
12.2. (*) էլեկտրամատակարարում	*Համաձայն նորմերի* (համաձայն մատակարարող կազմակերպության տեխնիկական պայմանների)
12.3 . (*) գազամատակարարում	*Համաձայն նորմերի* (համաձայն մատակարարող կազմակերպության տեխնիկական պայմանների)
12.4. (*) էլեկտրոնային հաղորդակցության մալուխատար կոյուղու (ներառյալ դիտահորը) տեղադիրքը	*Համաձայն նորմերի* (համաձայն ՀՀ կառավարության 19 մարտի 2015 թվականի N 596-Ն որոշման N 1 հավելվածի 57-րդ կետի 2-րդ ենթակետով սահմանված էլեկտրային տվյալների)
12.5. թույլ հոսանքներ	*Առկա չեն*
12.6. աղբահանություն	*համայնքային*
13. Տարածքի ինժեներական նախապատրաստում	*Կազմակերպել տարածքի ջրահեռացում:* (անձնիկի կազմակերպում, ջրահեռացում, ինժեներական պաշտպանության միջոցառումներ)
14. Բարեկարգում	*Ազատ տարածքը բարեկարգել և կանաչապատել* (ռանդշաֆտային պլանավորման վերաբերյալ պահանջները, կանաչապատում, ճոպանուղեական փոքր ձևեր, քանդակատում, գովազդ և այլն)
15. Շինարարական նյութեր	*Երկաթբետոնե տարրեր, քարե շար, ապակի, մետաղական տարրեր:* (շինարարական նյութերի օգտագործման առաջարկությունները տանիքների, ճակատների լուծումների, արտաքին դռների, պատուհանների վերաբերյալ)
16. Պաշտպանական կառույցներ	*Ըստ նախագծի* (պատսպարման իրավիճակներում մարդկանց օբյեկտների պաշտպանության միջոցառումներ)
17. Հակահրդեհային պահանջներ	*Ապահովել հակահրդեհային նորմատիվ պահանջները* (հակահրդեհային անվտանգության ապահովման միջոցառումներ)
18. Հաշմանդամների և բնակչության սակավաշարժ խմբերի պաշտպանության միջոցառումներ	-
19. Շրջակա միջավայրի պահպանում	*ապահովել շրջակա միջավայրի պահպանման համապատասխան միջոցառումները* (շրջակա միջավայրը վատնգվող ազդեցություններից բացառելու միջոցառումները)
20. Շինարարության կազմակերպում	*Ըստ նորմերի* (առաջարկություններ շինարարության հետ կապված սեյսմակայուն ազդեցության բացառման, քաղաքային անմահանության և արտանետվող աղիսավոր աշխատանքի ապահովման վերաբերյալ)
21. Առաջադրանքի գործողության ժամկետը և նախագծի մշակման փուլերը	*մեկ տարի, ՀՀ քաղաքաշինության նախարարի 11.09.2017թ. հ.128-Ն հրամանով հաստատված դրույթներին և այլ իրավական ակտերին համապատասխան:* (Նշվում են առաջադրանքի գործողության ժամկետը և նախագծի մշակման փուլերը)

ԼՐԱՑՈՒՑԻՉ ՊԱՅՄԱՆՆԵՐԸ

22. Նախագծային փաստաթղթերի փորձաքննությանը ներկայացվող պահանջներ	*համաձայն ՀՀ կառավարության 19.03.2015թ. «Հայաստանի Հանրապետությունում կառուցապատման նպատակով թույլտվությունների և այլ փաստաթղթերի տրամադրման կարգը հաստատելու և Հայաստանի Հանրապետության կառավարության մի շարք որոշումներ ուժը կորցրած ճանաչելու մասին» N 596-Ն որոշման* (Հայաստանի Հանրապետության օրենսդրությամբ սահմանված փորձաքննության անհրաժեշտ կամ նախագծողի նախաձեռնությամբ կատարելով համապատասխան իրավական ակտին)
23. Միջանկյալ համաձայնեցում	*չի պահանջվում* (իրավասու մարմնի կամ Հայաստանի Հանրապետության օրենսդրությամբ նախատեսված դեպքերում շահագրգիռ մարմինների հետ նախագծի նախնական համաձայնեցում, նշվում է նաև առաջադրանքի փոփոխման հնարավորությունը՝ ՀՀ կառավարության 19 մարտի 2015 թվականի N 596-Ն որոշման N 1 հավելվածի 87-րդ կետով նախատեսված դեպքում)
24. Հասարակական քննարկումներ	*Նորմերի համաձայն* (Հայաստանի Հանրապետության օրենսդրությամբ սահմանված դեպքերում և կարգով)
25. Համաձայնեցումներ	• *Մինչև նախագծային աշխատանքները սկսելը համաձայնություն ձեռք բերել այլ ինժեներական ենթակառուցվածքների սեփականատերերի (օգտագործողների) հետ* • *Համաձայնեցում հարևան հողամասի սեփականատեր(ների) (օգտագործող(ների)) հետ* (Նշվում են տվյալ օբյեկտի համաձայնեցման՝ օրենքով սահմանված պահանջները՝ հուշարձանների ու բնության պահպանության և այլ լիազորված մարմինների հետ, ինչպես նաև ՀՀ կառավարության 19 մարտի 2015 թվականի N 596-Ն որոշման N 1 հավելվածի 56-րդ կետով սահմանված դեպքերում՝ ինժեներական ենթակառուցվածքի սեփականատիրոջ (օգտագործողի) հետ)
26. Փոստային բաժանորդային պահարանների տեղադրում	*չի պահանջվում*
27. Այլ պայմաններ	• *Նախագծի կազմը և բովանդակությունը համապատասխանեցնել ՀՀ կառավարության որոշեթր քաղաքաշինության պետական կոմիտեի նախագահի 11.09.2017թ. «Բնակելի, հասարակական, արտադրական շենքերի և շինությունների նախագծային փաստաթղթերի կազմը և բովանդակությունը սահմանող կանոնները և ՀՀ քաղաքաշինության նախարարի 29.11.2006թ. հ.273-Ն հրամանն ուժը կորցրած ճանաչելու մասին» հ.128-Ն հրամանով հաստատված դրույթներին:* • *Շինությունը նախագծել 22.05.2023թ ՀՀՇՆ 30-01-2023 «Քաղաքաշինություն. քաղաքային եվ գյուղական բնակավայրերի հատակագծում և կառուցապատում» շինարարական նորմերը հաստատելու և Հայաստանի Հանրապետության քաղաքաշինության կոմիտեի նախագահի 2023 թվականի մայիսի 22-ի N 04-Ն հրամանով հաստատված դրույթներին համապատասխան:* • *Նախագիծը ներկայացնել համաձայնեցման երկու օրինակից:*

ՀԱՅԱՍՏԱՆԻ ՀԱՆՐԱՊԵՏՈՒԹՅԱՆ
ԱԲՈՎՅԱՆ ՀԱՄԱՅՆՔԻ ՂԵԿԱՎԱՐ

ԷԴՈՒԱՐԴ ԲԱԲԱՅԱՆ

Կ.Տ.

ՀԱՅԱՍՏԱՆԻ ՀԱՆՐԱՊԵՏՈՒԹՅԱՆ
ԿՈՏԱՅՔԻ ՄԱՐԶԻ ԱԲՈՎՅԱՆ ՀԱՄԱՅՆՔԻ ՂԵԿԱՎԱՐ

Ո Ր Ո Շ ՈՒ Մ

03 հունիսի 2024 թվականի N 2613

ՍԱՄՎԵԼ ՄԱՐՏԻՐՈՍՅԱՆԻՆ ՍԵՓԱԿԱՆՈՒԹՅԱՆ ԻՐԱՎՈՒՆՔՈՎ ՊԱՏԿԱՆՈՂ ՀՈՂԱՄԱՍԻ ԲԱԺԱՆՎԱԾ ՄԱՍԵՐԻՆ ՀԱՍՑԵՆԵՐ ՏՐԱՄԱԴՐԵԼՈՒ ՄԱՍԻՆ

Համաձայն «Տեղական ինքնակառավարման մասին» օրենքի 35-րդ հոդվածի 1-ին մասի 22-րդ և 24-րդ կետերի, Հայաստանի Հանրապետության կառավարության 2005 թվականի դեկտեմբերի 29-ի N 2387-Ն որոշմամբ հաստատված կարգի 29-րդ, 50-րդ, 51-րդ և 55-րդ կետերի, Աբովյան համայնքի ավագանու 2023 թվականի դեկտեմբերի 22-ի N 199-Ն որոշման, հաշվի առնելով Սամվել Մարտիրոսյանի դիմումը (մուտք՝ 2024 թվականի մայիսի 21-ի N Ք-3675).

1. Սամվել Մարտիրոսյանին սեփականության իրավունքով պատկանող (հիմք՝ 2024 թվականի մայիսի 10-ի N 10052024-07-0005 վկայական) Աբովյան համայնքի Մայակովսկի գյուղի 15-րդ փողոցի 9-րդ փակուղի թիվ 5 գտնվող հողամասի բաժանված մասերին՝ «Արայիկ Բաբայան Օնիկի» անհատ ձեռնարկատիրոջ կողմից 2024 թվականի մայիսի 20-ին կազմված բաժանման սխեմայի (կցվում է) համաձայն՝ տրամադրել հասցեներ՝ 498.0 քառակուսի մետր մակերեսով հատվածին՝ համայնք Աբովյան, գյուղ Մայակովսկի, 15-րդ փողոց, 9-րդ փակուղի, 5, 499.0 քառակուսի մետր մակերեսով հատվածին՝ համայնք Աբովյան, գյուղ Մայակովսկի, 15-րդ փողոց, 9-րդ փակուղի, 5/1:

2. Սամվել Մարտիրոսյանը պարտավոր է Աբովյանի համայնքապետարանի 900105201652 հաշվեհամարին մուծել 20 000 (քսան հազար) դրամ՝ հասցեների տրամադրման ծառայության վճար:

3. Սույն որոշումն ուժի մեջ է մտնում Սամվել Մարտիրոսյանին որոշման ընդունման մասին իրազեկելու օրվան հաջորդող օրվանից:

ՀԱՄԱՅՆՔԻ ՂԵԿԱՎԱՐ Է. ԲԱԲԱՅԱՆ

2024թ. հունիսի 03
ք. Աբովյան

ՀՈՂԱՄԱՍԻ ԲԱԺԱՆՄԱՆ ՍԽԵՄԱ

Սեփականատեր

Սամվել Մարտիրոսյան Սոսի

Կոտայքի , Աբովյան համայնք գ. Մայակովսկի 15-րդ փողոց 9-րդ փակուղի 5 հողամաս

Մարզ, համայնք, հասցե

վկ. N10052024-07-0005

Հողահատկացման հիմքը

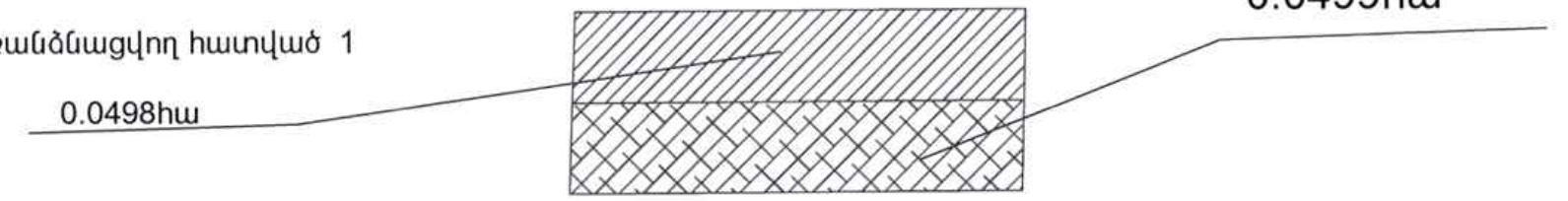

Մակերես հա	
Ծածկագիր	
Նպատակային նշանակություն	
Գործառնական նշանակություն	

Լրացուցիչ նշումներ.

Որակավորում ունեցող անձ		Ա. Բաբայան
Որակավորման վկայականի համարը		078
Ստորագրություն		
Իրավաբանական անձի անվանումը		Ա/Ձ Ա. Բաբայան
ՀՎՀՀ		26544251
Ստորագրություն		
ամիս ամսաթիվ	չափագրության	16.05.2024թ
	հատակագծի կազմման	20.05.2024թ

Սեփականատեր Սամվել Մարտիրոսյան Սոսի	# ՀՈՂԱՄԱՍԻ ՀԱՏԱԿԱԳԻՇ Կոտայքի , Աբովյան համայնք գ. Մայակովսկի 15-րդ փողոց 9-րդ փակուղի 5 հողամաս Մարզ, համայնք, հասցե վկ. N10052024-07-0005 Հողահատկացման հիմքը	Հաստատում եմ 03.06.2024թ. Համայնքի ղեկավար Կ.Տ. անուն, ազգանուն, հայրանուն

առանձնացվող հատված 1

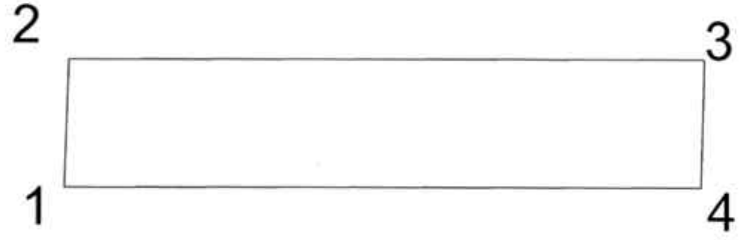

Մակերես հա	0.0498
Ծածկագիր	07-043-0040-0006 -ի ց
Նպատակային նշանակություն	Բնակավայրերի
Գործառնական նշանակություն	բնակելի կառուցապատման

Լրացուցիչ նշումներ.

Շրջադարձային (անկյան) կետեր	Կոորդինատները Y	Կոորդինատները X	Գծային չափերը (մետր)
1	8468385,5273	4457096,8509	
2	8468385,8750	4457106,8535	10,01
3	8468435,6261	4457107,0600	49,75
4	8468435,3703	4457097,0589	10,00
1	8468385,5273	4457096,8509	49,84

Մասշտաբ 1:100

Որակավորում ունեցող անձ	Ա. Բաբայան
Որակավորման վկայականի համարը	076
Ստորագրություն	
Իրավաբանական անձի անվանումը	Ա/Ձ Ա. Բաբայան
ՀՎՀՀ	26544251
Ստորագրություն	
ամիս ամսաթիվ — չափագրության	16.05.2024թ
ամիս ամսաթիվ — հատակագծի կազմման	20.05.2023թ

ՀՈՂԱՄԱՍԻ ՀԱՏԱԿԱԳԻՑ

Սեփականատեր Սամվել Մարտիրոսյան Սոսի	Կոտայքի , Աբովյան համայնք գ. Մայակովսկի 15-րդ փողոց 9-րդ փակուղի 5 հողամաս Մարզ, համայնք, հասցե վկ. N10052024-07-0005 Հողահատկացման հիմքը	Հաստատում եմ 03.06.2024թ. Համայնքի ղեկավար Կ.Տ. անուն, ազգանուն, հայրանուն

առանձնացվող հատված 2

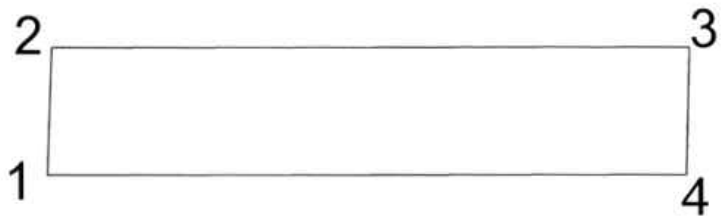

Մակերես հա	0.0499
Ծածկագիր	07-043-0040-0006 -ի g
Նպատակային նշանակություն	Բնակավայրերի
Գործառնական նշանակություն	բնակելի կառուցապատման

Լրացուցիչ նշումներ.

Շրջադարձային (բեկման) կետեր	Կորդինատները Y	Կորդինատները X	Գծային չափերը (մետր)
1	8468385,1796	4457086,8479	10,01
2	8468385,5273	4457096,8509	49,84
3	8468435,3703	4457097,0589	9,99
4	8468435,1148	4457087,0710	49,94
1	8468385,1796	4457086,8479	

Մասշտաբ 1:100

Որակավորում ունեցող անձ			Ա. Բաբայան
Որակավորման վկայականի համարը			076
Ստորագրություն			
Իրավաբանական անձի անվանումը			Ա/Ձ Ա. Բաբայան
ՀՎՀՀ			26544251
Ստորագրություն			
ամիս ամսաթիվ	չափագրության	16.05.2024թ	
	հատակագծի կազմման	20.05.2024թ	

ՀԱՅԱՍՏԱՆԻ ՀԱՆՐԱՊԵՏՈՒԹՅԱՆ
ԿՈՏԱՅՔԻ ՄԱՐԶԻ ԱԲՈՎՅԱՆ ՀԱՄԱՅՆՔԻ ՂԵԿԱՎԱՐ

Ո Ր Ո Շ ՈՒ Մ

03 հունիսի 2024 թվականի N 2612

ԱՐՏԱԿ ԱՆԴՐԵԱՍՅԱՆԻՆ ՍԵՓԱԿԱՆՈՒԹՅԱՆ ԻՐԱՎՈՒՆՔՈՎ ՊԱՏԿԱՆՈՂ ՀՈՂԱՄԱՍԻ ԲԱԺԱՆՎԱԾ ՄԱՍԵՐԻՆ ՀԱՍՑԵՆԵՐ ՏՐԱՄԱԴՐԵԼՈՒ ՄԱՍԻՆ

Համաձայն «Տեղական ինքնակառավարման մասին» օրենքի 35-րդ հոդվածի 1-ին մասի 22-րդ և 24-րդ կետերի, Հայաստանի Հանրապետության կառավարության 2005 թվականի դեկտեմբերի 29-ի N 2387-Ն որոշմամբ հաստատված կարգի 29-րդ, 50-րդ, 51-րդ և 55-րդ կետերի, Աբովյան համայնքի ավագանու 2023 թվականի դեկտեմբերի 22-ի N 199-Ն որոշման, հաշվի առնելով Արտակ Անդրեասյանի դիմումը (մուտք՝ 2024 թվականի մայիսի 29-ի N Ք-3830).

1. Արտակ Անդրեասյանին սեփականության իրավունքով պատկանող (հիմք՝ 2024 թվականի մայիսի 14-ի N 14052024-07-0054 վկայական) Աբովյան համայնքի Առինջ գյուղի Բ թաղամասի 1-ին փողոցի թիվ 28/1 հասցեում գտնվող հողամասի բաժանված մասերին՝ «ՎԱՎԱ ՊՐՈ» սահմանափակ պատասխանատվությամբ ընկերության կողմից 2024 թվականի մայիսի 27-ին կազմված բաժանման սխեմայի (կցվում է) համաձայն՝ տրամադրել հասցեներ՝ 561.8 քառակուսի մետր մակերեսով հատվածին՝ համայնք Աբովյան, գյուղ Առինջ, Բ թաղամաս, 1-ին փողոց, 28/1, 437.2 քառակուսի մետր մակերեսով հատվածին՝ համայնք Աբովյան, գյուղ Առինջ, Բ թաղամաս, 1-ին փողոց, 28/2, 400.0 քառակուսի մետր մակերեսով հատվածին՝ համայնք Աբովյան, գյուղ Առինջ, Բ թաղամաս, 1-ին փողոց, 28/3, 401.0 քառակուսի մետր մակերեսով հատվածին՝ համայնք Աբովյան, գյուղ Առինջ, Բ թաղամաս, 1-ին փողոց, 28/4 :

2. Արտակ Անդրեասյանը պարտավոր է Աբովյանի համայնքապետարանի 900105201652 հաշվեհամարին մուծել 40 000 (քառասուն հազար) դրամ՝ հասցեների տրամադրման ծառայության վճար:

3. Սույն որոշումն ուժի մեջ է մտնում Արտակ Անդրեասյանին որոշման ընդունման մասին իրազեկելու օրվան հաջորդող օրվանից:

ՀԱՄԱՅՆՔԻ ՂԵԿԱՎԱՐ Է. ԲԱԲԱՅԱՆ

2024թ. հունիսի 03
ք. Աբովյան

Ձև 2

Սեփականատեր	
Արտակ Անդրեասյան Էդիկի	

ՀՈՂԱՄԱՍԻ ԲԱԺԱՆՄԱՆ / ՄԻԱՎՈՐՄԱՆ/ ՍԽԵՄԱ

Կոտայքի մարզ, համայնք Աբովյան, գյուղ Առինջ, Բ թաղամասի 1-ին փողոց, 28/1 հողամաս

Մարզ, համայնք, հասցե

Հողամասի գտնվելու վայրը

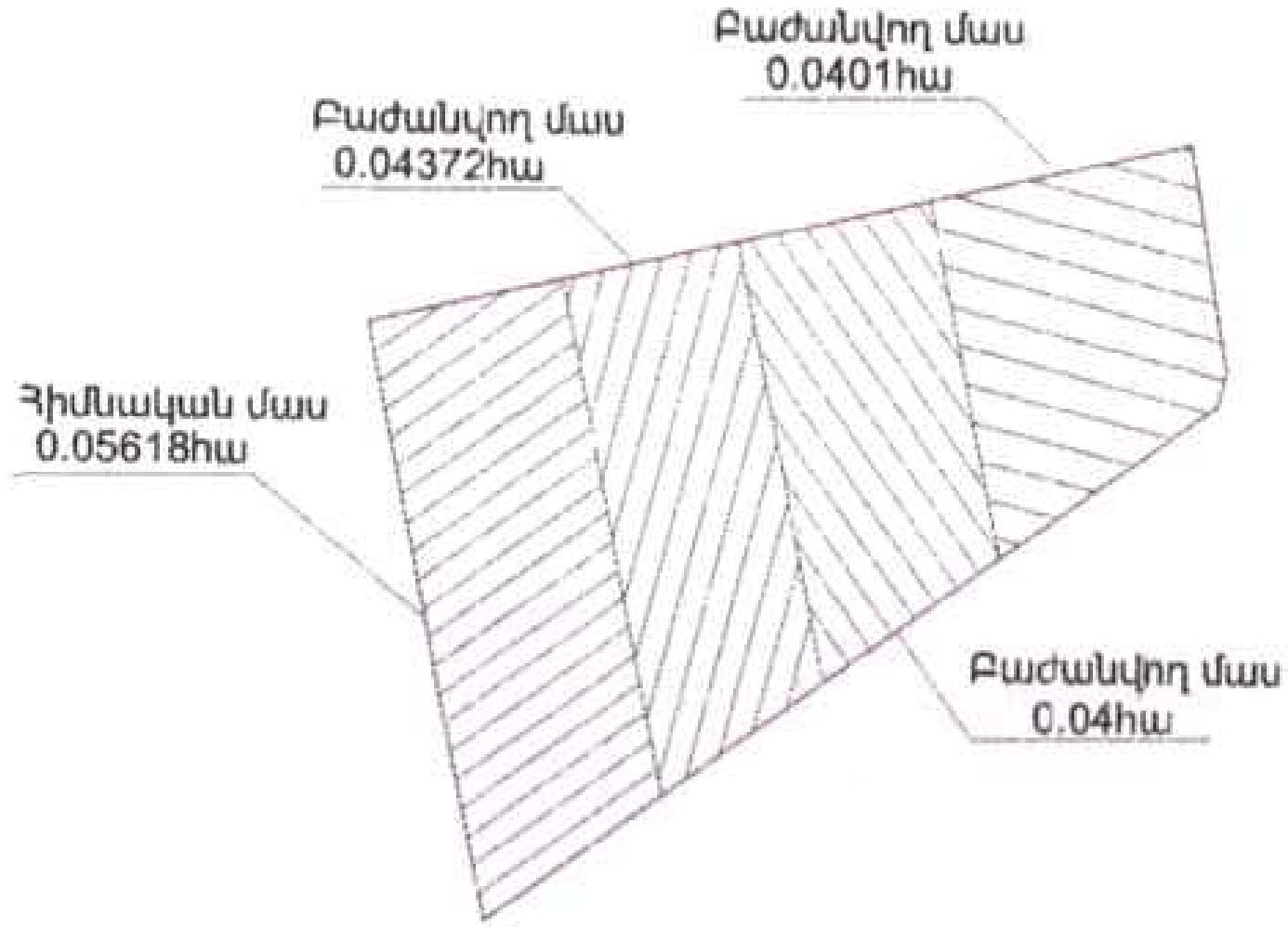

Մակերես հա	0.18000
Ծածկագիր	07-011-0033-0018
Նպատակային նշանակություն	Բնակավայրերի
Գործառնական նշանակություն	Բնակելի կառուցապատման

Լրացուցիչ նշումներ.

Մասշտաբ 1:500

Որակավորում ունեցող անձ			Սերինե Ստեփանյան
Որակավորման վկայականի համարը			394
Ստորագրություն			
Իրավաբանական անձի անվանումը			«ՎԱՎԱ ՊՐՈ» ՍՊԸ
ՀՎՀՀ			01324207
Ստորագրություն			
ամիս ամսաթիվ	չափագրության	21.05.2024	
	հատակագծի կազմման	27.05.2024	

Ձև 1

ՀՈՂԱՄԱՍԻ ՀԱՏԱԿԱԳԻԾ

Սեփականատեր: Արտակ Անդրեասյան Էդիկի

Կոտայքի մարզ, համայնք Աբովյան, գյուղ Առինջ, Բ թաղամասի 1-ին փողոց, 28/1 հողամաս

Մարզ, համայնք, հասցե

Հողահատկացման հիմքը

Հաստատում եմ 03.06.2024թ.

Համայնքի ղեկավար Կ.Տ.

Անուն, ազգանուն, հայրանուն



Մակերես հա	0.05618հա
Ծածկագիր	
Նպատակային նշանակություն	Բնակավայրերի
Գործառնական նշանակություն	Բնակելի կառուցապատման

Լրացուցիչ նշումներ.

Եզրագծային (բեկման) կետեր	Հողամասի կոորդինատներ X	Y	Գծային չափերը (մ)
1	4456540.1990	8464407.1509	43.13
2	4456582.5255	8464398.8823	14.00
3	4456585.4444	8464412.5767	37.13
4	4456549.0014	8464419.6960	15.33
1	4456540.1990	8464407.1509	

Մասշտաբ 1:500

Որակավորում ունեցող անձ	Սերինե Ստեփանյան
Որակավորման վկայականի համարը	394
Ստորագրություն	
Իրավաբանական անձի անվանումը	«ՎԱՎԱ ՊՐՈ» ՍՊԸ
ՀՎՀՀ	01324207
Ստորագրություն	
ամիս ամսաթիվ՝ չափագրության	21.05.2024
ամիս ամսաթիվ՝ հատակագծի կազմման	27.05.2024

Կ.Տ.

Ձև 1

ՀՈՂԱՄԱՍԻ ՀԱՏԱԿԱԳԻԾ

Սեփականատեր	Արտակ Անդրեասյան Էդիկի

Կոտայքի մարզ, համայնք Աբովյան, գյուղ Առինջ, Բ թաղամասի 1-ին փողոց, 28/1 հողամաս

Մարզ, համայնք, հասցե

Հողահատկացման հիմքը

Հաստատում եմ 03.06.2024թ.

Համայնքի ղեկավար ____ Կ.Տ.

Անուն, ազգանուն, հայրանուն

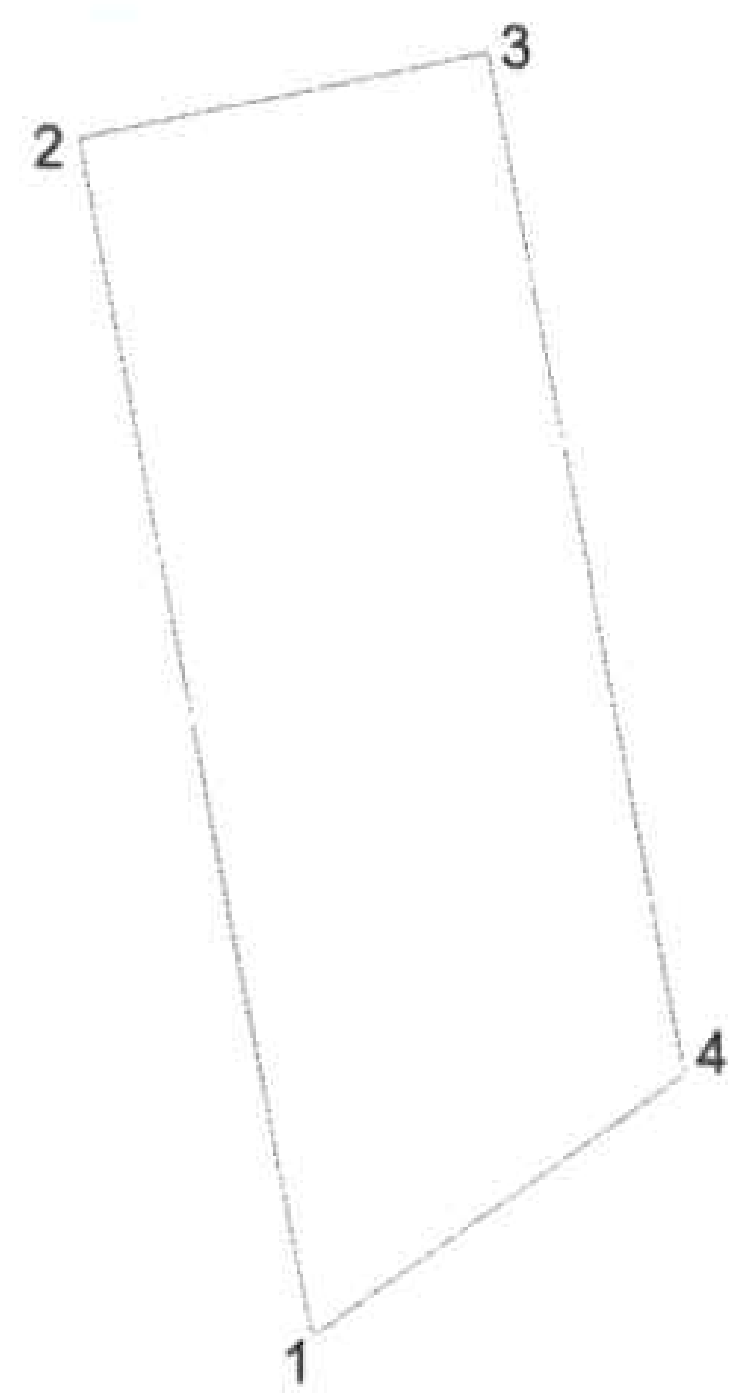

Մակերես հա	0.04372հա
Ծածկագիր	
Նպատակային նշանակություն	Բնակավայրերի
Գործառնական նշանակություն	Բնակելի կառուցապատման

Լրացուցիչ նշումներ.

Հողամասի

Եզրագծային (բեկման) կետեր	Կոորդինատներ X	Կոորդինատներ Y	Գծային չափերը (մ)
1	4456549.0014	8464419.6960	
			37.13
2	4456585.4444	8464412.5767	
			12.71
3	4456588.0930	8464425.0032	
			31.69
4	4456556.9868	8464431.0795	
			13.91
1	4456549.0014	8464419.6960	

Մասշտաբ 1:500

Որակավորում ունեցող անձ	Սերինե Ստեփանյան
Որակավորման վկայականի համարը	394
Ստորագրություն	
Իրավաբանական անձի անվանումը	«ԲԱՍԱ ՊՐՈ» ՍՊԸ
ՀՎՀՀ	01324207
Ստորագրություն	
ամիս ամսաթիվ — չափագրության	21.05.2024
ամիս ամսաթիվ — հատակագծի կազմման	27.05.2024

Կ.Տ.

Սեփականատեր	**ՀՈՂԱՄԱՍԻ ՀԱՏԱԿԱԳԻԾ**	Էջ 1
Արտակ Անդրեասյան Էդիկի	Կոտայքի մարզ, համայնք Աբովյան, գյուղ Առինջ, Բ թաղամասի 1-ին փողոց, 28/1 հողամաս	Հաստատում եմ 2024թ.
	Մարզ, համայնք, հասցե	Համայնքի ղեկավար կ.Տ.
	Հողահատկացման նիշքը	անուն, ազգանուն, հայրանուն

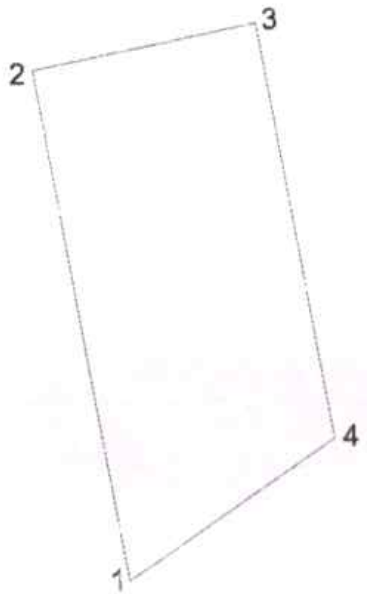

Մակերես հա	0.04հա
Ծածկագիր	
Նպատակային նշանակություն	Բնակավայրերի
Գործառնական նշանակություն	Բնակելի կառուցապատման

Լրացուցիչ նշումներ.

Հողամասի			
Հերթադրնային (թվկման) կետեր	Կոորդինատներ		Գծային չափերը (մ)
	X	Y	
1	4456556.9888	8464431.0795	31.69
2	4456588.0930	8464425.0032	13.94
3	4456590.9963	8464438.6340	25.73
4	4456565.7503	8464443.5662	15.25
1	4456556.9888	8464431.0795	

Մասշտաբ 1:500

Որակավորում ունեցող անձ	Սերինե Ստեփանյան
Որակավորման վկայականի համարը	394
Ստորագրություն	
Իրավաբանական անձի անվանումը	«VAVA PRO» ՍՊԸ
ՀՎՀՀ	01324207
Ստորագրություն	
ամիս ամսաթիվ — չափագրության	21.05.2024
ամիս ամսաթիվ — հատակագծի կազմման	27.05.2024

«VAVA PRO» 01324207 ՍՊԸ կ.Տ.

Ձև 1

ՀՈՂԱՄԱՍԻ ՀԱՏԱԿԱԳԻԾ

Սեփականատեր	Կոտայքի մարզ, համայնք Աբովյան, գյուղ Առինջ, Բ թաղամասի 1-ին փողոց, 28/1 հողամաս	Հաստատում եմ 03.06.2024թ.
Արտակ Անդրեասյան Էդիկի	Մարզ, համայնք, հասցե	Համայնքի ղեկավար Կ.Տ.
		անուն, ազգանուն, հայրանուն
	Կոդավորված հիմքը	

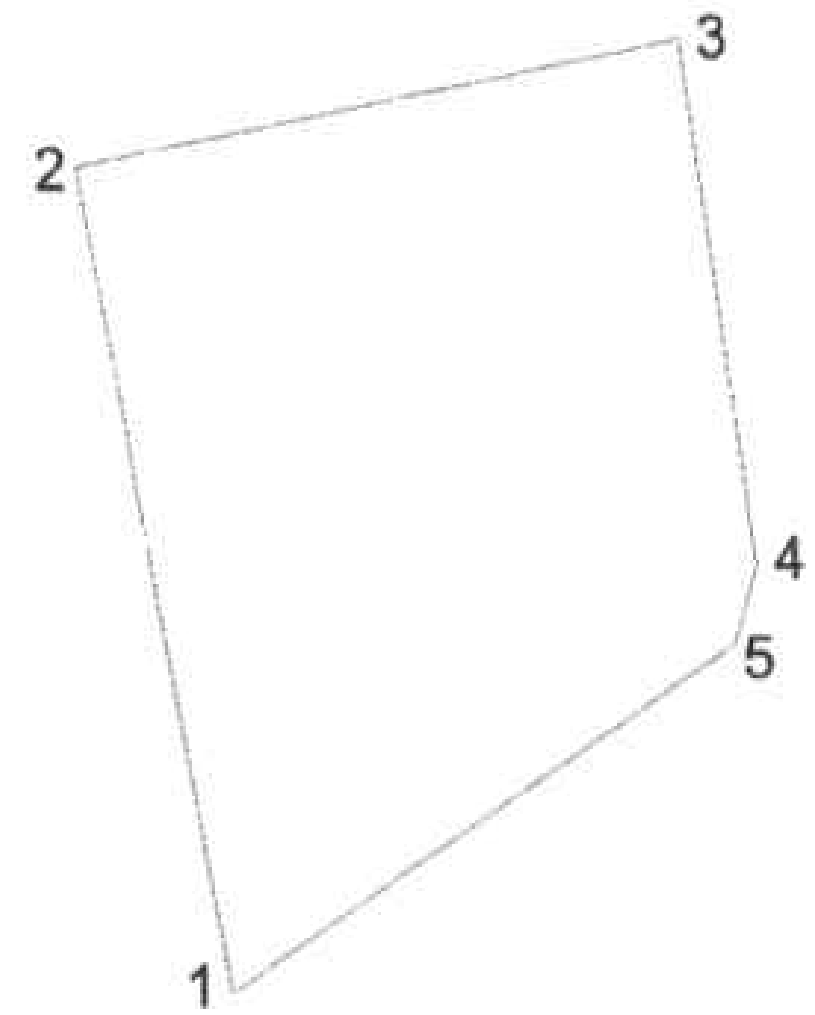

Մակերես հա	0.0401հա
Ծածկագիր	
Նպատակային նշանակություն	Բնակավայրերի
Գործառնական նշանակություն	Բնակելի կառուցապատման

Լրացուցիչ նշումներ.

Հողամասի			
Շրջադարձային (բնկման) կետեր	Կոորդինատներ		Գծային չափերը (մ)
	X	Y	
1	4456565.7503	8464443.5662	
2	4456590.9983	8464438.6340	25.73
3	4456594.9231	8464457.0478	18.83
4	4456578.8486	8464459.5036	16.26
5	4456576.4986	8464458.8846	2.43
1	4456565.7503	8464443.5662	18.71

Մասշտաբ 1:500		
Որակավորում ունեցող անձ		Սերինե Ստեփանյան
Որակավորման վկայականի համարը		394
Ստորագրություն		
Իրավաբանական անձի անվանումը		
ՀՎՀՀ		01324207
Ստորագրություն		
ամիս ամսաթիվ	չափագրության	21.05.2024
	հատակագծի կազմման	27.05.2024

Կ.Տ.

ՀԱՅԱՍՏԱՆԻ ՀԱՆՐԱՊԵՏՈՒԹՅԱՆ
ԿՈՏԱՅՔԻ ՄԱՐԶԻ ԱԲՈՎՅԱՆ ՀԱՄԱՅՆՔԻ ՂԵԿԱՎԱՐ

Ո Ր Ո Շ ՈՒ Մ

03 հունիսի 2024 թվականի N 2611

ԱԲՈՎՅԱՆ ՀԱՄԱՅՆՔԻ ԱԲՈՎՅԱՆ ՔԱՂԱՔԻ ՍԻՐԻՈՒՍ ԳՈՐԾԱՐԱՆԻ 4 ՇԵՆՔԻ ԹԻՎ 222 ՀԱՍՑԵՈՒՄ ԳՏՆՎՈՂ ԲՆԱԿԱՐԱՆԸ ՎԵՐԱՀԱՍՑԵԱՎՈՐԵԼՈՒ ՄԱՍԻՆ

Համաձայն «Տեղական ինքնակառավարման մասին» օրենքի 35-րդ հոդվածի 1-ին մասի 22-րդ և 24-րդ կետերի, Հայաստանի Հանրապետության կառավարության 2005 թվականի դեկտեմբերի 29-ի N 2387-Ն որոշմամբ հաստատված կարգի 29-րդ, 45-րդ, 50-րդ, 51-րդ, 55-րդ և 62-րդ կետերի, Աբովյան համայնքի ավագանու 2023 թվականի դեկտեմբերի 22-ի N 199-Ն որոշման, հաշվի առնելով Արթուր Ադամյանի դիմումը (մուտք՝ 2024 թվականի մայիսի 16-ի N Ք-3554).

1. Աբովյան համայնքի Աբովյան քաղաքի Սիրիուս գործարանի 4 շենքի թիվ 222 հասցեում գտնվող բնակարանը (հիմք՝ Հայաստանի Հանրապետության կադաստրի կոմիտեի Աբովյանի սպասարկման գրասենյակում կնքված 2024 թվականի մայիսի 15-ի անշարժ գույքի վաճառքի պայմանագիր) վերահասցեավորել՝ համայնք Աբովյան, քաղաք Աբովյան, Օգոստոսի 23-ի փողոց, 7 շենք, 222 բնակարան:
2. Արթուր Ադամյանը պարտավոր է Աբովյանի համայնքապետարանի 900105201652 հաշվեհամարին մուծել 10 000 (տասը հազար) դրամ՝ հասցեի տրամադրման ծառայության վճար:
3. Սույն որոշումն ուժի մեջ է մտնում Արթուր Ադամյանին որոշման ընդունման մասին իրազեկելու օրվան հաջորդող օրվանից:

ՀԱՄԱՅՆՔԻ ՂԵԿԱՎԱՐ Է. ԲԱԲԱՅԱՆ

2024թ. հունիսի 03
ք. Աբովյան

ՀԱՅԱՍՏԱՆԻ ՀԱՆՐԱՊԵՏՈՒԹՅԱՆ
ԿՈՏԱՅՔԻ ՄԱՐԶԻ ԱԲՈՎՅԱՆ ՀԱՄԱՅՆՔԻ ՂԵԿԱՎԱՐ

Ո Ր Ո Շ ՈՒ Մ

03 հունիսի 2024 թվականի N 2610

ԳՈՀԱՐ ՄԱՄԻԿՈՆՅԱՆԻՆ ՍԵՓԱԿԱՆՈՒԹՅԱՆ ԻՐԱՎՈՒՆՔՈՎ ՊԱՏԿԱՆՈՂ ԱՆՇԱՐԺ ԳՈՒՅՔԵՐԻՆ ՄԻԱՍՆԱԿԱՆ ՀԱՍՑԵ ՏՐԱՄԱԴՐԵԼՈՒ ՄԱՍԻՆ

Համաձայն «Տեղական ինքնակառավարման մասին» օրենքի 35-րդ հոդվածի 1-ին մասի 22-րդ և 24-րդ կետերի, Հայաստանի Հանրապետության կառավարության 2005 թվականի դեկտեմբերի 29-ի N 2387-Ն որոշմամբ հաստատված կարգի 29-րդ, 50-րդ, 51-րդ և 55-րդ կետերի, Աբովյան համայնքի ավագանու 2023 թվականի դեկտեմբերի 22-ի N 199-Ն որոշման, հաշվի առնելով Գոհար Մամիկոնյանի լիազորած անձ Արազ Թևանյանի դիմումը (մուտք՝ 2024 թվականի մայիսի 27-ի N Ք-3796).

1. Գոհար Մամիկոնյանին սեփականության իրավունքով պատկանող (հիմք՝ 2017 թվականի հունիսի 07-ի N 07062017-07-0002, 2018 թվականի դեկտեմբերի 20-ի N 201222018-07-0081, դեկտեմբերի 24-ի N 24122018-07-0057 և 2024 թվականի փետրվարի 13-ի N 13022024-07-0033 վկայականներ) Աբովյան համայնքի Առինջ գյուղի Պարույր Սևակի թաղամասի 17-րդ փողոցի թիվ 43, Պ. Սևակ թաղամասի 17-րդ փողոցի թիվ 20, Պ. Սևակի թաղամասի 17-րդ թաղամասի թիվ 20/1 և Պ. Սևակի թաղամասի 20-րդ փողոցի 2-րդ փակուղի թիվ 43/1 հասցեներում գտնվող անշարժ գույքերին՝ «ՊՐՈԷՔՍՊԵՐՏ» սահմանափակ պատասխանատվությամբ ընկերության կողմից 2024 թվականի մայիսի 21-ին կազմված միավորման սխեմայի (կցվում է) համաձայն՝ տրամադրել միասնական հասցե՝ համայնք Աբովյան, գյուղ Առինջ, Պ. Սևակի թաղամաս, 17-րդ փողոց, 20:

2. Գոհար Մամիկոնյանը պարտավոր է Աբովյանի համայնքապետարանի 900105201652 հաշվեհամարին մուծել 10 000 (տասը հազար) դրամ՝ հասցեի տրամադրման ծառայության վճար:

3. Սույն որոշումն ուժի մեջ է մտնում որոշման ընդունման մասին իրազեկելու օրվան հաջորդող օրվանից:

ՀԱՄԱՅՆՔԻ ՂԵԿԱՎԱՐ Է. ԲԱԲԱՅԱՆ

2024թ. հունիսի 03
ք. Աբովյան

Ձև 2

Սեփականատեր	
Գոհար Մամիկոնյան	

ԱՆՇԱՐԺ ԳՈՒՅՔԵՐԻ ՄԻԱՎՈՐՄԱՆ ՀԱՏԱԿԱԳԻԾ

Կոտայք,Առինջ,Պարույր Սևակի թաղամաս 17-րդ փողոց թիվ 43, Կոտայք,Առինջ,Պարույր Սևակի թաղամաս 17-րդ փողոց թիվ 20 ավտոտեխսպասարկման կետ, Պարույր Սևակի թաղամաս 17-րդ փողոց թիվ 20/1 ավտոտեխսպասարկման կետ, Պարույր Սևակի թաղամաս 20-րդ փողոց 2-րդ փակուղի 43/1 հողամաս

Մարզ, համայնք, հասցե

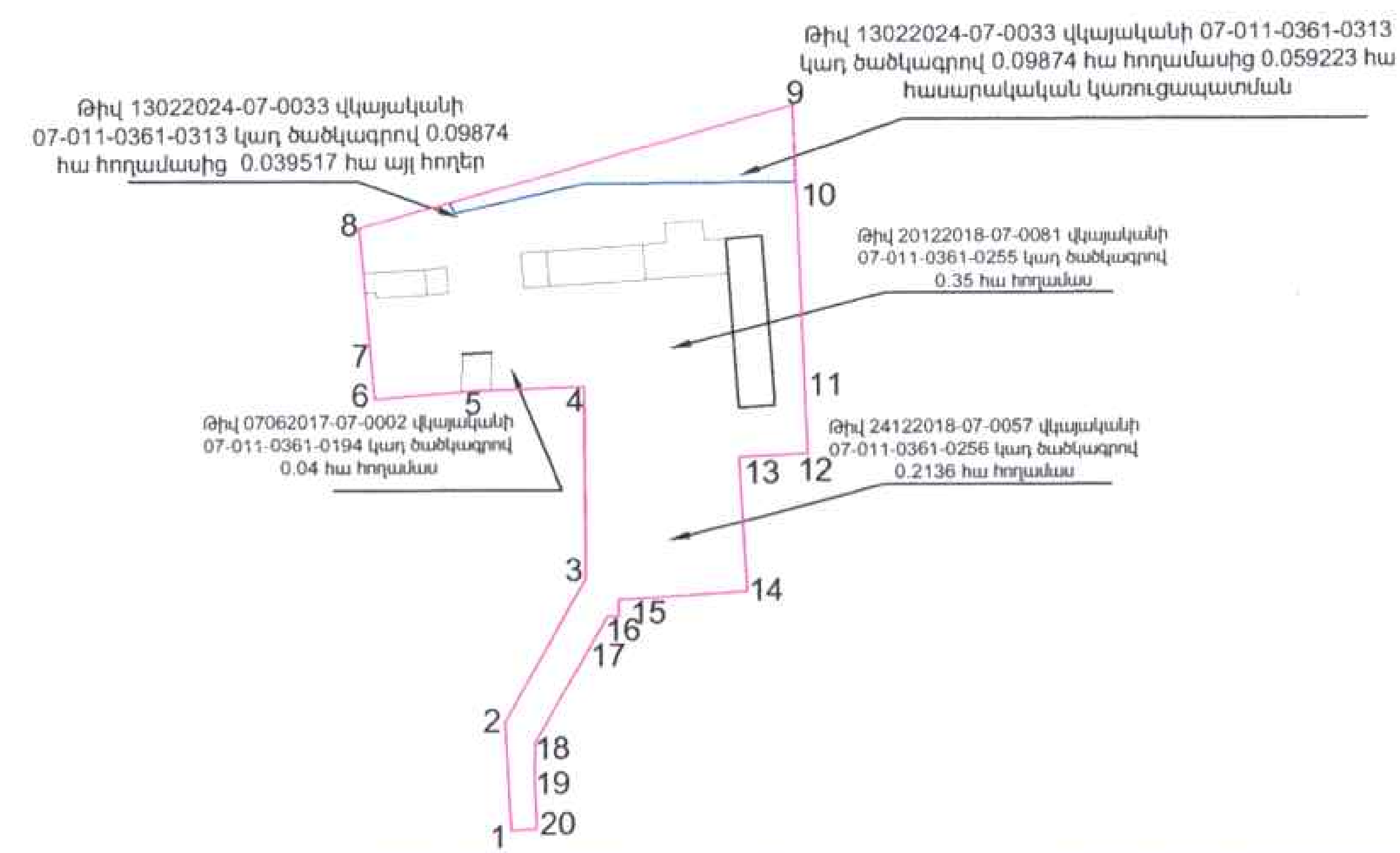

Մակերես հա	0.662823, 0.039517 սեփ.
Ծածկագիր	07-011-0361-0313,07-011-0361-0255, 07-011-0361-0194,07-011-0361-0256
Նպատակային նշանակություն	Բնակավայրերի
Գործառնական նշանակություն	Հասարակական, Այլ հողեր

Լրացուցիչ նշումներ.

Շրջադարձային (բեկման) կետեր	Հողամասի Կոորդինատներ X	Y	Գծային չափերը (մ)
1	8464012.5100	4454178.9700	24.00
2	8464011.0300	4454202.9500	36.90
3	8464029.0800	4454235.1400	42.40
4	8464028.6688	4454277.5600	23.70
5	8464004.9800	4454276.7700	22.70
6	8463982.3700	4454274.7900	8.88
7	8463981.5500	4454283.6400	29.20
8	8463978.8701	4454312.7287	99.70
9	8464074.7639	4454340.0747	20.35
10	8464075.6414	4454319.7421	

Մասշտաբ 1:1000

Որակավորում ունեցող անձ		[illegible]
Որակավորման վկայականի համարը		035
Ստորագրություն		
Իրավաբանական անձի անվանումը		[illegible]
ՀՎՀՀ		[illegible]
Ստորագրություն		
ամիս ամսաթիվ	չափագրության	16.05.2024
	հատակագծի կազմման	21.05.2024

Կ.Տ.

Հողամասի			
Շրջադարձային (բեկման) կետեր	Կոորդինատներ		Գծային չափերը (մ)
	X	Y	
10	8464075.6414	4454319.7421	43.00
11	8464077.4946	4454276.8040	14.20
12	8464078.1067	4454262.6226	15.24
13	8464062.8830	4454261.9094	29.80
14	8464064.8356	4454232.1797	28.60
15	8464036.2802	4454230.1157	3.45
16	8464036.4600	4454226.6700	2.60
17	8464033.8600	4454226.4900	32.04
18	8464017.8400	4454198.7400	7.77
19	8464017.5900	4454190.9700	11.58
20	8464018.1861	4454179.4010	5.70
1	8464012.5100	4454178.9700	

Որակավորում ունեցող անձ		
Որակավորման վկայականի համարը		035
Ստորագրություն		
Իրավաբանական անձի անվանումը		
ֆԳՀՀ		
Ստորագրություն		
ամիս ամսաթիվ	չափագրության	16.05.2024
	հատակագծի կազմման	21.05.2024

Կ.Տ.

ՀԱՅԱՍՏԱՆԻ ՀԱՆՐԱՊԵՏՈՒԹՅԱՆ
ԿՈՏԱՅՔԻ ՄԱՐԶԻ ԱԲՈՎՅԱՆ ՀԱՄԱՅՆՔԻ ՂԵԿԱՎԱՐ

Ո Ր Ո Շ ՈՒ Մ

03 հունիսի 2024 թվականի N 2609

ԱԲՈՎՅԱՆ ՀԱՄԱՅՆՔԻ ԱՐԱՄՈՒՍ ԳՅՈՒՂՈՒՄ ԳՏՆՎՈՂ ԱՆՇԱՐԺ ԳՈՒՅՔԻՆ ՀԱՍՑԵ ՏՐԱՄԱԴՐԵԼՈՒ ՄԱՍԻՆ

Համաձայն «Տեղական ինքնակառավարման մասին» օրենքի 35-րդ հոդվածի 1-ին մասի 22-րդ և 24-րդ կետերի, Հայաստանի Հանրապետության կառավարության 2005 թվականի դեկտեմբերի 29-ի N 2387-Ն որոշմամբ հաստատված կարգի 29-րդ, 50-րդ, 51-րդ և 55-րդ կետերի, Աբովյան համայնքի ավագանու 2023 թվականի դեկտեմբերի 22-ի N 199-Ն որոշման, հաշվի առնելով Նարեկ Պողոսյանի դիմումը (մուտք՝ 2024 թվականի մայիսի 22-ի N Ք-3713).

1. Աբովյան համայնքի Արամուս գյուղում գտնվող անշարժ գույքին (հիմք՝ 2024 թվականի մայիսի 22-ի անշարժ գույքի առուվաճառքի պայմանագիր՝ գրանցված Հայաստանի Հանրապետության «Կոտայքի մարզ» նոտարական տարածքի նոտարի սեղանամատյանում N 308) տրամադրել հասցե՝ համայնք Աբովյան, գյուղ Արամուս, Երիտասարդական 9-րդ փողոց, 3:
2. Նարեկ Պողոսյանը պարտավոր է Աբովյանի համայնքապետարանի 900105201652 հաշվեհամարին մուծել 10 000 (տասը հազար) դրամ՝ հասցեի տրամադրման ծառայության վճար:
3. Սույն որոշումն ուժի մեջ է մտնում Նարեկ Պողոսյանին որոշման ընդունման մասին իրազեկելու օրվան հաջորդող օրվանից:

ՀԱՄԱՅՆՔԻ ՂԵԿԱՎԱՐ Է. ԲԱԲԱՅԱՆ

2024թ. հունիսի 03
ք. Աբովյան

ՀԱՅԱՍՏԱՆԻ ՀԱՆՐԱՊԵՏՈՒԹՅԱՆ
ԿՈՏԱՅՔԻ ՄԱՐԶԻ ԱԲՈՎՅԱՆ ՀԱՄԱՅՆՔԻ ՂԵԿԱՎԱՐ

Ո Ր Ո Շ ՈՒ Մ

03 հունիսի 2024 թվականի N 2608

ԱԲՈՎՅԱՆ ՀԱՄԱՅՆՔԻ ԱՌԻՆՋ ԳՅՈՒՂՈՒՄ ԳՏՆՎՈՂ ԱՆՇԱՐԺ ԳՈՒՅՔԻՆ ՀԱՍՑԵ ՏՐԱՄԱԴՐԵԼՈՒ ՄԱՍԻՆ

Համաձայն «Տեղական ինքնակառավարման մասին» օրենքի 35-րդ հոդվածի 1-ին մասի 22-րդ և 24-րդ կետերի, Հայաստանի Հանրապետության կառավարության 2005 թվականի դեկտեմբերի 29-ի N 2387-Ն որոշմամբ հաստատված կարգի 29-րդ, 50-րդ, 51-րդ և 55-րդ կետերի, Աբովյան համայնքի ավագանու 2023 թվականի դեկտեմբերի 22-ի N 199-Ն որոշման, հաշվի առնելով Ռոբերտ Ավանեսյանի դիմումը (մուտք՝ 2024 թվականի մայիսի 17-ի N Ք-3579).

1. Աբովյան համայնքի Առինջ գյուղում գտնվող անշարժ գույքին (հիմք՝ 2024 թվականի մարտի 13-ի ըստ օրենքի ժառանգության իրավունքի վկայագիր՝ գրանցված Հայաստանի Հանրապետության «Կոտայքի մարզ» նոտարական տարածքի նոտարի գրանցամատյանում N 2262) տրամադրել հասցե՝ համայնք Աբովյան, գյուղ Առինջ, Ձագավանքի փողոց, 19:
2. Ռոբերտ Ավանեսյանը պարտավոր է Աբովյանի համայնքապետարանի 900105201652 հաշվեհամարին մուծել 10 000 (տասը հազար) դրամ՝ հասցեի տրամադրման ծառայության վճար:
3. Սույն որոշումն ուժի մեջ է մտնում Ռոբերտ Ավանեսյանին որոշման ընդունման մասին իրազեկելու օրվան հաջորդող օրվանից:

ՀԱՄԱՅՆՔԻ ՂԵԿԱՎԱՐ Է. ԲԱԲԱՅԱՆ

2024թ. հունիսի 03
ք. Աբովյան

ՀԱՅԱՍՏԱՆԻ ՀԱՆՐԱՊԵՏՈՒԹՅԱՆ
ԿՈՏԱՅՔԻ ՄԱՐԶԻ ԱԲՈՎՅԱՆ ՀԱՄԱՅՆՔԻ ՂԵԿԱՎԱՐ

Ո Ր Ո Շ Ո Ւ Մ

03 հունիսի 2024 թվականի N 2607

ԱԲՈՎՅԱՆ ՀԱՄԱՅՆՔԻ ԱԲՈՎՅԱՆ ՔԱՂԱՔԻ 3-ՐԴ ՄԻԿՐՈՇՐՋԱՆԻ ԹԻՎ 3/177 ՀԱՍՑԵՈՒՄ ԳՏՆՎՈՂ ԱՎՏՈՏՆԱԿԻ ՊԱՀՊԱՆՄԱՆ ՈՒ ՍՊԱՍԱՐԿՄԱՆ ՀԱՄԱՐ ԱՌԱՆՁՆԱՑՎԱԾ ՀՈՂԱՄԱՍՆ ՈՒՂՂԱԿԻ ՎԱՃԱՌՔՈՎ ՕՏԱՐԵԼՈՒ ՄԱՍԻՆ

Համաձայն Հողային օրենսգրքի 66-րդ հոդվածի 1-ին մասի 3-րդ կետի, «Տեղական ինքնակառավարման մասին» օրենքի 35-րդ հոդվածի 1-ին մասի 24-րդ կետի, 43-րդ հոդվածի 1-ին մասի 3-րդ կետի, «Անշարժ գույքի հարկով հարկման նպատակով անշարժ գույքի շուկայական արժեքին մոտարկված կադաստրային գնահատման կարգը սահմանելու մասին» օրենքի 3-րդ հոդվածի 3-րդ մասի, Հայաստանի Հանրապետության կառավարության 2020 թվականի հունիսի 4-ի N 1023-Ն որոշման, Աբովյան համայնքի ավագանու 2024 թվականի հունվարի 16-ի N 06-Ա որոշման 1-ին կետի 1-ին ենթակետի, հաշվի առնելով այն հանգամանքը, որ ավտոտնակի զբաղեցրած համայնքային սեփականություն հանդիսացող հողամասը Հայաստանի Հանրապետության կառավարության 2007 թվականի օգոստոսի 9-ի N 1036-Ն որոշմամբ հաստատված Աբովյան քաղաքային համայնքի գլխավոր հատակագծով ներառված չէ Հողային օրենսգրքի 60-րդ հոդվածով սահմանված հողամասերի ցանկում և հիմք ընդունելով Լյովա Կարապետյանի դիմումը (մուտք՝ 2024 թվականի մայիսի 23-ի N Ք-3736).

1. Լյովա Տոնիկի Կարապետյանին պատկանող (հիմք՝ 2016 թվականի մայիսի 27-ի N 27052016-07-0054 վկայական) Աբովյան համայնքի Աբովյան քաղաքի 3-րդ միկրոշրջանի թիվ 3/177 հասցեում գտնվող ավտոտնակի պահպանման ու սպասարկման համար առանձնացված 13.3 քառակուսի մետր մակերեսով բնակելի կառուցապատման հողամասը գնման նախապատվության իրավունքով, ուղղակի վաճառքով, հողի կադաստրային արժեքով օտարել Լյովա Տոնիկի Կարապետյանին:
2. Լյովա Կարապետյանը պարտավոր է Աբովյանի համայնքապետարանի 900105201363 հաշվեհամարին վճարել 215 149 (երկու հարյուր տասնհինգ հազար հարյուր քառասունինը) դրամ՝ հողամասի գինը:
3. Սույն որոշումն ուժի մեջ մտնելու օրվանից 60-օրյա ժամկետում որոշումից ծագող գույքային իրավունքների նոտարական ձևակերպում չկատարելու դեպքում որոշումը կհամարվի ուժը կորցրած:
4. Սույն որոշումն ուժի մեջ է մտնում Լյովա Կարապետյանին որոշման ընդունման մասին իրազեկելու օրվան հաջորդող օրվանից:

ՀԱՄԱՅՆՔԻ ՂԵԿԱՎԱՐ Է. ԲԱԲԱՅԱՆ

2024թ. հունիսի 03
ք. Աբովյան

ՀԱՅԱՍՏԱՆԻ ՀԱՆՐԱՊԵՏՈՒԹՅԱՆ
ԿՈՏԱՅՔԻ ՄԱՐԶԻ ԱԲՈՎՅԱՆ ՀԱՄԱՅՆՔԻ ՂԵԿԱՎԱՐ

Ո Ր Ո Շ ՈՒ Մ

03 հունիսի 2024 թվականի N 2606

ԳԵՎՈՐԳ ՂԱԶԱՐՅԱՆԻՆ ՍԵՓԱԿԱՆՈՒԹՅԱՆ ԻՐԱՎՈՒՆՔՈՎ ՊԱՏԿԱՆՈՂ ԱՆՇԱՐԺ ԳՈՒՅՔԻ ԲԱԺԱՆՎԱԾ ՄԱՍԵՐԻՆ ՀԱՍՑԵՆԵՐ ՏՐԱՄԱԴՐԵԼՈՒ ՄԱՍԻՆ

Համաձայն «Տեղական ինքնակառավարման մասին» օրենքի 35-րդ հոդվածի 1-ին մասի 22-րդ և 24-րդ կետերի, Հայաստանի Հանրապետության կառավարության 2005 թվականի դեկտեմբերի 29-ի N 2387-Ն որոշմամբ հաստատված կարգի 29-րդ, 50-րդ, 51-րդ և 55-րդ կետերի, Աբովյան համայնքի ավագանու 2023 թվականի դեկտեմբերի 22-ի N 199-Ն որոշման, հաշվի առնելով Գևորգ Ղազարյանի դիմումը (մուտք՝ 2024 թվականի մայիսի 20-ի N Ք-3622).

1. Գևորգ Ղազարյանին սեփականության իրավունքով պատկանող (հիմք՝ 2023 թվականի հոկտեմբեի 24-ի N 24102023-07-0205 վկայական) Աբովյան համայնքի Առինջ գյուղի Վ. Տերյան թաղամասի 4-րդ փողոցի թիվ 31 հասցեում գտնվող անշարժ գույքի բաժանված մասերին՝ «ԱՐՏԱՍԳՐՈՒՊ» սահմանափակ պատասխանատվությամբ ընկերության կողմից 2024 թվականի մայիսի 08-ին կազմված բաժանման սխեմայի (կցվում է) համաձայն՝ տրամադրել հասցեներ՝ հիմնական մասին (500.0 քառակուսի մետր մակերես)՝ համայնք Աբովյան, գյուղ Առինջ, Վ. Տերյան թաղամաս, 4-րդ փողոց, 31, առանձնացվող մասին (500.0 քառակուսի մետր մակերես)՝ համայնք Աբովյան, գյուղ Առինջ, Վ. Տերյան թաղամաս, 4-րդ փողոց, 31/1:

2. Գևորգ Ղազարյանը պարտավոր է Աբովյանի համայնքապետարանի 900105201652 հաշվեհամարին մուծել 20 000 (քսան հազար) դրամ՝ հասցեների տրամադրման ծառայության վճար:

3. Սույն որոշումն ուժի մեջ է մտնում Գևորգ Ղազարյանին որոշման ընդունման մասին իրազեկելու օրվան հաջորդող օրվանից:

ՀԱՄԱՅՆՔԻ ՂԵԿԱՎԱՐ Է. ԲԱԲԱՅԱՆ

2024թ. հունիսի 03
ք. Աբովյան

Սեփականատեր	
Գևորգ Ղազարյան	

ՀՈՂԱՄԱՍԻ ԲԱԺԱՆՄԱՆ ՍԽԵՄԱ

Կոտայք, Աբովյան գյուղ Առինջ Վահան Տերյան թաղամասի 4-րդ փողոց 31 բնակելի տուն

Մարզ, համայնք, հասցե

Հիմնական մաս

Տհող=500,0քմ

Տբն.տուն=211,98քմ

Տսանհանգույց=6,46քմ

Տպարիսպ=9,5քմ

	X	Y	
1	4453818.51	8465419.96	40.00
2	4453841.54	8465387.24	12.50
3	4453851.92	8465394.21	40.00
4	4453828.89	8465426.93	12.50
0	4453818.51	8465419.96	

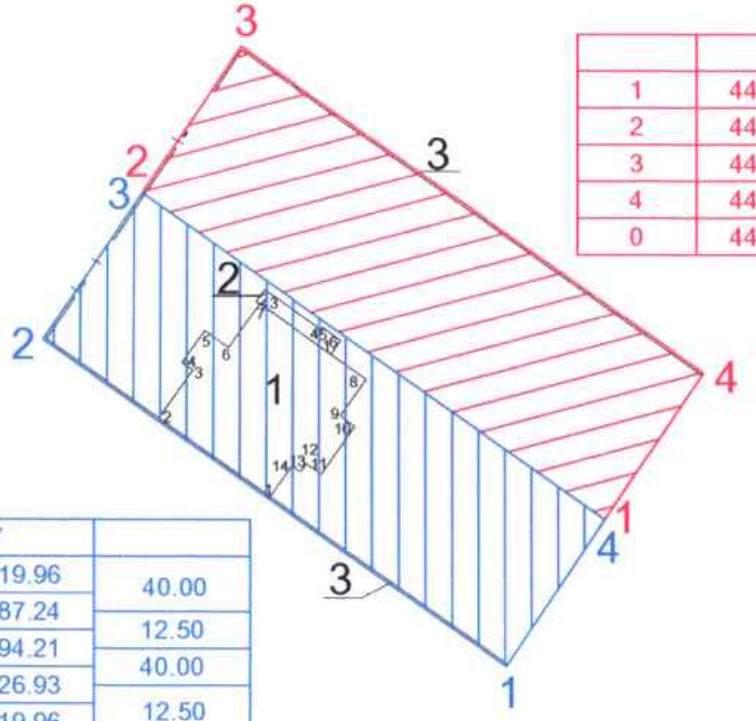

	X	Y	
1	4453828.89	8465426.93	40.00
2	4453851.92	8465394.21	12.50
3	4453862.29	8465401.18	40.00
4	4453839.26	8465433.90	12.50
0	4453828.89	8465426.93	

Առանձնացվող մաս

Տհող=500,0քմ

Տպարիսպ=9,5քմ

Մակերես հա	0,1000
Ծածկագիր	07-011-0151-0008
Նպատակային նշանակություն	բնակավայրերի
Գործառնական նշանակություն	բնակելի կառուցապատման

Լրացուցիչ նշումներ

Որակավորում ունեցող անձ	Գևորգ Տիգրանյան
Որակավորման վկայականի համարը	253
Ստորագրություն	
Իրավաբանական անձի անվանումը	«ԱԲՏԱՍԳՐՈՒՊ» ՍՊԸ
ՀՎՀՀ	114891
Ստորագրություն	
ամիս ամսաթիվ — չափագրության	07.05.2024թ
ամիս ամսաթիվ — հատակագծի կազմման	08.05.2024թ

Ա.Տ

ՀՈՂԱՄԱՍԻ ՀԱՏԱԿԱԳԻԾ

Սեփականատեր	
Գևորգ Ղազարյան	

Կոտայք. Գ. Առինջ Վահան Տերյան 4-րդ փողոց 31
Մարզ, համայնք, հասցե

Հողահատկացման հիմքը

Ձև 1

Հաստատում եմ 03.06.2024թ.
Համայնքի ղեկավար Կ.Տ.
անուն, ազգանուն, հայրանուն

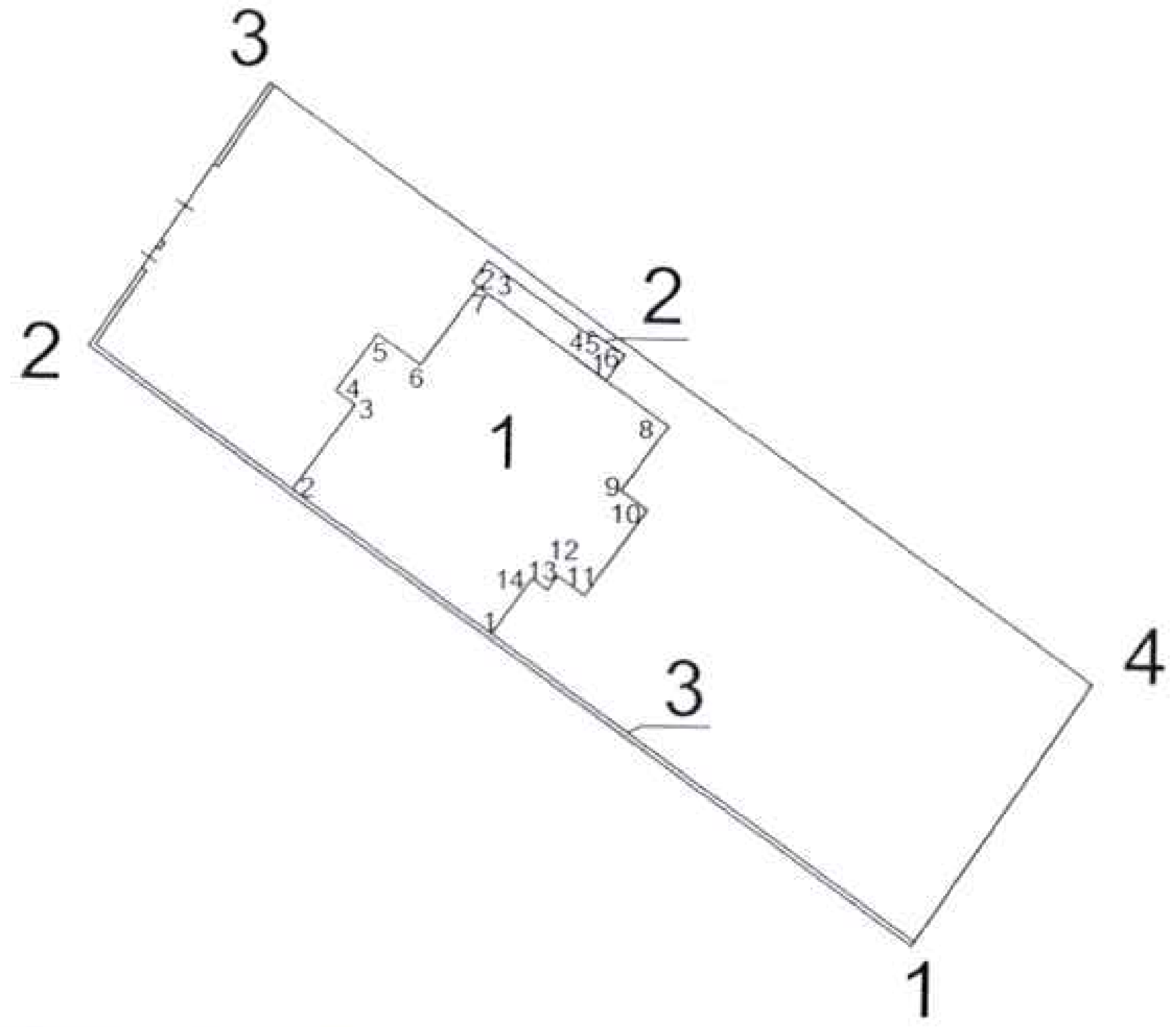

Մակերես հա	0.05000
Ծածկագիր	07-011-0151-0008
Նպատակային նշանակություն	բնակավայրերի
Գործառնական նշանակություն	տնամերձ

Լրացուցիչ նշումներ.

Եզրագծային (բեկման) կետեր	Կոորդինատներ X	Կոորդինատներ Y	Գծային չափերը (մ)
1	4453818.51	8465419.96	40.00
2	4453841.54	8465387.24	12.50
3	4453851.92	8465394.21	40.00
4	4453828.89	8465426.93	12.50
0	4453818.51	8465419.96	

Մասշտաբ 1:1000

Որակավորում ունեցող անձ		Գևորգ Տիգրանյան
Որակավորման վկայականի համարը		253
Ստորագրություն		
Իրավաբանական անձի անվանումը		«ԱՐՏԱԳՐՈՒԹ» սպը
ՀՎՀՀ		00114891
Ստորագրություն		
ամիս ամսաթիվ	չափագրության	07.05.2024թ
	հատակագծի կազմման	08.05.2024թ

1.Բնակելի տուն			
Շրջադարձային (բեկման) կետեր	Կոորդինատներ		Գծային չափերը (մ)
	X	Y	
1	4453830.48	8465403.29	9.62
2	4453836.02	8465395.43	4.13
3	4453839.40	8465397.81	0.94
4	4453839.94	8465397.04	2.76
5	4453842.20	8465398.63	2.08
6	4453841.00	8465400.33	3.81
7	4453844.11	8465402.53	9.23
8	4453838.79	8465410.07	3.15
9	4453836.21	8465408.26	1.29
10	4453835.47	8465409.31	4.16
11	4453832.07	8465406.91	1.29
12	4453832.82	8465405.85	0.69
13	4453832.25	8465405.46	0.75
14	4453832.68	8465404.84	2.69
1	4453830.48	8465403.29	

2. ՍՀ			
Շրջադարձային (բեկման) կետեր	Կոորդինատներ		Գծային չափերը (մ)
	X	Y	
1	4453840.54	8465407.59	6.49
2	4453844.28	8465402.28	1.03
3	4453845.12	8465402.88	4.86
4	4453842.33	8465406.85	0.18
5	4453842.48	8465406.96	1.63
6	4453841.54	8465408.29	1.22
1	4453840.54	8465407.59	

3. Պարիսպ		
Շրջադարձային (բեկման) կետեր	Կոորդինատներ	Գծային չափերը (մ)

Որակավորում ունեցող անձ		Գևորգ Տիգրանյան
Որակավորման վկայականի համարը		253
Ստորագրություն		
Իրավաբանական անձի անվանումը		«ԱՐՏԱՍՓՐՈՓ» ՍՊԸ
ՀՎՀՀ		00114891
Ստորագրություն		
ամիս ամսաթիվ	չափագրության	07.05.2024թ
	հատակագծի կազմման	08.05.2024թ



ՇԻՆՈՒԹՅՈՒՆՆԵՐԻ ՀԱՏԱԿԱԳԻԾ

Էջ 3

Կոտայք, Գ. Առինջ Վահան Տերյան 4-րդ փողոց 31

Մարզ, համայնք, հասցե

Սեփականատեր	Գևորգ Ղազարյան

Կիսանկուղ
D=0.5
d=0.15
h=3.0

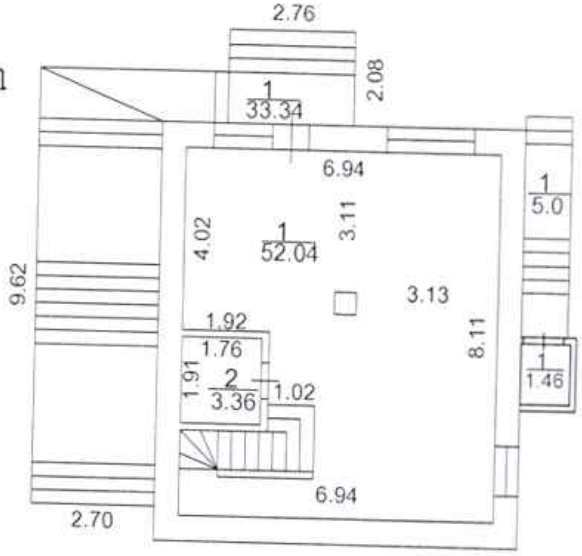

2.U/Հ
D=0.13
h=2.5

Ի Հարկ
D=0.5
d=0.15
h=3.0

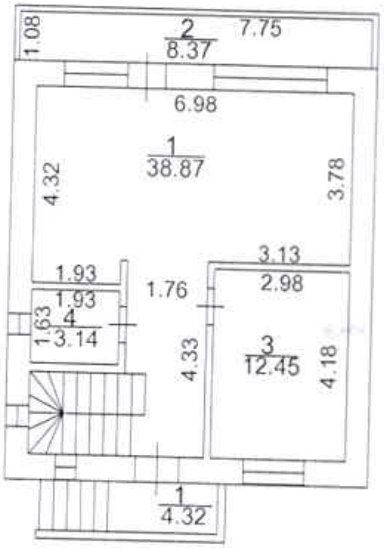

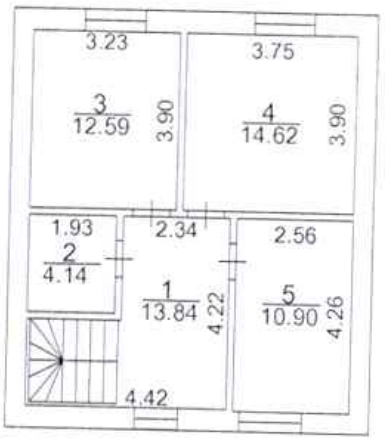

Ձեղնահարկ
D=0.45
d=0.15
h=2.1-3.0

Լրացուցիչ նշումներ.

Մասշտաբ 1:100

Որակավորում ունեցող անձ	Գևորգ Տիգրանյան
Որակավորման վկայականի համարը	253
Ստորագրություն	
Իրավաբանական անձի անվանումը	«ԱՐՏԱԳՈՐԾ» ՍՊԸ
ՀՎՀՀ	03114891
Ստորագրություն	
ամիս ամսաթիվ — չափագրության	07.05.2024թ
ամիս ամսաթիվ — հատակագծի կազմման	08.05.2024թ

Կ.Տ.

Շինությունների բնութագիր

Հավելված N 3 (շարունակություն)

ՀՀ	Նպատակային նշանակություն	Գործառնական նշանակություն	Դարկ	Հարկայնություն	Մակերեսները (քմ)		Բարձրությունը (մ)	Ծավալը (խմ)	Կառուցման տարեթիվը	Տանիքի նյութը				Ավարտվածության աստիճանը				Պատերի շինանյութի տեսակը	Միջհարկային և ծածկի		Արտաքին հարդարումն ըստ կողմերի				
					Օրինական	Ինքնակամ				թիթեղ	շիֆեր	կոմիխոր	այլ նյութ	առանվարտ	մինչև 50%	50-80%	80% և ավել		փայտ	երկաթբետոն	սրբատաշ	երեսապատվածք	սվաղված	տուֆոբլոկ	պարսպատուն
1	2	3	4	5	6	7	8	9	10	11	12	13	14	15	16	17	18	19	20	21	22	23	24	25	26
1	բնակելի	կիսանկուղ	կանկուղ	1	55.40		3.00	166.20	2023								V	բետոն		V		4			
	բնակելի	աստիճանահարթակ			33.34				2023								V								
	բնակելի	բն. տուն	1	1	54.46		3.00	163.38	2023								V	տուֆ		V		4			
	բնակելի	ծածկ. աստիճանահարթակ			4.32				2023								V								
	բնակելի	բ/պ	1	1	8.37				2023								V	տուֆ		V		4			
	բնակելի	ձեղնահարկ	ձեղն.	1	56.09		2.55	143.02	2023	V							V								
2	բնակելի	ա/հ	1	1	1.46		2.50	3.65	2023								V	սալիկ							
	բնակելի	աստիճանահարթակ			5.0				2023								V								
3	բնակելի	պարիսպ			9.5		2.5		2023								V	տուֆ							

Շինության ընդհանուր մակերեսը (քմ)	Այդ թվում	
	Օրինական	Ինքնակամ
27	28	29
227.94	227.94	0.0

Տարեթվերը ըստ սեփականատիրոջ հայտարարության

Կատարող _____ (ստորագրություն) Գեվորգ Տիգրանյան (անուն, ազգանուն) 08.05.2024թ (թվիս, ամսաթիվ)

Որակավորման վկայական 0253 (համարը) 20.12.2012թ (տրման ամիս, ամսաթիվ)

Իրավաբանական անձի 264,110,119834 (պետական գրանցման համարը) <<Արտաս գրուպ>> ՍՊԸ (անվանումը) _____ (ստորագրություն)

ՀՈՂԱՄԱՍԻ ՀԱՏԱԿԱԳԻԾ

Սեփականատեր	
Գևորգ Ղազարյան	

Կոտայք, Գ. Առինջ Վահան Տերյան 4-րդ փողոց 31
Մարզ, համայնք, հասցե

Հողահատկացման հիմքը

Ձև 1

Հաստատում եմ 03.06.2024թ.
Համայնքի ղեկավար Կ.Տ.
անուն, ազգանուն, ստորագրություն

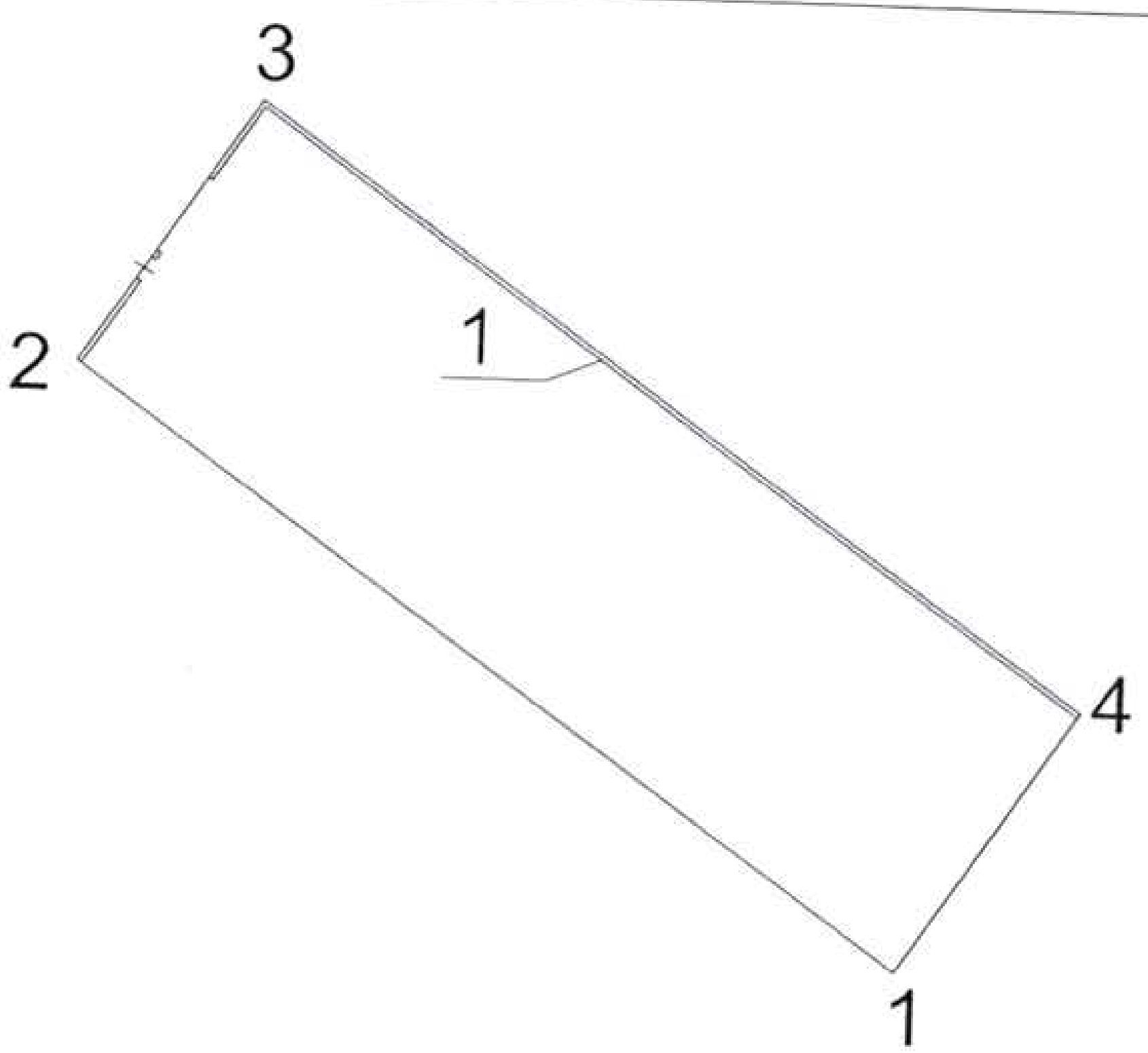

Մակերես հա	0.05000
Ծածկագիր	07-011-0151-0008
Նպատակային նշանակություն	բնակավայրերի
Գործառնական նշանակություն	տնամերձ

Լրացուցիչ նշումներ.

Հողամասի			
Երթադարձային (բեկման) կետեր	Կոորդինատներ X	Կոորդինատներ Y	Գծային չափերը (մ)
1	4453828.89	8465426.93	40.00
2	4453851.92	8465394.21	12.50
3	4453862.29	8465401.18	40.00
4	4453839.26	8465433.90	12.50
0	4453828.89	8465426.93	

Մասշտաբ 1:1000

Որակավորում ունեցող անձ		Գևորգ Տիգրանյան
Որակավորման վկայականի համարը		253
Ստորագրություն		
Իրավաբանական անձի անվանումը		«ԳԵՈՏԵՍԱԳՐՈՒՊ» ՍՊԸ
ՀՎՀՀ		00114891
Ստորագրություն		
ամիս ամսաթիվ	չափագրության	07.05.2024թ
	հատակագծի կազմման	08.05.2024թ

Կ.Տ.

3. Պարիսպ		
Երթագարծային (բեկման) կետեր	Կոորդինատներ	Գծային չափերը (մ)

Որակավորում ունեցող անձ		Գևորգ Տիգրանյան
Որակավորման վկայականի համարը		253
Ստորագրություն		
Իրավաբանական անձի անվանումը		«ԱՐՏԱԳՐՈՒՊ» ՍՊԸ
ՀՎՀՀ		00114891
Ստորագրություն		
ամիս ամսաթիվ	չափագրության	07.05.2024թ
	հատակագծի կազմման	08.05.2024թ

Գ.Տ.

Շինությունների բնութագիր

Հավելված N 3 (շարունակություն)

ՀՀ	Նախատեսված նշանակությունը	Օգտագործման նշանակությունը	Հարկ	Հարկայնություն	Մակերեսները (քմ) Օգտակար	Մակերեսները (քմ) Օժանդակ	Բարձրությունը (մ)	Ծավալը (խմ)	Կառուցման տարեթիվը	Տանիքի նյութը Թիթեղ	Շիֆեր	Կղմինդր	այլ նյութ	Ավարտվածության աստիճանը ավարտված	մինչև 50%	50-80%	80% և ավել	Պատերի հիմնական նյութը	Միջհարկային ծածկի փայտե	երկաթբետոն	Արտաքին հարդարումն ըստ նյութերի Ծեփածո	Երեսպատված	Զոդված	Սովորական	որակյալ հիմնային ձևավորված
1	2	3	4	5	6	7	8	9	10	11	12	13	14	15	16	17	18	19	20	21	22	23	24	25	26
1	բնակելի	պահեստ			9.50		2.50	23.75	2023								V	տուֆ							

Տարբերերը ըստ սեփականատիրոջ հայտարարության

Շինության ընդհանուր մակերեսը (քմ)	Այդ թվում Օգտակար	Այդ թվում Օժանդակ
27	28	29
9.50	9.50	0.0

Կատարող ________ (ստորագրություն) Գեվորգ Տիգրանյան (անուն, ազգանուն) 08.05.2024թ (ամիս, ամսաթիվ)

Որակավորման վկայական 0253 (համարը) 20.12.2012թ (տրման ամիս, ամսաթիվ)

Իրավաբանական անձ 264.110.119834 (պետական գրանցման համարը) <<Արտաս գրուպ>> ՍՊԸ (անվանումը) ________ (ստորագրություն)

ՀԱՅԱՍՏԱՆԻ ՀԱՆՐԱՊԵՏՈՒԹՅԱՆ
ԿՈՏԱՅՔԻ ՄԱՐԶԻ ԱԲՈՎՅԱՆ ՀԱՄԱՅՆՔԻ ՂԵԿԱՎԱՐ

Ո Ր Ո Շ ՈՒ Մ

03 հունիսի 2024 թվականի N 2605

ԲԱԲԿԵՆ ՀՈՎԱԿԻՄՅԱՆԻՆ ԱԲՈՎՅԱՆ ՀԱՄԱՅՆՔԻ ԱՌԻՆՋ ԳՅՈՒՂԻ Բ ԹԱՂԱՄԱՍԻ 7/7 ՀԱՍՑԵՈՒՄ ՆԱԽԱԳԾՄԱՆ ԹՈՒՅԼՏՎՈՒԹՅՈՒՆ ՏԱԼՈՒ ՄԱՍԻՆ

Համաձայն «Տեղական ինքնակառավարման մասին» օրենքի 42-րդ հոդվածի 1-ին մասի 4-րդ կետի, Հայաստանի Հանրապետության կառավարության 2015 թվականի մարտի 19-ի N 596-Ն որոշման, հիմք ընդունելով Բաբկեն Հովակիմյանի հայտը (մուտք՝ 2024 թվականի մայիսի 21-ի N Ք-3670).

1. Բաբկեն Հովակիմյանին տալ բնակելի տան կառուցման նախագծման թույլտվություն (նախագծման թույլտվությունը կցվում է):
2. Շինարարական աշխատանքները սկսելուց առաջ նախագծային փաստաթղթերը ներկայացնել համաձայնեցման և ստանալ շինարարության թույլտվություն:
3. Սույն որոշումն ուժի մեջ է մտնում Բաբկեն Հովակիմյանին որոշման ընդունման մասին իրազեկելու օրվան հաջորդող օրվանից:

ՀԱՄԱՅՆՔԻ ՂԵԿԱՎԱՐ Է. ԲԱԲԱՅԱՆ

2024թ. հունիսի 03
ք. Աբովյան

ՀԱՅԱՍՏԱՆԻ ՀԱՆՐԱՊԵՏՈՒԹՅՈՒՆ
ԿՈՏԱՅՔԻ ՄԱՐԶ ԱԲՈՎՅԱՆ ՀԱՄԱՅՆՔ
ՆԱԽԱԳԾՄԱՆ ԹՈՒՅԼՏՎՈՒԹՅՈՒՆ
(ՃԱՐՏԱՐԱՊԵՏԱՀԱՍՏԱԿԱԳԾԱՅԻՆ ԱՌԱՋԱԴՐԱՆՔ)

N 399 «03» հունիսի 2024թ.

Օբյեկտ *Բնակելի տան կառուցում*
(օբյեկտի անվանումը, կառուցում, վերակառուցում, վերականգնում, ընդլայնում, ուժեղացում, վերականգնում, գործառնական նշանակության փոփոխություն)

Նախագծային փաստաթղթերի մշակման համար *«Աշխատանքային նախագիծ» (միջինից բարձր ռիսկայնության, III կատեգորիա)*
(հակիրճ բնութագիրը, կատեգորիան, ռիսկայնության աստիճանը (կառուցվածքային փորձագիտություն, ուսումնասիրություններ և այլն)

Գտնվելու վայրը *22, Կոտայքի մարզ, համայնք Աբովյան, գ. Առինջ Բ թաղամաս 7/7 հողամաս , ծածկագիր՝ 07-011-0216-0037*
(մարզի, համայնքի, փողոցի անվանումները շենքի համարը, հողամասի ծածկագիրը)

Կառուցապատող *Բաբկեն Հովակիմյան (22, Կոտայքի մարզ, համայնք Աբովյան, գ. Առինջ Բ թաղամաս 1-ին փողոց 1, հեռ. +37441107777)*
(կազմակերպության անվանումը, գտնվելու վայրը, ֆիզիկական անձի անունը, ազգանունը, բնակության վայրը, հեռախոսահամարը, էլեկտրոնային հասցեն)

Առաջադրանքի տրամադրման հիմքը *Կառուցապատողի հայտը, անշարժ գույքի իրավունքի պետական գրանցման վկայական*
(կառուցապատման նպատակով 22 օրենսգրքությամբ սահմանված կարգով հողամասի տրամադրումը, անշարժ գույքի փոփոխված իրավունքը հաստատող անհրաժեշտ փաստաթղթեր)

Առաջադրանքի գործողության ժամկետը *Մեկ տարի վեց ամիս*
(22 կառավարության 19 մարտի 2015 թվականի N 596 Ն որոշման N1 հավելվածի 31-րդ կետին համապատասխան)

ՆԱԽԱԳԾՎՈՂ ՀՈՂԱՄԱՍԻ ԲՆՈՒԹԱԳԻՐԸ

(աստղանիշով (*) նշված դրույթների գրաֆիկական արտացոլումը տրամադրվում է կից ներկայացվող ամփոփ սխեմայով՝ Մ 1:500)

1.Հողամասը գտնվում է *նպատակային նշանակությունը՝ բնակավայրերի, գործառնական նշանակությունը՝ բնակելի կառուցապատման*
(հողամասի դիրքը քաղաքաշինական միջավայրում, դրա նպատակային և գործառնական նշանակությունը)

2.(*) Հողամասի չափերը *0.03862 հա*
(հողամասի սահմանները կոորդինատային նշահարմամբ, մակերեսը, հատ)

3. Հողամասի առկա վիճակը *Հողամասը ծանրաբեռնված չէ*
(սեփականության ձևերը, բեռները (այդ թվում՝ բնօգտագործման, նշանակության, իրավակարգավորման, շինարարական նրբերը և այլն), կանաչապատումը, բույսերածածկը և այլն)

4.(*) Տրանսպորտային պայմանները *ներհամայնքային նշանակության ճանապարհ*
(մոտեցումների առկայությունը, երկաթուղային կայարանը մոտեցումները և այլն)

5.(*) Ինժեներական ցանցեր և սարքավորումներ *Նախագծվող և կից տարածքներով անցնող ինժեներական գծեր և հաղորդակցուղիներ:*
(ջրամատակարարման, կոյուղու, գազամատակարարման, տաք ջրի մատակարարման, կենտրոնացված ջեռուցման, էլեկտրոնային հաղորդակցության հաճախորդները)

6.(*) Կից հողամասեր *Հարևանությամբ գտնվող բնակելի տներ, հողամասեր և տարածքներ*
(նախագծվող հողամասով կամ կից տարածքով անցնող ինժեներական ենթակառուցվածքների, այդ թվում՝ ստորգետնյա)

7.Բնության հատուկ պահպանվող և (կամ) պատմամշակութային հուշարձանների տարածքներ (պահպանական գոտիներ) *Առկա չեն*
(կից հատկագործումների ամփոփումը և դրանց սահմանները՝ համաձայն ներկայացված սխեմայի)

8.(*) Հատակագծային սահմանափակումներ *Հաշվի առնել կից տարածքներում առկա և նախատեսվող կառուցապատումը*
(տեղադրման ամփոփումը, կատեգորիան և այլն)

(անշարժ գույքի արտադրական, պաշտպանվող օբյեկտների, ինժեներատրանսպորտային ենթակառուցվածքների և այլ օբյեկտների նկատմամբ սահմանափակումները, այդ թվում՝ սերվիտուտները)

ՆԱԽԱԳԾԱՅԻՆ ՊԱՀԱՆՋՆԵՐԸ

(աստղանիշով (*) նշված դրույթների գրաֆիկական արտացոլումը տրամադրվում է կից ներկայացվող ամփոփ սխեմայով՝ Մ 1:500)

9.Ճարտարապետահատակագծային պահանջներ *մշակել նախագիծ՝ համայնք Աբովյան, գ. Առինջ Բ թաղամաս 7/7 հասցեում գտնվող հողամասում՝ բնակելի տան կառուցում՝ անշարժ գույքի սեփականության իրավունքի վկայականով տրված հողամասի սահմաններում:*
Ղեկավարվել Հայաստանի Հանրապետության օրենսդրության և նորմատիվատեխնիկական փաստաթղթերի պահանջներով. առկա քաղաքաշինական ծրագրային փաստաթղթերի դրույթներ (ցանկ՝ դրանց բացակայության դեպքում՝ կազմակերպված ուսումնասիրվող քաղաքաշինական միջավայրի պայմաններից. առաջարկություններ ճանապարհների ձևավորման, տեղեկատվության, տեղեկատվական նշանների. պատուհանների հավասարակշռության և գունային լուծումների վերաբերյալ)

9.1. (*) օբյեկտի հեռավորությունը կարմիր գծից (մետր) *ըստ նորմերի*

9.2. (*) հեռավորությունը հարևան հողակտորներից (օբյեկտներից) (մետր) *ըստ նորմերի*

9.3. թույլատրելի բարձրությունը (մետր) *մինչև 11,0 մ*
(առանձնատնային հարկայնության բարձրությունը որոշվում է շենքերի և շինությունների նախագծման ղեկավար՝ ՀՀՇՆ II-6.02-2006 «Ամբսմակայուն շինարարություն. Նախագծման հորմներ» շինարարական նորմերով սահմանված պահանջների ապահովում (հատուկ հաշվարկային մեթոդներ, սեյսմակայունության բարձրացման միջոցառումներ և այլն))

9.4. կառուցապատման խտության գործակիցը *ըստ նորմերի*
(կառուցապ (կառուցչ-ների) ընդհանուր մակերեսի հարաբերությունը հողամասի մակերեսին)

9.5. կառուցապատման տոկոսը *մինչև 40 %*
(կառուցապատվող հողատարածքի տարածքի հարաբերությունը հողամասի մակերեսին տոկոսներով) (*)

9.6. կանաչապատման տոկոսը *60 % և ավելի*
(կառուցապատման տարածքի հարաբերությունը հողամասի ազատ մակերեսին տոկոսներով) (*)

9.7. այլ պահանջ-ներ

- *Հատակագծային լուծումները մշակել համաձայն պատվիրատուի առաջադրանքի՝ հաշվի առնելով նորմատիվային պահանջները*
- *Համաձայն Աբովյան համայնքի ավագանու 06.12.2022թ. N 174-Ա որոշման՝ շինությունների արտաքին պատերի համար նախատեսել սպիտակ, մոխրագույն, ծիրանագույն երանգները, կապտականաչ հատվածին ապակիները, իսկ տանիքների համար՝ շագանակագույն և մուգ կապտականաչ երանգները*

10. Հողամասում գտնվող շենքերի և շինությունների քանդման կամ տեղափոխման (ապամոնտաժման) պայմանները և աշխատանքների հերթականությունը	*Առկա չէ*
11. Ստորգետնյա, կիսանկուղի և առաջին հարկերի տարածքների օգտագործման պայմանները	*Համաձայն նորմերի*
12. (*) Ինժեներական ցանցեր և սարքավորումներ	*Պահանջներ գոյություն ունեցող և նախագծվող ենթակառուցվածքների ու ցանցերի նկատմամբ*
12.1. (*) ջրամատակարարում, կոյուղի, տաք ջրամատակարարում	*Կցվում է* (համաձայն մատակարարող կազմակերպության տեխնիկական պայմանների)
12.2. (*) էլեկտրամատակարարում	*Կցվում է* (համաձայն մատակարարող կազմակերպության տեխնիկական պայմանների)
12.3 . (*) գազամատակարարում	*Կցվում է* (համաձայն մատակարարող կազմակերպության տեխնիկական պայմանների)
12.4. (*) էլեկտրոնային հաղորդակցության մալուխատար կոյուղու (ներառյալ դիտահորը) տեղադիրքը	*Կցվում է* (համաձայն 22 կառավարության 19 մարտի 2015 թվականի N 596-Ն որոշման N 1 հավելվածի 57-րդ կետի 2-րդ ենթակետով սահմանված էլեկտրային տվյալների)
12.5. թույլ հոսանքներ	*Առկա չեն*
12.6. աղբահանություն	*համայնքային*
13. Տարածքի ինժեներական նախապատրաստում	*Կազմակերպել տարածքի ջրահեռացում:* (ռելիեֆի կազմակերպման, ջրահեռացման, ինժեներական պաշտպանության միջոցառումները)
14. Բարեկարգում	*Ազատ տարածքը բարեկարգել և կանաչապատել* (բանջարաֆառային պլանավորման վերաբերյալ պահանջները, կանաչապատում, ճարտարապետական փոքր ձևեր, ցանկապատում, գովազդ և այլն)
15. Շինարարական նյութեր	*Երկաթբետոնե տարրեր, քարե շար, ապակի, մետաղական տարրեր:* (շինարարական նյութերի օգտագործման առաջարկությունները տանիքների, ճակատների լուծումների, արտաքին դռների, պատուհանների վերաբերյալ)
16. Պաշտպանական կառույցներ	*Ըստ նախագծի* (արտակարգ իրավիճակներում մարդկանց օբյեկտների պաշտպանության միջոցառումները)
17. Հակահրդեհային պահանջներ	*Ապահովել հակահրդեհային նորմատիվ պահանջները* (հակահրդեհային անվտանգության ապահովման միջոցառումները)
18. Հաշմանդամների և բնակչության սակավաշարժ խմբերի պաշտպանության միջոցառումներ	*ապահովել հաշմանդամների և բնակչության սակավաշարժ խմբերի տեղաշարժը*
19. Շրջակա միջավայրի պահպանում	*ապահովել շրջակա միջավայրի պահպանման համապատասխան միջոցառումները* (շրջակա միջավայրը վնասակար ազդեցությունից բացառելու միջոցառումները)
20. Շինարարության կազմակերպում	*Ըստ նորմերի* (առաջարկություններ շինարարության հետ կապված անխուսափելի ազդեցության բացառման, քաղաքային անհանգստության և տրանսպորտի անխափան աշխատանքի ապահովման վերաբերյալ)
21. Առաջադրանքի գործողության ժամկետը և նախագծի մշակման փուլերը	*մեկ տարի վեց ամիս, ճարտարապետական մաս, կոնստրուկտիվ մաս* (Նշվում են առաջադրանքի գործողության ժամկետը և նախագծի մշակման փուլերը)

Լ Ր Ա Ց Ո Ւ Ց Ի Չ   Պ Ա Յ Մ Ա Ն Ն Ե Ր Ը

22. Նախագծային փաստաթղթերի փորձաքննությանը ներկայացվող պահանջներ	*համաձայն 22 կառավարության 19.03.2015թ. «Հայաստանի Հանրապետությունում կառուցապատման նպատակով թույլտվությունների և այլ փաստաթղթերի տրամադրման կարգը հաստատելու և Հայաստանի Հանրապետության կառավարության մի շարք որոշումներ ուժը կորցրած ճանաչելու մասին» N 596-Ն որոշման* (Հայաստանի Հանրապետության օրենսդրությամբ սահմանված փորձաքննության տեսակը կամ նախագծողի եզրակացություն՝ հղում կատարելով համապատասխան իրավական ակտին)
23. Միջանկյալ համաձայնեցում	*Համաձայնեցում Արովյան համայնքի ղեկավարի հետ* (իրավասու մարմնի կամ Հայաստանի Հանրապետության օրենսդրությամբ նախատեսված դեպքերում շահագրգիռ մարմինների հետ էսքիզային նախագծի նախնական համաձայնեցում. նշվում է նաև առաջադրանքի փոփոխման հնարավորությունը՝ 22 կառավարության 19 մարտի 2015 թվականի N 596-Ն որոշման N 1 հավելվածի 87-րդ կետով նախատեսված դեպքում)
24. Հասարակական քննարկումներ	*Նորմերի համաձայն* (Հայաստանի Հանրապետության օրենսդրությամբ սահմանված դեպքերում և կարգով)
25. Համաձայնեցումներ	• *Համաձայնեցում Արովյան համայնքի ղեկավարի հետ:* • *Մինչև նախագծային աշխատանքները սկսելը համաձայնություն ձեռք բերել տվյալ ինժեներական ենթակառուցվածքների սեփականատերերի (օգտագործողների) հետ* • *Համաձայնեցում հարևան հողամասի սեփականատեր(երի) (օգտագործող(ների)) հետ* (Նշվում են տվյալ օբյեկտի համաձայնեցման՝ օրենքով սահմանված պահանջները՝ հուշարձանների ու բնության պահպանության և այլ շահագրգիռ մարմինների հետ, ինչպես նաև 22 կառավարության 19 մարտի 2015 թվականի N 596-Ն որոշման N 1 հավելվածի 56-րդ կետով սահմանված դեպքերում՝ ինժեներական ենթակառուցվածքի սեփականատիրոջ (օգտագործողի) հետ)
26. Փոստային բաժանորդային պահարանների տեղադրում	*չի պահանջվում*
27. Այլ պայմաններ	• *Նախագծի կազմը և բովանդակությունը համապատասխանեցնել 22 կառավարությանն առընթեր քաղաքաշինության պետական կոմիտեի նախագահի 11.09.2017թ. «Բնակելի, հասարակական, արտադրական շենքերի և շինությունների նախագծային փաստաթղթերի կազմը և բովանդակությունը սահմանող կանոնները և 22 քաղաքաշինության նախարարի 29.11.2006թ. հ.273-Ն հրամանն ուժը կորցրած ճանաչելու մասին» հ.128-Ն հրամանով հաստատված դրույթներին:* • *Շինությունը նախագծել 22 քաղաքաշինության նախարարի 14.10.2014թ ՀՇՆ 30-01-2014 «Քաղաքաշինություն. քաղաքային եվ գյուղական բնակավայրերի հատակագծում և կառուցապատում» շինարարական նորմերը հաստատելու և Հայաստանի Հանրապետության քաղաքաշինության նախարարի **2001** թվականի հոկտեմբերի **1-ի** **n 82** հրամանում փոփոխություն կատարելու մասին» N 263-Ն հրամանով հաստատված դրույթներին համապատասխան:* • *Նախագիծը ներկայացնել համաձայնեցման երկու օրինակից:*

ՀԱՅԱՍՏԱՆԻ ՀԱՆՐԱՊԵՏՈՒԹՅԱՆ
ԱՐՈՎՅԱՆ ՀԱՄԱՅՆՔԻ ՂԵԿԱՎԱՐ　　　　　　　　*ԷԴՈՒԱՐԴ ԲԱԲԱՅԱՆ*

Կ.Տ.

ՀԱՅԱՍՏԱՆԻ ՀԱՆՐԱՊԵՏՈՒԹՅԱՆ
ԿՈՏԱՅՔԻ ՄԱՐԶԻ ԱԲՈՎՅԱՆ ՀԱՄԱՅՆՔԻ ՂԵԿԱՎԱՐ

Ո Ր Ո Շ ՈՒ Մ

03 հունիսի 2024 թվականի N 2604

ԳԱԳԻԿ, ԹԱՄԱՐԱ, ԷՄԻՆ, ԳԵՎՈՐԳ ԵՎ ԱՐԱՔՍԻԱ ՆԵՐՍԵՍՅԱՆՆԵՐԻՆ ՆԱԽԱԳԾՄԱՆ ԹՈՒՅԼՏՎՈՒԹՅՈՒՆ ՏԱԼՈՒ ՄԱՍԻՆ

Համաձայն «Տեղական ինքնակառավարման մասին» օրենքի 42-րդ հոդվածի 1-ին մասի 4-րդ կետի, Հայաստանի Հանրապետության կառավարության 2015 թվականի մարտի 19-ի N 596-Ն որոշման, հիմք ընդունելով գույքի սեփականատերերի հայտը (մուտք՝ 2024 թվականի մայիսի 23-ի N Ք-3726).

1. Գագիկ, Թամարա, Գևորգ և Արաքսիա Ներսեսյաններին տալ ավտոտնակների կառուցման նախագծման թույլտվություն (նախագծման թույլտվությունը կցվում է):
2. Շինարարական աշխատանքները սկսելուց առաջ նախագծային փաստաթղթերը ներկայացնել համաձայնեցման և ստանալ շինարարության թույլտվություն:
3. Սույն որոշումն ուժի մեջ է մտնում որոշման ընդունման մասին իրազեկելու օրվան հաջորդող օրվանից:

ՀԱՄԱՅՆՔԻ ՂԵԿԱՎԱՐ Է. ԲԱԲԱՅԱՆ

2024թ. հունիսի 03
ք. Աբովյան

ՀԱՅԱՍՏԱՆԻ ՀԱՆՐԱՊԵՏՈՒԹՅՈՒՆ
ԿՈՏԱՅՔԻ ՄԱՐԶ ԱԲՈՎՅԱՆ ՀԱՄԱՅՆՔ
ՆԱԽԱԳԾՄԱՆ ԹՈՒՅԼՏՎՈՒԹՅՈՒՆ
(ՃԱՐՏԱՐԱՊԵՏԱՀԱՏԱԿԱԳԾԱՅԻՆ ԱՌԱՋԱԴՐԱՆՔ)

N 396 «03» հունիսի 2024թ.

Օբյեկտ *ավտոտնակների կառուցում*
(օբյեկտի անվանումը, կառուցում, վերակառուցում, վերանորոգում, ուժեղացում, վերականգնում, գործառնական նշանակության փոփոխություն)

Նախագծային փաստաթղթերի մշակման համար *«Աշխատանքային նախագիծ» (միջին ռիսկայնության, II կատեգորիա)*
(հակերիտ ինտրոյուցումը, ներդրությունը, ոչնկայնության ատեիճանը (կատեգորիան), նախագծման փուլերը և այլն)

Գտնվելու վայրը *22, Կոտայքի մարզ, համայնք Աբովյան, գ. Կամարիս 9-րդ փողոց 1 , ծածկագիր 07-035-0014-0002*
(մարզի, համայնքի, փողոցի անվանումները շենքի համարը, հողամասի ծածկագիրը)

Կառուցապատող *Գագիկ, Թամարա, Էմին, Գևորգ և Արաքսիա Ներսեսյաններ (22, գ. Կամարիս 9-րդ փող. 1տ., հեռ. +37494785970)*
(կազմակերպության անվանումը, գտնվելու վայրը, ֆիզիկական անձի անունը, ազգանունը, բնակության վայրը, հեռախոսահամարը, էլեկտրոնային հասցեն)

Առաջադրանքի տրամադրման հիմքը *Կառուցապատողի հայտը, անշարժ գույքի իրավունքի պետական գրանցման վկայականը, էսքիզային նախագիծը*
(կառուցապատողը նախատեսում է օբյեկտի իրականացման համար կատարել հողամասի սեփականության անշարժ գույքի վրա իրավունքի հաստատող անհրաժեշտ փաստաթղթեր)

Առաջադրանքի գործողության ժամկետը *Մեկ տարի*
(22 կառավարության 19 մարտի 2015 թվականի N 596 Ն որոշման N1 հավելվածի 31 րդ կետին համապատասխան)

ՆԱԽԱԳԾՎՈՂ ՀՈՂԱՄԱՍԻ ԲՆՈՒԹԱԳԻՐԸ
(աստղանիշով (*) նշված դրույթների գրաֆիկական արտացոլումը տրամադրվում է կից ներկայացվող ամփոփ սխեմայով՝ Մ 1:500)

1.Հողամասը գտնվում է *նպատակային նշանակությունը՝ բնակավայրերի, գործառնական նշանակությունը՝ բնակելի կառուցապատման*
(հողամասի դիրքը քաղաքաշինական միջավայրում, որոշ նպատակային և գործառնական նշանակությունը)

2.(*) Հողամասի չափերը *0,1689 հա*
(նպատակով սահմանները՝ կոորդինատային աշտարակամբ, մակնիշով, (հա)

3. Հողամասի առկա վիճակը *Հողամասը ծանրաբեռնված է*
(սեփականության իրավունքը, շենքերի (այդ թվում՝ քանդման ենթակա) առկայությունը (օգտագործումն, պահպանությունը, հողակոմունալները, շինարարական նյութերը և այլն), կանաչապատումը, բարեկարգումն և այլ)

4.(*) Տրանսպորտային պայմանները *ներհամայնքային նշանակության ճանապարհ*
(մոտակա տրանսպորտային կայանները, կից ճանապարհների առկայությունը, նրանց տեսակները և այլն)

5.(*) Ինժեներական ցանցեր և սարքավորումներ (ջրամատակարարման, կոյուղու, գազամատակարարման, տաք ջրի մատակարարման, էլեկտրամատակարարման, էլեկտրոնային հաղորդակցության համակարգերը) *Նախագծվող և կից տարածքներով անցնող ինժեներական գծեր և հաղորդակցուղիներ:*
(նախագծվող հողամասով կամ կից տարածքով անցնող ինժեներական ենթակառուցվածքներ, այդ թվում՝ առաջնահերթ)

6.(*) Կից հողամասեր *Հարեւանությամբ գտնվող բնակելի տներ, հողամասեր և տարածքներ*
(կից հողօգտագործողների անվանումները և դրանց սահմանները՝ համաձայն ներկայացված սխեմայի)

7.Բնության հատուկ պահպանվող և (կամ) պատմամշակութային հուշարձանների տարածքներ (պահպանական գոտիներ) *Առկա չեն*
(հուշարձանի տեսակները, կոորդինատները և այլն)

8.(*) Հատակագծային սահմանափակումներ *Հաշվի առնել կից տարածքներում առկա և նախատեսվող կառուցապատումը*
(անշարժ գույքի սեփականության, պայմանագրային պարտավորությունների, ինժեներատրանսպորտային ենթակառուցվածքների և այլ օբյեկտների նկատմամբ սահմանափակումները, այդ թվում՝ սերվիտուտները)

ՆԱԽԱԳԾԱՅԻՆ ՊԱՀԱՆՋՆԵՐԸ
(աստղանիշով (*) նշված դրույթների գրաֆիկական արտացոլումը տրամադրվում է կից ներկայացվող ամփոփ սխեմայով՝ Մ 1:500)

9.Ճարտարապետահատակագծային պահանջներ *մշակել եռախագիծ՝ համայնք Աբովյան, գ. Կամարիս 9-րդ փողոց 1 հասցեում գտնվող հողամասում՝ ավտոտնակների կառուցում՝ անշարժ գույքի սեփականության իրավունքի վկայականով տրված հողամասի սահմաններում:*
(Ելնելով Հայաստանի Հանրապետության օրենսդրության և նորմատիվատեխնիկական փաստաթղթերի պահանջներից, առկա ցադաքաշինական ծրագրային փաստաթղթերի դրույթներից կամ դրանց իրացկայության դեպքում՝ կազմավորված (կազմավորվող) քաղաքաշինական միջավայրի պայմաններից, առաջարկություններ ճակատների ձևավորման, տանիքների, արտաքին դրների, պատուհանների հատվածասերությունների և գունային լուծումների վերաբերյալ)

9.1. (*) օբյեկտի հեռավորությունը կարմիր գծից (մետր) *ըստ նորմերի*

9.2. (*) հեռավորությունը հարևան հողակտորներից (օբյեկտներից) (մետր) *ըստ նորմերի*

9.3. թույլատրելի բարձրությունը (մետր) *մինչև 4,0 մ*
(սահմանային հարկայնության բարձրությունը գնդաձեցող շենքերի և շինությունների նախագծման դեպքում՝ ՀՀՇՆ 20-04-Երկրաշարժադիմացկուն շինարարություն. Նախագծման նորմեր» շինարարական նորմերով սահմանված պահանջների ապահովում (հատուկ հաշվարկային մեթոդներ, սեյսմակայունության բարձրացման միջոցառումներ և այլն))

9.4. կառուցապատման խտության գործակիցը *ըստ նորմերի*
(կառուցապատվող հողակտորի վրա կառուցվող շենքերի հատակագծերի մակերեսների գումարի հարաբերությունը հողակտորի մակերեսին)

9.5. կառուցապատման տոկոսը *մինչև 40 %*
(կառուցապատվող (ենթակառուցվող) տարածքի հատակագծային պրոյեկցիայի մակերեսների ընդհանուր մակաբերությունը (%))

9.6. կանաչապատման տոկոսը *60 % և ավելի*
(կառուցապատ տարածքի հատակագծային պրոյեկցիայի մակերեսին համապատասխան (%))

9.7. այլ պահանջ-ներ
- *Հատակագծային լուծումները մշակել համաձայն պատվիրատուի առաջադրանքի՝ հաշվի առնելով նորմատիվային պահանջները*
- *Համաձայն Աբովյան համայնքի ավագանու 06.12.2022թ. N 174-Ա որոշման՝ շինությունների արտաքին պատերի համար նախատեսել սպիտակ, մոխրագույն, ծիրանագույն երանգները, կապտականաչ հայելային ապակիները, իսկ տանիքների համար՝ շագանակագույն և մուգ կապտականաչ երանգները*

տեղափոխման (ապամոնտաժման) պայմանները և աշխատանքների հերթականությունը	*Առկա չէ*
11. Ստորգետնյա, կիսանկուղի և առաջին հարկերի տարածքների օգտագործման պայմանները	*Համաձայն նորմերի*
12. (*) Ինժեներական ցանցեր և սարքավորումներ	*Պահանջներ գոյություն ունեցող և նախագծվող ենթակառուցվածքների ու ցանցերի նկատմամբ*
12.1. (*) ջրամատակարարում, կոյուղի, տաք ջրամատակարարում	*Համաձայն նորմերի* (համաձայն մատակարարող կազմակերպության տեխնիկական պայմանների)
12.2. (*) էլեկտրամատակարարում	*Համաձայն նորմերի* (համաձայն մատակարարող կազմակերպության տեխնիկական պայմանների)
12.3 . (*) գազամատակարարում	*Համաձայն նորմերի* (համաձայն մատակարարող կազմակերպության տեխնիկական պայմանների)
12.4. (*) էլեկտրոնային հաղորդակցության մալուխատար կոյուղու (ներառյալ դիտահորը) տեղադիրքը	*Համաձայն նորմերի* (համաձայն ՀՀ կառավարության 19 մարտի 2015 թվականի N 596-Ն որոշման N 1 հավելվածի 57-րդ կետի 2-րդ ենթակետով սահմանված էլեկտրային տվյալների)
12.5. թույլ հոսանքներ	*Առկա չեն*
12.6. աղբահանություն	*համայնքային*
13. Տարածքի ինժեներական նախապատրաստում	*Կազմակերպել տարածքի ջրահեռացում:* (ռելիեֆի կազմակերպման, ջրահեռացման, ինժեներական պաշտպանության միջոցառումները)
14. Բարեկարգում	*Ազատ տարածքը բարեկարգել և կանաչապատել* (կանաչափաոշին պլանավորման վերաբերյալ պահանջները, կանաչապատում, ճարտարապետական փոքր ձևեր, ցանկապատում, զովացք և այլն)
15. Շինարարական նյութեր	*Երկաթբետոնե տարրեր, քարե շար, ապակի, մետաղական տարրեր:* (շինարարական նյութերի օգտագործման առաջարկությունները տանիքների, ճակատների լուծումների, արտաքին դռների, պատուհանների վերաբերյալ)
16. Պաշտպանական կառույցներ	*Ըստ նախագծի* (արտակարգ իրավիճակներում մարդկանց օբյեկտների պաշտպանության միջոցառումները)
17. Հակահրդեհային պահանջներ	*Ապահովել հակահրդեհային նորմատիվ պահանջները* (հակահրդեհային անվտանգության ապահովման միջոցառումները)
18. Հաշմանդամների և բնակչության սակավաշարժ խմբերի պաշտպանության միջոցառումներ	-
19. Շրջակա միջավայրի պահպանում	*ապահովել շրջակա միջավայրի պահպանման համապատասխան միջոցառումները* (շրջակա միջավայրի վրա վնասակար ազդեցությունից բացառելու միջոցառումները)
20. Շինարարության կազմակերպում	*Ըստ նորմերի* (առաջարկություններ շինարարության հետ կապված անբարենպաստ ազդեցության բացառման, քաղաքային տրանսպորտի և երթևեկության անխափան աշխատանքի ապահովման վերաբերյալ)
21. Առաջադրանքի գործողության ժամկետը և նախագծի մշակման փուլերը	*մեկ տարի, ՀՀ քաղաքաշինության նախարարի 11.09.2017թ. h.128-Ն հրամանով հաստատված դրույթներին և այլ իրավական ակտերին համապատասխան:* (Նշվում են առաջադրանքի գործողության ժամկետը և նախագծի մշակման փուլերը)

Լ Ր Ա Ց Ո Ւ Ց Ի Չ   Պ Ա Յ Մ Ա Ն Ն Ե Ր Ը

22. Նախագծային փաստաթղթերի փորձաքննությանը ներկայացվող պահանջներ	*համաձայն ՀՀ կառավարության 19.03.2015թ. «Հայաստանի Հանրապետությունում կառուցապատման նպատակով թույլտվությունների և այլ փաստաթղթերի տրամադրման կարգը հաստատելու և Հայաստանի Հանրապետության կառավարության մի շարք որոշումներ ուժը կորցրած ճանաչելու մասին» N 596-Ն որոշման* (Հայաստանի Հանրապետության օրենսդրությամբ սահմանված փորձաքննության տեսակը կամ նախագծի երաշխավորագիր՝ հղում կատարելով համապատասխան իրավական ակտին)
23. Միջանկյալ համաձայնեցում	*չի պահանջվում* (իրավասու մարմնի կամ Հայաստանի Հանրապետության օրենսդրությամբ նախատեսված դեպքերում շահագրգիռ մարմինների հետ էսքիզային նախագծի նախնական համաձայնեցում, նշվում է նաև առաջադրանքի փոփոխման հնարավորությունը՝ ՀՀ կառավարության 19 մարտի 2015 թվականի N 596-Ն որոշման N 1 հավելվածի 87-րդ կետով նախատեսված դեպքում)
24. Հասարակական քննարկումներ	*Նորմերի համաձայն* (Հայաստանի Հանրապետության օրենսդրությամբ սահմանված դեպքերում և կարգով)
25. Համաձայնեցումներ	• *Մինչև նախագծային աշխատանքները սկսելը համաձայնություն ձեռք բերել տվյալ ինժեներական ենթակառուցվածքների սեփականատերերի (օգտագործողների) հետ* (Նշվում են տվյալ օբյեկտի համաձայնեցման՝ օրենքով սահմանված պահանջները՝ հուշարձանների ու բնության պահպանության և այլ լիազորված մարմինների հետ, ինչպես նաև ՀՀ կառավարության 19 մարտի 2015 թվականի N 596-Ն որոշման N 1 հավելվածի 56-րդ կետով սահմանված դեպքերում՝ ինժեներական ենթակառուցվածքի սեփականատիրոջ (օգտագործող))
26. Փոստային բաժանորդային պահարանների տեղադրում	*չի պահանջվում*
27. Այլ պայմաններ	• *Նախագծի կազմը և բովանդակությունը համապատասխանեցնել ՀՀ կառավարությանն առընթեր քաղաքաշինության պետական կոմիտեի նախագահի 11.09.2017թ. «Բնակելի, հասարակական, արտադրական շենքերի և շինությունների նախագծային փաստաթղթերի կազմը և բովանդակությունը սահմանող կանոնները և ՀՀ քաղաքաշինության նախարարի 29.11.2006թ. h.273-Ն հրամանն ուժը կորցրած ճանաչելու մասին» h.128-Ն հրամանով հաստատված դրույթներին:* • *Շինությունը նախագծել 22.05.2023թ ՀՇՆ 30-01-2023 «Քաղաքաշինություն. քաղաքային եվ գյուղական բնակավայրերի հատակագծում և կառուցապատում» շինարարական նորմերը հաստատելու և Հայաստանի Հանրապետության քաղաքաշինության կոմիտեի նախագահի 2023 թվականի մայիսի 22-ի N 04-Ն հրամանով հաստատված դրույթներին համապատասխան:* • *Նախագիծը ներկայացնել համաձայնեցման երկու օրինակից:*

ՀԱՅԱՍՏԱՆԻ ՀԱՆՐԱՊԵՏՈՒԹՅԱՆ
ԱՐՈՎՅԱՆ ՀԱՄԱՅՆՔԻ ՂԵԿԱՎԱՐ

ԷԴՈՒԱՐԴ ԲԱԲԱՅԱՆ

Կ.Տ.

ՀԱՅԱՍՏԱՆԻ ՀԱՆՐԱՊԵՏՈՒԹՅԱՆ
ԿՈՏԱՅՔԻ ՄԱՐԶԻ ԱԲՈՎՅԱՆ ՀԱՄԱՅՆՔԻ ՂԵԿԱՎԱՐ

Ո Ր Ո Շ ՈՒ Մ

03 հունիսի 2024 թվականի N 2603

ՍԱՄՎԵԼ ԽԱՉԱՏՐՅԱՆԻՆ ՆԱԽԱԳԾՄԱՆ ԹՈՒՅԼՏՎՈՒԹՅՈՒՆ ՏԱԼՈՒ ՄԱՍԻՆ

Համաձայն «Տեղական ինքնակառավարման մասին» օրենքի 42-րդ հոդվածի 1-ին մասի 4-րդ կետի, Հայաստանի Հանրապետության կառավարության 2015 թվականի մարտի 19-ի N 596-Ն որոշման, հիմք ընդունելով Սամվել Խաչատրյանի հայտը (մուտք՝ 2024 թվականի մայիսի 20-ի N Ք-3636).

1. Սամվել Խաչատրյանին տալ բնակելի տան կառուցման նախագծման թույլտվություն (նախագծման թույլտվությունը կցվում է):
2. Շինարարական աշխատանքները սկսելուց առաջ նախագծային փաստաթղթերը ներկայացնել համաձայնեցման և ստանալ շինարարության թույլտվություն:
3. Սույն որոշումն ուժի մեջ է մտնում Սամվել Խաչատրյանին որոշման ընդունման մասին իրազեկելու օրվան հաջորդող օրվանից:

ՀԱՄԱՅՆՔԻ ՂԵԿԱՎԱՐ Է. ԲԱԲԱՅԱՆ

2024թ. հունիսի 03
ք. Աբովյան

ՀԱՅԱՍՏԱՆԻ ՀԱՆՐԱՊԵՏՈՒԹՅՈՒՆ
ԿՈՏԱՅՔԻ ՄԱՐԶ ԱԲՈՎՅԱՆ ՀԱՄԱՅՆՔ
ՆԱԽԱԳԾՄԱՆ ԹՈՒՅԼՏՎՈՒԹՅՈՒՆ
(ՃԱՐՏԱՐԱՊԵՏԱՇԱՏԱԿԱԳԾԱՅԻՆ ԱՌԱՋԱԴՐԱՆՔ)

N 393 «03» հունիսի 2024թ.

Օբյեկտ *Բնակելի տան կառուցում*
(օբյեկտի անվանումը. կառուցում, վերակառուցում, վերազինում. ուժեղացում. վերակազմում, գործառնական նշանակության փոփոխություն)

«Աշխատանքային նախագիծ» (միջին ռիսկայնության, II կատեգորիա) **նախագծային փաստաթղթերի մշակման համար**
(ձևակերպ ընորոշումը՝ հզորությունը, ինդիկատիվ ածտիճանը (կատեգորիան), սոցիալական միավորը և այլն)

Գտնվելու վայրը *22, Կոտայքի մարզ, համայնք Աբովյան, գ. Առինջ Մ. Մկրտչյան թաղամասի 6-րդ փողոց 2 հողամաս , ծածկագիր՝07-011-0385-0001*
(նստավայր. համայնքի. փողոցի անվանումները շենքի համարը. հողամասի ծածկագիրը)

Կառուցապատող *Սամվել Խաչատրյան (22, թ.Երևան Սայաթ նովա 1/2շ. 28բն, հեռ. +37493190020)*
(կազմակերպության անվանումը. գտնվելու վայրը. ֆիզիկական անձի անունը, ազգանունը, բնակության վայրը. հեռախոսահամարը. էլեկտրոնային հասցեն)

Առաջադրանքի տրամադրման հիմքը *Կառուցապատողի հայտը, անշարժ գույքի իրավունքի պետական գրանցման վկայականը, էսքիզային նախագիծը*
(կառուցապատումն ընդհանուր կարգով չի թույլատրվում անշարժ գույքի իրավունքի պետական գրանցման վկայականի առկայության դեպքում, բացառությամբ «Հայաստանի Հանրապետության օրենսգրքում փոփոխություններ և լրացումներ կատարելու մասին» 22.12.2020թ. ՀՕ-384-Ն օրենքի 22-րդ հոդվածի 1-ին մասի 1-ին կետով նախատեսված դեպքերի)

Առաջադրանքի գործողության ժամկետը *Մեկ տարի*
(«Հայաստանի Հանրապետության կառավարության 2015 թվականի N 596 Ն որոշման N1 հավելվածի 31 րդ կետին համապատասխան)

ՆԱԽԱԳԾՎՈՂ ՀՈՂԱՄԱՍԻ ԲՆՈՒԹԱԳԻՐԸ

(աստղանիշով (*) նշված դրույթների գրաֆիկական արտացոլումը տրամադրվում է կից ներկայացվող ամփոփ սխեմայով՝ Մ 1:500)

1.Հողամասը գտնվում է *նպատակային նշանակությունը՝ բնակավայրերի, գործառնական նշանակությունը՝ բնակելի կառուցապատման*
(հողամասի դիրքը քաղաքաշինական միջավայրում, դրա նպատակային և գործառնական նշանակությունը)

2.(*) Հողամասի չափերը *0,1086 հա*
(հողամասի սահմանները՝ կոորդինատային նշահարվածք, աղյուսակ. (հա)

3. Հողամասի առկա վիճակը *Հողամասը ծանրաբեռնված է*
(տնկիներ, շինություններ, շենքերի ստոր թվում՝ քանդման ենթական) առկայությունը (պատմամշակութային, բնութագրությունը, հատկանշական նշանակությունը, շինարարական նյութերը և այլն), կոմունալ պատումը, բարեկարգումը և այլ)

4.(*) Տրանսպորտային պայմանները *ներհամայնքային նշանակության ճանապարհ*
(առանցքային տրանսպորտային հանգույցներ, կից տարածքներում գտնվող տրանսպորտի տեսակները և այլն)

5.(*) Ինժեներական ցանցեր և սարքավորումներ *Նախագծվող և կից տարածքներով անցնող ինժեներական գծեր և հաղորդակցուղիներ:*
(ջրամատակարարման, կոյուղու, գազամատակարարման, ուժային էլեկտրահաղորդման, էլեկտրամատակարարման, էլեկտրական հաղորդակցության համակարգեր)

6.(*) Կից հողամասեր *Հարևանությամբ գտնվող բնակելի տներ, հողամասեր և տարածքներ*
(կից հողօգտագործումների ամրագրումը և դրանց սահմանները՝ համաձայն ներկայացված սխեմայի)

7.Քննության հատուկ պահպանվող և (կամ) պատմամշակութային հուշարձանների տարածքներ (պահպանական գոտիներ) *Առկա չեն*
(նույնացման անվանումը, կարգավիճակը և այլն)

8.(*) Հատակագծային սահմանափակումներ *Հաշվի առնել կից տարածքներում առկա և նախատեսվող կառուցապատումը*
(անշարժ գույքի պատկանելություն, պահպանվող օբյեկտների, ինժեներատրանսպորտային ենթակառուցվածքների և այլ օբյեկտների նկատմամբ սահմանափակումները, այդ թվում՝ սերվիտուտները)

ՆԱԽԱԳԾԱՅԻՆ ՊԱՀԱՆՋՆԵՐԸ

(աստղանիշով (*) նշված դրույթների գրաֆիկական արտացոլումը տրամադրվում է կից ներկայացվող ամփոփ սխեմայով՝ Մ 1:500)

9.Ճարտարապետահատակագծային պահանջներ *մշակել նախագիծ՝ համայնք Աբովյան, գ. Առինջ Մ. Մկրտչյան թաղամասի 6-րդ փողոց 2 հասցեում գտնվող հողամասում՝ բնակելի տան կառուցում՝ անշարժ գույքի սեփականության իրավունքի վկայականով տրված հողամասի սահմաններում:*
(հիմնվով ձևավորման հանրապետության օրենսդրության և նորմատիվատեխնիկական փաստաթղթերի պահանջներից, առկա քաղաքաշինական ծրագրային փաստաթղթերի դրույթներից կամ դրանց բացակայության դեպքում՝ կազմավորված ելակետային տվյալներ՝ քաղաքաշինական միջավայրի պայմաններից, ուժգնությունների հակադրումներ, տանիքների ձևավորման, արտաքին տեսքի, պատմամշակութային հուշարձանների և դրանց շրջապատի վերաբերյալ)

9.1. (*) օբյեկտի հեռավորությունը կարմիր գծից (մետր)	*ըստ նորմերի*
9.2. (*) հեռավորությունը հարևան հողակտորներից (օբյեկտներից) (մետր)	*ըստ նորմերի*
9.3. թույլատրելի բարձրությունը (մետր)	*մինչև 10,0 մ*
9.4. կառուցապատման խտության գործակիցը (կառույցի (կառույցների) ընդհանուր մակերեսի հարաբերությունը հողամասի մակերեսին)	*ըստ նորմերի*
9.5. կառուցապատման տոկոսը (կառուցապատված հողամասերի հարաբերությունը հողամասի մակերեսին՝ տոկոսներով) (%)	*մինչև 40 %*
9.6. կանաչապատման տոկոսը (կանաչապատ տարածքի հարաբերությունը հողամասի մակերեսին՝ տոկոսներով) (%)	*60 % և ավելի*

9.7. այլ պահանջ-ներ

- *Հատակագծային լուծումները մշակել համաձայն պատվիրատուի առաջադրանքի՝ հաշվի առնելով նորմատիվային պահանջները*
- *Համաձայն Աբովյան համայնքի ավագանու 06.12.2022թ. N 174-Ա որոշման՝ շինությունների արտաքին պատերի համար նախատեսել սպիտակ, մոխրագույն, ծիրանագույն երանգները, կապտականաչ հատվային ապակիները, իսկ տանիքների համար՝ շագանակագույն և մուգ կապտականաչ երանգները*

10. Հողամասում գտնվող շենքերի և շինությունների քանդման կամ տեղափոխման (ապամոնտաժման) պայմանները և աշխատանքների հերթականությունը	*Առկա չէ*
11. Ստորգետնյա, կիսանկուղի և առաջին հարկերի տարածքների օգտագործման պայմանները	*Համաձայն նորմերի*
12. (*) Ինժեներական ցանցեր և սարքավորումներ	*Պահանջներ գոյություն ունեցող և նախագծվող ենթակառուցվածքների ու ցանցերի նկատմամբ*
12.1. (*) ջրամատակարարում, կոյուղի, տաք ջրամատակարարում	*Համաձայն նորմերի* (համաձայն մատակարարող կազմակերպության տեխնիկական պայմանների)
12.2. (*) էլեկտրամատակարարում	*Համաձայն նորմերի* (համաձայն մատակարարող կազմակերպության տեխնիկական պայմանների)
12.3 . (*) գազամատակարարում	*Համաձայն նորմերի* (համաձայն մատակարարող կազմակերպության տեխնիկական պայմանների)
12.4. (*) էլեկտրոնային հաղորդակցության մալուխատար կոյուղու (ներառյալ ղիտահորը) տեղադրիրքը	*Համաձայն նորմերի* (համաձայն ՀՀ կառավարության 19 մարտի 2015 թվականի N 596-Ն որոշման N 1 հավելվածի 57-րդ կետի 2-րդ ենթակետով սահմանված էլեկտրային տվյալների)
12.5. թույլ հոսանքներ	*Առկա չեն*
12.6. աղբահանություն	*համայնքային*
13. Տարածքի ինժեներական նախապատրաստում	*Կազմակերպել տարածքի ջրահեռացում:* (անվտանգ կազմակերպման, ջրահեռացման, ինժեներական պաշտպանության միջոցառումները)
14. Բարեկարգում	*Ազատ տարածքը բարեկարգել և կանաչապատել* (բանկոտ-փոսային պլանավորման վերաբերյալ պահանջները, կանաչապատում, մոնոտոնապատման փոքր ձևեր, ցանկապատում, գովազդ և այլն)
15. Շինարարական նյութեր	*Երկաթբետոնե տարրեր, քարե շար, ապակի, մետաղական տարրեր:* (շինարարական նյութերի օգտագործման առաջարկությունները տանիքների, ճակատների լուծումների, արտաքին դռների, պատուհանների վերաբերյալ)
16. Պաշտպանական կառույցներ	*Ըստ նախագծի* (արտակարգ իրավիճակներում մարդկանց օբյեկտների պաշտպանության միջոցառումները)
17. Հակահրդեհային պահանջներ	*Ապահովել հակահրդեհային նորմատիվ պահանջները* (հակահրդեհային անվտանգության ապահովման միջոցառումները)
18. Հաշմանդամների և բնակչության սակավաշարժ խմբերի պաշտպանության միջոցառումներ	-
19. Շրջակա միջավայրի պահպանում	*ապահովել շրջակա միջավայրի պահպանման համապատասխան միջոցառումները* (շրջակա միջավայրի վրաազդման ազդեցությունից բուգահեռ միջոցառումները)
20. Շինարարության կազմակերպում	*Ըստ նորմերի* (առաջադրանքներ շինարարության ներ կատարման անհրաժեշտության ապացույցների բացահայտ, բացակայության և արտանետումների սահմանման աշխատանքի ապահովման վերաբերյալ)
21. Առաջադրանքի գործողության ժամկետը և նախագծի մշակման փուլերը	*մեկ տարի. ՀՀ քաղաքաշինության նախարարի 11.09.2017թ. հ.128-Ն հրամանով հաստատված դրույթներին և այլ իրավական ակտերին համապատասխան:* (Նշվում են առաջադրանքի գործողության ժամկետը և նախագծի մշակման փուլերը)

ԼՐԱՑՈՒՑԻՉ ՊԱՅՄԱՆՆԵՐԸ

22. Նախագծային փաստաթղթերի փորձաքննությանը ներկայացվող պահանջներ	*համաձայն ՀՀ կառավարության 19.03.2015թ. «Հայաստանի Հանրապետությունում կառուցապատման նպատակով թույլտվությունների և այլ փաստաթղթերի տրամադրման կարգը հաստատելու և Հայաստանի Հանրապետության կառավարության մի շարք որոշումներ ուժը կորցրած ճանաչելու մասին» N 596-Ն որոշման* (Հայաստանի Հանրապետության օրենսդրությամբ սահմանված փորձաքննության ենթակա կամ նախագծի երաշխավորագրեր՝ հղում կատարելով համապատասխան իրավական ակտին)
23. Միջանկյալ համաձայնեցում	*չի պահանջվում* (իրավատու մարմնի կամ Հայաստանի Հանրապետության օրենսդրությամբ նախատեսված դեպքերում շահագրգիռ մարմինների հետ էսքիզային նախագծի նախնական համաձայնեցում, նշվում է նաև առաջադրանքի փոփոխման հնարավորությունը՝ ՀՀ կառավարության 19 մարտի 2015 թվականի N 596-Ն որոշման N 1 հավելվածի 87-րդ կետով նախատեսված դեպքում)
24. Հասարակական քննարկումներ	*Նորմերի համաձայն* (Հայաստանի Հանրապետության օրենսդրությամբ սահմանված դեպքերում և կարգով)
25. Համաձայնեցումներ	• *Մինչև նախագծային աշխատանքները սկսելը համաձայնություն ձեռք բերի՛ գլխ. ինժեներական ենթակառուցվածքների սեփականատերերի (օգտագործողների) հետ.* (նշվում են տվյալ օբյեկտի համաձայնեցման օրենքով սահմանված պահանջները՝ հուշարձանների ու բնության պահպանության և այլ լիազորված մարմինների հետ, ինչպես նաև ՀՀ կառավարության 19 մարտի 2015 թվականի N 596-Ն որոշման N 1 հավելվածի 56-րդ կետով սահմանված դեպքերում՝ ինժեներական ենթակառուցվածքի սեփականատիրոջ (օգտագործողի) հետ)
26. Փոստային բաժանորդային պահարանների տեղադրում	*չի պահանջվում*
27. Այլ պայմաններ	• *Նախագծի կազմը և բովանդակությունը համապատասխանեցնել ՀՀ կառավարությանն առընթեր քաղաքաշինության պետական կոմիտեի նախագահի 11.09.2017թ. «Բնակելի, հասարակական, արտադրական շենքերի և շինությունների նախագծային փաստաթղթերի կազմը և բովանդակությունը սահմանող կանոնները և ՀՀ քաղաքաշինության նախարարի 29.11.2006թ. հ.273-Ն հրամանն ուժը կորցրած ճանաչելու մասին» հ.128-Ն հրամանով հաստատված դրույթներին:* • *Շինությունը նախագծել 22.05.2023թ ՀՀՇՆ 30-01-2023 «Քաղաքաշինություն. քաղաքային եվ գյուղական բնակավայրերի հատակագծում և կառուցապատում» շինարարական նորմերը հաստատելու և Հայաստանի Հանրապետության քաղաքաշինության կոմիտեի նախագահի 2023 թվականի մայիսի 22-ի N 04-Ն հրամանով հաստատված դրույթներին համապատասխան:* • *Նախագիծը ներկայացնել համաձայնեցման երկու օրինակից:*

ՀԱՅԱՍՏԱՆԻ ՀԱՆՐԱՊԵՏՈՒԹՅԱՆ
ԱԲՈՎՅԱՆ ՀԱՄԱՅՆՔԻ ՂԵԿԱՎԱՐ

ԷԴՈՒԱՐԴ ԲԱԲԱՅԱՆ

Կ.Տ.

ՀԱՅԱՍՏԱՆԻ ՀԱՆՐԱՊԵՏՈՒԹՅԱՆ
ԿՈՏԱՅՔԻ ՄԱՐԶԻ ԱԲՈՎՅԱՆ ՀԱՄԱՅՆՔԻ ՂԵԿԱՎԱՐ

Ո Ր Ո Շ ՈՒ Մ

03 հունիսի 2024 թվականի N 2602

ԱՐՄԻՆԵ ԱՊՐԵՍՅԱՆԻՆ ԵՎ ԳԵՎՈՐԳ ՍՈՐՍՈՒՄԱԹՅԱՆԻՆ ՆԱԽԱԳԾՄԱՆ ԹՈՒՅԼՏՎՈՒԹՅՈՒՆ ՏԱԼՈՒ ՄԱՍԻՆ

Համաձայն «Տեղական ինքնակառավարման մասին» օրենքի 42-րդ հոդվածի 1-ին մասի 4-րդ կետի, Հայաստանի Հանրապետության կառավարության 2015 թվականի մարտի 19-ի N 596-Ն որոշման, հիմք ընդունելով գույքի սեփականատերերի հայտը (մուտք՝ 2024 թվականի մայիսի 21-ի N Ք-3693).

1. Արմինե Ապրեսյանին և Գևորգ Սորսումաթյանին տալ բնակելի տան վերակառուցման նախագծման թույլտվություն (նախագծման թույլտվությունը կցվում է):
2. Շինարարական աշխատանքները սկսելուց առաջ նախագծային փաստաթղթերը ներկայացնել համաձայնեցման և ստանալ շինարարության թույլտվություն:
3. Սույն որոշումն ուժի մեջ է մտնում որոշման ընդունման մասին իրազեկելու օրվան հաջորդող օրվանից:

ՀԱՄԱՅՆՔԻ ՂԵԿԱՎԱՐ Է. ԲԱԲԱՅԱՆ

2024թ. հունիսի 03
ք. Աբովյան

ՀԱՅԱՍՏԱՆԻ ՀԱՆՐԱՊԵՏՈՒԹՅՈՒՆ
ԿՈՏԱՅՔԻ ՄԱՐԶ ԱԲՈՎՅԱՆ ՀԱՄԱՅՆՔ
ՆԱԽԱԳԾՄԱՆ ԹՈՒՅԼՏՎՈՒԹՅՈՒՆ

(ՃԱՐՏԱՐԱՊԵՏԱՀԱՏԱԿԱԳԾԱՅԻՆ ԱՌԱՋԱԴՐԱՆՔ)

N 397 «03» հունիսի 2024թ.

Օբյեկտ *Բնակելի տան վերակառուցում*

(Օբյեկտի անվանումը. կառուցում, վերակառուցում, վերանորոգում, ուժեղացում, վերակազմակերպում, գործառնական նշանակության փոփոխություն և/կամ նախագծային փաստաթղթերի մշակման համար)

«Աշխատանքային նախագիծ» (միջին դիսկայնության, II կատեգորիա)

(Օգակիրճ բնորոշումը. հզորությունը, թողունակությունը, ծավալայնությունը, տարողությունը (կապացույցները). առանձնահատկությունները և այլն)

Գտնվելու վայրը *22, Կոտայքի մարզ, համայնք Աբովյան, գ. Բալահովիտ 3-րդ փողոց 4 հողամաս , ծածկագիր՝ 07-018-0009-0014*

(մարզի, համայնքի, փողոցի անվանումները շենքի համարը, հողամասի ծածկագիրը)

Կառուցապատող *Արմինե Ապրեսյան և Գևորգ Սորսումաթյան (22, ք.Երևան Քանաքեռցու 67տ., հեռ. +37493535409)*

(կազմակերպության անվանումը, գտնվելու վայրը, ֆիզիկական անձի անունը, ազգանունը, բնակության վայրը, հեռախոսահամարները, էլեկտրոնային հասցեն)

Առաջադրանքի տրամադրման հիմքը *Կառուցապատողի հայտը, անշարժ գույքի իրավունքի պետական գրանցման վկայականը, էսքիզային նախագիծը*

(կառուցապատումն ընթանալիս չշոշափելով չշ օրենսդրությամբ սահմանվող կարգով հողամասի սեփականատիրոջ, անշարժ գույքի վրա ունեցող իրավունքը հաստատող անհրաժեշտ փաստաթղթերը)

Առաջադրանքի գործողության ժամկետը *Մեկ տարի*

(22 կառավարության 19 մարտի 2015 թվականի N 596-Ն որոշման N1 հավելվածի 31 րդ կետին համապատասխան)

ՆԱԽԱԳԾՎՈՂ ՀՈՂԱՄԱՍԻ ԲՆՈՒԹԱԳԻՐԸ

(աստղանիշով (*) նշված դրույթների գրաֆիկական արտացոլումը տրամադրվում է կից ներկայացվող ամփոփ սխեմայով՝ Մ 1:500)

1.Հողամասը գտնվում է *նպատակային նշանակությունը՝ բնակավայրերի, գործառնական նշանակությունը՝ բնակելի կառուցապատման*

(հողամասի դիրքը քաղաքաշինական տեսանկյունից, դրա նպատակային և գործառնական նշանակությունը)

2.(*) Հողամասի չափերը *0,1263 հա*

3. Հողամասի առկա վիճակը *Հողամասը ծանրաբեռնված է*

(հողային ռելիեֆի թեքությունը, շենքերի (այդ թվում՝ քանդման ենթակա) առկայությունը (օգտագործման, հյուծվածության, կարկտահարության, շինութերափոկան նյութերը և այլն), կանաչապատումը, բարեկարգումը և այլն)

4.(*) Տրանսպորտային պայմանները *ներհամայնքային նշանակության ճանապարհ*

(մոտեցումների առկայությունը, հեղինակությունը, արտաքին մուտքերը և այլն)

5.(*) Ինժեներական ցանցեր և սարքավորումներ *Նախագծվող և կից տարածքներով անցնող ինժեներական գծեր և հաղորդակցուղիներ:*

(ջրամատակարարման, կոյուղու, գազամատակարարման, տաք ջրի մատակարարման, հեռախոսակայանի, էլեկտրաէներգիայի հաղորդակցության համակարգերը)

6.(*) Կից հողամասեր *Հարևանությամբ գտնվող բնակելի տներ, հողամասեր և տարածքներ*

(մոտակա հողամասով կամ կից տարածքով անցնող ինժեներական ենթակառուցվածքները, այդ թվում՝ տարբեր նշանակության)

7.Բնության հատուկ պահպանվող և (կամ) պատմամշակութային հուշարձանների տարածքներ (պահպանական գոտիներ) *Առկա չեն*

(նշույլանների առկայությունը, կայազրվածքը և այլն)

8.(*) Հատակագծային սահմանափակումներ *Հաշվի առնել կից տարածքներում առկա և նախատեսվող կառուցապատումը*

(հանրային գործող արտադրական, պաշտպանվող օբյեկտների, ինժեներատրանսպորտային ենթակառուցվածքների և այլ օբյեկտների գնահատված սահմանափակումները, այդ թվում՝ սերվիտուտները)

ՆԱԽԱԳԾԱՅԻՆ ՊԱՀԱՆՋՆԵՐԸ

(աստղանիշով (*) նշված դրույթների գրաֆիկական արտացոլումը տրամադրվում է կից ներկայացվող ամփոփ սխեմայով՝ Մ 1:500)

9.Ճարտարապետահատակագծային պահանջներ *մշակել նախագիծ՝ համայնք Աբովյան, գ. Բալահովիտ 3-րդ փողոց 4 հասցեում գտնվող հողամասում՝ բնակելի տան վերակառուցում՝ անշարժ գույքի սեփականության իրավունքի վկայականով տրված հողամասի սահմաններում:*

(Ելնելով Հայաստանի Հանրապետության օրենսդրության և նորմառեֆերանսիկական փաստաթղթերի պահանջներից, առկա քաղաքաշինական ձեռագրային փաստաթղթերի դրույթներից կամ դրանց բացակայության դեպքում՝ կազմավորված (կազմավորվող) քաղաքաշինական միջավայրի պայմաններից, առաջարկությունների ճարպատնների ձևավորման, տանիքների, արտաքին գույների, պատուհանների համաչափությունների և գունային լուծումների վերաբերյալ)

9.1. (*) օբյեկտի հեռավորությունը կարմիր գծից (մետր) *ըստ նորմերի*

9.2. (*) հեռավորությունը հարևան հողակտորներից (օբյեկտներից) (մետր) *ըստ նորմերի*

9.3. թույլատրելի բարձրությունը (մետր) *մինչև 8,0 մ*

(առանձնային ճարկայնության բարձրությունը որոշագանցող շենքերի և շինությունների նախագծման դեպքում՝ ՀՀՇՆ 20-04-երկրաշարժադիմացկուն շինարարություն Նախագծման նորմերը շինարարական նորմերով սահմանված պահանջների ապահովում (հաստուկ հաշվարկային մեթոդներ, սեյսմակայունության բարձրացման միջոցառումներ և այլն))

9.4. կառուցապատման խտության գործակիցը *ըստ նորմերի*

(կառուցքի կառուցվածքով նախատեսված հողատարածքի հողատեղամասի մակերեսի հարաբերությունը)

9.5. կառուցապատման տոկոսը *մինչև 60 %*

(կառուցապատվող (անբրանգիկ) տարածքի հարաբերությունը հողամասի մակերեսին տոկոսներով) (%)

9.6. կանաչապատման տոկոսը *40 % և ավելի*

(կանաչապատ տարածքի հարաբերությունը հողամասի մակերեսին տոկոսներով) (%)

9.7. այլ պահանջներ

- *Հատակագծային լուծումները մշակել համաձայն պատվիրատուի առաջադրանքի՝ հաշվի առնելով նորմատիվային պահանջները*
- *Համաձայն Աբովյան համայնքի ավագանու 06.12.2022թ. N 174-Ա որոշման՝ շինությունների արտաքին պատերի համար նախատեսել սպիտակ, մոխրագույն, ծիրանագույն երանգները, կապտականաչ հայելային ապակիները, իսկ տանիքների համար՝ շագանակագույն և մուգ կապտականաչ երանգները*

10. Հողամասում գտնվող շենքերի և շինությունների քանդման կամ տեղափոխման (ապամոնտաժման) պայմանները և աշխատանքների ներքականությունը	*Առկա չէ*
11. Ստորգետնյա, կիսանկուղի և առաջին հարկերի տարածքների օգտագործման պայմանները	*Համաձայն նորմերի*
12. (*) Ինժեներական ցանցեր և սարքավորումներ	*Պահանջներ գոյություն ունեցող և նախագծվող ենթակառուցվածքների ու ցանցերի նկատմամբ*
12.1. (*) ջրամատակարարում, կոյուղի, տաք ջրամատակարարում	*Համաձայն նորմերի* (համաձայն մատակարարող կազմակերպության տեխնիկական պայմանների)
12.2. (*) էլեկտրամատակարարում	*Համաձայն նորմերի* (համաձայն մատակարարող կազմակերպության տեխնիկական պայմանների)
12.3 . (*) գազամատակարարում	*Համաձայն նորմերի* (համաձայն մատակարարող կազմակերպության տեխնիկական պայմանների)
12.4. (*) էլեկտրոնային հաղորդակցության մալուխատար կոյուղու (ներառյալ դիտահորը) տեղադիրքը	*Համաձայն նորմերի* (համաձայն ՀՀ կառավարության 19 մարտի 2015 թվականի N 596-Ն որոշման N 1 հավելվածի 57-րդ կետի 2-րդ ենթակետով սահմանված էլեկտրային տվյալների)
12.5. թույլ հոսանքներ	*Առկա չեն*
12.6. աղբահանություն	*համայնքային*
13. Տարածքի ինժեներական նախապատրաստում	*Կազմակերպել տարածքի ջրահեռացում:* (տեխնիկի կազմակերպումն, ջրահեռացման, ինժեներական պաշտպանության միջոցառումները)
14. Բարեկարգում	*Ազատ տարածքը բարեկարգել և կանաչապատել* (բանկաշխատային պլանավորման վերաբերյալ պահանջները, կանաչապատում, ճարտարապետական փոքր ձևեր, ցանկապատում, գովազդ և այլն)
15. Շինարարական նյութեր	*Երկաթբետոնե տարրեր, քարե շար, ապակի, մետաղական տարրեր:* (շինարարական նյութերի օգտագործման առաջարկությունները տանիքների, ճակատների լուծումների, արտաքին դռների, պատուհանների վերաբերյալ)
16. Պաշտպանական կառույցներ	*Ըստ նախագծի* (սպառնալից իրավիճակներում մարդկանց օբյեկտների պաշտպանության միջոցառումները)
17. Հակահրդեհային պահանջներ	*Ապահովել հակահրդեհային նորմատիվ պահանջները* (հակահրդեհային անվտանգության ապահովման միջոցառումները)
18. Հաշմանդամների և բնակչության սակավաշարժ խմբերի պաշտպանության միջոցառումներ	-
19. Շրջակա միջավայրի պահպանում	*ապահովել շրջակա միջավայրի պահպանման համապատասխան միջոցառումները* (շրջակա միջավայրը վատացավող ազդեցությունից բացառելու միջոցառումները)
20. Շինարարության կազմակերպում	*Ըստ նորմերի* (առաջարկություններ շինարարության հետ կապված անհրաժեշտական ազդեցության բացառման, բարեփոխիչ անառեսության և տրոհապատրաստի անհրաժեշտ աշխատանքի ապահովման վերաբերյալ)
21. Առաջադրանքի գործողության ժամկետը և նախագծի մշակման փուլերը	*մեկ տարի, ՀՀ քաղաքաշինության նախարարի 11.09.2017թ. հ.128-Ն հրամանով հաստատված դրույթներին և այլ իրավական ակտերին համապատասխան:* (Նշվում են առաջադրանքի գործողության ժամկետը և նախագծի մշակման փուլերը)

ԼՐԱՑՈՒՑԻՉ ՊԱՅՄԱՆՆԵՐ

22. Նախագծային փաստաթղթերի փորձաքննությանը ներկայացվող պահանջներ	*համաձայն ՀՀ կառավարության 19.03.2015թ. «Հայաստանի Հանրապետությունում կառուցապատման նպատակով թույլտվությունների և այլ փաստաթղթերի տրամադրման կարգը հաստատելու և Հայաստանի Հանրապետության կառավարության մի շարք որոշումներ ուժը կորցրած ճանաչելու մասին» N 596-Ն որոշման* (Հայաստանի Հանրապետության օրենսդրությամբ սահմանված փորձաքննության անհրաժեշտության դեպքում նշում՝ նախագծի երաշխավորագիրը՝ հետ կատարելով համապատասխան իրավական ակտին)
23. Միջանկյալ համաձայնեցում	*չի պահանջվում* (իրավասու մարմնի կամ Հայաստանի Հանրապետության օրենսդրությամբ նախատեսված դեպքերում շահագրգիռ մարմինների հետ էսքիզային նախագծի նախնական համաձայնեցում, նշվում է նաև առաջադրանքի փոփոխման հնարավորությունը՝ ՀՀ կառավարության 19 մարտի 2015 թվականի N 596-Ն որոշման N 1 հավելվածի 87-րդ կետով նախատեսված դեպքում)
24. Հասարակական քննարկումներ	*Նորմերի համաձայն* (Հայաստանի Հանրապետության օրենսդրությամբ սահմանված դեպքերում և կարգով)
25. Համաձայնեցումներ	• *Մինչև նախագծային աշխատանքները սկսելը համաձայնություն ձեռք բերել տվյալ ինժեներական ենթակառուցվածքների սեփականատերերի (օգտագործողների) հետ*
	(Նշվում են տվյալ օբյեկտի համաձայնեցման՝ օրենքով սահմանված պահանջները՝ հաշվարկների ու բնության պահպանության և այլ լիազորված մարմինների հետ, ինչպես նաև ՀՀ կառավարության 19 մարտի 2015 թվականի N 596-Ն որոշման N 1 հավելվածի 56-րդ կետով սահմանված դեպքերում՝ ինժեներական ենթակառուցվածքի սեփականատիրոջ (օգտագործո՛ղ) տ)
26. Փոստային բաժանորդային պահարանների տեղադրում	*չի պահանջվում*
27. Այլ պայմաններ	• *Նախագծի կազմը և բովանդակությունը համապատասխանեցնել ՀՀ կառավարությանն առընթեր քաղաքաշինության պետական կոմիտեի նախագահի 11.09.2017թ. «Բնակելի, հասարակական, արտադրական շենքերի և շինությունների նախագծային փաստաթղթերի կազմը և բովանդակությունը սահմանող կանոնները և ՀՀ քաղաքաշինության նախարարի 29.11.2006թ. հ.273-Ն հրամանն ուժը կորցրած ճանաչելու մասին» հ.128-Ն հրամանով հաստատված դրույթներին:*
	• *Շինությունը նախագծել 22.05.2023թ ՀՀՇՆ 30-01-2023 «Քաղաքաշինություն. քաղաքային եվ գյուղական բնակավայրերի հատակագծում և կառուցապատում» շինարարական նորմերը հաստատելու և Հայաստանի Հանրապետության քաղաքաշինության կոմիտեի նախագահի 2023 թվականի մայիսի 22-ի N 04-Ն հրամանով հաստատված դրույթներին համապատասխան:*
	• *Նախագիծը ներկայացնել համաձայնեցման երկու օրինակից:*

ՀԱՅԱՍՏԱՆԻ ՀԱՆՐԱՊԵՏՈՒԹՅԱՆ
ԱԲՈՎՅԱՆ ՀԱՄԱՅՆՔԻ ՂԵԿԱՎԱՐ

ԷԴՈՒԱՐԴ ԲԱԲԱՅԱՆ

Կ.Տ.

ՀԱՅԱՍՏԱՆԻ ՀԱՆՐԱՊԵՏՈՒԹՅԱՆ
ԿՈՏԱՅՔԻ ՄԱՐԶԻ ԱԲՈՎՅԱՆ ՀԱՄԱՅՆՔԻ ՂԵԿԱՎԱՐ

Ո Ր Ո Շ ՈՒ Մ

03 հունիսի 2024 թվականի N 2601

ԱԲՈՎՅԱՆ ՀԱՄԱՅՆՔԻ ՍԵՓԱԿԱՆՈՒԹՅՈՒՆ ՀԱՆԴԻՍԱՑՈՂ ՀՈՂԱՄԱՍԵՐԻՆ ՄԻԱՍՆԱԿԱՆ ՀԱՍՑԵ ՏՐԱՄԱԴՐԵԼՈՒ ՄԱՍԻՆ

Համաձայն «Տեղական ինքնակառավարման մասին» օրենքի 35-րդ հոդվածի 1-ին մասի 22-րդ և 24-րդ կետերի, Հայաստանի Հանրապետության կառավարության 2005 թվականի դեկտեմբերի 29-ի N 2387-Ն որոշմամբ հաստատված կարգի 29-րդ, 50-րդ և 55-րդ կետերի, հիմք ընդունելով Աբովյանի համայնքապետարանի աշխատակազմի քաղաքաշինության և հողաշինարարության բաժնի պետի զեկուցագիրը (մուտք՝ 2024 թվականի մայիսի 14-ի N Ք-3492).

1. Աբովյան համայնքի սեփականություն հանդիսացող (հիմք՝ 2024 թվականի փետրվարի 07-ի N 07022024-07-0076 և ապրիլի 26-ի N 26042024-07-0157 վկայականներ) Աբովյան համայնքի Աբովյան քաղաքի Արզնու խճուղի թիվ 18 և թիվ 18/1 հասցեներում գտնվող հողամասերին՝ «ԳԵՈԼԵՆԴ» սահմանափակ պատասխանատվությամբ ընկերության կողմից 2024 թվականի մայիսի 10-ին կազմված միավորման սխեմայի (կցվում է) համաձայն՝ տրամադրել միասնական հասցե՝ համայնք Աբովյան, քաղաք Աբովյան, Արզնու խճուղի, 18:
2. Սույն որոշումն ուժի մեջ է մտնում ընդունման պահից:

ՀԱՄԱՅՆՔԻ ՂԵԿԱՎԱՐ Է. ԲԱԲԱՅԱՆ

2024թ. հունիսի 03
ք. Աբովյան

ՀՈՂԱՄԱՍԻ ԲԱԺԱՆՄԱՆ/ՄԻԱՎՈՐՄԱՆ/ՍԽԵՄԱ

Սեփականատեր	Կոտայք Աբովյան Արզնի խճուղի 18,18/1
Աբովյան համայնք	Մարզ, համայնք,հասցե

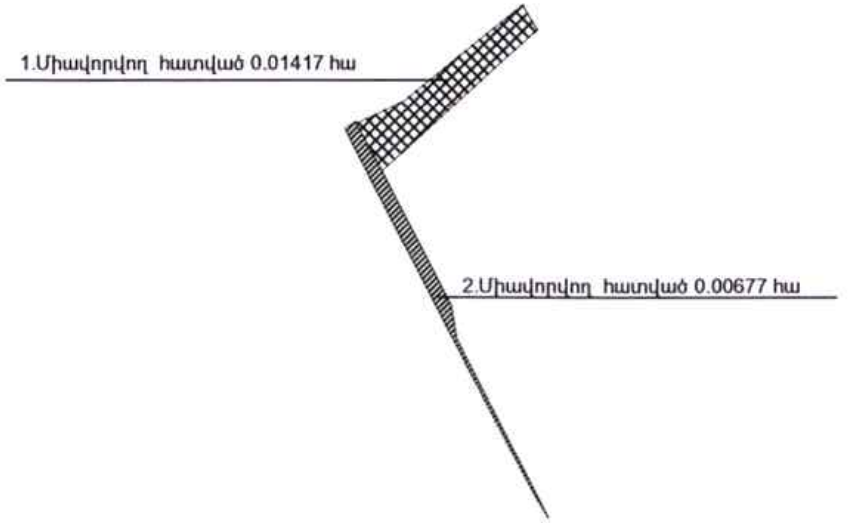

Մակերես հա	0.02094
Ծածկագիր	07-002-0071-0082,0112
Նպատակային նշանակություն	Արդյունաբերության ընդերքօգտագործման և այլ արտադրական նշանակության
Գործառնական նշանակություն	Արդյունաբերության օբյեկտների

Լրացուցիչ նշումներ.

Մասշտաբ 1:1000

Որակավորում ունեցող անձ	Էդիկ Վիրաբյան
Որակավորման վկայականի համարը	220
Ստորագրություն	
Իրավաբանական անձի անվանումը	«ԳԵՈԼԵՆԴ ՍՊԸ
ՀՎՀՀ	03023406
Ստորագրություն	

Ամիս ամսաթիվ	չափագրություն	07.05.2024թ
	հատակագծի կազմման	10.05.2024թ

Կ.Տ.

Սեփականատեր	# ՀՈՂԱՄԱՍԻ ՀԱՏԱԿԱԳԻԾ	Հաստատում եմ 2024 թ
Աբովյան համայնք	Կոտայք Աբովյան Արզնի խճուղի	Համայնքի ղեկավար Կ.Տ
	Մարզ, համայնք,հասցե	
		անուն,ազգանուն,հայրանուն
	Հողատեղամասի հիմքը	

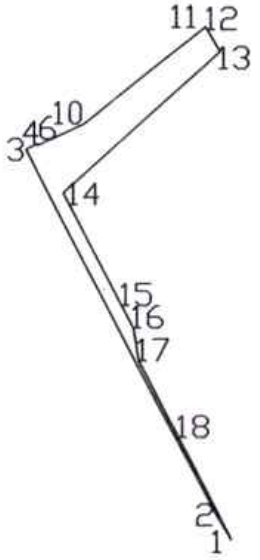

Մակերես հա	0.02094
Ծածկագիր	07-002-0071-0082,0112
Նպատակային նշանակություն	Արոյունաբերության ընդերքօգտագործման և այլ արտադրական նշանակության
Գործառնական նշանակություն	Արոյունաբերության օբյեկտների

Լրացուցիչ նշումներ.

Հողամասի			
Հրապարակային (տեղական) կետերը	Կոորդինատներ		Գծային չափերը (մ)

Մասշտաբ 1:1000

Որակավորում ունեցող անձ	Էրիկ Վիրաբյան
Որակավորման վկայականի համարը	220
Ստորագրություն	
Իրավաբանական անձի անվանումը	«ԳԵՈԼԵՆԴ» ՍՊԸ
ՀՎՀՀ	03023406
Ստորագրություն	

Ամիս ամսաթիվ		
	չափագրություն	07.05.2024թ
	հատակագծի կազմման	10.05.2024թ

Կ.Տ.

Հողամասի			
Շրջադարձային (բեկման) կետեր	Y	X	Գծային չափերը
1	8467413.642	4460398.508	3.71
2	8467411.73	4460401.691	57.36
3	8467385.352	4460452.628	1.72
4	8467386.893	4460453.4	0.25
5	8467386.999	4460453.174	1.45
6	8467388.309	4460453.784	0.86
7	8467389.086	4460454.146	0.4
8	8467389.446	4460454.314	0.24
9	8467389.667	4460454.417	4.06
10	8467393.344	4460456.131	21.4
11	8467410.047	4460469.514	0.39
12	8467410.249	4460469.177	3.54
13	8467412.068	4460466.138	29
14	8467390.544	4460446.704	17.5
15	8467398.592	4460431.164	3.5
16	8467400.202	4460428.056	4.64
17	8467400.962	4460423.476	12
18	8467406.39	4460412.773	16
1	8467413.642	4460398.508	

Որակավորում ունեցող անձ		Էդիկ Վիրաբյան
Որակավորման վկայականի համարը		220
Ստորագրություն		
Իրավաբանական անձի անվանումը		«ԳԵՈԼԵՆԴ» ՍՊԸ
ՀՎՀՀ		03023406
Ստորագրություն		
Ամիս ամսաթիվ	չափագրության	07.05.2024թ
	հատակագծի կազման	10.05.2024թ

Կ.Տ.

ՀԱՅԱՍՏԱՆԻ ՀԱՆՐԱՊԵՏՈՒԹՅԱՆ
ԿՈՏԱՅՔԻ ՄԱՐԶԻ ԱԲՈՎՅԱՆ ՀԱՄԱՅՆՔԻ ՂԵԿԱՎԱՐ

Ո Ր Ո Շ ՈՒ Մ

03 հունիսի 2024 թվականի N 2600

ՄԵՍՐՈՊ ԽԱԼԱԹՅԱՆԻՆ ՆԱԽԱԳԾՄԱՆ ԹՈՒՅԼՏՎՈՒԹՅՈՒՆ ՏԱԼՈՒ ՄԱՍԻՆ

Համաձայն «Տեղական ինքնակառավարման մասին» օրենքի 42-րդ հոդվածի 1-ին մասի 4-րդ կետի, Հայաստանի Հանրապետության կառավարության 2015 թվականի մարտի 19-ի N 596-Ն որոշման, հիմք ընդունելով Մեսրոպ Խալաթյանի հայտը (մուտք՝ 2024 թվականի մայիսի 20-ի N Ք-3637).

1. Մեսրոպ Խալաթյանին տալ ամառային խոհանոցի կառուցման նախագծման թույլտվություն (նախագծման թույլտվությունը կցվում է):
2. Շինարարական աշխատանքները սկսելուց առաջ նախագծային փաստաթղթերը ներկայացնել համաձայնեցման և ստանալ շինարարության թույլտվություն:
3. Սույն որոշումն ուժի մեջ է մտնում Մեսրոպ Խալաթյանին որոշման ընդունման մասին իրազեկելու օրվան հաջորդող օրվանից:

ՀԱՄԱՅՆՔԻ ՂԵԿԱՎԱՐ Է. ԲԱԲԱՅԱՆ

2024թ. հունիսի 03
ք. Աբովյան

ՀԱՅԱՍՏԱՆԻ ՀԱՆՐԱՊԵՏՈՒԹՅՈՒՆ
ԿՈՏԱՅՔԻ ՄԱՐԶ ԱԲՈՎՅԱՆ ՀԱՄԱՅՆՔ
ՆԱԽԱԳԾՄԱՆ ԹՈՒՅԼՏՎՈՒԹՅՈՒՆ
(ՃԱՐՏԱՐԱՊԵՏԱՀԱՏԱԿԱԳԾՄԱՅԻՆ ԱՌԱՋԱԴՐԱՆՔ)

N 394 «03» հունիսի 2024թ.

Օբյեկտ *Ամառային խոհանոցի կառուցում*
(օրինակի՝ անհատ.բնակ.տան կառուցում, վերակառուցում, վերանորոգում, ամրացում, վերականգնում, գործառնական նշանակության փոփոխություն և այլն)

«Աշխատանքային նախագիծ» (միջին ռիսկայնության, II կատեգորիա) **նախագծային փաստաթղթերի մշակման համար**
(հակիրճ բնորոշումը, կատեգորիան, ռիսկայնության աստիճանը (կատեգորիան), համապատասխան վարկիշը և այլն)

Գտնվելու վայրը *22, Կոտայքի մարզ, համայնք Աբովյան, գ. Պտղնի 12-րդ փողոց 1 , ծածկագիր՝ 07-054-0006-0032*
(մարզի, համայնքի, փողոցի անվանումները շենքի համարը, հողամասի ծածկագիրը)

Կառուցապատող *Մեսրոպ Խալաթյան (22, թ.Երևան Շարուրի փող. 24շ. 97բն, հեռ. +37493200275)*
(կազմակերպության անվանումը, գտնվելու վայրը, ֆիզիկական անձի անունը, ազգանունը, բնակության վայրը, հեռախոսահամարը, էլեկտրոնային հասցեն)

Առաջադրանքի տրամադրման հիմքը *Կառուցապատողի հայտը, անշարժ գույքի իրավունքի պետական գրանցման վկայականը, էսքիզային նախագիծը*
(կառուցապատման նպատակով 22 օրենսդրությամբ սահմանված իրավասու հանրամատչելի տրամադրման, անշարժ գույքի վաճառման իրավունքը հաստատող անհրաժեշտ փաստաթղթեր)

Առաջադրանքի գործողության ժամկետը *Մեկ տարի*
(ՀՀ կառավարության 19 մայիսի 2015 թվականի N 596 Ն որոշման N1 հավելվածի 31 րդ կետին համապատասխան)

ՆԱԽԱԳԾՎՈՂ ՀՈՂԱՄԱՍԻ ԲՆՈՒԹԱԳԻՐԸ
(աստղանիշով (*) նշված դրույթների գրաֆիկական արտացոլումը տրամադրվում է կից ներկայացվող ամփոփ սխեմայով՝ Մ 1:500)

1.Հողամասը գտնվում է *նպատակային նշանակությունը՝ բնակավայրերի, գործառնական նշանակությունը՝ բնակելի կառուցապատման*
(հողամասի դիրքը բազաբաշխման միջավայրում. ըստ նպատակային և գործառնական նշանակությունների)

2.(*) Հողամասի չափերը *0.08368 հա*
(հողամասի սահմանները կոորդինատային նշաձողերով, մակերեսը, հա)

3. Հողամասի առկա վիճակը *Հողամասը ծանրաբեռնված է*
(տնկիների բնութագիրը, շենքերի (այդ թվում՝ քանդման ենթակա) առկայությունը (օգտագործվող, չօգտագործվող, հուշարձաններ, շինարարական նյութերը և այլն), կանաչապատված, բարեկարգված և այլն)

4.(*) Տրանսպորտային պայմանները *ներհամայնքային նշանակության ճանապարհ*
(ծառուղիները, տրանսպորտային գոտիները, երկաթգծային գծանասեղերի միջանցքները և այլն)

5.(*) Ինժեներական ցանցեր և սարքավորումներ *Նախագծվող և կից տարածքներով անցնող ինժեներական գծեր և հաղորդակցուղիներ:*
(ջրամատակարարման, կոյուղու, ոռոգման ցանցերի և ջրատակարարման, էլեկտրամատակարարման, էլեկտրոնային հաղորդակցության համակարգերը)

(նախագծվող հողամասով կամ կից տարածքով անցնող ինժեներական ենթակառուցվածքները, այդ թվում՝ ստորգետնյա)

6.(*) Կից հողամասեր *Հարևանությամբ գտնվող բնակելի տներ, հողամասեր և տարածքներ*
(կից հողօգտագործումների սահմանները և դրանց առանձնահատկությունները (ցանկապատեր, կենդանի ցանկապատեր և այլն))

7.Քննության հատուկ պահպանվող և (կամ) պատմամշակութային հուշարձանների տարածքներ (պահպանական գոտիներ) *Առկա չեն*
(հուշարձանների անվանումը, կարգավիճակը և այլն)

8.(*) Հատակագծային սահմանափակումներ *Հաշվի առնել կից տարածքներում առկա և նախատեսվող կառուցապատումը*
(անշարժ գույքի օգտագործման սահմանափակումները, պաշտպանվող տարածքները, հնէաբանական հետազոտությունների ենթակառուցվածքների և այլ օբյեկտների գոտիավորման սահմանափակումները, այդ թվում՝ սերվիտուտները)

ՆԱԽԱԳԾԱՅԻՆ ՊԱՀԱՆՋՆԵՐԸ
(աստղանիշով (*) նշված դրույթների գրաֆիկական արտացոլումը տրամադրվում է կից ներկայացվող ամփոփ սխեմայով՝ Մ 1:500)

9.Ճարտարապետահատակագծային պահանջներ *մշակել նախագիծ՝ համայնք Աբովյան, գ. Պտղնի 12-րդ փողոց 1 հասցեում գտնվող հողամասում՝ Ամառային խոհանոցի կառուցում՝ անշարժ գույքի սեփականության իրավունքի վկայականով տրված հողամասի սահմաններում:*
(Ելնելով Հայաստանի Հանրապետության օրենսդրության և ներհամայնքային վարչությունների պահանջներից, առկա բազաբաշխական ծրագրային փաստաթղթերի դրույթներից կամ դրանց բացակայության դեպքում՝ մշակվածին համապատասխան բազաբաշխական միջավայրի պայմաններից, տարածքային կազմակերպությունների հանձնարարականներից, տեղանքի, արտաքին հղումների, պատմամշակութային հուշարձանների համապատասխանությունների և գոյություն ունեցող լուծումների վերաբերյալ)

9.1. (*) օբյեկտի հեռավորությունը կարմիր գծից (մետր) *ըստ նորմերի*

9.2. (*) հեռավորությունը հարևան հողակտորներից (օբյեկտներից) (մետր) *ըստ նորմերի*

9.3. բույլատրելի բարձրությունը (մետր) *մինչև 4,0 մ*
(սահմանային հարկայնության բարձրությունը գնդազանցող շենքերի և շինությունների նախագծման դեպքում՝ ՀՀՇՆ 20.04-Ի երկրաշարժադիմացկուն շինարարություն. Նախագծման նորմեր» շինարարական նորմերով սահմանված պահանջների ապահովում (հատուկ հաշվարկային մեթոդներ, սեյսմակայունության բարձրացման միջոցառումներ և այլն))

9.4. կառուցապատման խտության գործակիցը *ըստ նորմերի*
(կառույցի (կառույցների) ընդհանուր մակերեսի հարաբերությունը հողամասի մակերեսին)

9.5. կառուցապատման տոկոսը *մինչև 40 %*
(կառուցապատվող հանրամատչելի հատվածի հարաբերությունը հողամասի մակերեսին, տոկոսներով)

9.6. կանաչապատման տոկոսը *60 % և ավելի*
(կանաչապատ տարածքի հարաբերությունը հողամասի մակերեսին, տոկոսներով)

9.7. այլ պահանջ-ներ
- *Հատակագծային լուծումները մշակել համաձայն պատվիրատուի առաջադրանքի՝ հաշվի առնելով նորմատիվային պահանջները*
- *Համաձայն Աբովյան համայնքի ավագանու 06.12.2022թ. N 174-Ա որոշման՝ շինությունների արտաքին պատերի համար նախատեսել սպիտակ, մոխրագույն, ծիրանագույն երանգները, կապտականաչ հայելային ապակիները, իսկ տանիքների համար՝ շագանակագույն և մուգ կապտականաչ երանգները*

10. Հողամասում գտնվող շենքերի և շինությունների քանդման կամ տեղափոխման (ապամոնտաժման) պայմանները և աշխատանքների հերթականությունը	*Առկա չէ*
11. Ստորգետնյա, կիսանկուղի և առաջին հարկերի տարածքների օգտագործման պայմանները	*Համաձայն նորմերի*
12. (*) Ինժեներական ցանցեր և սարքավորումներ	*Պահանջներ գոյություն ունեցող և նախագծվող ենթակառուցվածքների ու ցանցերի նկատմամբ*
12.1. (*) ջրամատակարարում, կոյուղի, տաք ջրամատակարարում	*Համաձայն նորմերի* (համաձայն մատակարարող կազմակերպության տեխնիկական պայմանների)
12.2. (*) էլեկտրամատակարարում	*Համաձայն նորմերի* (համաձայն մատակարարող կազմակերպության տեխնիկական պայմանների)
12.3 . (*) գազամատակարարում	*Համաձայն նորմերի* (համաձայն մատակարարող կազմակերպության տեխնիկական պայմանների)
12.4. (*) էլեկտրոնային հաղորդակցության մալուխատար կոյուղու (ներառյալ դիտահորը) տեղադիրքը	*Համաձայն նորմերի* (համաձայն ՀՀ կառավարության 19 մարտի 2015 թվականի N 596-Ն որոշման N 1 հավելվածի 57-րդ կետի 2-րդ ենթակետով սահմանված էլակետային տվյալների)
12.5. թույլ հոսանքներ	*Առկա չեն*
12.6. աղբահանություն	*համայնքային*
13. Տարածքի ինժեներական նախապատրաստում	*Կազմակերպել տարածքի ջրահեռացում:* (անկիմի կազմակերպման, ջրահեռացման, ինժեներական պաշտպանության միջոցառումները)
14. Բարեկարգում	*Ազատ տարածքը բարեկարգել և կանաչապատել* (լանդշաֆտային պլանավորման վերաբերյալ պահանջները, կանաչապատում, ճանապարհանեական փոքր ձևեր, ցանկապատում, գովազդ և այլն)
15. Շինարարական նյութեր	*Երկաթբետոնե տարրեր, քարե շար, ապակի, մետաղական տարրեր:* (շինարարական նյութերի օգտագործման առաջարկությունները տանիքների, ճակատների լուծումների, արտաքին ղոների, պատուհանների վերաբերյալ)
16. Պաշտպանական կառույցներ	*Ըստ նախագծի* (արտակարգ իրավիճակներում մարդկանց օբյեկտների պաշտպանության միջոցառումները)
17. Հակահրդեհային պահանջներ	*Ապահովել հակահրդեհային նորմատիվ պահանջները* (հակահրդեհային անվտանգության ապահովման միջոցառումները)
18. Հաշմանդամների և բնակչության սակավաշարժ խմբերի պաշտպանության միջոցառումներ	-
19. Շրջակա միջավայրի պահպանում	*ապահովել շրջակա միջավայրի պահպանման համապատասխան միջոցառումները* (շրջակա միջավայրը վատթարացնող ազդեցությունից բացառելու միջոցառումները)
20. Շինարարության կազմակերպում	*Ըստ նորմերի* (առաջարկություններ շինարարության հետ կապված անբարենպաստ ազդեցության բացառման, բացասական և արտասովոր անհրաժեշտ աշխատանքի ապահովման վերաբերյալ)
21. Առաջադրանքի գործողության ժամկետը և նախագծի մշակման փուլերը	*մեկ տարի, ՀՀ քաղաքաշինության նախարարի 11.09.2017թ. հ.128-Ն հրամանով հաստատված դրույթներին և այլ իրավական ակտերին համապատասխան:* (Նշվում են առաջադրանքի գործողության ժամկետը և նախագծի մշակման փուլերը)

ԼՐԱՑՈՒՑԻՉ ՊԱՅՄԱՆՆԵՐԸ

22. Նախագծային փաստաթղթերի փորձաքննությանը ներկայացվող պահանջներ	*համաձայն ՀՀ կառավարության 19.03.2015թ. «Հայաստանի Հանրապետությունում կառուցապատման նպատակով թույլտվությունների և այլ փաստաթղթերի տրամադրման կարգը հաստատելու և Հայաստանի Հանրապետության կառավարության մի շարք որոշումներ ուժը կորցրած ճանաչելու մասին» N 596-Ն որոշման* (Հայաստանի Հանրապետության օրենսդրությամբ սահմանված փորձաքննության տեսակը կամ՝ նախագծողի նրան ներկայացվող հատուկ կատարելով համապատասխան իրավական ակտին)
23. Միջանկյալ համաձայնեցում	*չի պահանջվում* (Իրավատու մարմնի կամ Հայաստանի Հանրապետության օրենսդրությամբ նախատեսված դեպքերում շահագրգիռ մարմինների հետ էսքիզային նախագծի նախնական համաձայնեցում, նշվում է, ևան առաջադրանքի փոփոխման հնարավորությունը՝ ՀՀ կառավարության 19 մարտի 2015 թվականի N 596-Ն որոշման N 1 հավելվածի 87-րդ կետով նախատեսված դեպքում)
24. Հասարակական քննարկումներ	*Նորմերի համաձայն* (Հայաստանի Հանրապետության օրենսդրությամբ սահմանված դեպքերում և կարգով)
25. Համաձայնեցումներ	• *Մինչև նախագծային աշխատանքները սկսելը համաձայնություն ձեռք բերել տվյալ ինժեներական ենթակառուցվածքների սեփականատերերի (օգտագործողների) հետ* (նշվում են տվյալ օբյեկտի համաձայնեցման՝ օրենքով սահմանված պահանջները՝ հարևանների ու բնության պահպանության և այլ լիազորված մարմինների հետ, ինչպես նաև ՀՀ կառավարության 19 մարտի 2015 թվականի N 596-Ն որոշման N 1 հավելվածի 56-րդ կետով սահմանված դեպքերում՝ ինժեներական ենթակառուցվածքի սեփականատիրոջ (օգտագործ ող)
26. Փոստային բաժանորդային պահարանների տեղադրում	*չի պահանջվում*
27. Այլ պայմաններ	• *Նախագծի կազմը և բովանդակությունը համապատասխանեցնել ՀՀ կառավարությանն առընթեր քաղաքաշինության պետական կոմիտեի նախագահի 11.09.2017թ. «Բնակելի, հասարակական, արտադրական շենքերի և շինությունների նախագծային փաստաթղթերի կազմը և բովանդակությունը սահմանող կանոնները և ՀՀ քաղաքաշինության նախարարի 29.11.2006թ. հ.273-Ն հրամանն ուժը կորցրած ճանաչելու մասին» հ.128-Ն հրամանով հաստատված դրույթներին:* • *Շինությունը նախագծել 22.05.2023թ ՀՀՇՆ 30-01-2023 «Քաղաքաշինություն. քաղաքային եվ գյուղական բնակավայրերի հատակագծում և կառուցապատում» շինարարական նորմերը հաստատելու և Հայաստանի Հանրապետության քաղաքաշինության կոմիտեի նախագահի 2023 թվականի մայիսի 22-ի N 04-Ն հրամանով հաստատված դրույթներին համապատասխան:* • *Նախագիծը ներկայացնել համաձայնեցման երկու օրինակից:*

ՀԱՅԱՍՏԱՆԻ ՀԱՆՐԱՊԵՏՈՒԹՅԱՆ
ԱԲՈՎՅԱՆ ՀԱՄԱՅՆՔԻ ՂԵԿԱՎԱՐ

ԷԴՈՒԱՐԴ ԲԱԲԱՅԱՆ

Կ.Տ.

ՀԱՅԱՍՏԱՆԻ ՀԱՆՐԱՊԵՏՈՒԹՅԱՆ
ԿՈՏԱՅՔԻ ՄԱՐԶԻ ԱԲՈՎՅԱՆ ՀԱՄԱՅՆՔԻ ՂԵԿԱՎԱՐ

Ո Ր Ո Շ Ո Ւ Մ

03 մայիսի 2024 թվականի N 2599

ԷԴՆԱ ՂԱՐԻԲՅԱՆԻ ԿՈՂՄԻՑ ԻՐԱԿԱՆԱՑՎԱԾ ԲՆԱԿԵԼԻ ՏԱՆ ԵՎ ՊԱՐՍՊԻ ԿԱՌՈՒՑՄԱՆ ՇԱՀԱԳՈՐԾՄԱՆ ԹՈՒՅԼՏՎՈՒԹՅՈՒՆԸ ՁԵՎԱԿԵՐՊԵԼՈՒ ՄԱՍԻՆ

Համաձայն «Տեղական ինքնակառավարման մասին» օրենքի 42-րդ հոդվածի 1-ին մասի 7-րդ կետի, Հայաստանի Հանրապետության կառավարության 2015 թվականի մարտի 19-ի N 596-Ն որոշման, Աբովյան համայնքի ավագանու 2023 թվականի դեկտեմբերի 22-ի N 198-Ն որոշման, հաշվի առնելով Էդնա Ղարիբյանի դիմումը (մուտք՝ 2024 թվականի մայիսի 24-ի N Ք-3785).

1. Ձևակերպել կառուցապատող Էդնա Ղարիբյանի կողմից իրականացված Աբովյան համայնքի Առինջ գյուղի Դուրյան թաղամասի 4-րդ փողոցի թիվ 9/1 հասցեում գտնվող բնակելի տան և պարսպի կառուցման շահագործման թույլտվությունը (շահագործման թույլտվությունը կցվում է):
2. Էդնա Ղարիբյանը պարտավոր է Աբովյանի համայնքապետարանի 900105201355 հաշվեհամարին մուծել 14 000 (տասնչորս հազար) դրամ տեղական վճար՝ շահագործման թույլտվություն տրամադրելու համար:
3. Սույն որոշումն ուժի մեջ է մտնում Էդնա Ղարիբյանին որոշման ընդունման մասին իրազեկելու օրվան հաջորդող օրվանից:

ՀԱՄԱՅՆՔԻ ՂԵԿԱՎԱՐ Է. ԲԱԲԱՅԱՆ

2024թ. մայիսի 03
ք. Աբովյան

ՀԱՅԱՍՏԱՆԻ ՀԱՆՐԱՊԵՏՈՒԹՅՈՒՆ
ԿՈՏԱՅՔԻ ՄԱՐԶ, ՀԱՄԱՅՆՔ ԱԲՈՎՅԱՆ
ԱՎԱՐՏԱԿԱՆ ԱԿՏ (ՇԱՀԱԳՈՐԾՄԱՆ ԹՈՒՅԼՏՎՈՒԹՅՈՒՆ)

N 181 «03» հունիսի 2024թ.

Կառուցապատող Էդնա Ղարիբյանի հեռ. +374 93240263 կողմից
(իրավաբանական անձի անվանումը, ֆիզիկական անձի անունը, ազգանունը, հեռախոսահամարը, էլեկտրոնային հասցեն)

Կառուցված բնակելի տուն և պարիսպ
(օբյեկտի անվանումը)

որը գտնվում է Կոտայքի մարզ, համայնք Աբովյան, գյուղ Առինջ, Դուրյան թաղամաս 4-րդ փողոց թիվ 9/1 հասցեում
(օբյեկտի տեղադրությունը, հասցեն)

համարվում է ավարտված և պատրաստ է շահագործման, որի՝

1.նախագծային փաստաթղթերը մշակվել են «ԴԵՔԱՐԹ ՍՏՈՒԴԻՈ» ՍՊԸ-ի կողմից
Արտոնագիր՝ ՃԲԴ-Ա-0199, ԿԱԴ-Ա1-029
(նախագծային կազմակերպության անվանումն օրենքով սահմանված դեպքե րում՝ լիցենզիայի համարը, անհատ ձեռնարկատիրոջ անունը, ազգանունը, լիցենզիայի համարը)

2.շինարարությունն սկսվել է Աբովյան համայնքի ղեկավարի կողմից
(շինարարության թույլտվություն տվող մարմնի ան վանումը)
Տրված «05» ապրիլի 2023 թ. N 128 շինարարության թույլտվության համաձայն.

3.շինարարությունն իրականացվել է սեփականատիրոջ կողմից
(գլխավոր կապալառուի անվանումը)

4.օբյեկտի հիմնական ցուցանիշներն են՝ երկհարկանի բնակելի տուն և պարիսպ
5. հատուկ պայմանները ոչ էական շեղումներով

ՀԻՄՔԵՐ՝
1) կառուցապատողի դիմումը «24» մայիսի 2024 թ.
2) ընդունող հանձնաժողովի ակտը «24» մայիսի 2024թ.
3) կատարողական փաստաթղթերի ցանկը կամ շինության տեխնիկական վիճակի մասին համապատասխան հետազննության դրական եզրակացությունը 6 թերթ:

ՀԱՅԱՍՏԱՆԻ ՀԱՆՐԱՊԵՏՈՒԹՅԱՆ
ԱԲՈՎՅԱՆ ՀԱՄԱՅՆՔԻ ՂԵԿԱՎԱՐ՝ ԷԴՈՒԱՐԴ ԲԱԲԱՅԱՆ

« 03 » հունիսի 2024թ.

Կ.Տ.

ՀԱՅԱՍՏԱՆԻ ՀԱՆՐԱՊԵՏՈՒԹՅԱՆ
ԿՈՏԱՅՔԻ ՄԱՐԶԻ ԱԲՈՎՅԱՆ ՀԱՄԱՅՆՔԻ ՂԵԿԱՎԱՐ

Ո Ր Ո Շ ՈՒ Մ

03 հունիսի 2024 թվականի N 2598

ՎԱՐԹՈՒԿ ՄԱԼԵՔՅԱՆԻ ԿՈՂՄԻՑ ԻՐԱԿԱՆԱՑՎԱԾ ԲՆԱԿԵԼԻ ՏԱՆ ԵՎ ՊԱՐՍՊԻ ԿԱՌՈՒՑՄԱՆ ՇԱՀԱԳՈՐԾՄԱՆ ԹՈՒՅԼՏՎՈՒԹՅՈՒՆԸ ՁԵՎԱԿԵՐՊԵԼՈՒ ՄԱՍԻՆ

Համաձայն «Տեղական ինքնակառավարման մասին» օրենքի 42-րդ հոդվածի 1-ին մասի 7-րդ կետի, Հայաստանի Հանրապետության կառավարության 2015 թվականի մարտի 19-ի N 596-Ն որոշման, Աբովյան համայնքի ավագանու 2023 թվականի դեկտեմբերի 22-ի N 198-Ն որոշման, հաշվի առնելով Վարթուկ Մալեքյանի դիմումը (մուտք՝ 2024 թվականի մայիսի 24-ի N Ք-3775).

1. Ձևակերպել կառուցապատող Վարթուկ Մալեքյանի կողմից իրականացված Աբովյան համայնքի Առինջ գյուղի Դուրյան թաղամասի 4-րդ փողոցի թիվ 9 հասցեում գտնվող բնակելի տան և պարսպի կառուցման շահագործման թույլտվությունը (շահագործման թույլտվությունը կցվում է):

2. Վարթուկ Մալեքյանը պարտավոր է Աբովյանի համայնքապետարանի 900105201355 հաշվեհամարին մուծել 14 000 (տասնչորս հազար) դրամ տեղական վճար՝ շահագործման թույլտվություն տրամադրելու համար:

3. Սույն որոշումն ուժի մեջ է մտնում Վարթուկ Մալեքյանին որոշման ընդունման մասին իրազեկելու օրվան հաջորդող օրվանից:

ՀԱՄԱՅՆՔԻ ՂԵԿԱՎԱՐ Է. ԲԱԲԱՅԱՆ

2024թ. հունիսի 03
ք. Աբովյան

ՀԱՅԱՍՏԱՆԻ ՀԱՆՐԱՊԵՏՈՒԹՅՈՒՆ
ԿՈՏԱՅՔԻ ՄԱՐԶ, ՀԱՄԱՅՆՔ ԱԲՈՎՅԱՆ
ԱՎԱՐՏԱԿԱՆ ԱԿՏ (ՇԱՀԱԳՈՐԾՄԱՆ ԹՈՒՅԼՏՎՈՒԹՅՈՒՆ)

N 180 «03» հունիսի 2024թ.

Կառուցապատող Վարթուկ Մալեքյանի հեռ. +374 94542578 կողմից
(իրավաբանական անձի անվանումը, ֆիզիկական անձի անունը, ազգանունը, հեռախոսահամարը, էլեկտրոնային հասցեն)

Կառուցված բնակելի տուն և պարիսպ
(օբյեկտի անվանումը)

որը գտնվում է Կոտայքի մարզ, համայնք Աբովյան, գյուղ Առինջ, Դուրյան թաղամաս 4-րդ փողոց թիվ 9 հասցեում
(օբյեկտի տեղադրությունը, հասցեն)

համարվում է ավարտված և պատրաստ է շահագործման, որի՝

1.նախագծային փաստաթղթերը մշակվել են «ԴԵՔԱՐԹ ՍՏՈՒԴԻՈ» ՍՊԸ-ի կողմից
Արտոնագիր՝ ՃԲԴ-Ա-0199, ԿԱԴ-Ա1-029
(նախագծային կազմակերպության անվանումն օրենքով սահմանված դեպքե րում՝ լիցենզիայի համարը, անհատ ձեռնարկատիրոջ անունը, ազգանունը, լիցենզիայի համարը)

2.շինարարությունն սկսվել է Աբովյան համայնքի ղեկավարի կողմից
(շինարարության թույլտվություն տվող մարմնի ան վանումը)

Տրված «05» ապրիլի 2023 թ. N 130 շինարարության թույլտվության համաձայն.

3.շինարարությունն իրականացվել է սեփականատիրոջ կողմից
(գլխավոր կապալառուի անվանումը)

4.օբյեկտի հիմնական ցուցանիշներն են՝ երկհարկանի բնակելի տուն և պարիսպ
5. հատուկ պայմանները ոչ էական շեղումներով

ՀԻՄՔԵՐ՝
1) կառուցապատողի դիմումը «24» մայիսի 2024 թ.
2) ընդունող հանձնաժողովի ակտը «24» մայիսի 2024թ.
3) կատարողական փաստաթղթերի ցանկը կամ շինության տեխնիկական վիճակի մասին համապատասխան հետազննության դրական եզրակացությունը 6 թերթ:

ՀԱՅԱՍՏԱՆԻ ՀԱՆՐԱՊԵՏՈՒԹՅԱՆ
ԱԲՈՎՅԱՆ ՀԱՄԱՅՆՔԻ ՂԵԿԱՎԱՐ՝ ԷԴՈՒԱՐԴ ԲԱԲԱՅԱՆ

« 03 » հունիսի 2024թ.

Կ.Տ.

ՀԱՅԱՍՏԱՆԻ ՀԱՆՐԱՊԵՏՈՒԹՅԱՆ
ԿՈՏԱՅՔԻ ՄԱՐԶԻ ԱԲՈՎՅԱՆ ՀԱՄԱՅՆՔԻ ՂԵԿԱՎԱՐ

Ո Ր Ո Շ ՈՒ Մ

03 հունիսի 2024 թվականի N 2597

ԷԴԻՏԱ ԱԲԳԱՐՅԱՆԻՆ ԵՎ ԱՇՈՏ ՊԵՏՐՈՍՅԱՆԻՆ ՇԻՆԱՐԱՐՈՒԹՅԱՆ ԵՎ ՔԱՆԴՄԱՆ ԹՈՒՅԼՏՎՈՒԹՅՈՒՆ ՏԱԼՈՒ ՄԱՍԻՆ

Համաձայն «Տեղական ինքնակառավարման մասին» օրենքի 42-րդ հոդվածի 1-ին մասի 6-րդ կետի, Հայաստանի Հանրապետության կառավարության 2015 թվականի մարտի 19-ի N 596-Ն որոշման, Աբովյան համայնքի ավագանու 2023 թվականի դեկտեմբերի 22-ի N 197-Ն որոշման, հաշվի առնելով Էդիտա Աբգարյանի դիմումը (մուտք՝ 2024 թվականի մայիսի 23-ի N Ք-3729).

1. Էդիտա Աբգարյանին և Աշոտ Պետրոսյանին տալ բնակելի տան կառուցման շինարարության թույլտվություն (շինարարության թույլտվությունը կցվում է):
2. Սույն որոշման 1-ին կետում նշված անձինք պարտավոր են Աբովյանի համայնքապետարանի 900105201454 հաշվեհամարին մուծել 15 000 (տասնհինգ հազար) դրամ և 5 000 (հինգ հազար) դրամ տեղական տուրքեր՝ շինարարության և քանդման թույլտվությունների համար::
3. Կառուցապատողները շինարարական աշխատանքները սկսելուց առնվազն երեք օր առաջ պարտավոր են Աբովյան համայնքի ղեկավարին ներկայացնել N 2-5 ձևի տեղեկանք:
4. Սույն որոշումն ուժի մեջ է մտնում որոշման ընդունման մասին իրազեկելու օրվան հաջորդող օրվանից:

ՀԱՄԱՅՆՔԻ ՂԵԿԱՎԱՐ Է. ԲԱԲԱՅԱՆ

2024թ. հունիսի 03
ք. Աբովյան

Ձև N 2-3

ՀԱՅԱՍՏԱՆԻ ՀԱՆՐԱՊԵՏՈՒԹՅՈՒՆ
ԿՈՏԱՅՔԻ ՄԱՐԶ, ԱԲՈՎՅԱՆ ՀԱՄԱՅՆՔ

ՇԻՆԱՐԱՐՈՒԹՅԱՆ ԹՈՒՅԼՏՎՈՒԹՅՈՒՆ

N 311 03 հունիս 2024թ

Տրված է կառուցապատող *ԷԴԻՏԱ ԱԲԳԱՐՅԱՆԻՆ, ԵՎ ԱՇՈՏ ՊԵՏՐՈՍՅԱՆԻՆ, ՀՀ, ԵՐԵՎԱՆ, ԹԲԻԼԻՍՅԱՆ ԽՃ., 1, 49 ԲՆ*

(իրավաբանական անձի անվանումը, պետական գրանցման վկայականի համարը

ՀՀ, Կոտայքի մարզ, Աբովյան համայնք, գ. Պտղնի, 1-ին փողոց, 3-րդ նրբանցք, 9 հասցեում

ֆիզիկական անձի անունը, ազգանունը. հասցեն. հողամասի գտնվելու վայրը)

բնակելի տան, միջին ռիսկայնության աստիճան՝ II կատեգորիա օբյեկտի

(օբյեկտի անվանումը. ռիսկայնության աստիճանը (կատեգորիան). հակիրճ բնութագիրը. հիմնական ցուցանիշները)

շինարարական աշխատանքների կատարման, այդ թվում՝

կառուցման

(նոր կառուցման. վերակառուցման. վերականգնման. ուղեղացման և այլն)

կառուցապատվող հողամասի գլխավոր հատակագծի վրա նշված ոչ հիմնական կառույցների տեղադրման համար:

(նշվում են ոչ հիմնական կառույցների անվանումները)

1.Օբյեկտի նախագծային փաստաթղթերը՝
1)մշակվել են *«ՀԱԲՇԻՆ ՆԱԽԱԳԻԾ» ՍՊԸ*

(նախագծային փաստաթղթերի փուլը. նախագծային աշխատանքների կապալառուի անվանումը.

արտոնագիր ՃԲԴ-Ա-085, ԿԱԴ-Ա1-042 կողմից,

լիցենզիայի համարը)

2)ստացել է (են) թ. N փորձագիտական դրական եզրակացությունը (եզրակացությունները)

(Նշել փորձաքննության տեսակը)

կողմից

(Նշել փորձաքննության մարմնի (մարմինների) անվանումը. լիցենզիայի համարը)

կամ նախագիծը թողարկող պատասխանատու կապալառուի երաշխավորագիրը՝ *06/05/2024 թ. N 275/24*

(Նշել նախագիծը թողարկող պատասխանատու կապալառուի երաշխավորության պայմանագրի համար)

3)սահմանված կարգով համաձայնեցվել են իրավասու մարմնի, օրենքով սահմանված այլ շահագրգիռ մարմինների *ԱԲՈՎՅԱՆԻ ՀԱՄԱՅՆՔԱՊԵՏԱՐԱՆ ,* հետ:

(Նշել մարմինների անվանումները և համաձայնեցման ժամկետները)

2.Շինարարական աշխատանքներն իրականացնել *03 հունիս 2024 - 03 հունիս 2026* ընթացքում:

(Նշել շինարարության նորմատիվային տևողությունը)

Ներառյալ ավարտական ակտի տրամադրման համար ավարտված շինարարական օբյեկտն ընդունող հանձնաժողովի աշխատանքի համար նախատեսվող ժամկետը:

2.1.Ապահովել օբյեկտի շահագործման թույլտվության ստացումը՝
☐ ավարտական ակտի տրամադրումից 1 ամսվա ընթացքում,
☐ ավարտական ակտի տրամադրման օրը:

Ներառյալ ավարտված շինարարական օբյեկտն ընդունող հանձնաժողովի աշխատանքի համար նախատեսվող ժամկետը:

3.Շինարարության վարման մատյանը բաղկացած է 19 էջից, կարված և դրոշմակնքված է ԱԲՈՎՅԱՆ ՀԱՄԱՅՆՔԻ ՂԵԿԱՎԱՐԻ կողմից:

4.Նախագծային փաստաթղթերը փոփոխվել են
(լրացվում է N 1 հավելվածի 108-րդ կետով նախատեսված դեպքերում)

_____ կողմից
(նախագծային աշխատանքների կապալառուի անվանումը, լիցենզիայի համարը)

և սահմանված կարգով համաձայնեցվել իրավասու մարմնի _____ և այլ
(նշել իրավասու մարմնի անվանումը)

շահագրգիռ մարմինների _____ հետ:
(նշել օրենքով սահմանված համաձայնեցնող մարմինների անվանումները)

5.Հատուկ պայմաններ՝
1)Կառուցապատողը նախքան շինարարությունն սկսելը, ինչպես նաև դրա ընթացքում, պարտավոր է հասցվելիք վնասների փոխհատուցման համար համաձայնության գալ կառուցապատման հետևանքով վնասներ կրող սուբյեկտների հետ.
2)Շինարարության թույլտվությամբ սահմանված ժամկետներում կառուցապատումը չավարտելու դեպքում գործում են N 1 հավելվածի 123-126-րդ կետերով սահմանված պահանջները.
3)(լրացվում է N 1 հավելվածի 84-րդ կետով սահմանված դեպքերում) սույն թույլտվությունը տրվել է սահմանված կարգով հաստատված «Նախագիծ» փուլի հիման վրա, որին հաջորդող «Աշխատանքային փաստաթղթեր» փուլը պետք է ապահովի հաստատված փուլով ընդունված լուծումները և աշխատանքների իրականացման հաջորդականությունը
(նշվում են նախապատրաստական, հողային, շինմոնտաժային աշխատանքները և այլ աշխատանքներ)

6.(լրացվում է N1 հավելվածի 13-րդ կետով սահմանված դեպքերում)
Հաշվի առնելով, որ կառուցվող օբյեկտի շինարարությունը հնարավոր չէ առանց գլխավոր հատակագծի վրա 07-054-0031-0007-002, 07-054-0031-0007-003, 07-054-0031-0007-004 և 07-054-0031-0007-006 համարների տակ նշված շենքի (շենքերի) և կամ շինության

(շինությունների) *կաթսայատուն, հավաբուն, բաղնիք, մառան 4.3 քմ, 14.9 քմ, 4.2 քմ և 17.0 քմ* քանդման՝
(նշվում են ամբողջությամբ կամ մասամբ քանդման ենթակա օբյեկտները, դրանց հիմնական ցուցանիշները, ընդհանուր մակերեսը, հարկայնությունը, շինանյութերը և այլն)

սեփականատիրոջը (օգտագործողին) *N 19042021-07-0006*
(նշվում է պետական գրանցման վկայականի համարը)

տրված սույն թույլտվությունը նաև քանդման թույլտվություն է:
Օբյեկտի քանդման աշխատանքներն իրականացնել նախագծային փաստաթղթերով ամրագրված հաջորդականությամբ:

7.Այլ պայմաններ *շինհրապարակում ապահովել ժամանակավոր ցանկապատի և տեղեկատվական վահանակի առկայությունը*
(նշվում են իրավական ակտերով և (կամ) պայմանագրով նախատեսված այլ պայմանները)

8.Կառուցապատողը շինարարական (քանդման, ապամոնտաժման) աշխատանքները սկսելուց առնվազն 3 օր առաջ համաձայն N 5 հավելվածի N 2-5 ձևի տեղեկացնում է իրավասու մարմնին:
9.Թույլտվության հիման վրա ցանկացած շինարարական և զուգահեռ աշխատանք կարող է իրականացվել բացառապես Հայաստանի Հանրապետության օրենսդրությանը, նախագծային փաստաթղթերին և նորմատիվ-տեխնիկական պահանջներին համապատասխան:

ՀԱՅԱՍՏԱՆԻ ՀԱՆՐԱՊԵՏՈՒԹՅԱՆ ԱԲՈՎՅԱՆ ՀԱՄԱՅՆՔԻ ՂԵԿԱՎԱՐ — ԷԴՈՒԱՐԴ ԲԱԲԱՅԱՆ

Կ.Տ.

ՀԱՅԱՍՏԱՆԻ ՀԱՆՐԱՊԵՏՈՒԹՅԱՆ
ԿՈՏԱՅՔԻ ՄԱՐԶԻ ԱԲՈՎՅԱՆ ՀԱՄԱՅՆՔԻ ՂԵԿԱՎԱՐ

Ո Ր Ո Շ Ո Ւ Մ

03 հունիսի 2024 թվականի N 2596

ԱԲՈՎՅԱՆ ՀԱՄԱՅՆՔԻ «ԱԲՈՎՅԱՆ ՔԱՂԱՔԻ ԹԻՎ 5 ՄԱՆԿԱՊԱՐՏԵԶ» ՀԱՄԱՅՆՔԱՅԻՆ ՈՉ ԱՌԵՎՏՐԱՅԻՆ ԿԱԶՄԱԿԵՐՊՈՒԹՅԱՆ ՏՆՕՐԵՆԻ ԹԱՓՈՒՐ ՊԱՇՏՈՆԸ ԶԲԱՂԵՑՆԵԼՈՒ ՀԱՄԱՐ ՄՐՑՈՒՅԹ ՀԱՅՏԱՐԱՐԵԼՈՒ ՄԱՍԻՆ

Համաձայն «Պետական ոչ առևտրային կազմակերպությունների մասին» օրենքի 16-րդ հոդվածի, Հայաստանի Հանրապետության տարածքային կառավարման և ենթակառուցվածքների նախարարի 2020 թվականի մարտի 26-ի N 02-Ն հրամանով հաստատված կարգի.

1. Հայտարարել մրցույթ Աբովյան համայնքի «Աբովյան քաղաքի թիվ 5 մանկապարտեզ» համայնքային ոչ առևտրային կազմակերպության տնօրենի թափուր պաշտոնը զբաղեցնելու համար:
2. Մրցույթը կկայանա 2024 թվականի հուլիսի 03-ին:
3. Հաստատել մրցույթի հայտարարության տեքստը՝ համաձայն հավելվածի:
4. Սույն որոշումն ուժի մեջ է մտնում որոշման ընդունման մասին իրազեկելու օրվան հաջորդող օրվանից:

ՀԱՄԱՅՆՔԻ ՂԵԿԱՎԱՐ Է. ԲԱԲԱՅԱՆ

2024թ. հունիսի 03
ք. Աբովյան

Հավելված
Աբովյան համայնքի ղեկավարի
2024 թվականի հունիսի 03-ի
N 2596 որոշման

ՀԱՅՏԱՐԱՐՈՒԹՅՈՒՆ

Կոտայքի մարզի Աբովյան համայնքի ղեկավարը հայտարարում է մրցույթ Աբովյան համայնքի «Աբովյան քաղաքի թիվ 5 մանկապարտեզ» համայնքային ոչ առևտրային կազմակերպության տնօրենի թափուր պաշտոնը զբաղեցնելու համար:

Գործառույթներն են՝ իրականացնում է կազմակերպության ընթացիկ գործունեության ղեկավարումը՝ այդ թվում՝ կազմակերպում է յուրաքանչյուր սանի կրթությունը նախադպրոցական կրթական ծրագրեր իրականացնելու միջոցով, ապահովում է հաստատությունում ընդգրկված սաների ներդաշնակ զարգացումն ու դաստիարակությունը, առողջության ամրապնդումն ու խնամքը, մայրենի լեզվով հաղորդակցվելու և դրա հիմքի վրա օտար լեզուների տիրապետման նախադրյալները, հաշվելու տարրական կարողությունների զարգացումը, վարվեցողության տարրական կանոններին, հայրենի բնության և բնապահպանության, պատմության և ազգային մշակույթի տարրերին ծանոթացումը, երեխայի մտավոր, բարոյական, գեղագիտական և ֆիզիկական զարգացման հիմքերի ստեղծումը, հայրենիքի նկատմամբ սիրո և նվիրվածության զգացման ձևավորումը, աշխատանքային տարրական կարողությունների և հմտությունների ծանոթացումը, զարգացման շեղումների կանխարգելումն ու շտկումը, դպրոցական ուսուցման նախապատրաստումը:

Իրականացնում է «Պետական ոչ առևտրային կազմակերպությունների մասին» ՀՀ օրենքով, այլ իրավական ակտերով և կազմակերպության կանոնադրությամբ սահմանված այլ լիազորություններ:

Թափուր պաշտոնի հիմնական աշխատավարձի չափը 240 000 (երկու հարյուր քառասուն հազար) ՀՀ դրամ է:

Կազմակերպության գտնվելու վայրն է՝ Կոտայքի մարզ, ք. Աբովյան, Սևանի փողոց, թիվ 2/4/4:

Նշված թափուր պաշտոնը զբաղեցնելու համար մրցույթին մասնակցելու իրավունք ունեն տվյալ պաշտոնը զբաղեցնելու համար ներկայացվող պահանջները բավարարող Հայաստանի Հանրապետության այն գործունակ չափահաս քաղաքացիները, ովքեր ունեն՝

1) բարձրագույն կրթություն.

2) «Նախադպրոցական կրթության մասին» Հայաստանի Հանրապետության օրենքի 19-րդ հոդվածով նախատեսված կրթության պետական կառավարման լիազորված մարմնի սահմանած կարգով վերապատրաստված և նախադպրոցական ուսումնական հաստատության ղեկավարման իրավունք (հավաստագիր).

3) պարտականությունների կատարման համար անհրաժեշտ իրավական ակտերի իմացություն (Հայաստանի Հանրապետության Սահմանադրություն, համապատասխան ոլորտի Հայաստանի Հանրապետության օրենսդրություն և այլ իրավական ակտեր):

Տնօրենի ընտրության լրացուցիչ պայմաններն են՝

1) տրամաբանելու և տարբեր իրավիճակներում կողմնորոշվելու ունակություն.

2) ֆինանսատնտեսական գործունեության իրականացման կարողություն.

3) համակարգչով և ժամանակակից այլ տեխնիկական միջոցներով աշխատելու ունակություն.

4) աշխատանքի կազմակերպման և ղեկավարման անհրաժեշտ հմտություններ.

5) ենթակաների հետ վարվելու անհրաժեշտ էթիկայի կանոնների իմացություն.

6) առնվազն մեկ օտար լեզվի իմացություն:

Մրցույթը կկայանա **2024 թվականի հուլիսի 03-ին ժամը 10:00-ին** Աբովյանի համայնքապետարանի աշխատակազմի շենքի նիստերի դահլիճում (ք. Աբովյան, Բարեկամության հր-1):

Մրցույթի համար դիմումների ընդունման վերջնաժամկետն է՝ **18.06.2024թ.:**

Մրցույթին մասնակցելու համար քաղաքացիները Աբովյանի համայնքապետարանի աշխատակազմ են ներկայացնում՝

1) դիմում

2) մեկ լուսանկար՝ 3x4 չափսի.

3) նախադպրոցական ուսումնական հաստատության ղեկավարման իրավունքը (հավաստագիրը).

4) ինքնակենսագրություն.

5) անձնագրի, բարձրագույն կրթության դիպլոմի (արական սեռի անձինք՝ նաև զինգրքույկի կամ դրան փոխարինող ժամանակավոր զորակոչային տեղամասին կցագրման վկայականի) պատճենները, որոնք աշխատակազմը համեմատում է բնօրինակների հետ և ընդունում դրանք:

6) տեղեկանք՝ մշտական բնակության վայրից.

7) հրատարակված հոդվածների ցանկ կամ գիտական կոչումը հավաստող փաստաթղթեր (դրանց առկայության դեպքում):

Մրցույթին մասնակցելու համար դիմած քաղաքացին փաստաթղթերը ներկայացնում է անձամբ՝ անձնագրով կամ անձը հաստատող այլ փաստաթղթով:

Փաստաթղթերն ընդունվում են Աբովյանի համայնքապետարանի աշխատակազմում (ք. Աբովյան, Բարեկամության հր-1, 2-րդ հարկ, իրավաբանական բաժին հեռ. 060 53-64-41, 060 53-64-27) ամեն օր՝ ժամը 9:00-ից մինչև 17:00-ը, բացի շաբաթ և կիրակի օրերից:

ՀԱՅԱՍՏԱՆԻ ՀԱՆՐԱՊԵՏՈՒԹՅԱՆ
ԿՈՏԱՅՔԻ ՄԱՐԶԻ ԱԲՈՎՅԱՆ ՀԱՄԱՅՆՔԻ ՂԵԿԱՎԱՐ

Ո Ր Ո Շ ՈՒ Մ

03 հունիսի 2024 թվականի N 2595

«ՏԻԳՐԱՆ ԽԱՉԱՏՐՅԱՆ ԱՐԱՅԻ» ԱՆՀԱՏ ՁԵՌՆԱՐԿԱՏԻՐՈՋԸ ԱՐՏԱՔԻՆ ԳՈՎԱԶԴ ՏԵՂԱԴՐԵԼՈՒ ԹՈՒՅԼՏՎՈՒԹՅՈՒՆ ՏԱԼՈՒ ՄԱՍԻՆ

Համաձայն «Տեղական ինքնակառավարման մասին» օրենքի 45-րդ հոդվածի 1-ին մասի 12-րդ կետի, Աբովյան համայնքի ավագանու 2022 թվականի սեպտեմբերի 29-ի N 113-Ն, 2023 թվականի ապրիլի 13-ի N 52-Ն և դեկտեմբերի 22-ի N 197-Ն որոշումների, հաշվի առնելով «Տիգրան Խաչատրյան Արայի» անհատ ձեռնարկատիրոջ հայտը (մուտք՝ 2024 թվականի մայիսի 29-ի N Ք-3844).

1. Թույլատրել «Տիգրան Խաչատրյան Արայի» անհատ ձեռնարկատիրոջը 2024 թվականի մայիսի 01-ից մինչև դեկտեմբերի 31-ն ընկած ժամանակահատվածում Աբովյան համայնքի Աբովյան քաղաքի Հանրապետության պողոտայի թիվ 26/4/1 հասցեում տեղադրել արտաքին գովազդ (Թույլտվություն N 48 կցվում է):
2. Հաստատել արտաքին գովազդի էսքիզը՝ համաձայն հավելվածի:
3. «Տիգրան Խաչատրյան Արայի» անհատ ձեռնարկատերը պարտավոր է Աբովյանի համայնքապետարանի 900105201611 հաշվեհամարին վճարել 27 200 (քսանյոթ հազար երկու հարյուր) դրամ տեղական տուրք՝ արտաքին գովազդ տեղադրելու թույլտվության համար:
4. Սույն որոշումն ուժի մեջ է մտնում «Տիգրան Խաչատրյան Արայի» անհատ ձեռնարկատիրոջը որոշման ընդունման մասին իրազեկելու օրվան հաջորդող օրվանից:

ՀԱՄԱՅՆՔԻ ՂԵԿԱՎԱՐ Է. ԲԱԲԱՅԱՆ

2024թ. հունիսի 03
ք. Աբովյան

ՀԱՅԱՍՏԱՆԻ ՀԱՆՐԱՊԵՏՈՒԹՅՈՒՆ
ԿՈՏԱՅՔԻ ՄԱՐԶ
ԱԲՈՎՅԱՆԻ ՀԱՄԱՅՆՔԱՊԵՏԱՐԱՆ

ԹՈՒՅԼՏՎՈՒԹՅՈՒՆ ԹԻՎ ԱԳ - 48

ՀԱՄԱՅՆՔԻ ՎԱՐՉԱԿԱՆ ՏԱՐԱԾՔՈՒՄ ԱՐՏԱՔԻՆ ԳՈՎԱԶԴ ՏԵՂԱԴՐԵԼՈՒ

Տրված՝ ***03 հունիսի 2024թ.***

Թույլատրված գործունեության անվանումը՝
Ալկոհոլային սպիրտի պարունակությունը մինչև 20 ծավալային տոկոս արտադրանք գովազդող արտաքին գովազդի տեղադրում:

Հայտատու իրավաբանական անձի լրիվ անվանումը և գտնվելու վայրը կամ անհատ ձեռնարկատիրոջ անունը, ազգանունը և բնակության վայրը, հարկ վճարողի հաշվառման համարը՝
«Տիգրան Խաչատրյան Արայի» անհատ ձեռնարկատեր, ՀՀ Կոտայքի մարզ Աբովյան համայնք Գեղաշեն գյուղ 2 փ. 2 նրբ. 12 տ., ՀՎՀՀ՝ 43173495:

Գովազդի տեղադրման վայրը/վայրերը և չափերը (քմ)՝ ***ՀՀ Կոտայքի մարզ Աբովյան համայնք Աբովյան քաղաք Հանրապետության պողոտա թիվ 26/4/1, 1.7 քմ:***

Թույլտվության գործողության ժամկետը՝ ***01 մայիսի 2024թ.***-ից մինչև ***31 դեկտեմբերի 2024թ.***-ը:

ՀԱՄԱՅՆՔԻ ՂԵԿԱՎԱՐ ԷԴՈՒԱՐԴ ԲԱԲԱՅԱՆ

Հավելված
Աբովյան համայնքի ղեկավարի
2024 թվականի հունիսի 03-ի N 2595 որոշման

ԳՈՎԱԶԴԻ ԷՍՔԻԶ



Ընդհանուր մակերես՝ 1.7 քմ

ՀԱՅԱՍՏԱՆԻ ՀԱՆՐԱՊԵՏՈՒԹՅԱՆ
ԿՈՏԱՅՔԻ ՄԱՐԶԻ ԱԲՈՎՅԱՆ ՀԱՄԱՅՆՔԻ ՂԵԿԱՎԱՐ

Ո Ր Ո Շ ՈՒ Մ

03 հունիսի 2024 թվականի N 2594

«ԵՐԱՆՈՒՀԻ ՍԱՐԳՍՅԱՆ ԳՆԵԼԻ» ԱՆՀԱՏ ՁԵՌՆԱՐԿԱՏԻՐՈՋԸ ՈԳԵԼԻՑ ԵՎ ԱԼԿՈՀՈԼԱՅԻՆ ԽՄԻՉՔՆԵՐԻ ՎԱՃԱՌՔԻ ԹՈՒՅԼՏՎՈՒԹՅՈՒՆ ՏԱԼՈՒ ՄԱՍԻՆ

Համաձայն «Տեղական ինքնակառավարման մասին» օրենքի 45-րդ հոդվածի 1-ին մասի 2-րդ կետի, Աբովյան համայնքի ավագանու 2023 թվականի ապրիլի 13-ի N 52-Ն և դեկտեմբերի 22-ի N 197-Ն որոշումների, հիմք ընդունելով «Երանուհի Սարգսյան Գնելի» անհատ ձեռնարկատիրոջ հայտը (մուտք՝ 2024 թվականի մայիսի 29-ի N Ք-3841).

1. «Երանուհի Սարգսյան Գնելի» անհատ ձեռնարկատիրոջը տալ 2024 թվականի հունիսի 01-ից մինչև հոկտեմբերի 01-ն ընկած ժամանակահատվածում Աբովյան համայնքի Արամուս գյուղի Ազատամարտիկների խճուղի թիվ 20/1 հասցեում (37.54 քառակուսի մետր) ոգելից և ալկոհոլային խմիչքների վաճառքի թույլտվություն (Թույլտվություն N 145 կցվում է):
2. «Երանուհի Սարգսյան Գնելի» անհատ ձեռնարկատերը պարտավոր է Աբովյանի համայնքապետարանի 900105205042 հաշվեհամարին վճարել տեղական տուրք՝ 7 000 (յոթ հազար) դրամ:
3. Սույն որոշումն ուժի մեջ է մտնում «Երանուհի Սարգսյան Գնելի» անհատ ձեռնարկատիրոջը որոշման ընդունման մասին իրազեկելու օրվան հաջորդող օրվանից:

ՀԱՄԱՅՆՔԻ ՂԵԿԱՎԱՐ Է. ԲԱԲԱՅԱՆ

2024թ. հունիսի 03
ք. Աբովյան

ՀԱՅԱՍՏԱՆԻ ՀԱՆՐԱՊԵՏՈՒԹՅՈՒՆ
ԿՈՏԱՅՔԻ ՄԱՐԶ
ԱԲՈՎՅԱՆԻ ՀԱՄԱՅՆՔԱՊԵՏԱՐԱՆ

ԹՈՒՅԼՏՎՈՒԹՅՈՒՆ N ՈԱԽ - 145

ՀԱՄԱՅՆՔԻ ՎԱՐՉԱԿԱՆ ՏԱՐԱԾՔՈՒՄ ՈԳԵԼԻՑ ԵՎ ԱԼԿՈՀՈԼԱՅԻՆ ԽՄԻՉՔՆԵՐԻ ՎԱՃԱՌՔԻ

Տրված՝ ***03 հունիսի 2024 թ.***

Թույլատրված գործունեության անվանումը՝
Ոգելից և ալկոհոլային խմիչքների վաճառք:

Հայտատու իրավաբանական անձի լրիվ անվանումը և գտնվելու վայրը կամ անհատ ձեռնարկատիրոջ անունը, ազգանունը և բնակության վայրը, հարկ վճարողի հաշվառման համարը՝
«Երանուհի Սարգսյան Գնելի» անհատ ձեռնարկատեր, ՀՀ Կոտայքի մարզ Աբովյան համայնք Արամուս գյուղ 2 փ. 14 տ., ՀՎՀՀ՝ 43284007:

Գործունեության իրականացման վայրը՝ ***ՀՀ Կոտայքի մարզ Աբովյան համայնք Արամուս գյուղ Ազատամարտիկների խճուղի թիվ 20/1:***

Թույլտվության գործողության ժամկետը՝ ***01 հունիսի 2024 թ.***-ից մինչև ***01 հոկտեմբերի 2024 թ.***-ը:

ՀԱՄԱՅՆՔԻ ՂԵԿԱՎԱՐ ԷԴՈՒԱՐԴ ԲԱԲԱՅԱՆ

ՀԱՅԱՍՏԱՆԻ ՀԱՆՐԱՊԵՏՈՒԹՅԱՆ
ԿՈՏԱՅՔԻ ՄԱՐԶԻ ԱԲՈՎՅԱՆ ՀԱՄԱՅՆՔԻ ՂԵԿԱՎԱՐ

Ո Ր Ո Շ ՈՒ Մ

03 հունիսի 2024 թվականի N 2593

«ԱՐՓԻՆԵ ԱՎԱԳԻՄՅԱՆ ՄԱՔՍԻՄԻ» ԱՆՀԱՏ ՁԵՌՆԱՐԿԱՏԻՐՈՋԸ 2024 ԹՎԱԿԱՆԻ ԵՐԿՐՈՐԴ ԿԻՍԱՄՅԱԿԻ ԸՆԹԱՑՔՈՒՄ ԹԱՆԿԱՐԺԵՔ ՄԵՏԱՂՆԵՐԻՑ ՊԱՏՐԱՍՏՎԱԾ ԻՐԵՐԻ ՄԱՆՐԱԾԱԽ ԱՌՔ ՈՒ ՎԱՃԱՌՔԻ ԹՈՒՅԼՏՎՈՒԹՅՈՒՆ ՏԱԼՈՒ ՄԱՍԻՆ

Համաձայն «Տեղական ինքնակառավարման մասին» օրենքի 45-րդ հոդվածի 1-ին մասի 7-րդ կետի, Աբովյան համայնքի ավագանու 2023 թվականի ապրիլի 13-ի N 52-Ն և դեկտեմբերի 22-ի N 197-Ն որոշումների, հիմք ընդունելով «Արփինե Ավագիմյան Մաքսիմի» անհատ ձեռնարկատիրոջ հայտը (մուտք՝ 2024 թվականի մայիսի 29-ի N Ք-3842).

1. «Արփինե Ավագիմյան Մաքսիմի» անհատ ձեռնարկատիրոջը տալ 2024 թվականի երկրորդ կիսամյակի ընթացքում Աբովյան համայնքի Առինջ գյուղի Գ թաղամասի 9-րդ փողոցի թիվ 2 առևտրի սրահի վաճառատեղում թանկարժեք մետաղներից պատրաստված իրերի մանրածախ առք ու վաճառքի թույլտվություն (Թույլտվություն N 66 կցվում է):
2. «Արփինե Ավագիմյան Մաքսիմի» անհատ ձեռնարկատերը պարտավոր է Աբովյանի համայնքապետարանի 900105002985 հաշվեհամարին վճարել տեղական տուրք՝ 25 000 (քսանհինգ հազար) դրամ:
3. Սույն որոշումն ուժի մեջ է մտնում «Արփինե Ավագիմյան Մաքսիմի» անհատ ձեռնարկատիրոջը որոշման ընդունման մասին իրազեկելու օրվան հաջորդող օրվանից:

ՀԱՄԱՅՆՔԻ ՂԵԿԱՎԱՐ Է. ԲԱԲԱՅԱՆ

2024թ. հունիսի 03
ք. Աբովյան

ՀԱՅԱՍՏԱՆԻ ՀԱՆՐԱՊԵՏՈՒԹՅՈՒՆ
ԿՈՏԱՅՔԻ ՄԱՐԶ
ԱԲՈՎՅԱՆԻ ՀԱՄԱՅՆՔԱՊԵՏԱՐԱՆ

ԹՈՒՅԼՏՎՈՒԹՅՈՒՆ ԹԻՎ ԹՄԱ - 66

ՀԱՄԱՅՆՔԻ ՎԱՐՉԱԿԱՆ ՏԱՐԱԾՔՈՒՄ ԹԱՆԿԱՐԺԵՔ ՄԵՏԱՂՆԵՐԻՑ ՊԱՏՐԱՍՏՎԱԾ ԻՐԵՐԻ ՄԱՆՐԱԾԱԽ ԱՌՔ ՈՒ ՎԱՃԱՌՔ ԻՐԱԿԱՆԱՑՆԵԼՈՒ

Տրված՝ ***03 հունիսի 2024թ.***

Թույլատրված գործունեության անվանումը՝
Թանկարժեք մետաղներից պատրաստված իրերի մանրածախ առք ու վաճառք:

Հայտատու իրավաբանական անձի լրիվ անվանումը և գտնվելու վայրը կամ անհատ ձեռնարկատիրոջ անունը, ազգանունը և բնակության վայրը, հարկ վճարողի հաշվառման համարը՝
«Արփինե Ավագիմյան Մաքսիմի» անհատ ձեռնարկատեր, ՀՀ ք. Երևան Քանաքեռ-Զեյթուն Լեփսիուսի փողոց շ. 15 բն. 6, ՀՎՀՀ՝ 26662573:

Գործունեության իրականացման վայրը՝ ***ՀՀ Կոտայքի մարզ Աբովյան համայնք Առինջ գյուղ Գ թաղամաս 9-րդ փողոց թիվ 2, առևտրի սրահ:***

Թույլտվության գործողության ժամկետը՝ ***01 հուլիսի 2024թ.***-ից մինչև ***31 դեկտեմբերի 2024թ.***-ը:

ՀԱՄԱՅՆՔԻ ՂԵԿԱՎԱՐ ԷԴՈՒԱՐԴ ԲԱԲԱՅԱՆ

ՀԱՅԱՍՏԱՆԻ ՀԱՆՐԱՊԵՏՈՒԹՅԱՆ
ԿՈՏԱՅՔԻ ՄԱՐԶԻ ԱԲՈՎՅԱՆ ՀԱՄԱՅՆՔԻ ՂԵԿԱՎԱՐ

Ո Ր Ո Շ ՈՒ Մ

03 հունիսի 2024 թվականի N 2592

«ՀԱՍՄԻԿ ԱԹՈՅԱՆ ՀՐԱՉԻԿԻ» ԱՆՀԱՏ ՁԵՌՆԱՐԿԱՏԻՐՈՋԸ 2024 ԹՎԱԿԱՆԻ ԱՌԱՋԻՆ ԿԻՍԱՄՅԱԿԻ ԸՆԹԱՑՔՈՒՄ ԹԱՆԿԱՐԺԵՔ ՄԵՏԱՂՆԵՐԻՑ ՊԱՏՐԱՍՏՎԱԾ ԻՐԵՐԻ ՄԱՆՐԱԾԱԽ ԱՌՔ ՈՒ ՎԱՃԱՌՔԻ ԹՈՒՅԼՏՎՈՒԹՅՈՒՆ ՏԱԼՈՒ ՄԱՍԻՆ

Համաձայն «Տեղական ինքնակառավարման մասին» օրենքի 45-րդ հոդվածի 1-ին մասի 7-րդ կետի, Աբովյան համայնքի ավագանու 2023 թվականի ապրիլի 13-ի N 52-Ն և դեկտեմբերի 22-ի N 197-Ն որոշումների, հիմք ընդունելով «Հասմիկ Աթոյան Հրաչիկի» անհատ ձեռնարկատիրոջ հայտը (մուտք՝ 2024 թվականի մայիսի 29-ի N Ք-3843).

1. «Հասմիկ Աթոյան Հրաչիկի» անհատ ձեռնարկատիրոջը տալ 2024 թվականի առաջին կիսամյակի ընթացքում Աբովյան համայնքի Վերին Պտղնի գյուղի 5-րդ փողոցի 1-ին փակուղի թիվ 5 հասցեում գտնվող առևտրի կենտրոնի վաճառատեղում թանկարժեք մետաղներից պատրաստված իրերի մանրածախ առք ու վաճառքի թույլտվություն (Թույլտվություն N 65 կցվում է):
2. «Հասմիկ Աթոյան Հրաչիկի» անհատ ձեռնարկատերը պարտավոր է Աբովյանի համայնքապետարանի 900105002985 հաշվեհամարին վճարել տեղական տուրք՝ 25 000 (քսանհինգ հազար) դրամ:
3. Սույն որոշումն ուժի մեջ է մտնում «Հասմիկ Աթոյան Հրաչիկի» անհատ ձեռնարկատիրոջը որոշման ընդունման մասին իրազեկելու օրվան հաջորդող օրվանից:

ՀԱՄԱՅՆՔԻ ՂԵԿԱՎԱՐ Է. ԲԱԲԱՅԱՆ

2024թ. հունիսի 03
ք. Աբովյան

ՀԱՅԱՍՏԱՆԻ ՀԱՆՐԱՊԵՏՈՒԹՅՈՒՆ
ԿՈՏԱՅՔԻ ՄԱՐԶ
ԱԲՈՎՅԱՆԻ ՀԱՄԱՅՆՔԱՊԵՏԱՐԱՆ

ԹՈՒՅԼՏՎՈՒԹՅՈՒՆ ԹԻՎ ԹՄԱ - 65

ՀԱՄԱՅՆՔԻ ՎԱՐՉԱԿԱՆ ՏԱՐԱԾՔՈՒՄ ԹԱՆԿԱՐԺԵՔ ՄԵՏԱՂՆԵՐԻՑ ՊԱՏՐԱՍՏՎԱԾ ԻՐԵՐԻ ՄԱՆՐԱԾԱԽ ԱՌՔ ՈՒ ՎԱՃԱՌՔ ԻՐԱԿԱՆԱՑՆԵԼՈՒ

Տրված՝ ***03 հունիսի 2024թ.***

Թույլատրված գործունեության անվանումը՝
Թանկարժեք մետաղներից պատրաստված իրերի մանրածախ առք ու վաճառք:

Հայտատու իրավաբանական անձի լրիվ անվանումը և գտնվելու վայրը կամ անհատ ձեռնարկատիրոջ անունը, ազգանունը և բնակության վայրը, հարկ վճարողի հաշվառման համարը՝
«Հասմիկ Աթոյան Հրաչիկի» անհատ ձեռնարկատեր, ՀՀ Կոտայքի մարզ Աբովյան համայնք Աբովյան քաղաք 3 փ. 11 տ., ՀՎՀՀ՝ 43233232:

Գործունեության իրականացման վայրը՝ ***ՀՀ Կոտայքի մարզ Աբովյան համայնք Վերին Պտղնի գյուղ 5-րդ փողոց 1-ին փակուղի թիվ 5:***

Թույլտվության գործողության ժամկետը՝ ***01 հունվարի 2024թ.***-ից մինչև ***01 հուլիսի 2024թ.***-ը:

ՀԱՄԱՅՆՔԻ ՂԵԿԱՎԱՐ ԷԴՈՒԱՐԴ ԲԱԲԱՅԱՆ

ՀԱՅԱՍՏԱՆԻ ՀԱՆՐԱՊԵՏՈՒԹՅԱՆ
ԿՈՏԱՅՔԻ ՄԱՐԶԻ ԱԲՈՎՅԱՆ ՀԱՄԱՅՆՔԻ ՂԵԿԱՎԱՐ

Ո Ր Ո Շ ՈՒ Մ

03 հունիսի 2024 թվականի N 2591

«ՍՅՈՒԶԱՆՆԱ ԵՂԻԱԶԱՐՅԱՆ ԺՈՒԼՎԵՐՆԻ» ԱՆՀԱՏ ՁԵՌՆԱՐԿԱՏԻՐՈՋԸ 2024 ԹՎԱԿԱՆԻ ԱՌԱՋԻՆ ԿԻՍԱՄՅԱԿԻ ԸՆԹԱՑՔՈՒՄ ՈԳԵԼԻՑ ԵՎ ԱԼԿՈՀՈԼԱՅԻՆ ԽՄԻՉՔՆԵՐԻ ՎԱՃԱՌՔԻ ԹՈՒՅԼՏՎՈՒԹՅՈՒՆ ՏԱԼՈՒ ՄԱՍԻՆ

Համաձայն «Տեղական ինքնակառավարման մասին» օրենքի 45-րդ հոդվածի 1-ին մասի 2-րդ կետի, Աբովյան համայնքի ավագանու 2023 թվականի ապրիլի 13-ի N 52-Ն և դեկտեմբերի 22-ի N 197-Ն որոշումների, հիմք ընդունելով «Սյուզաննա Եղիազարյան Ժուլվերնի» անհատ ձեռնարկատիրոջ հայտը (մուտք՝ 2024 թվականի մայիսի 27-ի N Ք-3817).

1. «Սյուզաննա Եղիազարյան Ժուլվերնի» անհատ ձեռնարկատիրոջը տալ 2024 թվականի առաջին կիսամյակի ընթացքում Աբովյան համայնքի Աբովյան քաղաքի Տարտուի փողոցի թիվ 1/2 հասցեում (267.76 քառակուսի մետր) ոգելից և ալկոհոլային խմիչքների վաճառքի թույլտվություն (Թույլտվություն N 144 կցվում է):
2. «Սյուզաննա Եղիազարյան Ժուլվերնի» անհատ ձեռնարկատերը պարտավոր է Աբովյանի համայնքապետարանի 900105201074 հաշվեհամարին վճարել տեղական տուրք՝ 51 000 (հիսունմեկ հազար) դրամ:
3. Սույն որոշումն ուժի մեջ է մտնում «Սյուզաննա Եղիազարյան Ժուլվերնի» անհատ ձեռնարկատիրոջը որոշման ընդունման մասին իրազեկելու օրվան հաջորդող օրվանից:

ՀԱՄԱՅՆՔԻ ՂԵԿԱՎԱՐ Է. ԲԱԲԱՅԱՆ

2024թ. հունիսի 03
ք. Աբովյան

ՀԱՅԱՍՏԱՆԻ ՀԱՆՐԱՊԵՏՈՒԹՅՈՒՆ
ԿՈՏԱՅՔԻ ՄԱՐԶ
ԱԲՈՎՅԱՆԻ ՀԱՄԱՅՆՔԱՊԵՏԱՐԱՆ

ԹՈՒՅԼՏՎՈՒԹՅՈՒՆ N ՈԱԽ - 144

ՀԱՄԱՅՆՔԻ ՎԱՐՉԱԿԱՆ ՏԱՐԱԾՔՈՒՄ ՈԳԵԼԻՑ ԵՎ ԱԼԿՈՀՈԼԱՅԻՆ ԽՄԻՉՔՆԵՐԻ ՎԱՃԱՌՔԻ

Տրված՝ ***03 հունիսի 2024թ.***

Թույլատրված գործունեության անվանումը՝
Ոգելից և ալկոհոլային խմիչքների վաճառք:

Հայտատու իրավաբանական անձի լրիվ անվանումը և գտնվելու վայրը կամ անհատ ձեռնարկատիրոջ անունը, ազգանունը և բնակության վայրը, հարկ վճարողի հաշվառման համարը՝
«Սյուզաննա Եղիազարյան Ժուլվերնի» անհատ ձեռնարկատեր, ՀՀ, Կոտայքի մարզ գ. Նոր Գյուղ 12 փ. 13 տ., ՀՎՀՀ՝ 43054386:

Գործունեության իրականացման վայրը՝ ***ՀՀ, Կոտայքի մարզ Աբովյան համայնք ք. Աբովյան Տարտուի փողոց թիվ 1/2:***

Թույլտվության գործողության ժամկետը՝ ***01 հունվարի 2024թ.***-ից մինչև ***01 հուլիսի 2024թ.***-ը:

ՀԱՄԱՅՆՔԻ ՂԵԿԱՎԱՐ ԷԴՈՒԱՐԴ ԲԱԲԱՅԱՆ

ՀԱՅԱՍՏԱՆԻ ՀԱՆՐԱՊԵՏՈՒԹՅԱՆ
ԿՈՏԱՅՔԻ ՄԱՐԶԻ ԱԲՈՎՅԱՆ ՀԱՄԱՅՆՔԻ ՂԵԿԱՎԱՐ

Ո Ր Ո Շ ՈՒ Մ

03 հունիսի 2024 թվականի N 2590

«ՍՅՈՒԶԱՆՆԱ ԵՂԻԱԶԱՐՅԱՆ ԺՈՒԼՎԵՐՆԻ» ԱՆՀԱՏ ՁԵՌՆԱՐԿԱՏԻՐՈՋԸ 2024 ԹՎԱԿԱՆԻ ԱՌԱՋԻՆ ԿԻՍԱՄՅԱԿԻ ԸՆԹԱՑՔՈՒՄ ՀԱՆՐԱՅԻՆ ՍՆՆԴԻ ԿԱԶՄԱԿԵՐՊՄԱՆ ԵՎ ԻՐԱԿԱՆԱՑՄԱՆ ԹՈՒՅԼՏՎՈՒԹՅՈՒՆ ՏԱԼՈՒ ՄԱՍԻՆ

Համաձայն «Տեղական ինքնակառավարման մասին» օրենքի 45-րդ հոդվածի 1-ին մասի 4-րդ կետի, Աբովյան համայնքի ավագանու 2022 թվականի սեպտեմբերի 29-ի N 110-Ն, 2023 թվականի ապրիլի 13-ի N 52-Ն և դեկտեմբերի 22-ի N 197-Ն որոշումների, հիմք ընդունելով «Սյուզաննա Եղիազարյան Ժուլվերնի» անհատ ձեռնարկատիրոջ հայտը (մուտք՝ 2024 թվականի մայիսի 27-ի N Ք-3816).

1. «Սյուզաննա Եղիազարյան Ժուլվերնի» անհատ ձեռնարկատիրոջը տալ 2024 թվականի առաջին կիսամյակի ընթացքում Աբովյան համայնքի Աբովյան քաղաքի Տարտուի փողոցի թիվ 1/2 հասցեում (267.76 քառակուսի մետր) հանրային սննդի կազմակերպման և իրականացման թույլտվություն (Թույլտվություն N 84 կցվում է):
2. «Սյուզաննա Եղիազարյան Ժուլվերնի» անհատ ձեռնարկատերը պարտավոր է Աբովյանի համայնքապետարանի 900105201868 հաշվեհամարին վճարել տեղական տուրք՝ 50 000 (հիսուն հազար) դրամ:
3. Սույն որոշումն ուժի մեջ է մտնում «Սյուզաննա Եղիազարյան Ժուլվերնի» անհատ ձեռնարկատիրոջը որոշման ընդունման մասին իրազեկելու օրվան հաջորդող օրվանից:

ՀԱՄԱՅՆՔԻ ՂԵԿԱՎԱՐ Է. ԲԱԲԱՅԱՆ

2024թ. հունիսի 03
ք. Աբովյան

ՀԱՅԱՍՏԱՆԻ ՀԱՆՐԱՊԵՏՈՒԹՅՈՒՆ
ԿՈՏԱՅՔԻ ՄԱՐԶ
ԱԲՈՎՅԱՆԻ ՀԱՄԱՅՆՔԱՊԵՏԱՐԱՆ

ԹՈՒՅԼՏՎՈՒԹՅՈՒՆ ԹԻՎ ՀՍԿ-Ի - 84

ՀԱՄԱՅՆՔԻ ՎԱՐՉԱԿԱՆ ՏԱՐԱԾՔՈՒՄ ՀԱՆՐԱՅԻՆ ՍՆՆԴԻ ԿԱԶՄԱԿԵՐՊՄԱՆ ԵՎ ԻՐԱԿԱՆԱՑՄԱՆ

Տրված՝ ***03 հունիսի 2024թ.***

Թույլատրված գործունեության անվանումը՝
Հանրային սննդի կազմակերպում և իրականացում:

Հայտատու իրավաբանական անձի լրիվ անվանումը և գտնվելու վայրը կամ անհատ ձեռնարկատիրոջ անունը, ազգանունը և բնակության վայրը, հարկ վճարողի հաշվառման համարը՝
«Սյուզաննա Եղիազարյան ժուլվերնի» անհատ ձեռնարկատեր, ՀՀ, Կոտայքի մարզ գ. Նոր Գյուղ 12 փ. 13 տ., ՀՎՀՀ՝ 43054386:

Գործունեության իրականացման վայրը՝ ***ՀՀ, Կոտայքի մարզ Աբովյան համայնք ք. Աբովյան Տարտուի փողոց թիվ 1/2:***

Թույլտվության գործողության ժամկետը՝ ***01 հունվարի 2024թ.***-ից մինչև ***01 հուլիսի 2024թ.***-ը:

ՀԱՄԱՅՆՔԻ ՂԵԿԱՎԱՐ ԷԴՈՒԱՐԴ ԲԱԲԱՅԱՆ

ՀԱՅԱՍՏԱՆԻ ՀԱՆՐԱՊԵՏՈՒԹՅԱՆ
ԿՈՏԱՅՔԻ ՄԱՐԶԻ ԱԲՈՎՅԱՆ ՀԱՄԱՅՆՔԻ ՂԵԿԱՎԱՐ

Ո Ր Ո Շ ՈՒ Մ

03 հունիսի 2024 թվականի N 2589

ԽԱՉԻԿ ՀԱՅՐԱՊԵՏՅԱՆԻՆ ՇԻՆԱՐԱՐՈՒԹՅԱՆ ԹՈՒՅԼՏՎՈՒԹՅՈՒՆ ՏԱԼՈՒ ՄԱՍԻՆ

Համաձայն «Տեղական ինքնակառավարման մասին» օրենքի 42-րդ հոդվածի 1-ին մասի 6-րդ կետի, Հայաստանի Հանրապետության կառավարության 2015 թվականի մարտի 19-ի N 596-Ն որոշման, Աբովյան համայնքի ավագանու 2023 թվականի դեկտեմբերի 22-ի N 197-Ն որոշման, հաշվի առնելով Խաչիկ Հայրապետյանի դիմումը (մուտք՝ 2024 թվականի մայիսի 10-ի N Ք-3374).

1. Խաչիկ Հայրապետյանին տալ ավտոտնակի կառուցման շինարարության թույլտվություն (շինարարության թույլտվությունը կցվում է):
2. Խաչիկ Հայրապետյանը պարտավոր է Աբովյանի համայնքապետարանի 900105201454 հաշվեհամարին մուծել 15 000 (տասնհինգ հազար) դրամ տեղական տուրք՝ շինարարության թույլտվության համար:
3. Կառուցապատողը շինարարական աշխատանքները սկսելուց առնվազն երեք օր առաջ պարտավոր է Աբովյան համայնքի ղեկավարին ներկայացնել N 2-5 ձևի տեղեկանք:
4. Սույն որոշումն ուժի մեջ է մտնում Խաչիկ Հայրապետյանին որոշման ընդունման մասին իրազեկելու օրվան հաջորդող օրվանից:

ՀԱՄԱՅՆՔԻ ՂԵԿԱՎԱՐ Է. ԲԱԲԱՅԱՆ

2024թ. հունիսի 03
ք. Աբովյան

ՀԱՅԱՍՏԱՆԻ ՀԱՆՐԱՊԵՏՈՒԹՅՈՒՆ
ԿՈՏԱՅՔԻ ՄԱՐԶ, ԱԲՈՎՅԱՆ ՀԱՄԱՅՆՔ

ՇԻՆԱՐԱՐՈՒԹՅԱՆ ԹՈՒՅԼՏՎՈՒԹՅՈՒՆ

N 309 03 հունիս 2024թ

Տրված է կառուցապատող *ԽԱՉԻԿ ՀԱՅՐԱՊԵՏՅԱՆԻՆ, ՀՀ, ԿՈՏԱՅՔԻ ՄԱՐԶ, ԱԲՈՎՅԱՆ ՀԱՄԱՅՆՔ, Գ. ԱՌԻՆՋ, 19 Փ. , 7 Տ*

(իրավաբանական անձի անվանումը, պետական գրանցման վկայականի համարը

ՀՀ, Կոտայքի մարզ, Աբովյան համայնք, գ. Առինջ, 19-րդ փողոց, 7 հասցեում

ֆիզիկական անձի անունը, ազգանունը, հասցեն, հողամասի գտնվելու վայրը)

ավտոտնակի, միջին ռիսկայնության աստիճան՝ II կատեգորիա օբյեկտի

(օբյեկտի անվանումը, ռիսկայնության աստիճանը (կատեգորիան), հակիրճ բնութագիրը, հիմնական ցուցանիշները)

կառուցման շինարարական աշխատանքների կատարման, այդ թվում՝

(նոր կառուցման, վերակառուցման, վերականգնման, ուղեղացման և այլն)

կառուցապատվող հողամասի գլխավոր հատակագծի վրա նշված ոչ հիմնական կառույցների _____ տեղադրման համար:

(նշվում են ոչ հիմնական կառույցների անվանումները)

1.Օբյեկտի նախագծային փաստաթղթերը՝

1)մշակվել են *«ՀԱԲՇԻՆ ՆԱԽԱԳԻԾ» ՍՊԸ*

(նախագծային փաստաթղթերի փուլը, նախագծային աշխատանքների կապալառուի անվանումը.

արտոնագիր ՃԲԴ-Ա-085, ԿԱԴ-Ա1-042 կողմից,

լիցենզիա,ի համարը)

2)ստացել է (են) թ. N փորձագիտական դրական եզրակացությունը (եզրակացությունները) _____

(նշել փորձաքննության տեսակը)

_____ կողմից

(նշել փորձաքննության մարմնի (մարմինների) անվանումը, լիցենզիայի համարը)

կամ նախագիծը թողարկող պատասխանատու կապալառուի երաշխավորագիրը՝ *05/03/2024 թ. N 117/24*

(Նշել նախագիծը թողարկող պատասխանատու կապալառուի երաշխավորության պայմանագրի համար)

3)սահմանված կարգով համաձայնեցվել են իրավասու մարմնի, օրենքով սահմանված այլ շահագրգիռ մարմինների *ԱԲՈՎՅԱՆԻ ՀԱՄԱՅՆՔԱՊԵՏԱՐԱՆ ,* հետ:

(նշել մարմինների անվանումները և համաձայնեցման ժամկետները)

2.Շինարարական աշխատանքներն իրականացնել *03 հունիս 2024 - 03 հունիս 2026* ընթացքում:

(նշել շինարարության նորմատիվային տևողությունը)

ներառյալ ավարտական ակտի տրամադրման համար ավարտված շինարարական օբյեկտն ընդունող հանձնաժողովի աշխատանքի համար նախատեսվող ժամկետը:

2.1.Ապահովել օբյեկտի շահագործման թույլտվության ստացումը՝
☐ ավարտական ակտի տրամադրումից 1 ամսվա ընթացքում,
☐ ավարտական ակտի տրամադրման օրը:

Ներառյալ ավարտված շինարարական օբյեկտն ընդունող հանձնաժողովի աշխատանքի համար նախատեսվող ժամկետը:

3.Շինարարության վարման մատյանը բաղկացած է 19 էջից, կարված և դրոշմակնքված է ԱԲՈՎՅԱՆ ՀԱՄԱՅՆՔԻ ՂԵԿԱՎԱՐԻ կողմից:

4.Նախագծային փաստաթղթերը փոփոխվել են
(լրացվում է N 1 հավելվածի 108-րդ կետով նախատեսված դեպքերում)

_____ կողմից
(նախագծային աշխատանքների կապալառուի անվանումը, լիցենզիայի համարը)

և սահմանված կարգով համաձայնեցվել իրավասու մարմնի _____ և այլ
(նշել իրավասու մարմնի անվանումը)

շահագրգիռ մարմինների _____ հետ:
(նշել օրենքով սահմանված համաձայնեցնող մարմինների անվանումները)

5.Հատուկ պայմաններ՝
1)Կառուցապատողը նախքան շինարարությունն սկսելը, ինչպես նաև դրա ընթացքում, պարտավոր է հասցվելիք վնասների փոխհատուցման համար համաձայնության գալ կառուցապատման հետևանքով վնասներ կրող սուբյեկտների հետ.
2)Շինարարության թույլտվությամբ սահմանված ժամկետներում կառուցապատումը չավարտելու դեպքում գործում են N 1 հավելվածի 123-126-րդ կետերով սահմանված պահանջները.
3)(լրացվում է N 1 հավելվածի 84-րդ կետով սահմանված դեպքերում) սույն թույլտվությունը տրվել է սահմանված կարգով հաստատված «Նախագիծ» փուլի հիման վրա, որին հաջորդող «Աշխատանքային փաստաթղթեր» փուլը պետք է ապահովի հաստատված փուլով ընդունված լուծումները և աշխատանքների իրականացման հաջորդականությունը
_____
(նշվում են նախապատրաստական, հողային, շինմոնտաժային աշխատանքները և այլ աշխատանքներ)

6.(լրացվում է N1 հավելվածի 13-րդ կետով սահմանված դեպքերում)
Հաշվի առնելով, որ կառուցվող օբյեկտի շինարարությունը հնարավոր չէ առանց գլխավոր հատակագծի վրա համարների տակ նշված շենքի (շենքերի) և կամ շինության (շինությունների) _____ քանդման՝
(նշվում են ամբողջությամբ կամ մասամբ քանդման ենթակա օբյեկտները, դրանց հիմնական ցուցանիշները, ընդհանուր մակերեսը, հարկայնությունը, շինանյութերը և այլն)

սեփականատիրոջը (օգտագործողին) _____
(նշվում է պետական գրանցման վկայականի համարը)

տրված սույն թույլտվությունը նաև քանդման թույլտվություն է:
Օբյեկտի քանդման աշխատանքներն իրականացնել նախագծային փաստաթղթերով ամրագրված հաջորդականությամբ:

7.Այլ պայմաններ ***շինհրապարակում ապահովել ժամանակավոր ցանկապատի և տեղեկատվական վահանակի առկայությունը***
(նշվում են իրավական ակտերով և (կամ) պայմանագրով նախատեսված այլ պայմանները)

8.Կառուցապատողը շինարարական (քանդման, ապամոնտաժման) աշխատանքները սկսելուց առնվազն 3 օր առաջ համաձայն N 5 հավելվածի N 2-5 ձևի տեղեկացնում է իրավասու մարմնին:
9.Թույլտվության հիման վրա ցանկացած շինարարական և զուգահեռ աշխատանք կարող է իրականացվել բացառապես Հայաստանի Հանրապետության օրենսդրությանը, նախագծային փաստաթղթերին և նորմատիվ-տեխնիկական պահանջներին համապատասխան:

ՀԱՅԱՍՏԱՆԻ ՀԱՆՐԱՊԵՏՈՒԹՅԱՆ ԱԲՈՎՅԱՆ ՀԱՄԱՅՆՔԻ ՂԵԿԱՎԱՐ — ԷԴՈՒԱՐԴ ԲԱԲԱՅԱՆ

Կ.Տ.

ՀԱՅԱՍՏԱՆԻ ՀԱՆՐԱՊԵՏՈՒԹՅԱՆ
ԿՈՏԱՅՔԻ ՄԱՐԶԻ ԱԲՈՎՅԱՆ ՀԱՄԱՅՆՔԻ ՂԵԿԱՎԱՐ

Ո Ր Ո Շ ՈՒ Մ

03 հունիսի 2024 թվականի N 2588

ՍԻՐՈՒՇ ԻՍՐԱԵԼՅԱՆԻՆ ՇԻՆԱՐԱՐՈՒԹՅԱՆ ԹՈՒՅԼՏՎՈՒԹՅՈՒՆ ՏԱԼՈՒ ՄԱՍԻՆ

Համաձայն «Տեղական ինքնակառավարման մասին» օրենքի 42-րդ հոդվածի 1-ին մասի 6-րդ կետի, Հայաստանի Հանրապետության կառավարության 2015 թվականի մարտի 19-ի N 596-Ն որոշման, Աբովյան համայնքի ավագանու 2023 թվականի դեկտեմբերի 22-ի N 197-Ն որոշման, հաշվի առնելով Սիրուշ Իսրաելյանի լիազորած անձ Վարդան Աղեկյանի դիմումը (մուտք՝ 2024 թվականի մայիսի 15-ի N Ք-3536).

1. Սիրուշ Իսրաելյանին տալ այգետնակի վերակառուցման շինարարության թույլտվություն (շինարարության թույլտվությունը կցվում է):
2. Սիրուշ Իսրաելյանը պարտավոր է Աբովյանի համայնքապետարանի 900105201454 հաշվեհամարին մուծել 15 000 (տասնհինգ հազար) դրամ տեղական տուրք՝ շինարարության թույլտվության համար:
3. Կառուցապատողը շինարարական աշխատանքները սկսելուց առնվազն երեք օր առաջ պարտավոր է Աբովյան համայնքի ղեկավարին ներկայացնել N 2-5 ձևի տեղեկանք:
4. Սույն որոշումն ուժի մեջ է մտնում որոշման ընդունման մասին իրազեկելու օրվան հաջորդող օրվանից:

ՀԱՄԱՅՆՔԻ ՂԵԿԱՎԱՐ Է. ԲԱԲԱՅԱՆ

2024թ. հունիսի 03
ք. Աբովյան

ՀԱՅԱՍՏԱՆԻ ՀԱՆՐԱՊԵՏՈՒԹՅՈՒՆ
ԿՈՏԱՅՔԻ ՄԱՐԶ, ԱԲՈՎՅԱՆ ՀԱՄԱՅՆՔ

ՇԻՆԱՐԱՐՈՒԹՅԱՆ ԹՈՒՅԼՏՎՈՒԹՅՈՒՆ

N 310 03 հունիս 2024թ

Տրված է կառուցապատող ***ՍԻՐԱՆՈՒՇ ԻՍՐԱՅԵԼՅԱՆԻՆ, ՀՀ, ք. Երևան, Մաշտոցի պող., 15 շ., 134 բն.***

(իրավաբանական անձի անվանումը, պետական գրանցման վկայականի համարը

ՀՀ, Կոտայքի մարզ, Աբովյան համայնք, գ. Պտղնի, 1-ին զանգված, 15-րդ թաղամաս, հասցեում ***16***

ֆիզիկական անձի անունը, ազգանունը, հասցեն, հողամասի գտնվելու վայրը)

այգեպտղակի, միջին ռիսկայնության աստիճան՝ II կատեգորիա օբյեկտի

(օբյեկտի անվանումը, ռիսկայնության աստիճանը (կատեգորիան), հակիրճ բնութագիրը, հիմնական ցուցանիշները)

շինարարական աշխատանքների կատարման, այդ թվում՝ ***վերակառուցման***

(նոր կառուցման, վերակառուցման, վերականգնման, ուղեղացման և այլն)

կառուցապատվող հողամասի գլխավոր հատակագծի վրա նշված ոչ հիմնական կառույցների _____ տեղադրման համար:

(նշվում են ոչ հիմնական կառույցների անվանումները)

1.Օբյեկտի նախագծային փաստաթղթերը՝
1)մշակվել են ***«ՏԱԹԵՎԻԿ ԳՅՈՒԼԽԱՍՅԱՆ» ԱՁ***

(նախագծային փաստաթղթերի փուլը, նախագծային աշխատանքների կապալառուի անվանումը,

արտոնագիր ՃԲԴ-Ա-0245, ԿԱԴ-Ա1-019 կողմից,

լիցենզիայի համարը)

2)ստացել է (են) թ. N փորձագիտական դրական եզրակացությունը (եզրակացությունները) _____

(նշել փորձաքննության տեսակը)

_____ կողմից

(նշել փորձաքննության մարմնի (մարմինների) անվանումը, լիցենզիայի համարը)

կամ նախագիծը թողարկող պատասխանատու կապալառուի երաշխավորագիրը՝ ***15/05/2024 թ. N 1***

(Նշել նախագիծը թողարկող պատասխանատու կապալառուի երաշխավորության պայմանագրի համար)

3)սահմանված կարգով համաձայնեցվել են իրավասու մարմնի, օրենքով սահմանված այլ շահագրգիռ մարմինների ***ԱԲՈՎՅԱՆԻ ՀԱՄԱՅՆՔԱՊԵՏԱՐԱՆ ,*** հետ:

(նշել մարմինների անվանումները և համաձայնեցման ժամկետները)

2.Շինարարական աշխատանքներն իրականացնել ***03 հունիս 2024 - 03 հունիս 2026*** ընթացքում:

(նշել շինարարության նորմատիվային տևողությունը)

ներառյալ ավարտական ակտի տրամադրման համար ավարտված շինարարական օբյեկտն ընդունող հանձնաժողովի աշխատանքի համար նախատեսվող ժամկետը:

2.1.Ապահովել օբյեկտի շահագործման թույլտվության ստացումը՝

☐ ավարտական ակտի տրամադրումից 1 ամսվա ընթացքում,

☐ ավարտական ակտի տրամադրման օրը:

Ներառյալ ավարտված շինարարական օբյեկտն ընդունող հանձնաժողովի աշխատանքի համար նախատեսվող ժամկետը:

3.Շինարարության վարման մատյանը բաղկացած է 19 էջից, կարված և դրոշմակնքված է ԱԲՈՎՅԱՆ ՀԱՄԱՅՆՔԻ ՂԵԿԱՎԱՐԻ կողմից:

4.Նախագծային փաստաթղթերը փոփոխվել են

(լրացվում է N 1 հավելվածի 108-րդ կետով նախատեսված դեպքերում)

_____ կողմից

(Նախագծային աշխատանքների կապալառուի անվանումը, լիցենզիայի համարը)

և սահմանված կարգով համաձայնեցվել իրավասու մարմնի _____ և այլ

(նշել իրավասու մարմնի անվանումը)

շահագրգիռ մարմինների _____ հետ:

(նշել օրենքով սահմանված համաձայնեցնող մարմինների անվանումները)

5.Հատուկ պայմաններ՝

1)Կառուցապատողը նախքան շինարարությունն սկսելը, ինչպես նաև դրա ընթացքում, պարտավոր է հասցվելիք վնասների փոխհատուցման համար համաձայնության գալ կառուցապատման հետևանքով վնասներ կրող սուբյեկտների հետ.

2)Շինարարության թույլտվությամբ սահմանված ժամկետներում կառուցապատումը չավարտելու դեպքում գործում են N 1 հավելվածի 123-126-րդ կետերով սահմանված պահանջները.

3)(լրացվում է N 1 հավելվածի 84-րդ կետով սահմանված դեպքերում) սույն թույլտվությունը տրվել է սահմանված կարգով հաստատված «Նախագիծ» փուլի հիման վրա, որին հաջորդող «Աշխատանքային փաստաթղթեր» փուլը պետք է ապահովի հաստատված փուլով ընդունված լուծումները և աշխատանքների իրականացման հաջորդականությունը

(նշվում են նախապատրաստական, հողային, շինմոնտաժային աշխատանքները և այլ աշխատանքներ)

6.(լրացվում է N1 հավելվածի 13-րդ կետով սահմանված դեպքերում)

Հաշվի առնելով, որ կառուցվող օբյեկտի շինարարությունը հնարավոր չէ առանց գլխավոր հատակագծի վրա համարների տակ նշված շենքի (շենքերի) և կամ շինության

(շինությունների) _____ քանդման՝

(նշվում են ամբողջությամբ կամ մասամբ քանդման ենթակա օբյեկտները. դրանց հիմնական ցուցանիշները. ընդհանուր մակերեսը, հարկայնությունը. շինանյութերը և այլն)

սեփականատիրոջը (օգտագործողին) _____

(նշվում է պետական գրանցման վկայականի համարը)

տրված սույն թույլտվությունը նաև քանդման թույլտվություն է:

Օբյեկտի քանդման աշխատանքներն իրականացնել նախագծային փաստաթղթերով ամրագրված հաջորդականությամբ:

7.Այլ պայմաններ ***շինհրապարակում ապահովել ժամանակավոր ցանկապատի և տեղեկատվական վահանակի առկայությունը***

(նշվում են իրավական ակտերով և (կամ) պայմանագրով նախատեսված այլ պայմանները)

8.Կառուցապատողը շինարարական (քանդման, ապամոնտաժման) աշխատանքները սկսելուց առնվազն 3 օր առաջ համաձայն N 5 հավելվածի N 2-5 ձևի տեղեկացնում է իրավասու մարմնին:

9.Թույլտվության հիման վրա ցանկացած շինարարական և զուգահեռ աշխատանք կարող է իրականացվել բացառապես Հայաստանի Հանրապետության օրենսդրությանը, նախագծային փաստաթղթերին և նորմատիվ-տեխնիկական պահանջներին համապատասխան:

ՀԱՅԱՍՏԱՆԻ
ՀԱՆՐԱՊԵՏՈՒԹՅԱՆ
ԱԲՈՎՅԱՆ ՀԱՄԱՅՆՔԻ
ՂԵԿԱՎԱՐ

ԷԴՈՒԱՐԴ
ԲԱԲԱՅԱՆ

Կ.Տ.

ՀԱՅԱՍՏԱՆԻ ՀԱՆՐԱՊԵՏՈՒԹՅԱՆ
ԿՈՏԱՅՔԻ ՄԱՐԶԻ ԱԲՈՎՅԱՆ ՀԱՄԱՅՆՔԻ ՂԵԿԱՎԱՐ

Ո Ր Ո Շ ՈՒ Մ

03 հունիսի 2024 թվականի N 2587

ԱՐՏԱՎԱԶԴ ՊԱՊԻԿՅԱՆԻՆ ՇԻՆԱՐԱՐՈՒԹՅԱՆ ԹՈՒՅԼՏՎՈՒԹՅՈՒՆ ՏԱԼՈՒ ՄԱՍԻՆ

Համաձայն «Տեղական ինքնակառավարման մասին» օրենքի 42-րդ հոդվածի 1-ին մասի 6-րդ կետի, Հայաստանի Հանրապետության կառավարության 2015 թվականի մարտի 19-ի N 596-Ն որոշման, Աբովյան համայնքի ավագանու 2023 թվականի դեկտեմբերի 22-ի N 197-Ն որոշման, հաշվի առնելով Արտավազդ Պապիկյանի լիազորած անձ Հայկ Պապիկյանի դիմումը (մուտք՝ 2024 թվականի մայիսի 17-ի N Ք-3581).

1. Արտավազդ Պապիկյանին տալ բնակելի տան կառուցման շինարարության թույլտվություն (շինարարության թույլտվությունը կցվում է):
2. Արտավազդ Պապիկյանը պարտավոր է Աբովյանի համայնքապետարանի 900105201454 հաշվեհամարին մուծել 15 000 (տասնհինգ հազար) դրամ տեղական տուրք՝ շինարարության թույլտվության համար:
3. Կառուցապատողը շինարարական աշխատանքները սկսելուց առնվազն երեք օր առաջ պարտավոր է Աբովյան համայնքի ղեկավարին ներկայացնել N 2-5 ձևի տեղեկանք:
4. Սույն որոշումն ուժի մեջ է մտնում որոշման ընդունման մասին իրազեկելու օրվան հաջորդող օրվանից:

ՀԱՄԱՅՆՔԻ ՂԵԿԱՎԱՐ Է. ԲԱԲԱՅԱՆ

2024թ. հունիսի 03
ք. Աբովյան

Ձև N 2-3

ՀԱՅԱՍՏԱՆԻ ՀԱՆՐԱՊԵՏՈՒԹՅՈՒՆ
ԿՈՏԱՅՔԻ ՄԱՐԶ, ԱԲՈՎՅԱՆ ՀԱՄԱՅՆՔ

ՇԻՆԱՐԱՐՈՒԹՅԱՆ ԹՈՒՅԼՏՎՈՒԹՅՈՒՆ

N 308 03 հունիս 2024թ

Տրված է կառուցապատող ***ԱՐՏԱՎԱԶԴ ՊԱՊԻԿՅԱՆԻՆ, ՀՀ, ԵՐԵՎԱՆ, ՍԱՐՄԵՆԻ Փ, 4/3***
(իրավաբանական անձի անվանումը, պետական գրանցման վկայականի համարը

ՀՀ, Կոտայքի մարզ, Աբովյան համայնք, գ. Մայակովսկի, 13-րդ փողոց, 5 հասցեում
ֆիզիկական անձի անունը, ազգանունը, հասցեն. հողամասի գտնվելու վայրը)

բնակելի տան, միջին ռիսկայնության աստիճան՝ II կատեգորիա օբյեկտի
(օբյեկտի անվանումը. ռիսկայնության աստիճանը (կատեգորիան), հակիրճ բնութագիրը, հիմնական ցուցանիշները)

կառուցման շինարարական աշխատանքների կատարման, այդ թվում՝
(նոր կառուցման, վերակառուցման, վերականգնման, ուղեղացման և այլն)

կառուցապատվող հողամասի գլխավոր հատակագծի վրա նշված ոչ հիմնական կառույցների _____ տեղադրման համար:
(նշվում են ոչ հիմնական կառույցների անվանումները)

1.Օբյեկտի նախագծային փաստաթղթերը՝
1)մշակվել են ***«ԼՈՒՄԻՆԱՐԻ» ՍՊԸ***
(նախագծային փաստաթղթերի փուլը, նախագծային աշխատանքների կապալառուի անվանումը,

արտոնագիր ՃԲԴ-Ա-0339, ԿԵԴ-Ա2-047 կողմից,
լիցենզիայի համարը)

2)ստացել է (են) թ. N փորձագիտական դրական եզրակացությունը (եզրակացությունները) _____
(նշել փորձաքննության տեսակը)

_____ կողմից
(նշել փորձաքննության մարմնի (մարմինների) անվանումը, լիցենզիայի համարը)

կամ նախագիծը թողարկող պատասխանատու կապալառուի երաշխավորագիրը՝ ***16/05/2024 թ. N 01-24***
(Նշել նախագիծը թողարկող պատասխանատու կապալառուի երաշխավորության պայմանագրի համար)

3)սահմանված կարգով համաձայնեցվել են իրավասու մարմնի, օրենքով սահմանված այլ շահագրգիռ մարմինների ***ԱԲՈՎՅԱՆԻ ՀԱՄԱՅՆՔԱՊԵՏԱՐԱՆ ,*** հետ:
(նշել մարմինների անվանումները և համաձայնեցման ժամկետները)

2.Շինարարական աշխատանքներն իրականացնել ***03 հունիս 2024 - 03 հունիս 2026*** ընթացքում:
(նշել շինարարության նորմատիվային տևողությունը)

ներառյալ ավարտական ակտի տրամադրման համար ավարտված շինարարական օբյեկտն ընդունող հանձնաժողովի աշխատանքի համար նախատեսվող ժամկետը:
2.1.Ապահովել օբյեկտի շահագործման թույլտվության ստացումը՝

☐ ավարտական ակտի տրամադրումից 1 ամսվա ընթացքում,
☐ ավարտական ակտի տրամադրման օրը:

Ներառյալ ավարտված շինարարական օբյեկտն ընդունող հանձնաժողովի աշխատանքի համար նախատեսվող ժամկետը:

3.Շինարարության վարման մատյանը բաղկացած է 19 էջից, կարված և դրոշմակնքված է ԱԲՈՎՅԱՆ ՀԱՄԱՅՆՔԻ ՂԵԿԱՎԱՐԻ կողմից:

4.Նախագծային փաստաթղթերը փոփոխվել են
(լրացվում է N 1 հավելվածի 108-րդ կետով նախատեսված դեպքերում)

_____ կողմից
(նախագծային աշխատանքների կապալառուի անվանումը, լիցենզիայի համարը)

և սահմանված կարգով համաձայնեցվել իրավասու մարմնի _____ և այլ
(նշել իրավասու մարմնի անվանումը)

շահագրգիռ մարմինների _____ հետ:
(նշել օրենքով սահմանված համաձայնեցնող մարմինների անվանումները)

5.Հատուկ պայմաններ՝
1)Կառուցապատողը նախքան շինարարությունն սկսելը, ինչպես նաև դրա ընթացքում, պարտավոր է հասցվելիք վնասների փոխհատուցման համար համաձայնության գալ կառուցապատման հետևանքով վնասներ կրող սուբյեկտների հետ.
2)Շինարարության թույլտվությամբ սահմանված ժամկետներում կառուցապատումը չավարտելու դեպքում գործում են N 1 հավելվածի 123-126-րդ կետերով սահմանված պահանջները.
3)(լրացվում է N 1 հավելվածի 84-րդ կետով սահմանված դեպքերում) սույն թույլտվությունը տրվել է սահմանված կարգով հաստատված «Նախագիծ» փուլի հիման վրա, որին հաջորդող «Աշխատանքային փաստաթղթեր» փուլը պետք է ապահովի հաստատված փուլով ընդունված լուծումները և աշխատանքների իրականացման հաջորդականությունը
_____
(նշվում են նախապատրաստական, հողային, շինմոնտաժային աշխատանքները և այլ աշխատանքներ)

6.(լրացվում է N1 հավելվածի 13-րդ կետով սահմանված դեպքերում)
Հաշվի առնելով, որ կառուցվող օբյեկտի շինարարությունը հնարավոր չէ առանց գլխավոր հատակագծի վրա համարների տակ նշված շենքի (շենքերի) և կամ շինության

(շինությունների) _____ քանդման՝
(նշվում են ամբողջությամբ կամ մասամբ քանդման ենթակա օբյեկտները, դրանց հիմնական ցուցանիշները, ընդհանուր մակերեսը, հարկայնությունը, շինանյութերը և այլն)

սեփականատիրոջը (օգտագործողին) _____
(նշվում է պետական գրանցման վկայականի համարը)

տրված սույն թույլտվությունը նաև քանդման թույլտվություն է:
Օբյեկտի քանդման աշխատանքներն իրականացնել նախագծային փաստաթղթերով ամրագրված հաջորդականությամբ:

7.Այլ պայմաններ ***շինհրապարակում ապահովել ժամանակավոր ցանկապատի և տեղեկատվական վահանակի առկայությունը***
(նշվում են իրավական ակտերով և (կամ) պայմանագրով նախատեսված այլ պայմանները)

8.Կառուցապատողը շինարարական (քանդման, ապամոնտաժման) աշխատանքները սկսելուց առնվազն 3 օր առաջ համաձայն N 5 հավելվածի N 2-5 ձևի տեղեկացնում է իրավասու մարմնին:
9.Թույլտվության հիման վրա ցանկացած շինարարական և զուգահեռ աշխատանք կարող է իրականացվել բացառապես Հայաստանի Հանրապետության օրենսդրությանը, նախագծային փաստաթղթերին և նորմատիվ-տեխնիկական պահանջներին համապատասխան:

ՀԱՅԱՍՏԱՆԻ ՀԱՆՐԱՊԵՏՈՒԹՅԱՆ ԱԲՈՎՅԱՆ ՀԱՄԱՅՆՔԻ ՂԵԿԱՎԱՐ — ԷԴՈՒԱՐԴ ԲԱԲԱՅԱՆ

Կ.Տ.

ՀԱՅԱՍՏԱՆԻ ՀԱՆՐԱՊԵՏՈՒԹՅԱՆ
ԿՈՏԱՅՔԻ ՄԱՐԶԻ ԱԲՈՎՅԱՆ ՀԱՄԱՅՆՔԻ ՂԵԿԱՎԱՐ

Ո Ր Ո Շ ՈՒ Մ

03 հունիսի 2024 թվականի N 2586

«ԷՅԹԻԷՅ ԴԵՎԵԼՈՓՄԵՆԹՍ» ՍԱՀՄԱՆԱՓԱԿ ՊԱՏԱՍԽԱՆԱՏՎՈՒԹՅԱՄԲ ԸՆԿԵՐՈՒԹՅԱՆԸ ՆԱԽԱԳԾՄԱՆ ԹՈՒՅԼՏՎՈՒԹՅՈՒՆ ՏԱԼՈՒ ՄԱՍԻՆ

Համաձայն «Տեղական ինքնակառավարման մասին» օրենքի 42-րդ հոդվածի 1-ին մասի 4-րդ կետի, Հայաստանի Հանրապետության կառավարության 2015 թվականի մարտի 19-ի N 596-Ն որոշման, հիմք ընդունելով «ԷՅԹԻԷՅ ԴԵՎԵԼՈՓՄԵՆԹՍ» սահմանափակ պատասխանատվությամբ ընկերության լիազորած անձ Ժորա Բունիաթյանի հայտը (մուտք՝ 2024 թվականի մայիսի 23-ի N S-1027).

1. «ԷՅԹԻԷՅ ԴԵՎԵԼՈՓՄԵՆԹՍ» սահմանափակ պատասխանատվությամբ ընկերությանը տալ բազմաբնակարան բնակելի շենքի կառուցման նախագծման թույլտվություն (նախագծման թույլտվությունը կցվում է):
2. Շինարարական աշխատանքները սկսելուց առաջ նախագծային փաստաթղթերը ներկայացնել համաձայնեցման և ստանալ շինարարության թույլտվություն:
3. Սույն որոշումն ուժի մեջ է մտնում որոշման ընդունման մասին իրազեկելու օրվան հաջորդող օրվանից:

ՀԱՄԱՅՆՔԻ ՂԵԿԱՎԱՐ Է. ԲԱԲԱՅԱՆ

2024թ. հունիսի 03
ք. Աբովյան

ՀԱՅԱՍՏԱՆԻ ՀԱՆՐԱՊԵՏՈՒԹՅՈՒՆ
ԿՈՏԱՅՔԻ ՄԱՐԶ ԱԲՈՎՅԱՆ ՀԱՄԱՅՆՔ
ՆԱԽԱԳԾՄԱՆ ԹՈՒՅԼՏՎՈՒԹՅՈՒՆ
(ՃԱՐՏԱՐԱՊԵՏԱՀԱՏԱԿԱԳԾԱՅԻՆ ԱՌԱՋԱԴՐԱՆՔ)

N 392 «03» հունիսի 2024թ.

Օբյեկտ *Բազմաբնակարան բնակելի շենքի կառուցում*
(օբյեկտի անվանումը, կառուցում, վերակառուցում, ընդլայնում, ուժեղացում, վերանորոգում, գործառնական նշանակության փոփոխություն և այլն)

Նախագծային փաստաթղթերի մշակման համար *«Աշխատանքային նախագիծ» (բարձր ռիսկայնության, IV կատեգորիա)*
(հանձնման բնորոշումը, հզորությունը, ռիսկայնության կատեգորիան, նախագծման փուլերը և այլն)

Գտնվելու վայրը *ՀՀ, Կոտայքի մարզ, համայնք Աբովյան, գ. Առինջ Վ. Տերյան թաղամաս 10-րդ փողոց 11. , ծածկագիրը՝ 07-011-0314-0012*
(մարզի, համայնքի, փողոցի անվանումները շենքի համարը, հողատարածքի ծածկագիրը)

Կառուցապատող *«ԷՅԹԻԷՅ ԴԵՎԵԼՈՓՄԵՆԹՍ» ՍՊԸ (ՀՀ, ք. Երևան Դավթաշեն 1 թաղ. 22շ. 9բն. հեռ. +37496308308)*
(կազմակերպության անվանումը, գտնվելու վայրը, ֆիզիկական անձի անունը, ազգանունը, բնակության վայրը, հեռախոսահամարները, էլեկտրոնային հասցեն)

Առաջադրանքի տրամադրման հիմքը *Կառուցապատողի հայտը, անշարժ գույքի իրավունքի պետական գրանցման վկայականը, էսքիզային նախագիծը*
(կառուցապատման նպատակով ՀՀ օրենսդրությամբ սահմանված կարգով հողատարածքի սեփականության կամ հողօգտագործման իրավունքի, անշարժ գույքի միավորման իրավունքը հաստատող անհրաժեշտ փաստաթղթեր)

Առաջադրանքի գործողության ժամկետը *երեք տարի*
(ՀՀ կառավարության 19 մարտի 2015 թվականի N 596 Ն որոշման N1 հավելվածի 31 րդ կետին համապատասխան.)

ՆԱԽԱԳԾՎՈՂ ՀՈՂԱՄԱՍԻ ԲՆՈՒԹԱԳԻՐԸ

(աստղանիշով (*) նշված դրույթների գրաֆիկական արտացոլումը տրամադրվում է կից ներկայացվող ամփոփ սխեմայով՝ Մ 1:500)

1.Հողամասը գտնվում է *նպատակային նշանակությունը՝ բնակավայրերի, գործառնական նշանակությունը՝ բնակելի կառուցապատման*
(հողամասի դիրքը քաղաքաշինական միջավայրում, դրա նպատակային և գործառնական նշանակությունը)

2.(*) Հողամասի չափերը *0,30034 հա*
(հողամասի սահմանները՝ կոորդինատային նշանակություն. մակերեսը, հա և այլն)

3. Հողամասի առկա վիճակը *Հողամասը ծանրաբեռնված չէ*
(գոյություն ունեցող շենքերի և այլ թվում՝ քանդման ենթակա՝ առկայությունը (օգտագործման, վնասվածության, հնամաշության, շինարարական նյութերը և այլն), կանաչապատումը, բարեկարգումը և այլն)

4.(*) Տրանսպորտային պայմանները *ներհամայնքային նշանակության ճանապարհ*
(մոտակա մայրուղիները՝ ավտոբուսային երթևեկության սպասարկման մոտեցումները և այլն)

5.(*) Ինժեներական ցանցեր և սարքավորումներ *Նախագծվող և կից տարածքներով անցնող ինժեներական գծեր և հաղորդակցուղիներ:*
(ջրամատակարարման, կոյուղու, գազամատակարարման, տաք ջրի սպասարկարարման, էլեկտրամատակարարման, էլեկտրոնային հաղորդակցության հաստատություններ)

6.(*) Կից հողամասեր *Հարևանությամբ գտնվող բնակելի տներ, հողամասեր և տարածքներ*
(հնարավորինս հողամասով կամ կից տարածքով անցնող ինժեներական կոմունիկացիաները՝ այդ թվում՝ տարբերությամբ)

7.Բնության հատուկ պահպանվող և (կամ) պատմամշակութային հուշարձանների տարածքներ (պահպանական գոտիներ) *Առկա չեն*
(կից հողօգտագործողների սահմանները՝ հատկացման և պետական սահմանազատման փաստաթղթերով սահմանված)

8.(*) Հատակագծային սահմանափակումներ *Հաշվի առնել կից տարածքներում առկա և նախատեսվող կառուցապատումը*
(սեյսմիկ գոտիներ, սողանքներ, ջրլցվածքներ և այլն)

(տեղադրված գտնվող տրանսպորտային, արդյունաբերական օբյեկտների, ինժեներատրանսպորտային ենթակառուցվածքների և այլ օբյեկտների նկատմամբ սահմանափակումները, այդ թվում՝ սանիտարական)

ՆԱԽԱԳԾԱՅԻՆ ՊԱՀԱՆՋՆԵՐԸ

(աստղանիշով (*) նշված դրույթների գրաֆիկական արտացոլումը տրամադրվում է կից ներկայացվող ամփոփ սխեմայով՝ Մ 1:500)

9.Ճարտարապետահատակագծային պահանջներ *մշակել նախագիծ՝ համայնք Աբովյան, գ. Առինջ Վ. Տերյան թաղամաս 10-րդ փողոց 11 հասցեում գտնվող հողամասում՝ բազմաբնակարան բնակելի շենքի կառուցում՝ անշարժ գույքի սեփականության իրավունքի վկայականով տրված հողամասի սահմաններում:*
(հաշվի առնելով Հայաստանի Հանրապետության օրենսդրության և նորմատիվատեխնիկական փաստաթղթերի պահանջները, առկա քաղաքաշինական ծրագրային փաստաթղթերի դրույթները և այլ դրանց բացակայության դեպքում՝ կոմպետենտության սահմաններում՝ քաղաքաշինական միջավայրի պայմաններից, առաջարկություններ ճակատների ձևավորման, տանիքների, արտաքին տեսքի, պատումների համամասնությունների և գունային լուծումների վերաբերյալ)

9.1. (*) օբյեկտի հեռավորությունը կարմիր գծից (մետր) *3-5մ*

9.2. (*) հեռավորությունը հարևան հողակտորներից (օբյեկտներից) (մետր) *10մ*

9.3. թույլատրելի բարձրությունը (մետր) *Մինչև 22,0մ*
(հատուկ պահպանության գոտիների և շինությունների նախագծման հեղինակ՝ ՀՀՇՆ, II-6.02-2006 «Բնակարանային շինարարություն. Նախագծման նորմեր» շինմարտարվեստական նորմերով սահմանված պահանջների ապահովում՝ հատուկ հաշվարկային մեթոդներ. սեյսմակայունության բարձրացման միջոցառումներ և այլն)

9.4. կառուցապատման խտության գործակիցը *Մինչև 1,2 %*
(կառուցապատվող հողատարածքի վրա կառուցված շենքերի և շինությունների հողատարածքի մակերեսների հարաբերակցությունը)

9.5. կառուցապատման տոկոսը *մինչև 40 %*
(կառուցապատվող հողատարածքի հարաբերությունը հողամասի մակերեսին՝ տոկոսներով) (%)

9.6. կանաչապատման տոկոսը *60 % և ավելի*
(կանաչապատ տարածքի հարաբերությունը հողամասի մակերեսին՝ տոկոսներով) (%)

9.7. այլ պահանջ-ներ

- *Հատակագծային լուծումները մշակել համաձայն պատվիրատուի առաջադրանքի՝ հաշվի առնելով նորմատիվային պահանջները*
- *Համաձայն Աբովյան համայնքի ավագանու 06.12.2022թ. N 174-Ա որոշման՝ շինությունների արտաքին պատերի համար նախատեսել սպիտակ, մոխրագույն, ծիրանագույն երանգները, կապտականաչ հայելային ապակիները, իսկ տանիքների համար՝ շագանակագույն և մուգ կապտականաչ երանգները*

10. Հողամասում գտնվող շենքերի և շինությունների քանդման կամ տեղափոխման (ապամոնտաժման) պայմանները և աշխատանքների ներքակասնությունը	*Առկա չէ*
11. Ստորգետնյա, կիսանկուղի և առաջին հարկերի տարածքների օգտագործման պայմանները	*Համաձայն նորմերի*
12. (*) Ինժեներական ցանցեր և սարքավորումներ	*Պահանջներ գոյություն ունեցող և նախագծվող ենթակառուցվածքների ու ցանցերի նկատմամբ*
12.1. (*) ջրամատակարարում, կոյուղի, տաք ջրամատակարարում	*Համաձայն նորմերի* (համաձայն մատակարարող կազմակերպության տեխնիկական պայմանների)
12.2. (*) էլեկտրամատակարարում	*Համաձայն նորմերի* (համաձայն մատակարարող կազմակերպության տեխնիկական պայմանների)
12.3 . (*) գազամատակարարում	*Համաձայն նորմերի* (համաձայն մատակարարող կազմակերպության տեխնիկական պայմանների)
12.4. (*) էլեկտրոնային հաղորդակցության մալուխատար կոյուղու (ներառյալ դիտահորը) տեղադիրքը	*Համաձայն նորմերի* (համաձայն ՀՀ կառավարության 19 մարտի 2015 թվականի N 596-Ն որոշման N 1 հավելվածի 57 րդ կետի 2 րդ ենթակետով սահմանված էլեկտրային տվյալների)
12.5. Թույլ հոսանքներ	*Առկա չեն*
12.6. աղբահանություն	*համայնքային*
13. Տարածքի ինժեներական նախապատրաստում	*Կազմակերպել տարածքի ջրահեռացում:* (անձիճի կազմակերպման, ջրահեռացման, ինժեներական պաշտպանության միջոցառումները)
14. Բարեկարգում	*Ազատ տարածքը բարեկարգել և կանաչապատել* (լանդշաֆտային պլանավորման վերաբերյալ պահանջները, կանաչապատում, մասնագիտացված փայտ ձևեր, գոնկապատում, գեղագր և այլն)
15. Շինարարական նյութեր	*Երկաթբետոնե տարրեր, քարե շար, ապակի, մետաղական տարրեր:* (շինարարական նյութերի օգտագործման առաջարկությունները տանիքների, ճակատների լուծումների, արտաքին դռների, պատուհանների վերաբերյալ)
16. Պաշտպանական կառույցներ	*Ըստ նախագծի* (պատսպարվող իրավիճակներում մարդկանց օդկնների պաշտպանության միջոցառումները)
17. Հակահրդեհային պահանջներ	*Ապահովել հակահրդեհային նորմատիվ պահանջները* (հակահրդեհային անվտանգության ապահովման միջոցառումները)
18. Հաշմանդամների և բնակչության սակավաշարժ խմբերի պաշտպանության միջոցառումներ	*ապահովել հաշմանդամների և բնակչության սակավաշարժ խմբերի տեղաշարժը*
19. Շրջակա միջավայրի պահպանում	*ապահովել շրջակա միջավայրի պահպանման համապատասխան միջոցառումները* (Շրջակա միջավայրը վատանգավոր ազդեցություններից բացառելու միջոցառումները)
20. Շինարարության կազմակերպում	*Ըստ նորմերի* (առաջադրանքում շինարարության ենթ կապված անբարենպաստ ազդեցության բացառման, բացառային անտառտարածքի և պատնեշապատման անհատական աշխատանքի ապահովման վերաբերյալ)
21. Առաջադրանքի գործողության ժամկետը և նախագծի մշակման փուլերը	*երեք տարի, ճարտարապետական մաս, կոնստրուկտիվ մաս* (Նշվում են առաջադրանքի գործողության ժամկետը և նախագծի մշակման փուլերը)

Լ Ր Ա Ց Ո Ւ Ց Ի Չ Պ Ա Յ Մ Ա Ն Ն Ե Ր Ը

22. Նախագծային փաստաթղթերի փորձաքննությանը ներկայացվող պահանջներ	*համաձայն 22 կառավարության 19.03.2015թ. «Հայաստանի Հանրապետությունում կառուցապատման նպատակով թույլտվությունների և այլ փաստաթղթերի տրամադրման կարգը հաստատելու և Հայաստանի Հանրապետության կառավարության մի շարք որոշումներ ուժը կորցրած ճանաչելու մասին» N 596-Ն որոշման, 21.06.2014թ. «Շրջակա միջավայրի վրա ազդեցության և փորձաքննության մասին» 22 օրենք* (Հայաստանի Հանրապետության օրենսդրությամբ սահմանված փորձաքննության ենթակա կամ նույնացվող երթուղիների/ուղղերը՝ նշում կատարելով համապատասխան իրավական ակտին)
23. Միջանկյալ համաձայնեցում	*չի պահանջվում* (իրավասու մարմնի կամ Հայաստանի Հանրապետության օրենսդրությամբ նախատեսված դեպքերում շահագրգիռ մարմինների հետ էսքիզային նախագծի նախնական համաձայնեցում, նշվում է նաև առաջադրանքի փոփոխման հնարավորությունը՝ 22 կառավարության 19 մարտի 2015 թվականի N 596-Ն որոշման N 1 հավելվածի 87-րդ կետով նախատեսված դեպքում)
24. Հասարակական քննարկումներ	*Նորմերի համաձայն* (Հայաստանի Հանրապետության օրենսդրությամբ սահմանված դեպքերում և կարգով)
25. Համաձայնեցումներ	• *Մինչև նախագծային աշխատանքները սկսելը համաձայնություն ձեռք բերել տվյալ ինժեներ՝ հան ենթակառուցվածքների սեփականատերերի (օգտագործողների) հետ*
26. Փոստային բաժանորդային պահարանների տեղադրում	*չի պահանջվում* (Նշվում են տվյալ օբյեկտի հատկացնելու՝ օրենքով սահմանված պահանջները՝ հուշարձանների ու բնության պահպանության և այլ լիազորված մարմինների հետ, ինչպես նաև 22 կառավարության 19 մարտի 2015 թվականի N 596-Ն որոշման N 1 հավելվածի 56-րդ կետով սահմանված դեպքերում՝ ինժեներական ենթակառուցվածքի սեփականատիրոջ (օգտագործողի) հետ)
27. Այլ պայմաններ	• *Նախագծի կազմը և բովանդակությունը համապատասխանեցնել 22 կառավարությանն առընթեր քաղաքաշինության պետական կոմիտեի նախագահի 11.09.2017թ. «Բնակելի, հասարակական, արտադրական շենքերի և շինությունների նախագծային փաստաթղթերի կազմը և բովանդակությունը սահմանող կանոնները ն 22 քաղաքաշինության նախարարի 29.11.2006թ. ն.273-Ն հրամանն ուժը կորցրած ճանաչելու մասին» ն.128-Ն հրամանով հաստատված դրույթներին:*
	• *Շինությունը նախագծել 22 քաղաքաշինության նախարարի 14.10.2014թ 22ՇՆ 30-01-2014 «Քաղաքաշինություն. քաղաքային եվ գյուղական բնակավայրերի հատակագծում և կառուցապատում» շինարարական նորմերը հաստատելու և Հայաստանի Հանրապետության քաղաքաշինության նախարարի 2001 թվականի հոկտեմբերի 1-ի n 82 հրամանում փոփոխություն կատարելու մասին» N 263-Ն հրամանով հաստատված դրույթներին համապատասխան:*
	• *Նախագիծը ներկայացնել համաձայնեցման երկու օրինակից:*

ՀԱՅԱՍՏԱՆԻ ՀԱՆՐԱՊԵՏՈՒԹՅԱՆ
ԱԲՈՎՅԱՆ ՀԱՄԱՅՆՔԻ ՂԵԿԱՎԱՐ

ԷԴՈՒԱՐԴ ԲԱԲԱՅԱՆ

Կ.Տ.