ՀԱՅԱՍՏԱՆԻ ՀԱՆՐԱՊԵՏՈՒԹՅԱՆ
ԿՈՏԱՅՔԻ ՄԱՐԶԻ ԱԲՈՎՅԱՆ ՀԱՄԱՅՆՔԻ ՂԵԿԱՎԱՐ

Ո Ր Ո Շ Ո Ւ Մ

27 հոկտեմբերի 2023 թվականի N 4191

2023 ԹՎԱԿԱՆԻ ՀԱՄԱՐ ՀԱՄԱՅՆՔԱՅԻՆ ԵՆԹԱԿԱՅՈՒԹՅԱՆ ԿԱԶՄԱԿԵՐՊՈՒԹՅՈՒՆՆԵՐՈՒՄ ՍԱՀՄԱՆՎԱԾ ՏԵՂԱԿԱՆ ՎՃԱՐՆԵՐԻ ԴՐՈՒՅՔԱՉԱՓԻ ՆՎԱԶԵՑՄԱՆ ԱՐՏՈՆՈՒԹՅՈՒՆՆԵՐ ԿԻՐԱՌԵԼՈՒ ՄԱՍԻՆ

Համաձայն «Տեղական ինքնակառավարման մասին» օրենքի 35-րդ հոդվածի 1-ին մասի 24-րդ կետի, «Նորմատիվ իրավական ակտերի մասին» օրենքի 13-րդ հոդվածի 6-րդ մասի, Աբովյան համայնքի ավագանու 2022 թվականի դեկտեմբերի 28-ի N 192-Ն որոշման և հիմք ընդունելով Աբովյանի համայնքապետարանի աշխատակազմի կրթության, մշակույթի, սպորտի և երիտասարդության հարցերի բաժնի պետի զեկուցագիրը (մուտք՝ 2023 թվականի հոկտեմբերի 26-ի N Ք-6897).

1. 2023 թվականի համար Աբովյան համայնքի ենթակայության հինգ մանկապարտեզի, Աբովյան համայնքի «Աբովյան քաղաքի գեղարվեստի դպրոց», «Աբովյան քաղաքի Զարեհ Սահակյանցի անվան երաժշտական դպրոց», «Գեղաշեն գյուղի մշակույթի տուն» համայնքային ոչ առևտրային կազմակերպությունների (այսուհետ՝ կազմակերպություններ) ծառայություններից օգտվողների համար կիրառել համայնքի կողմից մատուցված ծառայությունների դիմաց փոխհատուցման գումարի նվազեցման արտոնություններ՝ համաձայն հավելվածի:

2. Կազմակերպությունների տնօրեններին՝

1) ապահովել կիրառված արտոնությունների կատարումը.

2) արտոնություններից օգտվողների կարգավիճակի փոփոխման դեպքում եռօրյա ժամկետում տեղեկատվություն ներկայացնել համայնքապետարան:

3. Սույն որոշումն ուժի մեջ է մտնում ընդունման պահից և տարածվում է 2023 թվականի հոկտեմբերի 01-ից ծագած իրավահարաբերությունների վրա:

ՀԱՄԱՅՆՔԻ ՂԵԿԱՎԱՐ Է. ԲԱԲԱՅԱՆ

2023թ. հոկտեմբերի 27
ք. Աբովյան

Հավելված
Աբովյան համայնքի ղեկավարի 2023 թվականի
հոկտեմբերի 27-ի N 4191 որոշման

ՑԱՆԿ

2023 ԹՎԱԿԱՆԻ ՀԱՄԱՐ ՀԱՄԱՅՆՔԱՅԻՆ ԵՆԹԱԿԱՅՈՒԹՅԱՆ ԿԱԶՄԱԿԵՐՊՈՒԹՅՈՒՆՆԵՐՈՒՄ ՍԱՀՄԱՆՎԱԾ ՏԵՂԱԿԱՆ ՎՃԱՐՆԵՐԻ ԴՐՈՒՅՔԱՉԱՓԻ ՆՎԱԶԵՑՄԱՆ ԱՐՏՈՆՈՒԹՅՈՒՆՆԵՐ ԿԻՐԱՌԵԼՈՒ

Հ/Հ	ԵՐԵԽԱՅԻ ԱՆՈՒՆ, ԱԶԳԱՆՈՒՆ, ՀԱՅՐԱՆՈՒՆ	ՆՎԱԶԵՑՄԱՆ ԱՐՏՈՆՈՒԹՅԱՆ ՏՈԿՈՍԸ	ԾՆՆԴՅԱՆ ՕՐ, ԱՄԻՍ, ՏԱՐԵԹԻՎ
1	2	3	4
ԱԲՈՎՅԱՆ ՀԱՄԱՅՆՔԻ «ԱԲՈՎՅԱՆ ՔԱՂԱՔԻ ԹԻՎ 5 ՄԱՆԿԱՊԱՐՏԵԶ» ՀՈԱԿ			
1	Մանե Գրիգորյան Սերոբի	50%	27.12.2020թ.
ԱԲՈՎՅԱՆ ՀԱՄԱՅՆՔԻ «ԱԲՈՎՅԱՆ ՔԱՂԱՔԻ ԹԻՎ 6 ՄԱՆԿԱՊԱՐՏԵԶ» ՀՈԱԿ			
2	Գոռ Լալայան Անդրանիկի	100%	10.02.2019թ.
3	Արման Համբարձումյան Եղիշեի	50%	06.11.2019թ.
4	Արեն Հարությունյան Արթուրի	50%	30.12.2019թ.
5	Լիլի Պետրոսյան Արտակի	50%	21.12.2018թ.
ԱԲՈՎՅԱՆ ՀԱՄԱՅՆՔԻ «ԱԲՈՎՅԱՆ ՔԱՂԱՔԻ ԹԻՎ 7 ՄԱՆԿԱՊԱՐՏԵԶ» ՀՈԱԿ			
6	Արեն Շամյան Էդգարի	50%	01.12.2020թ.
ԱԲՈՎՅԱՆ ՀԱՄԱՅՆՔԻ «ԱԲՈՎՅԱՆ ՔԱՂԱՔԻ ԹԻՎ 9 ՄԱՆԿԱՊԱՐՏԵԶ» ՀՈԱԿ			
7	Թաթուլ Ստեփանյան Վարդանի	50%	15.06.2020թ.
ԱԲՈՎՅԱՆ ՀԱՄԱՅՆՔԻ «ԱԲՈՎՅԱՆ ՔԱՂԱՔԻ ԹԻՎ 12 ՄԱՆԿԱՊԱՐՏԵԶ» ՀՈԱԿ			
8	Նարե Պետրոսյան Արտյոմի	50%	17.03.2020թ.
ԱԲՈՎՅԱՆ ՀԱՄԱՅՆՔԻ «ԱԲՈՎՅԱՆ ՔԱՂԱՔԻ ԶԱՐԵՀ ՍԱՀԱԿՅԱՆՑԻ ԱՆՎԱՆ ԵՐԱԺՇՏԱԿԱՆ ԴՊՐՈՑ» ՀՈԱԿ			
9	Ալվինա Երիցյան Գրիգորի	50%	26.05.2016թ.
ԱԲՈՎՅԱՆ ՀԱՄԱՅՆՔԻ «ԱԲՈՎՅԱՆ ՔԱՂԱՔԻ ԳԵՂԱՐՎԵՍՏԻ ԴՊՐՈՑ» ՀՈԱԿ			
10	Աշոտ Ներսիսյան Վահան	50%	08.01.2015թ.
ԱԲՈՎՅԱՆ ՀԱՄԱՅՆՔԻ «ԳԵՂԱՇԵՆ ԳՅՈՒՂԻ ՄՇԱԿՈՒՅԹԻ ՏՈՒՆ» ՀՈԱԿ			
11	Անի Սարգսյան Վահեի	50%	17.05.2014թ.
12	Նորո Սարգսյան Վահեի	50%	11.09.2015թ.

ՀԱՅԱՍՏԱՆԻ ՀԱՆՐԱՊԵՏՈՒԹՅԱՆ
ԿՈՏԱՅՔԻ ՄԱՐԶԻ ԱԲՈՎՅԱՆ ՀԱՄԱՅՆՔԻ ՂԵԿԱՎԱՐ

Ո Ր Ո Շ Ո Ւ Մ

27 հոկտեմբերի 2023 թվականի N 4190

ՏԻԳՐԱՆ ՈՒՐԻԽԱՆՅԱՆԻՆ ԵՎ ՆԱԻՐԱ ՀԱՅՐԱՊԵՏՅԱՆԻՆ ԸՆԴՀԱՆՈՒՐ ԲԱԺՆԱՅԻՆ ՍԵՓԱԿԱՆՈՒԹՅԱՆ ԻՐԱՎՈՒՆՔՈՎ ՊԱՏԿԱՆՈՂ ԱՆՇԱՐԺ ԳՈՒՅՔԻ ԲԱԺԱՆՎԱԾ ՄԱՍԵՐԻՆ ՀԱՍՑԵՆԵՐ ՏՐԱՄԱԴՐԵԼՈՒ ՄԱՍԻՆ

Համաձայն «Տեղական ինքնակառավարման մասին» օրենքի 35-րդ հոդվածի 1-ին մասի 22-րդ և 24-րդ կետերի, Հայաստանի Հանրապետության կառավարության 2005 թվականի դեկտեմբերի 29-ի N 2387-Ն որոշմամբ հաստատված կարգի 29-րդ, 50-րդ, 51-րդ և 55-րդ կետերի, Աբովյան համայնքի ավագանու 2022 թվականի դեկտեմբերի 28-ի N 193-Ն որոշման, հաշվի առնելով Տիգրան Ուրիխանյանի և Նաիրա Հայրապետյանի լիազորած անձ Աշոտ Գալստյանի դիմումը (մուտք՝ 2023 թվականի հոկտեմբերի 04-ի N Ք-6282).

1. Տիգրան Ուրիխանյանին և Նաիրա Հայրապետյանին ընդհանուր բաժնային սեփականության իրավունքով պատկանող (հիմք՝ 2023 թվականի սեպտեմբերի 01-ի N 23102023-07-0012 վկայական) Աբովյան համայնքի Առինջ գյուղի Դուրյան թաղամասի 13-րդ փողոցի թիվ 8 հասցեում գտնվող անշարժ գույքի բաժանված մասերին՝ «Կարեն Մարտիրոսյան Ռաֆիկի» անհատ ձեռնարկատիրոջ կողմից 2023 թվականի մայիսի 02-ին կազմված բաժանման սխեմայի (կցվում է) համաձայն՝ տրամադրել հասցեներ՝ 20.8 քառակուսի մետր մակերեսով հատվածին՝ համայնք Աբովյան, գյուղ Առինջ, Պ. Դուրյան թաղամաս, 13-րդ փողոց, 8/8, 45.5 քառակուսի մետր մակերեսով հատվածին՝ համայնք Աբովյան, գյուղ Առինջ, Պ. Դուրյան թաղամաս, 13-րդ փողոց, 8/9, 119.6 քառակուսի մետր մակերեսով հատվածին (որից 40.3 քառակուսի մետր մակերեսն ընդհանուր բաժնային սեփականություն)՝ համայնք Աբովյան, գյուղ Առինջ, Պ. Դուրյան թաղամաս, 13-րդ փողոց, 8/4, 102.3 քառակուսի մետր մակերեսով հատվածին (որից 40.3 քառակուսի մետր մակերեսն ընդհանուր բաժնային սեփականություն)՝ համայնք Աբովյան, գյուղ Առինջ, Պ. Դուրյան թաղամաս, 13-րդ փողոց, 8/5, 101.3 քառակուսի մետր մակերեսով հատվածին՝ համայնք Աբովյան, գյուղ Առինջ, Պ. Դուրյան թաղամաս, 13-րդ փողոց, 8/6, 122.0 քառակուսի մետր մակերեսով հատվածին՝ համայնք Աբովյան, գյուղ Առինջ, Պ. Դուրյան թաղամաս, 13-րդ փողոց, 8/7, իսկ 1000.0 քառակուսի մետր մակերեսով հողամասը համարել բաժանվող մասերի ընդհանուր բաժնային սեփականություն:

2. Սույն որոշման 1-ին կետում նշված անձինք պարտավոր են Աբովյանի համայնքապետարանի 900105201652 հաշվեհամարին մուծել 30 000 (երեսուն հազար) դրամ՝ հասցեների տրամադրման ծառայության վճար:

3. Սույն որոշումն ուժի մեջ է մտնում որոշման ընդունման մասին իրազեկելու օրվան հաջորդող օրվանից:

ՀԱՄԱՅՆՔԻ ՂԵԿԱՎԱՐ Է. ԲԱԲԱՅԱՆ

2023թ. հոկտեմբերի 27
ք. Աբովյան

ՀՈՂԱՄԱՍԻ ՀԱՏԱԿԱԳԻԾ

Էջ 1

Սեփականատերեր	Կոտայքի մարզ, Աբովյան համայնք, գյուղ Առինջ, Դուրյան թաղամաս 13-րդ թողոց թիվ 8	Հաստատում եմ 27.10.2021թ.
Տիգրան Խաչատուրի Ուրիխանյան (1/2)	Մարզ, համայնք, բնակի	Համայնքի ղեկավար Կ.Տ.
Նաիրա Լեվի Հայրապետյան (1/2)		Է. Բաբայան
	Հողհատկացման հիմքը	անուն, ազգանուն, հայրանուն

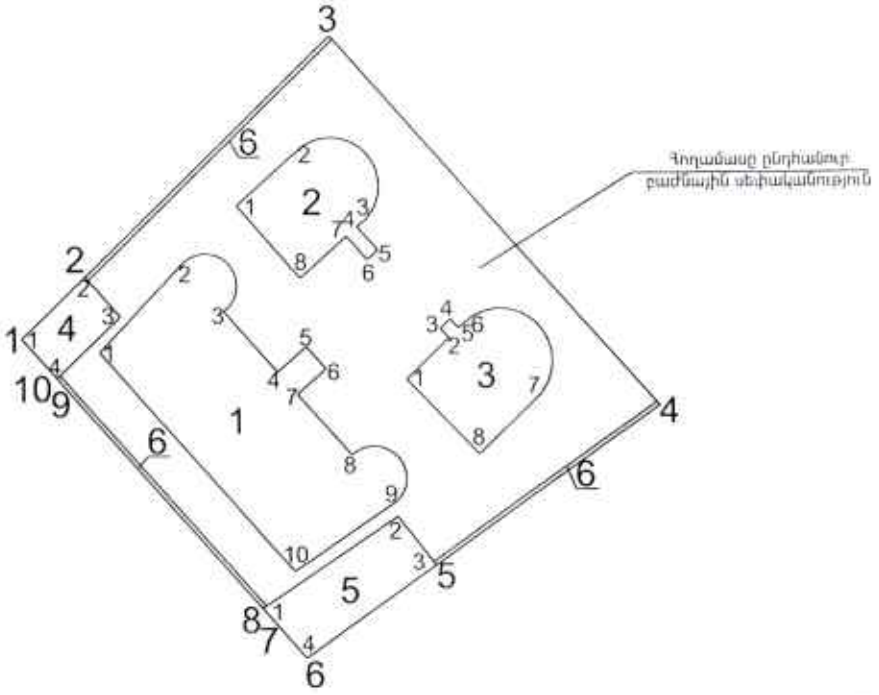

Մակերես հա	0.10000
Ծածկագիր	07-011-0739-0025
Նպատակային նշանակություն	Բնակավայրերի հողեր
Գործառնական նշանակություն	Բնակելի կառուցապատում

Լրացուցիչ նշումներ.

Հողամասի

Երկրաչափային (բնական) կետեր	Կոորդինատներ X	Կոորդինատներ Y	Գծային չափերը (մ)
1	4453109,5299	8464760,2598	6,30
2	4453113,9000	8464764,8000	24,28
3	4453130,7008	8464782,3271	35,00
4	4453104,5312	8464805,5683	19,58
5	4453093,2800	8464789,5400	

Մասշտաբ 1:500

Որակավորում ունեցող անձ	Կարեն Կարապետյան	
Որակավորման վկայականի համարը	3477	
Ստորագրություն		
Իրավաբանական անձի անվանումը	ՍՊ Ինստիտուտի Սարտիրոսյան	
ՀԾՀ	84084175	
Ստորագրություն		
ամիս ամսաթիվ	չափագրության	20.04.2023թ.
	հատակագծի կազմման	02.05.2023թ

Հողամասի

Շրջադարձային (թեքման) կետեր	Կոորդինատներ X	Կոորդինատներ Y	Գծային չափերը (մ)
5	4453110,3743	8464780,4738	9,44
6	4453117,4702	8464774,2434	14,32
7	4453107,3496	8464764,1096	21,16
8	4453091,4814	8464778,1123	14,36
9	4453099,4943	8464790,0267	10,48
10	4453107,3714	8464783,1104	14,91
11	4453117,0667	8464794,4353	16,77
12	4453104,5311	8464805,5681	19,58
13	4453093,2800	8464789,5400	11,30
14	4453086,7900	8464780,2900	4,09
15	4453089,8579	8464777,5828	0,56
16	4453090,2824	8464777,2136	21,05
17	4453106,0771	8464763,3006	0,86
18	4453106,7200	8464762,7300	3,74
1	4453109,5300	8464760,2600	

1. Բնակելի տուն

Շրջադարձային (թեքման) կետեր	Կոորդինատներ X	Կոորդինատներ Y	Գծային չափերը (մ)
1	4453108,5310	8464765,7906	8,70
2	4453114,8499	8464771,7689	4,50
3	4453111,3974	8464774,6519	5,77
4	4453107,0644	8464778,4564	2,70
5	4453108,8458	8464780,4853	2,10
6	4453107,2678	8464781,8709	2,70
7	4453105,4864	8464779,8420	5,79
8	4453101,1365	8464783,6612	4,57
9	4453097,8185	8464786,8082	8,80
10	4453092,9009	8464779,5143	20,80
1	4453108,5310	8464765,7906	

2. Բնակելի տուն

Շրջադարձային (թեքման) կետեր	Կոորդինատներ X	Կոորդինատներ Y	Գծային չափերը (մ)
1	4453118,8375	8464775,6206	6,31
2	4453122,9985	8464780,3683	6,79
3	4453117,8928	8464784,8512	0,91
4	4453117,2896	8464784,1641	2,20
5	4453115,6364	8464785,6157	1,00
6	4453114,9774	8464784,8652	2,20
7	4453116,6306	8464783,4136	4,40
8	4453113,7275	8464780,1073	6,80
1	4453118,8375	8464775,6206	

3. Բնակելի տուն

Շրջադարձային (թեքման) կետեր	Կոորդինատներ X	Կոորդինատներ Y	Գծային չափերը (մ)
1	4453106,5022	8464787,5876	4,20
2	4453109,4093	8464790,6190	0,90
3	4453110,0589	8464789,9960	1,00
4	4453110,7510	8464790,7178	0,90
5	4453110,1015	8464791,3407	0,75
6	4453110,6190	8464791,8804	7,44
7	4453104,9603	8464796,7144	5,52
8	4453101,1397	8464792,7303	7,43
1	4453106,5022	8464787,5876	

4. Տնտեսական շինություն

Շրջադարձային (թեքման) կետեր	Կոորդինատներ X	Կոորդինատներ Y	Գծային չափերը (մ)
1	4453109,5299	8464760,2598	6,30
2	4453113,9000	8464764,8000	3,76
3	4453111,0800	8464767,2800	6,30
4	4453106,7202	8464762,7298	3,74
1	4453109,5299	8464760,2598	

5. Տնտեսական շինություն

Շրջադարձային (թեքման) կետեր	Կոորդինատներ X	Կոորդինատներ Y	Գծային չափերը (մ)
1	4453090,2800	8464777,2100	11,60
2	4453096,7500	8464786,8400	4,40
3	4453093,2800	8464789,5400	11,30
4	4453086,7900	8464780,2900	4,65
1	4453090,2800	8464777,2100	

6. Պարիսպ

Շրջադարձային (թեքման) կետեր	Կոորդինատներ X	Կոորդինատներ Y	Գծային չափերը (մ)
1	4453113,6704	8464765,0019	0,31
2	4453113,9000	8464764,8000	24,28
3	4453130,7008	8464782,3271	0,30
4	4453130,4763	8464782,5265	24,28
1	4453113,6704	8464765,0019	
1	4453093,2800	8464789,5400	0,30
2	4453093,5187	8464789,3542	19,56
3	4453104,7570	8464805,3678	0,30
4	4453104,5312	8464805,5683	19,58
1	4453093,2800	8464789,5400	
1	4453106,7200	8464762,7300	0,30
2	4453106,9294	8464762,9485	21,96
3	4453090,4487	8464777,4611	0,30
4	4453090,2800	8464777,2100	21,05
5	4453106,0771	8464763,3006	0,86
1	4453106,7200	8464762,7300	

Մասշտաբ 1:500		
Որակավորում ունեցող անձ	Կարեն Ամիրիջանյան	
Որակավորման վկայականի համարը	03	
Ստորագրություն		
Իրավաբանական անձի անվանումը	ՀՀ տարածքային կառավարման	
ԳԿՀՀ	84084175	
Ստորագրություն		
ամիս ամսաթիվ	չափագրության	20.04.2023թ.
	հատակագծի կազմման	02.05.2023թ.

ՇԻՆՈՒԹՅՈՒՆՆԵՐԻ ՀԱՏԱԿԱԳԻԾ

Կոտայքի մարզ, Աբովյան համայնք, գյուղ Առինջ, Դուրյան թաղամաս 13-րդ թողոց թիվ 8

Մարզ, համայնք, հասցե

Սեփականատերեր	Տիգրան Խաչատուրի Ուրիխանյան(1/2), Նաիրա Լեվի Հայրապետյան(1/2)

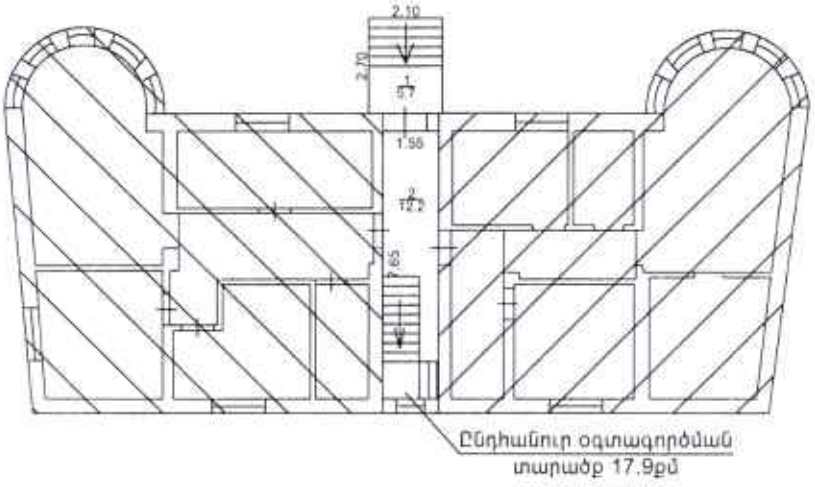

1. Բնակարան
1-ին հարկ
H = 3.80
h = 3.50
D = 0.40 - 0.50

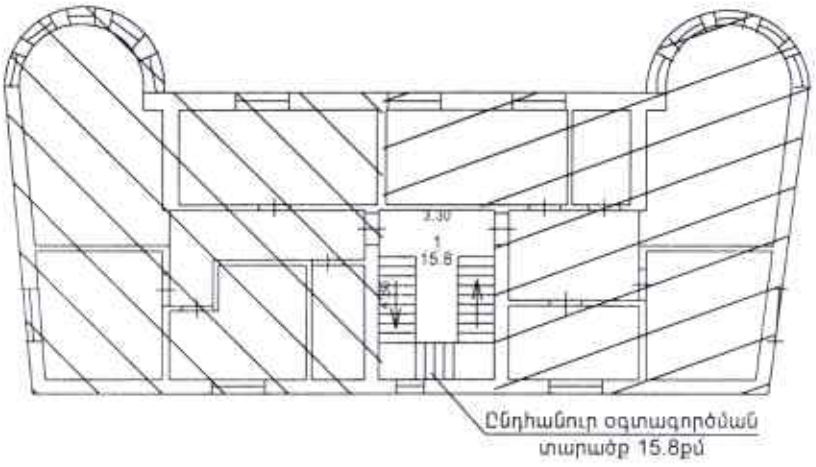

1. Բնակարան
2-րդ հարկ
H = 3.80
h = 3.50
D = 0.40 - 0.15

Լրացուցիչ նշումներ.

Մասշտաբ 1:200		
Որակավորում ունեցող անձ		Գարեգին Գևորգի Մարտիրոսյան
Որակավորման վկայականի համարը		363
Ստորագրություն		
Իրավաբանական անձի անվանումը		Գարեգին Գևորգի Մարտիրոսյան
ՀՎՀՀ		84084175
Ստորագրություն		
ամիս ամսաթիվ	չափագրության	20.04.2023թ.
	հատակագծի կազմման	02.05.2023թ.

ՇԻՆՈՒԹՅՈՒՆՆԵՐԻ ՀԱՏԱԿԱԳԻԾ

Կոտայքի մարզ, Աբովյան համայնք, գյուղ Առինջ, Դուրյան թաղամաս 13-րդ թողոց թիվ 8

Մարզ, համայնք, հասցե

Սեփականատերեր	Տիգրան Խաչատուրի Ուրիխանյան(1/2), Նաիրա Լեվի Հայրապետյան(1/2)

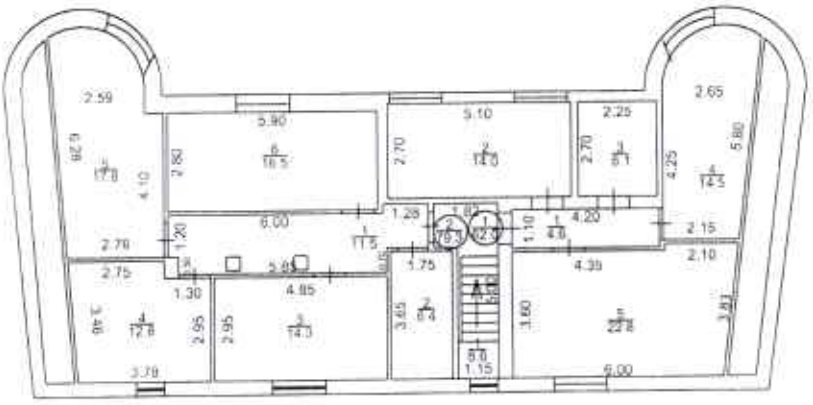

1. Բնակելի տուն
3-րդ հարկ
H = 3.80
h = 3.50
D = 0.40 - 0.50
d = 0.10 - 0.40

2. Բնակելի տուն
1-ին հարկ
h = 3.10
D = 0.25
d = 0.10

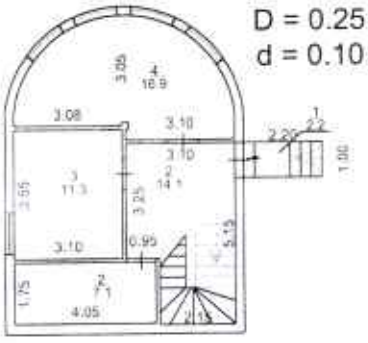

2. Բնակելի տուն
2-րդ հարկ
h = 2.90
D = 0.25
d = 0.10

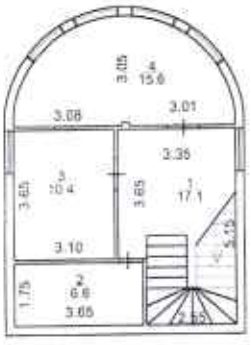

4. Տնտեսական շինություն
1-ին հարկ
h = 2.70
D = 0.15 - 0.30

5. Տնտեսական շինություն
1-ին հարկ
h = 2.70
D = 0.15 - 0.30

3. Բնակելի տուն
1-ին հարկ
h = 3.00
D = 0.20 - 0.40
d = 0.10

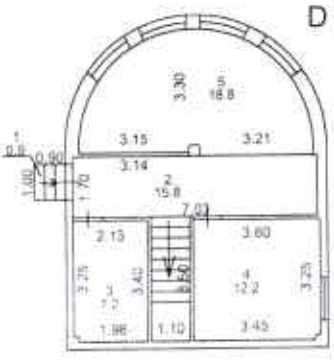

3. Բնակելի տուն
2-րդ հարկ
h = 2.90
D = 0.20 - 0.30
d = 0.10

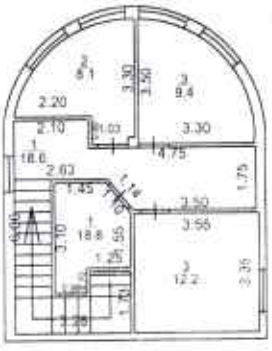

Լրացուցիչ նշումներ.

Մասշտաբ 1:200

Որակավորում ունեցող անձ	Արտակ Սարգսյան
Որակավորման վկայականի համարը	163
Ստորագրություն	
Իրավաբանական անձի անվանումը	ՀՈՒ Ինտերնեշնլ Ընդերկրագիտություն
ՀԿՀՀ	84084175
Ստորագրություն	
ամիս ամսաթիվ — չափագրության	20.04.2023թ.
ամիս ամսաթիվ — հատակագծի կազմման	02.05.2023թ.

ՇԻՆՈՒԹՅՈՒՆՆԵՐԻ ԲԱԺԱՆՄԱՆ /ՄԻԱՎՈՐՄԱՆ/ ՍԽԵՄԱ

Կոտայքի մարզ, Աբովյան համայնք, գյուղ Առինջ, Դուրյան թաղամաս 13-րդ թողոց թիվ 8

Մարզ, համայնք, հասցե

Սեփականատերեր	Տիգրան Խաչատուրի Ուրիխանյան(1/2), Նաիրա Լեվի Հայրապետյան(1/2)

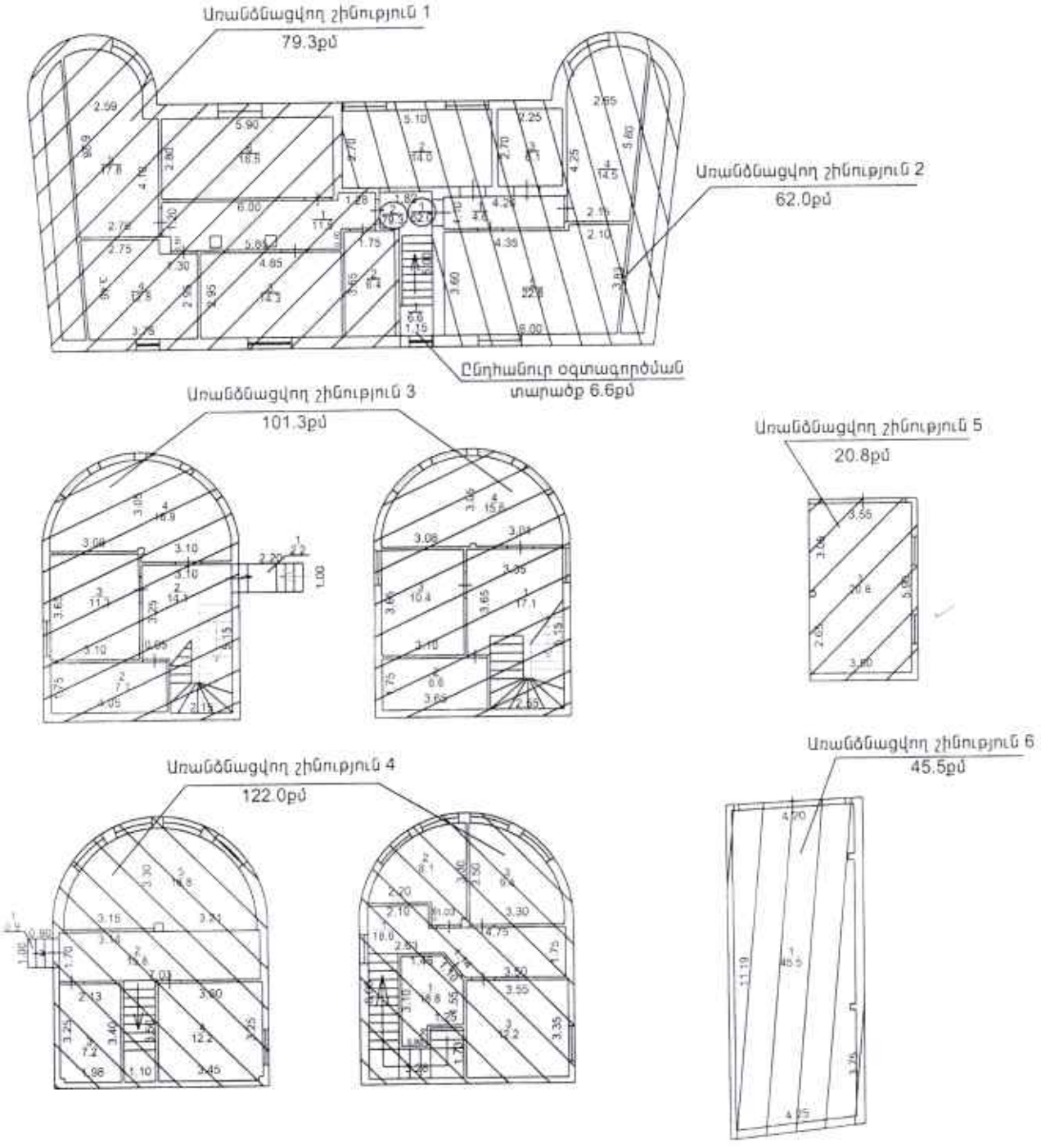

Լրացուցիչ նշումներ	Մասշտաբ 1:200	
	Որակավորում ունեցող անձ	Լուսինե Մարտիրոսյան
	Որակավորման վկայականի համարը	
	Ստորագրություն	
	Իրավաբանական անձի անվանումը	ՀՀ Կոտայքի մարզի Մարտունու
	ՀԿՀՀ	84084175
	Ստորագրություն	L.S.
	ամիս ամսաթիվ / չափագրության / հատակագծի կազմման	

ՀԱՅԱՍՏԱՆԻ ՀԱՆՐԱՊԵՏՈՒԹՅԱՆ
ԿՈՏԱՅՔԻ ՄԱՐԶԻ ԱԲՈՎՅԱՆ ՀԱՄԱՅՆՔԻ ՂԵԿԱՎԱՐ

Ո Ր Ո Շ Ո Ւ Մ

27 հոկտեմբերի 2023 թվականի N 4189

«ՄՎ ԷԼԻՏ» ՍԱՀՄԱՆԱՓԱԿ ՊԱՏԱՍԽԱՆԱՏՎՈՒԹՅԱՄԲ ԸՆԿԵՐՈՒԹՅԱՆԸ ԱԲՈՎՅԱՆ ՀԱՄԱՅՆՔԻ ԱԲՈՎՅԱՆ ՔԱՂԱՔԻ ԲԱՐԵԿԱՄՈՒԹՅԱՆ ՀՐԱՊԱՐԱԿԻ 3/6 ՀԱՍՑԵՈՒՄ ՆԱԽԱԳԾՄԱՆ ԹՈՒՅԼՏՎՈՒԹՅՈՒՆ ՏԱԼՈՒ ՄԱՍԻՆ

Համաձայն «Տեղական ինքնակառավարման մասին» օրենքի 42-րդ հոդվածի 1-ին մասի 4-րդ կետի, Հայաստանի Հանրապետության կառավարության 2015 թվականի մարտի 19-ի N 596-Ն որոշման, հիմք ընդունելով «ՄՎ ԷԼԻՏ» սահմանափակ պատասխանատվությամբ ընկերության տնօրենի հայտը (մուտք՝ 2023 թվականի հոկտեմբերի 13-ի N S-1733).

1. «ՄՎ ԷԼԻՏ» սահմանափակ պատասխանատվությամբ ընկերությանը տալ բազմաբնակարան բնակելի շենքերի կառուցման նախագծման թույլտվություն (նախագծման թույլտվությունը կցվում է):
2. Շինարարական աշխատանքները սկսելուց առաջ նախագծային փաստաթղթերը ներկայացնել համաձայնեցման և ստանալ շինարարության թույլտվություն:
3. Սույն որոշումն ուժի մեջ է մտնում «ՄՎ ԷԼԻՏ» սահմանափակ պատասխանատվությամբ ընկերությանը որոշման ընդունման մասին իրազեկելու օրվան հաջորդող օրվանից:

ՀԱՄԱՅՆՔԻ ՂԵԿԱՎԱՐ Է. ԲԱԲԱՅԱՆ

2023թ. հոկտեմբերի 27
ք. Աբովյան

ՀԱՅԱՍՏԱՆԻ ՀԱՆՐԱՊԵՏՈՒԹՅՈՒՆ
ԿՈՏԱՅՔԻ ՄԱՐԶ ԱԲՈՎՅԱՆ ՀԱՄԱՅՆՔ
ՆԱԽԱԳԾՄԱՆ ԹՈՒՅԼՏՎՈՒԹՅՈՒՆ
(ՀԱՐՏԱՐԱՊԵՏԱՀԱՏԱԿԱԳԾԱՅԻՆ ԱՌԱՋԱԴՐԱՆՔ)

N 690 «27» հոկտեմբերի 2023թ.

Օբյեկտ *Բազմաբնակարան բնակելի շենքերի կառուցում*
(օբյեկտի անվանումը, կառուցում, վերակառուցում, վերանորոգում, ուժեղացում, վերականգնում, գործառնական նշանակության փոփոխություն)

«Աշխատանքային նախագիծ» (բարձր ռիսկայնության, IV կատեգորիա) **նախագծային փաստաթղթերի մշակման համար**
(ռակիրճ բնորոշումը, հզորությունը, ռիսկայնության աստիճանը (կատեգորիան), նախագծման փուլերը և այլն)

Գտնվելու վայրը *ՀՀ, Կոտայքի մարզ, համայնք Աբովյան, ք. Աբովյան Բարեկամության հրապարակ 3/6, ծածկագիր՝ 07-002-0121-0032*
(մարզի, համայնքի, փողոցի անվանումները շենքի համարը, հողամասի ծածկագիրը)

Կառուցապատող *«ՄՎ ԷԼԻՏ» ՍՊԸ (ՀՀ, Կոտայքի մարզ, համայնք Աբովյան, ք. Աբովյան Բարեկամության հրապարակ 3, հեռ. +37493837077)*
(կազմակերպության անվանումը, գտնվելու վայրը, ֆիզիկական անձի անունը, ազգանունը, բնակության վայրը, հեռախոսահամարը, էլեկտրոնային հասցեն)

Առաջադրանքի տրամադրման հիմքը *Կառուցապատողի հայտը, անշարժ գույքի իրավունքի պետական գրանցման վկայականը, էսքիզային նախագիծը*
(կառուցապատման նպատակով ՀՀ օրենսդրությամբ սահմանված կարգով հողամասի տրամադրման, անշարժ գույքի փոփոխման իրավունքը հաստատող անհրաժեշտ փաստաթղթեր)

Առաջադրանքի գործողության ժամկետը *երեք տարի*
(ՀՀ կառավարության 19 մարտի 2015 թվականի N 596-Ն որոշման N1 հավելվածի 31-րդ կետին համապատասխան)

ՆԱԽԱԳԾՎՈՂ ՀՈՂԱՄԱՍԻ ԲՆՈՒԹԱԳԻՐԸ

(աստղանիշով (*) նշված դրույթների գրաֆիկական արտացոլումը տրամադրվում է կից ներկայացվող ամփոփ սխեմայով՝ Մ 1:500)

1.Հողամասը գտնվում է *նպատակային նշանակություններ՝ բնակավայրերի, գործառնական նշանակությունը՝ բնակելի կառուցապատման*
(հողամասի դիրքը քաղաքաշինական միջավայրում, դրա նպատակային և գործառնական նշանակությունը)

2.(*) Հողամասի չափերը *0,51409 ha*
(հողամասի սահմանները՝ կոորդինատային նշահարմամբ, մակերեսը, (հա))

3. Հողամասի առկա վիճակը *Հողամասը ծանրաբեռնված չէ*
(ոռնդնի քնոտպերը, շենքերի (այդ թվում՝ քանդման ենթակա) առկայությունը (օգտագործումը, նշանակությունը, հարկայնությունը, շինարարական նյութերը և այլն), կամաչապատումը, բարեկարգումը և այլ)

4.(*) Տրանսպորտային պայմանները *ներհամայնքային նշանակության ճանապարհ*
(ճանապարհների առկայությունը, երկաթուղային տրանսպորտի մոտեցումները և այլն)

5.(*) Ինժեներական ցանցեր և սարքավորումներ
(ջրամատակարարման, կոյուղու, գազամատակարարման, տաք ջրի մատակարարման, էլեկտրամատակարարման, էլեկտրոնային հաղորդակցության հարմակարգեր)
Նախագծվող և կից տարածքներով անցնող ինժեներական գծեր և հաղորդակցուղիներ:
(նախագծվող հողամասում կամ կից տարածքով անցնող ինժեներական ենթակառուցվածքները, այդ թվում՝ ստորգետնյա)

6.(*) Կից հողամասեր *Հարևանությամբ գտնվող բնակելի տներ, հողամասեր և տարածքներ*
(կից հողօգտագործումների անվանումը և դրանց սահմանները՝ համաձայն ներկայացված սխեմայի)

7.Քնության հատուկ պահպանվող և (կամ) պատմամշակութային հուշարձանների տարածքներ (պահպանական գոտիներ) *Առկա չեն*
(հուշարձանի անվանումը, կարգավիճակը և այլն)

8.(*) Հատակագծային սահմանափակումներ *Հաշվի առնել կից տարածքներում առկա և նախատեսվող կառուցապատումը*
(տնտեսության գործող արտադրական, պաշտպանվող օբյեկտների, ինժեներատրանսպորտային ենթակառուցվածքների և այլ օբյեկտների նկատմամբ սահմանափակումները, այդ թվում՝ սերվիտուտները)

ՆԱԽԱԳԾԱՅԻՆ ՊԱՀԱՆՋՆԵՐԸ

(աստղանիշով (*) նշված դրույթների գրաֆիկական արտացոլումը տրամադրվում է կից ներկայացվող ամփոփ սխեմայով՝ Մ 1:500)

9.Ճարտարապետահատակագծային պահանջներ *մշակել նախագիծ՝ համայնք Աբովյան, ք. Աբովյան Բարեկամության հրապարակ 3/6 հասցեում գտնվող հողամասում՝ Բազմաբնակարան բնակելի շենքերի կառուցում՝ անշարժ գույքի սեփականության իրավունքի վկայականով տրված հողամասի սահմաններում:*

(հիմնվում Հայաստանի Հանրապետության օրենսդրության և նորմատիվատեխնիկական փաստաթղթերի պահանջներից, առկա քաղաքաշինական ծրագրային փաստաթղթերի դրույթներից կամ դրանց բացակայության դեպքում՝ կազմավորված (կազմավորվող) քաղաքաշինական միջավայրի պարամետրերից, առաջարկություններ ճակատների ձևավորման, տանիքների, արտաքին դռների, պատուհանների համամասնությունների և գունային լուծումների վերաբերյալ)

9.1. (*) Օբյեկտի հեռավորությունը կարմիր գծից (մետր) *ըստ նորմերի*

9.2. (*) հեռավորությունը հարևան հողակտորներից (օբյեկտներից) (մետր) *ըստ նորմերի*

9.3. թույլատրելի բարձրությունը (մետր) *մինչև 16 հարկ*
(սահմանային հարկայնության բարձրությունը գերազանցող շենքերի և շինությունների նախագծման դեպքում՝ ՀՀՇՆ II-6.02-2006 «Սեյսմակայուն շինարարություն.Նախագծման նորմեր» շինարարական նորմերով սահմանված պահանջների ապահովում (հատուկ հաշվարկային մեթոդներ, սեյսմակայունության բարձրացման միջոցառումներ և այլն))

9.4. կառուցապատման խտության գործակիցը
(կառույցի (կառույցների) ընդհանուր մակերեսի հարաբերությունը հողամասի մակերեսին) *ըստ նորմերի*

9.5. կառուցապատման տոկոսը
(կառուցապատվող (անջրանցիկ) տարածքի հարաբերությունը հողամասի մակերեսին՝ տոկոսներով) (%) *մինչև 40 %*

9.6. կանաչապատման տոկոսը
(կանաչապատ տարածքի հարաբերությունը հողամասի մակերեսին՝ տոկոսներով) (%) *60 % և ավելի*

9.7. այլ պահանջներ

- *Հատակագծային լուծումները մշակել համաձայն պատվիրատուի առաջադրանքի՝ հաշվի առնելով նորմատիվային պահանջները*
- *Համաձայն Աբովյան համայնքի ավագանու 06.12.2022թ. N 174-Ա որոշման՝ շինությունների արտաքին պատերի համար նախատեսել սպիտակ, ծիրանագույն երանգները, կապտականաչ հայելային ապակիները, իսկ տանիքների համար՝ շագանակագույն և մուգ նատանանաչ երանգները*

10. Հողամասում գտնվող շենքերի և շինությունների քանդման կամ տեղափոխման (ապամոնտաժման) պայմանները և աշխատանքների հերթականությունը	Առկա չէ
11. Ստորգետնյա, կիսանկուղի և առաջին հարկերի տարածքների օգտագործման պայմանները	Համաձայն նորմերի
12. (*) Ինժեներական ցանցեր և սարքավորումներ	Պահանջներ գոյություն ունեցող և նախագծվող ենթակառուցվածքների ու ցանցերի նկատմամբ
12.1. (*) ջրամատակարարում, կոյուղի, տաք ջրամատակարարում	Համաձայն նորմերի (համաձայն մատակարարող կազմակերպության տեխնիկական պայմանների)
12.2. (*) Էլեկտրամատակարարում	Համաձայն նորմերի (համաձայն մատակարարող կազմակերպության տեխնիկական պայմանների)
12.3 . (*) գազամատակարարում	Համաձայն նորմերի (համաձայն մատակարարող կազմակերպության տեխնիկական պայմանների)
12.4. (*) Էլեկտրոնային հաղորդակցության մալուխատար կոյուղու (ներառյալ դիտահորը) տեղադիրքը	Համաձայն նորմերի (համաձայն ՀՀ կառավարության 19 մարտի 2015 թվականի N 596-Ն որոշման N 1 հավելվածի 57-րդ կետի 2-րդ ենթակետով սահմանված էլեկտրային տվյալների)
12.5. թույլ հոսանքներ	Առկա չեն
12.6. աղբահանություն	համայնքային
13. Տարածքի ինժեներական նախապատրաստում	Կազմակերպել տարածքի ջրահեռացում: (ռելիեֆի կազմակերպման, ջրահեռացման, ինժեներական պաշտպանության միջոցառումները)
14. Բարեկարգում	Ազատ տարածքը բարեկարգել և կանաչապատել (մանրաձևային պլանավորման վերաբերյալ պահանջներ, կանաչապատում, ճանապարհանշական փոքր ձևեր, ցանկապատում, գովազդ և այլն)
15. Շինարարական նյութեր	Երկաթբետոնե տարրեր, քարե շար, ապակի, մետաղական տարրեր: (Շինարարական նյութերի օգտագործման առաջարկությունները տանիքների, ճակատների լուծումների, արտաքին դռների, պատուհանների վերաբերյալ)
16. Պաշտպանական կառույցներ	Ըստ նախագծի (արտակարգ իրավիճակներում մարդկանց օբյեկտների պաշտպանության միջոցառումները)
17. Հակահրդեհային պահանջներ	Ապահովել հակահրդեհային նորմատիվ պահանջները (հակահրդեհային անվտանգության ապահովման միջոցառումները)
18. Հաշմանդամների և բնակչության սակավաշարժ խմբերի պաշտպանության միջոցառումներ	ապահովել հաշմանդամների և բնակչության սակավաշարժ խմբերի տեղաշարժը
19. Շրջակա միջավայրի պահպանում	ապահովել շրջակա միջավայրի պահպանման համապատասխան միջոցառումները (շրջակա միջավայրը վատնվող ազդեցությունից բացառելու միջոցառումները)
20. Շինարարության կազմակերպում	Ըստ նորմերի (առաջարկություններ շինարարության հետ կապված անբարենպաստ ազդեցության բացառման, քարաքարշիկ անմեխության և տրանսպորտայի անխոչընդոտ աշխատանքի ապահովման վերաբերյալ)
21. Առաջադրանքի գործողության ժամկետը և նախագծի մշակման փուլերը	երեք տարի, 22 քաղաքաշինության նախարարի 11.09.2017թ. հ.128-Ն հրամանով հաստատված դրույթներին և այլ իրավական ակտերին համապատասխան: (Նշվում են առաջադրանքի գործողության ժամկետը և նախագծի մշակման փուլերը)

Լ Ր Ա Ց Ո Ւ Ց Ի Չ ՊԱՅՄԱՆՆԵՐԸ

22. Նախագծային փաստաթղթերի փորձաքննությանը ներկայացվող պահանջներ	• համաձայն 22 կառավարության 19.03.2015թ. «Հայաստանի Հանրապետությունում կառուցապատման նպատակով թույլտվությունների և այլ փաստաթղթերի տրամադրման կարգը հաստատելու և Հայաստանի Հանրապետության կառավարության մի շարք որոշումներ ուժը կորցրած ճանաչելու մասին» N 596-Ն որոշման: (Հայաստանի Հանրապետության օրենսդրությամբ սահմանված փորձաքննության տեսակը կամ նախագծերի երաշխավորագիրը՝ հրում կատարելով համապատասխան իրավական ակտին)
23. Միջանկյալ համաձայնեցում	չի պահանջվում (Իրավաբան մարմնի կամ Հայաստանի Հանրապետության օրենսդրությամբ նախատեսված դեպքերում շահագրգիռ մարմինների հետ նպիրային նախագծի նախնական համաձայնեցում, եշվում է եթե առաջադրանքի փոփոխման հնարավորություն՝ 22 կառավարության 19 մարտի 2015 թվականի N 596-Ն որոշման N 1 հավելվածի 87-րդ կետով նախատեսված դեպքում)
24. Հասարակական քննարկումներ	Նորմերի համաձայն (Հայաստանի Հանրապետության օրենսդրությամբ սահմանված դեպքերում և կարգով)
25. Համաձայնեցումներ	• Մինչև նախագծային աշխատանքները սկսելը համաձայնություն ձեռք բերել տվյալ ինժեներական ենթակառուցվածքների սեփականատերերի (օգտագործողների) հետ (Նշվում են տվյալ օբյեկտի համաձայնեցման օրենքով սահմանված պահանջները՝ հուշարձանների ու բնության պահպանության և այլ լիազորված մարմինների հետ, ինչպես նաև 22 կառավարության 19 մարտի 2015 թվականի N 596-Ն որոշման N 1 հավելվածի 56-րդ կետով սահմանված դեպքերում՝ ինժեներական ենթակառուցվածքի սեփականատիրոջ (օգտագործողի) հետ)
26. Փոստային բաժանորդային պահարանների տեղադրում	չի պահանջվում
27. Այլ պայմաններ	• Նախագծի կազմը և բովանդակությունը համապատասխանեցնել 22 կառավարության առընթեր քաղաքաշինության պետական կոմիտեի նախագահի 11.09.2017թ. «Բնակելի, հասարակական, արտադրական շենքերի և շինությունների նախագծային փաստաթղթերի կազմը և բովանդակությունը սահմանող կանոնները և 22 քաղաքաշինության նախարարի 29.11.2006թ. հ.273-Ն հրամանն ուժը կորցրած ճանաչելու մասին» հ.128-Ն հրամանով հաստատված դրույթներին: • Շինությունը նախագծել 22.05.2023թ ՀՀՇՆ 30-01-2023 «Քաղաքաշինություն. քաղաքային եվ գյուղական բնակավայրերի հատակագծում և կառուցապատում» շինարարական նորմերը հաստատելու և Հայաստանի Հանրապետության քաղաքաշինության կոմիտեի նախագահի 2023 թվականի մայիսի 22-ի N 04-Ն հրամանով հաստատված դրույթներին համապատասխան: • Նախագիծը ներկայացնել համաձայնեցման երկու օրինակից:

ՀԱՅԱՍՏԱՆԻ ՀԱՆՐԱՊԵՏՈՒԹՅԱՆ
ԱԲՈՎՅԱՆ ՀԱՄԱՅՆՔԻ ՂԵԿԱՎԱՐ

Կ.Տ.

ԷԴՈՒԱՐԴ ԲԱԲԱՅԱՆ

ՀԱՅԱՍՏԱՆԻ ՀԱՆՐԱՊԵՏՈՒԹՅԱՆ
ԿՈՏԱՅՔԻ ՄԱՐԶԻ ԱԲՈՎՅԱՆ ՀԱՄԱՅՆՔԻ ՂԵԿԱՎԱՐ

Ո Ր Ո Շ Ո Ւ Մ

27 հոկտեմբերի 2023 թվականի N 4188

«ՄՎ ԷԼԻՏ» ՍԱՀՄԱՆԱՓԱԿ ՊԱՏԱՍԽԱՆԱՏՎՈՒԹՅԱՄԲ ԸՆԿԵՐՈՒԹՅԱՆԸ ԱԲՈՎՅԱՆ ՀԱՄԱՅՆՔԻ ԱԲՈՎՅԱՆ ՔԱՂԱՔԻ ԲԱՐԵԿԱՄՈՒԹՅԱՆ ՀՐԱՊԱՐԱԿԻ 3/4 ՀԱՍՑԵՈՒՄ ՆԱԽԱԳԾՄԱՆ ԹՈՒՅԼՏՎՈՒԹՅՈՒՆ ՏԱԼՈՒ ՄԱՍԻՆ

Համաձայն «Տեղական ինքնակառավարման մասին» օրենքի 42-րդ հոդվածի 1-ին մասի 4-րդ կետի, Հայաստանի Հանրապետության կառավարության 2015 թվականի մարտի 19-ի N 596-Ն որոշման, հիմք ընդունելով «ՄՎ ԷԼԻՏ» սահմանափակ պատասխանատվությամբ ընկերության տնօրենի հայտը (մուտք՝ 2023 թվականի հոկտեմբերի 13-ի N S-1732).

1. «ՄՎ ԷԼԻՏ» սահմանափակ պատասխանատվությամբ ընկերությանը տալ բազմաբնակարան բնակելի շենքի կառուցման նախագծման թույլտվություն (նախագծման թույլտվությունը կցվում է):
2. Շինարարական աշխատանքները սկսելուց առաջ նախագծային փաստաթղթերը ներկայացնել համաձայնեցման և ստանալ շինարարության թույլտվություն:
3. Սույն որոշումն ուժի մեջ է մտնում «ՄՎ ԷԼԻՏ» սահմանափակ պատասխանատվությամբ ընկերությանը որոշման ընդունման մասին իրազեկելու օրվան հաջորդող օրվանից:

ՀԱՄԱՅՆՔԻ ՂԵԿԱՎԱՐ Է. ԲԱԲԱՅԱՆ

2023թ. հոկտեմբերի 27
ք. Աբովյան

ՀԱՅԱՍՏԱՆԻ ՀԱՆՐԱՊԵՏՈՒԹՅՈՒՆ
ԿՈՏԱՅՔԻ ՄԱՐԶ ԱԲՈՎՅԱՆ ՀԱՄԱՅՆՔ
ՆԱԽԱԳԾՄԱՆ ԹՈՒՅԼՏՎՈՒԹՅՈՒՆ
(ՀԱՐՏԱՐԱՊԵՏԱՀԱՏԱԿԱԳԾԱՅԻՆ ԱՌԱՋԱԴՐԱՆՔ)

N 689 «27» հոկտեմբերի 2023թ.

Օբյեկտ *Բազմաբնակարան բնակելի շենքի կառուցում*

(օբյեկտի անվանումը, կառուցում, վերակառուցում, վերանորոգում, ռեկոնստրուկցիա, վերականգնում, գործառնական նշանակության փոփոխություն)

«Աշխատանքային նախագիծ» (բարձր ռիսկայնության, IV կատեգորիա) **նախագծային փաստաթղթերի մշակման համար**

(հանձնարարական, հղորությունը, ռիսկայնության աստիճանը (կատեգորիան), նախագծման փուլերը և այլն)

Գտնվելու վայրը *ՀՀ, Կոտայքի մարզ, համայնք Աբովյան, ք. Աբովյան Բարեկամության հրապարակ 3/4, ծածկագիր՝ 07-002-0121-0031*

(մարզի, համայնքի, փողոցի անվանումները շենքի համարը, հողամասի ծածկագիրը)

Կառուցապատող *«ՄԿ ԷԼԻՏ» ՍՊԸ (ՀՀ, Կոտայքի մարզ, համայնք Աբովյան, ք. Աբովյան Բարեկամության հրապարակ 3, հեռ. +37493837077)*

(կազմակերպության անվանումը, գտնվելու վայրը, ֆիզիկական անձի անունը, ազգանունը, բնակության վայրը, հեռախոսահամարը, էլեկտրոնային հասցեն)

Առաջադրանքի տրամադրման հիմքը *Կառուցապատողի հայտը, անշարժ գույքի իրավունքի պետական գրանցման վկայականը, էսքիզային նախագիծը*

(կառուցապատման նպատակով ՀՀ օրենսդրությամբ սահմանված կարգով հողամասի տրամադրում, անշարժ գույքի փոփոխման իրավունքը հաստատող անհրաժեշտ փաստաթղթեր)

Առաջադրանքի գործողության ժամկետը *երեք տարի*

(ՀՀ կառավարության 19 մարտի 2015 թվականի N 596-Ն որոշման N1 հավելվածի 31-րդ կետին համապատասխան)

ՆԱԽԱԳԾՎՈՂ ՀՈՂԱՄԱՍԻ ԲՆՈՒԹԱԳԻՐԸ

(աստղանիշով (*) նշված դրույթների գրաֆիկական արտացոլումը տրամադրվում է կից ներկայացվող ամփոփ սխեմայով՝ Մ 1:500)

1.Հողամասը գտնվում է *նպատակային նշանակություն՝ բնակավայրերի, գործառնական նշանակություն՝ բնակելի կառուցապատման*

(հողամասի դիրքը քաղաքաշինական միջավայրում, դրա նպատակային և գործառնական նշանակությունը)

2.(*) Հողամասի չափերը *0,28593 հա*

(հողամասի սահմանները՝ կոորդինատային նշահարմամբ, մակերեսը, (հա))

3. Հողամասի առկա վիճակը *Հողամասը ծանրաբեռնված չէ*

(ռելիեֆի բնութագիրը, շենքերի (այդ թվում՝ քանդման ենթակա) առկայությունը (օգտագործումը, նշանակությունը, հարկայնությունը, շինարարական նյութերը և այլն), կանաչապատումը, բարեկարգումը և այլ)

4.(*) Տրանսպորտային պայմանները *ներհամայնքային նշանակության ճանապարհ*

(ճանապարհների առկայությունը, նկարագրությունը, արտաքին տրանսպորտի մոտեցումները և այլն)

5.(*) Ինժեներական ցանցեր և սարքավորումներ (ջրամատակարարման, կոյուղու, գազամատակարարման, տաք ջրի մատակարարման, էլեկտրամատակարարման, էլեկտրոնային հաղորդակցության համակարգեր)

Նախագծվող և կից տարածքներով անցնող ինժեներական գծեր և հաղորդակցուղիներ:

(նախագծվող հողամասով կամ կից տարածքով անցնող ինժեներական ենթակառուցվածքները, այդ թվում՝ ստորգետնյա)

6.(*) Կից հողամասեր *Հարևանությամբ գտնվող բնակելի տներ, հողամասեր և տարածքներ*

(կից հողօգտագործումների անվանումը և դրանց սահմանները՝ համաձայն ներկայացված սխեմայի)

7.Բնության հատուկ պահպանվող և (կամ) պատմամշակութային հուշարձանների տարածքներ (պահպանական գոտիներ) *Առկա չեն*

(հուշարձանի անվանումը, կարգավիճակը և այլն)

8.(*) Հատակագծային սահմանափակումներ *Հաշվի առնել կից տարածքներում առկա և նախատեսվող կառուցապատումը*

(տեղանքում գործող սրտատրոպական, պաշտպանվող օբյեկտների, ինժեներատրանսպորտային ենթակառուցվածքների և այլ օբյեկտների նկատմամբ սահմանափակումները, այդ թվում՝ սերվիտուտները)

ՆԱԽԱԳԾԱՅԻՆ ՊԱՀԱՆՋՆԵՐԸ

(աստղանիշով (*) նշված դրույթների գրաֆիկական արտացոլումը տրամադրվում է կից ներկայացվող ամփոփ սխեմայով՝ Մ 1:500)

9.Ճարտարապետահատակագծային պահանջներ *մշակել նախագիծ՝ համայնք Աբովյան, ք. Աբովյան Բարեկամության հրապարակ 3/4 հասցեում գտնվող հողամասում՝ Բազմաբնակարան բնակելի շենքի կառուցում՝ անշարժ գույքի սեփականության իրավունքի վկայականով տրված հողամասի սահմաններում:*

(Ելնելով Հայաստանի Հանրապետության օրենսդրության և նորմատիվատեխնիկական փաստաթղթերի պահանջներից, առկա քաղաքաշինական ծրագրային փաստաթղթերի դրույթներից կամ դրանց բացակայության դեպքում՝ կազմավորված (կազմավորվող) քաղաքաշինական միջավայրի պայմաններից, առաջարկություններ ճակատների ձևավորման, տանիքների, արտաքին դռների, պատուհանների համամասնությունների և գունային լուծումների վերաբերյալ)

9.1. (*) Օբյեկտի հեռավորությունը կարմիր գծից (մետր) *ըստ նորմերի*

9.2. (*) հեռավորությունը հարևան հողակտորներից (օբյեկտներից) (մետր) *ըստ նորմերի*

9.3. թույլատրելի բարձրությունը (մետր) *մինչև 16 հարկ*

(սահմանային հարկայնության բարձրությունը գերազանցող շենքերի և շինությունների նախագծման դեպքում՝ ՀՀՇՆ II-6.02-2006 «Մեյսմակայուն շինարարություն. Նախագծման նորմեր» շինարարական նորմերով սահմանված պահանջների ապահովում (հատուկ հաշվարկային մեթոդներ, սեյսմակայունության բարձրացման միջոցառումներ և այլն))

9.4. կառուցապատման խտության գործակիցը (կառույցի (կառույցների) ընդհանուր մակերեսի հարաբերությունը հողամասի մակերեսին) *ըստ նորմերի*

9.5. կառուցապատման տոկոսը (կառուցապատվող (անշրջանցիկ) տարածքի հարաբերությունը հողամասի մակերեսին՝ տոկոսներով) (%) *մինչև 40 %*

9.6. կանաչապատման տոկոսը (կանաչապատ տարածքի հարաբերությունը հողամասի մակերեսին՝ տոկոսներով) (%) *60 % և ավելի*

9.7. այլ պահանջներ

- *Հատակագծային լուծումները մշակել համաձայն պատվիրատուի առաջադրանքի՝ հաշվի առնելով նորմատիվային պահանջները*
- *Համաձայն Աբովյան համայնքի ավագանու 06.12.2022թ. N 174-Ա որոշման՝ շինությունների արտաքին պատերի համար նախատեսել սպիտակ, ծիրանագույն երանգները, կապտականաչ հայելային ապակիները, իսկ տանիքների համար՝ շագանակագույն և մուգ նարնջագույն երանգները*

10. Հողամասում գտնվող շենքերի և շինությունների քանդման կամ տեղափոխման (ապամոնտաժման) պայմանները և աշխատանքների հերթականությունը	Առկա չէ
11. Ստորգետնյա, կիսանկուղի և առաջին հարկերի տարածքների օգտագործման պայմանները	Համաձայն նորմերի
12. (*) Ինժեներական ցանցեր և սարքավորումներ	Պահանջներ գոյություն ունեցող և նախագծվող ենթակառուցվածքների ու ցանցերի նկատմամբ
12.1. (*) ջրամատակարարում, կոյուղի, տաք ջրամատակարարում	Համաձայն նորմերի (համաձայն մատակարարող կազմակերպության տեխնիկական պայմանների)
12.2. (*) էլեկտրամատակարարում	Համաձայն նորմերի (համաձայն մատակարարող կազմակերպության տեխնիկական պայմանների)
12.3. (*) գազամատակարարում	Համաձայն նորմերի (համաձայն մատակարարող կազմակերպության տեխնիկական պայմանների)
12.4. (*) էլեկտրոնային հաղորդակցության մալուխատար կոյուղու (ներառյալ դիտահորը) տեղադիրքը	Համաձայն նորմերի (համաձայն 22 կառավարության 19 մարտի 2015 թվականի N 596-Ն որոշման N 1 հավելվածի 57-րդ կետի 2-րդ ենթակետով սահմանված էլեկտրոնային տվյալների)
12.5. թույլ հոսանքներ	Առկա չեն
12.6. աղբահանություն	համայնքային
13. Տարածքի ինժեներական նախապատրաստում	Կազմակերպել տարածքի ջրահեռացում:
14. Բարեկարգում	(անկիների կազմակերպման, ջրահեռացման, ինժեներական պաշտպանության միջոցառումները) Ազատ տարածքը բարեկարգել և կանաչապատել
15. Շինարարական նյութեր	(անհրաժեշտության դեպքում վերաբերյալ պահանջները, կանաչապատում, ճանապարհատեսական փաթաթ ձևեր, քանկապատում, գոգավոր և այլն) Երկաթբետոնե տարրեր, բարե շար, ապակի, մետաղական տարրեր:
16. Պաշտպանական կառույցներ	(շինարարական նյութերի օգտագործման առաջարկությունները տանիքների, ճակատների լուծումների, արտաքին գույների, պատուհանների վերաբերյալ) Ըստ նախագծի
17. Հակահրդեհային պահանջներ	(արտակարգ իրավիճակներում մարդկանց օբյեկտների պաշտպանության միջոցառումները) Ապահովել հակահրդեհային նորմատիվ պահանջները
18. Հաշմանդամների և բնակչության սակավաշարժ խմբերի պաշտպանության միջոցառումներ	(հակահրդեհային անվտանգության ապահովման միջոցառումները) ապահովել հաշմանդամների և բնակչության սակավաշարժ խմբերի տեղաշարժը
19. Շրջակա միջավայրի պահպանում	ապահովել շրջակա միջավայրի պահպանման համապատասխան միջոցառումները
20. Շինարարության կազմակերպում	(շրջակա միջավայրը փոանգավոր ազդեցությունից բացառելու միջոցառումները) Ըստ նորմերի
21. Առաջադրանքի գործողության ժամկետը և նախագծի մշակման փուլերը	(անհրաժեշտությունները շինարարության հետ կապված անբարենպաստ ազդեցության բացառման, քաղաքային տնտեսության և տրանսպորտի անխոչընդոտ աշխատանքի ապահովման վերաբերյալ) երեք տարի, ՀՀ քաղաքաշինության նախարարի 11.09.2017թ. հ.128-Ն հրամանով հաստատված դրույթներին և այլ իրավական ակտերին համապատասխան:

(Նշվում են առաջադրանքի գործողության ժամկետը և նախագծի մշակման փուլերը)

ԼՐԱՑՈՒՑԻՉ ՊԱՅՄԱՆՆԵՐԸ

22. Նախագծային փաստաթղթերի փորձաքննությանը ներկայացվող պահանջներ	• համաձայն ՀՀ կառավարության 19.03.2015թ. «Հայաստանի Հանրապետությունում կառուցապատման նպատակով թույլտվությունների և այլ փաստաթղթերի տրամադրման կարգը հաստատելու և Հայաստանի Հանրապետության կառավարության մի շարք որոշումներ ուժը կորցրած ճանաչելու մասին» N 596-Ն որոշման:

(Հայաստանի Հանրապետության օրենսդրությամբ սահմանված փորձաքննության տեսակը կամ նախագծերի նյութերը՝ հերթ կատարելով համապատասխան իրավական ակտին)

23. Միջանկյալ համաձայնեցում	չի պահանջվում

(Իրավաբան մարմնի կամ Հայաստանի Հանրապետության օրենսդրությամբ նախատեսված դեպքերում շահագրգիռ մարմինների հետ էսքիզային նախագծի նախնական համաձայնեցում, նշվում է նաև առաջադրանքի փոփոխման հնարավորությունը՝ ՀՀ կառավարության 19 մարտի 2015 թվականի N 596-Ն որոշման N 1 հավելվածի 87-րդ կետով նախատեսված դեպքում)

24. Հասարակական քննարկումներ	Նորմերի համաձայն

(Հայաստանի Հանրապետության օրենսդրությամբ սահմանված դեպքերում և կարգով)

25. Համաձայնեցումներ	• Մինչև նախագծային աշխատանքները սկսելը համաձայնություն ձեռք բերել տվյալ ինժեներական ենթակառուցվածքների սեփականատերերի (օգտագործողների) հետ

(նշվում են տվյալ օբյեկտի համաձայնեցման օրենքով սահմանված պահանջները՝ հուշարձանների ու բնության պահպանության և այլ լիազորված մարմինների հետ, ինչպես նաև ՀՀ կառավարության 19 մարտի 2015 թվականի N 596-Ն որոշման N 1 հավելվածի 56-րդ կետով սահմանված դեպքերում՝ ինժեներական ենթակառուցվածքի սեփականատիրոջ (օգտագործողի) հետ)

26. Փոստային բաժանորդային պահարանների տեղադրում	չի պահանջվում
27. Այլ պայմաններ	• Նախագծի կազմը և բովանդակությունը համապատասխանեցնել ՀՀ կառավարությանն առընթեր քաղաքաշինության պետական կոմիտեի նախագահի 11.09.2017թ. «Բնակելի, հասարակական, արտադրական շենքերի և շինությունների նախագծային փաստաթղթերի կազմը և բովանդակությունը սահմանող կանոնները և ՀՀ քաղաքաշինության նախարարի 29.11.2006թ. հ.273-Ն հրամանն ուժը կորցրած ճանաչելու մասին» հ.128-Ն հրամանով հաստատված դրույթներին: • Շինությունը նախագծել 22.05.2023թ ՀՀՇՆ 30-01-2023 «Քաղաքաշինություն. քաղաքային եվ գյուղական բնակավայրերի հատակագծում և կառուցապատում» շինարարական նորմերը հաստատելու և Հայաստանի Հանրապետության քաղաքաշինության կոմիտեի նախագահի 2023 թվականի մայիսի 22-ի N 04-Ն հրամանով հաստատված դրույթներին համապատասխան: • Նախագիծը ներկայացնել համաձայնեցման երկու օրինակից

ՀԱՅԱՍՏԱՆԻ ՀԱՆՐԱՊԵՏՈՒԹՅԱՆ
ԱԲՈՎՅԱՆ ՀԱՄԱՅՆՔԻ ՂԵԿԱՎԱՐ

ԷԴՈՒԱՐԴ ԲԱԲԱՅԱՆ

Կ.Տ.

ՀԱՅԱՍՏԱՆԻ ՀԱՆՐԱՊԵՏՈՒԹՅԱՆ
ԿՈՏԱՅՔԻ ՄԱՐԶԻ ԱԲՈՎՅԱՆ ՀԱՄԱՅՆՔԻ ՂԵԿԱՎԱՐ

Ո Ր Ո Շ Ո Ւ Մ

27 հոկտեմբերի 2023 թվականի N 4187

ՀԵՆՐԻԽ ՀԱՐՈՒԹՅՈՒՆՅԱՆԻՆ ՇԻՆԱՐԱՐՈՒԹՅԱՆ ԹՈՒՅԼՏՎՈՒԹՅՈՒՆ ՏԱԼՈՒ ՄԱՍԻՆ

Համաձայն «Տեղական ինքնակառավարման մասին» օրենքի 42-րդ հոդվածի 1-ին մասի 6-րդ կետի, Հայաստանի Հանրապետության կառավարության 2015 թվականի մարտի 19-ի N 596-Ն որոշման, Աբովյան համայնքի ավագանու 2022 թվականի դեկտեմբերի 28-ի N 191-Ն որոշման, հաշվի առնելով Հենրիխ Հարությունյանի դիմումը (մուտք՝ 2023 թվականի հոկտեմբերի 25-ի N Ք-6849).

1. Հենրիխ Հարությունյանին տալ բնակելի տան տեղադրման շինարարության թույլտվություն (շինարարության թույլտվությունը կցվում է):
2. Հենրիխ Հարությունյանը պարտավոր է Աբովյանի համայնքապետարանի 900105201454 հաշվեհամարին մուծել 15 000 (տասնհինգ հազար) դրամ տեղական տուրք՝ շինարարության թույլտվության համար:
3. Կառուցապատողը շինարարական աշխատանքները սկսելուց առնվազն երեք օր առաջ պարտավոր է Աբովյան համայնքի ղեկավարին ներկայացնել N 2-5 ձևի տեղեկանք:
4. Սույն որոշումն ուժի մեջ է մտնում Հենրիխ Հարությունյանին որոշման ընդունման մասին իրազեկելու օրվան հաջորդող օրվանից:

ՀԱՄԱՅՆՔԻ ՂԵԿԱՎԱՐ Է. ԲԱԲԱՅԱՆ

2023թ. հոկտեմբերի 27
ք. Աբովյան

ՀԱՅԱՍՏԱՆԻ ՀԱՆՐԱՊԵՏՈՒԹՅՈՒՆ
ԿՈՏԱՅՔԻ ՄԱՐԶ, ԱԲՈՎՅԱՆ ՀԱՄԱՅՆՔ

ՇԻՆԱՐԱՐՈՒԹՅԱՆ ԹՈՒՅԼՏՎՈՒԹՅՈՒՆ

N 555 27 հոկտեմբեր 2023թ

Տրված է կառուցապատող *ՀԵՆՐԻԽ ՀԱՐՈՒԹՅՈՒՆՅԱՆԻՆ, ՀՀ, ԵՐԵՎԱՆ, ՔԵՌՈՒ Փ., 35, 24*
(իրավաբանական անձի անվանումը, պետական գրանցման վկայականի համարը

ՀՀ, Կոտայքի մարզ, Աբովյան համայնք, գ. Պտղնի, 2-րդ թաղամաս, 26 հասցեում
ֆիզիկական անձի անունը, ազգանունը, հասցեն, հողամասի գտնվելու վայրը)

բնակելի տան, միջին ռիսկայնության աստիճան՝ II կատեգորիա օբյեկտի
(օբյեկտի անվանումը, ռիսկայնության աստիճանը (կատեգորիան), հակիրճ բնութագիրը, հիմնական ցուցանիշները)

տեղադրման շինարարական աշխատանքների կատարման, այդ թվում՝
(նոր կառուցման, վերակառուցման, վերականգնման, ուղեղացման և այլն)

կառուցապատվող հողամասի գլխավոր հատակագծի վրա նշված ոչ հիմնական կառույցների _____ տեղադրման համար:
(նշվում են ոչ հիմնական կառույցների անվանումները)

1.Օբյեկտի նախագծային փաստաթղթերը՝
1)մշակվել են *«ԿՈՏԱՅՔՆԱԽԱԳԻԾ» ՍՊԸ*
(նախագծային փաստաթղթերի փուլը, նախագծային աշխատանքների կապալառուի անվանումը,

լից 8795 կողմից,
լիցենզիայի համարը)

2)ստացել է (են) թ. N փորձագիտական դրական եզրակացությունը
(եզրակացությունները) _____
(նշել փորձաքննության տեսակը)

_____ կողմից
(նշել փորձաքննության մարմնի (մարմինների) անվանումը, լիցենզիայի համարը)

կամ նախագիծը թողարկող պատասխանատու կապալառուի երաշխավորագիրը՝ *18/10/2023 թ. N 23-115*
(Նշել նախագիծը թողարկող պատասխանատու կապալառուի երաշխավորության պայմանագրի համար)

3)սահմանված կարգով համաձայնեցվել են իրավասու մարմնի, օրենքով սահմանված այլ շահագրգիռ մարմինների _____ հետ:
(նշել մարմինների անվանումները և համաձայնեցման ժամկետները)

2.Շինարարական աշխատանքներն իրականացնել *27 հոկտեմբեր 2023 - 27 հոկտեմբեր 2025* ընթացքում:
(նշել շինարարության նորմատիվային տևողությունը)

ներառյալ ավարտական ակտի տրամադրման համար ավարտված շինարարական օբյեկտն ընդունող հանձնաժողովի աշխատանքի համար նախատեսվող ժամկետը:
2.1.Ապահովել օբյեկտի շահագործման թույլտվության ստացումը՝

☐ ավարտական ակտի տրամադրումից 1 ամսվա ընթացքում,
☐ ավարտական ակտի տրամադրման օրը:

Ներառյալ ավարտված շինարարական օբյեկտն ընդունող հանձնաժողովի աշխատանքի համար նախատեսվող ժամկետը:

3.Շինարարության վարման մատյանը բաղկացած է 19 էջից, կարված և դրոշմակնքված է **ԱԲՈՎՅԱՆ ՀԱՄԱՅՆՔԻ ՂԵԿԱՎԱՐԻ** կողմից:

4.Նախագծային փաստաթղթերը փոփոխվել են
(լրացվում է N 1 հավելվածի 108-րդ կետով նախատեսված դեպքերում)

_____ կողմից
(նախագծային աշխատանքների կապալառուի անվանումը, լիցենզիայի համարը)

և սահմանված կարգով համաձայնեցվել իրավասու մարմնի _____ և այլ
(նշել իրավասու մարմնի անվանումը)

շահագրգիռ մարմինների _____ հետ:
(նշել օրենքով սահմանված համաձայնեցնող մարմինների անվանումները)

5.Հատուկ պայմաններ՝
1)Կառուցապատողը նախքան շինարարությունն սկսելը, ինչպես նաև դրա ընթացքում, ն[illegible]տավոր է հասցվելիք վնասների փոխհատուցման համար համաձայնության գալ կառուցապատման հետևանքով վնասներ կրող սուբյեկտների հետ.
2)Շինարարության թույլտվությամբ սահմանված ժամկետներում կառուցապատումը չավարտելու դեպքում գործում են N 1 հավելվածի 123-126-րդ կետերով սահմանված պահանջները.
3)(լրացվում է N 1 հավելվածի 84-րդ կետով սահմանված դեպքերում) սույն թույլտվությունը տրվել է սահմանված կարգով հաստատված «Նախագիծ» փուլի հիման վրա, որին հաջորդող «Աշխատանքային փաստաթղթեր» փուլը պետք է ապահովի հաստատված փուլով ընդունված լուծումները և աշխատանքների իրականացման հաջորդականությունը
_____
(նշվում են նախապատրաստական, հողային, շինմոնտաժային աշխատանքները և այլ աշխատանքներ)

6.(լրացվում է N1 հավելվածի 13-րդ կետով սահմանված դեպքերում)
Հաշվի առնելով, որ կառուցվող օբյեկտի շինարարությունը հնարավոր չէ առանց գլխավոր հատակագծի վրա համարների տակ նշված շենքի (շենքերի) և կամ շինության

(շինությունների) _____ քանդման՝
(նշվում են ամբողջությամբ կամ մասամբ քանդման ենթակա օբյեկտները, դրանց հիմնական ցուցանիշները, ընդհանուր մակերեսը, հարկայնությունը, շինանյութերը և այլն)

սեփականատիրոջը (օգտագործողին) _____
(նշվում է պետական գրանցման վկայականի համարը)

տրված սույն թույլտվությունը նաև քանդման թույլտվություն է:
Օբյեկտի քանդման աշխատանքներն իրականացնել նախագծային փաստաթղթերով ամրագրված հաջորդականությամբ:

7.Այլ պայմաններ ***շինհրապարակում ապահովել ժամանակավոր ցանկապատի և տեղեկատվական վահանակի առկայությունը***
(նշվում են իրավական ակտերով և (կամ) պայմանագրով նախատեսված այլ պայմանները)

8.Կառուցապատողը շինարարական (քանդման, ապամոնտաժման) աշխատանքները սկսելուց առնվազն 3 օր առաջ համաձայն N 5 հավելվածի N 2-5 ձևի տեղեկացնում է իրավասու մարմնին:
9.Թույլտվության հիման վրա ցանկացած շինարարական և զուգահեռ աշխատանք կարող է իրականացվել բացառապես Հայաստանի Հանրապետության օրենսդրությանը, նախագծային փաստաթղթերին և նորմատիվ-տեխնիկական պահանջներին համապատասխան:

ՀԱՅԱՍՏԱՆԻ ՀԱՆՐԱՊԵՏՈՒԹՅԱՆ ԱԲՈՎՅԱՆ ՀԱՄԱՅՆՔԻ ՂԵԿԱՎԱՐ — ԷԴՈՒԱՐԴ ԲԱԲԱՅԱՆ

Կ.Տ.

ՀԱՅԱՍՏԱՆԻ ՀԱՆՐԱՊԵՏՈՒԹՅԱՆ
ԿՈՏԱՅՔԻ ՄԱՐԶԻ ԱԲՈՎՅԱՆ ՀԱՄԱՅՆՔԻ ՂԵԿԱՎԱՐ

Ո Ր Ո Շ Ո Ւ Մ

27 հոկտեմբերի 2023 թվականի N 4186

ԳԱՅԱՆԵ ՀԱՐՈՒԹՅՈՒՆՅԱՆԻՆ ՍԵՓԱԿԱՆՈՒԹՅԱՆ ԻՐԱՎՈՒՆՔՈՎ ՊԱՏԿԱՆՈՂ ԱՆՇԱՐԺ ԳՈՒՅՔԻ ԲԱԺԱՆՎԱԾ ՄԱՍԵՐԻՆ ՀԱՍՑԵՆԵՐ ՏՐԱՄԱԴՐԵԼՈՒ ՄԱՍԻՆ

Համաձայն «Տեղական ինքնակառավարման մասին» օրենքի 35-րդ հոդվածի 1-ին մասի 22-րդ և 24-րդ կետերի, Հայաստանի Հանրապետության կառավարության 2005 թվականի դեկտեմբերի 29-ի N 2387-Ն որոշմամբ հաստատված կարգի 29-րդ, 50-րդ, 51-րդ և 55-րդ կետերի, Աբովյան համայնքի ավագանու 2022 թվականի դեկտեմբերի 28-ի N 193-Ն որոշման, հաշվի առնելով Գայանե Հարությունյանի դիմումը (մուտք՝ 2023 թվականի հոկտեմբերի 19-ի N Ք-6728).

1. Գայանե Հարությունյանին սեփականության իրավունքով պատկանող (հիմք՝ 2023 թվականի սեպտեմբերի 12-ի N 12092023-07-0041 վկայական) Աբովյան համայնքի Աբովյան քաղաքի 1-ին փողոցի թիվ 27 հասցեում գտնվող անշարժ գույքի բաժանված մասերին՝ «ԳԵՈՏՈՊ» սահմանափակ պատասխանատվությամբ ընկերության կողմից 2023 թվականի հոկտեմբերի 17-ին կազմված բաժանման սխեմայի (կցվում է) համաձայն՝ տրամադրել հասցեներ՝ 384.0 քառակուսի մետր մակերեսով հատվածին՝ համայնք Աբովյան, քաղաք Աբովյան, 1-ին փողոց, 27, 600.0 քառակուսի մետր մակերեսով հատվածին՝ համայնք Աբովյան, քաղաք Աբովյան, 1-ին փողոց, 27/1:

2. Գայանե Հարությունյանը պարտավոր է Աբովյանի համայնքապետարանի 900105201652 հաշվեհամարին մուծել 10 000 (տասը հազար) դրամ՝ հասցեների տրամադրման ծառայության վճար:

3. Սույն որոշումն ուժի մեջ է մտնում Գայանե Հարությունյանին որոշման ընդունման մասին իրազեկելու օրվան հաջորդող օրվանից:

ՀԱՄԱՅՆՔԻ ՂԵԿԱՎԱՐ Է. ԲԱԲԱՅԱՆ

2023թ. հոկտեմբերի 27
ք. Աբովյան

Վերիկանատեր	ՀՈՂԱՄԱՍԻ ԲԱԺԱՆՄԱՆ ՍԽԵՄԱ	Թերթ 2
Գայանե Հարությունյան Երջանիկի	Կոտայք, Աբովյան, ք. Աբովյան, 1-ին փողոց, թիվ 27 բնակելի տուն Մարզ, համայնք, հասցե	

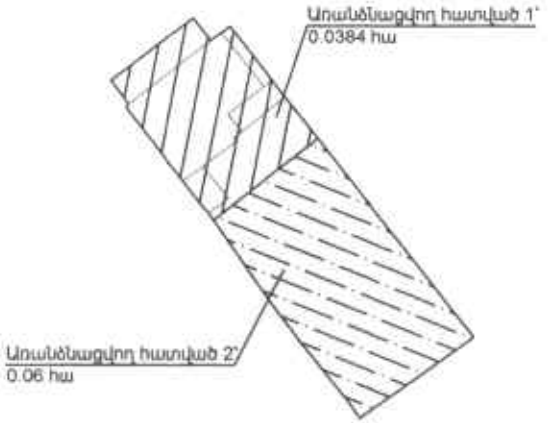

Մակերես հա	0.0984
Ծածկագիր	07-002-0135-0073-ից
Նպատակային նշանակություն	Բնակավայրերի
Գործառնական նշանակություն	Բնակելի կառուցապատման

Լրացուցիչ նշումներ.

Պատվիրատուի պահանջով շինությունների չափագրում չի կատարվել:

Որակավորում ունեցող անձ			Լ.Մարալյան
Որակավորման վկայականի համարը			N 0421
Ստորագրություն			
Իրավաբանական անձի անվանումը			«ԳԵՈՏԻՄ» ՍՊԸ
ՀՎՀՀ			N 00929148
Ստորագրություն			
ամիս ամսաթիվ	չափագրության	06.10.2023	
	հատակագծի կազմման	17.10.2023	Կ.Տ.

ՀՈՂԱՄԱՍԻ ՀԱՏԱԿԱԳԻԾ

Էջ 1

Սեփականատեր	
Գայանե Հարությունյան Երջանիկի	

Մարզ, համայնք, հասցե

Հողահատկացման հիմքը

Հաստատում եմ 27.10.2023թ.

Համայնքի ղեկավար Կ.Տ.

անուն, ազգանուն, հայրանուն

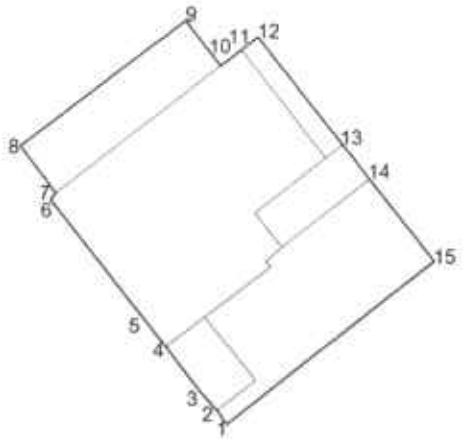

Մակերես հա	0.0384
Ծածկագիր	
Նպատակային նշանակություն	Բնակավայրերի
Գործառնական նշանակություն	Բնակելի կառուցապատման

Լրացուցիչ նշումներ.

Պատվիրատուի պահանջով շինությունների չափագրում չի կատարվել:

Հողամասի

Շրջադարձային (բեկման) կետեր	Կոորդինատներ X	Կոորդինատներ Y	Գծային չափերը (մ)
1	4459466,2180	8467600,9212	
			1,13
2	4459467,1479	8467600,2782	
			1,58
3	4459468,3287	8467599,2248	
			3,85
4	4459471,3857	8467596,8842	
			2,08
5	4459473,0261	8467595,6084	
			10,27
6	4459481,1331	8467589,3030	
			0,57
7	4459481,5832	8467589,6607	
			3,89
8	4459484,6919	8467587,3251	
			13,70
9	4459492,9850	8467598,2329	

Մասշտաբ 1:500

Որակավորում ունեցող անձ		Լ. Մարայան
Որակավորման վկայականի համարը		N 0421
Ստորագրություն		
Իրավաբանական անձի անվանումը		«ԳԵՈՏՈՊ» ՍՊԸ
ՀՎՀՀ		N 00929148
Ստորագրություն		
ամիս ամսաթիվ	չափագրության	06.10.2023
	հատակագծի կազմման	17.10.2023

Կ.Տ.

Հողամասի			
Շրջադարձային (բեկման) կետեր	Կոորդինատներ		Գծային չափերը (մ)
	X	Y	
9	4459492,9850	8467598,2329	
			3,81
10	4459489,9806	8467600,5685	
			1,72
11	4459491,0448	8467601,9201	
			1,39
12	4459491,8840	8467603,0261	
			9,04
13	4459484,7613	8467608,5972	
			2,91
14	4459482,4707	8467610,3849	
			6,93
15	4459477,0214	8467614,6676	
			17,48
1	4459466,2180	8467600,9212	

Որակավորում ունեցող անձ		Լ.Մարայան
Որակավորման վկայականի համարը		N 0421
Ստորագրություն		
Իրավաբանական անձի անվանումը		«ԳԵՈՏՈՊ» ՍՊԸ
ՀՎՀՀ		N 00929148
Ստորագրություն		
ամիս ամսաթիվ	չափագրության	06.10.2023
	հատակագծի կազմման	17.10.2023

Կ.Տ.

Սեփականատեր	ՀՈՂԱՄԱՍԻ ՀԱՏԱԿԱԳԻԾ	Էջ 1
Գայանե Հարությունյան Երջանիկի	Մարզ, համայնք, հասցե	Հաստատում եմ 27.10.2023թ.
		Համայնքի ղեկավար Կ.Տ.
	Հողահատկացման իրավքը	անուն, ազգանուն, հայրանուն

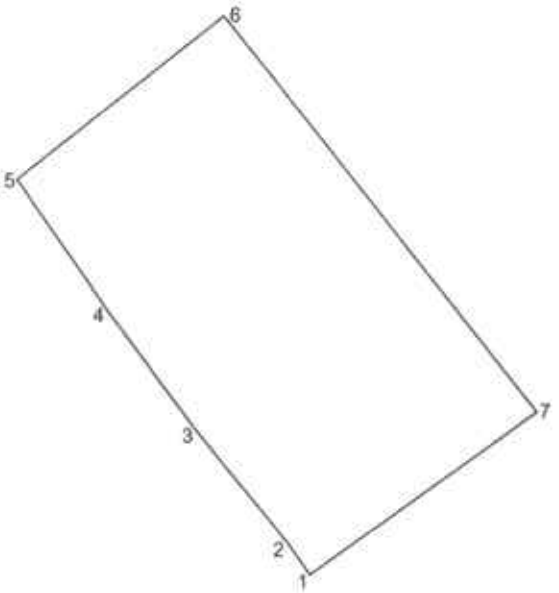

Մակերես հա	0.06
Ծածկագիր	
Նպատակային նշանակություն	Բնակավայրերի
Գործառնական նշանակություն	Բնակելի կառուցապատման

Լրացուցիչ նշումներ.

Հողամասի

Հրապարակային (տեղական) կետեր	Կոորդինատներ X	Կոորդինատներ Y	Գծային չափերը (մ)
1	4459439,9814	8467620,2336	2,39
2	4459441,9490	8467618,8850	9,89
3	4459449,6607	8467612,6894	9,73
4	4459457,5103	8467606,9424	10,59
5	4459466,2180	8467600,9212	17,48
6	4459477,0214	8467614,6676	33,43
7	4459450,7405	8467635,3219	18,53
1	4459439,9814	8467620,2336	

Մասշտաբ 1:500

Որակավորում ունեցող անձ		Լ.Մարայան
Որակավորման վկայականի համարը		N 0421
Ստորագրություն		
Իրավաբանական անձի անվանումը		«ԳԵՈՏՈՊ» ՍՊԸ
ՀՎՀՀ		N 00929148
Ստորագրություն		
ամիս ամսաթիվ	չափագրության	06.10.2023
	հատակագծի կազմման	17.10.2023

Կ.Տ.

ՀԱՅԱՍՏԱՆԻ ՀԱՆՐԱՊԵՏՈՒԹՅԱՆ
ԿԱԴԱՍՏՐԻ ԿՈՄԻՏԵ

ՎԿԱՅԱԿԱՆ N 0421

ՍՈՒՅՆ ՎԿԱՅԱԿԱՆԸ ՏՐՎՈՒՄ Է

ԼԵՆԱ ՅՈՒՐԻԿԻ ՄԱՐԱԼՅԱՆ

առ այն, որ նա մասնակցել է
Կադաստրի կոմիտեի կողմից կազմակերպված
քարտեզագրության, գեոդեզիայի, չափագրման
(հաշվառման) և հողաշինարարության
գործունեության բնագավառում մասնագիտական
որակավորման ստուգմանը:
Համաձայն Կադաստրի կոմիտեի ղեկավարի՝ «26»
օգոստոսի 2021թ. N 243-Ա հրամանի տրվել է

ԳԵՈԴԵԶԱԳՐՈՂԻ, ԳԵՈԴԵԶԻՍՏԻ, ՉԱՓԱԳՐՈՂԻ (ՀԱՇՎԱՌՈՂԻ),
ՀՈՂԱՇԻՆԱՐԱՐԻ ՈՐԱԿԱՎՈՐՈՒՄ

Կադաստրի
կոմիտեի ղեկավար՝ Ս. Թովմասյան

Կ.Տ.

26 օգոստոսի 2021 թ.

ՀԱՅԱՍՏԱՆԻ ՀԱՆՐԱՊԵՏՈՒԹՅԱՆ
ԿՈՏԱՅՔԻ ՄԱՐԶԻ ԱԲՈՎՅԱՆ ՀԱՄԱՅՆՔԻ ՂԵԿԱՎԱՐ

Ո Ր Ո Շ Ո Ւ Մ

27 հոկտեմբերի 2023 թվականի N 4185

ԱԲՈՎՅԱՆ ՀԱՄԱՅՆՔԻ ԱՌԻՆՋ ԳՅՈՒՂՈՒՄ ԳՏՆՎՈՂ ՀՈՂԱՄԱՍԻՆ ՀԱՍՑԵ ՏՐԱՄԱԴՐԵԼՈՒ ՄԱՍԻՆ

Համաձայն «Տեղական ինքնակառավարման մասին» օրենքի 35-րդ հոդվածի 1-ին մասի 22-րդ և 24-րդ կետերի, Հայաստանի Հանրապետության կառավարության 2005 թվականի դեկտեմբերի 29-ի N 2387-Ն որոշմամբ հաստատված կարգի 29-րդ, 50-րդ, 51-րդ և 55-րդ կետերի, Աբովյան համայնքի ավագանու 2022 թվականի դեկտեմբերի 28-ի N 193-Ն որոշման, հաշվի առնելով Նորիկ Հակոբյանի լիազորած անձ Ժորա Ստեփանյանի դիմումը (մուտք՝ 2023 թվականի հոկտեմբերի 13-ի N Ք-6553).

1. Աբովյան համայնքի Առինջ գյուղում գտնվող հողամասին (հիմք՝ Կոտայքի մարզի առաջին ատյանի դատարանի 2003 թվականի դեկտեմբերի 25-ի N 2-1210 գործով վճիռ) տրամադրել հասցե՝ համայնք Աբովյան, գյուղ Առինջ, Բ թաղամաս, 4-րդ փողոց, 2-րդ նրբանցք, 6/1:

2. Նորիկ Հակոբյանը պարտավոր է Աբովյանի համայնքապետարանի 900105201652 հաշվեհամարին մուծել 5 000 (հինգ հազար) դրամ՝ հասցեի տրամադրման ծառայության վճար:

3. Սույն որոշումն ուժի մեջ է մտնում որոշման ընդունման մասին իրազեկելու օրվան հաջորդող օրվանից:

ՀԱՄԱՅՆՔԻ ՂԵԿԱՎԱՐ Է. ԲԱԲԱՅԱՆ

2023թ. հոկտեմբերի 27
ք. Աբովյան

ՀԱՅԱՍՏԱՆԻ ՀԱՆՐԱՊԵՏՈՒԹՅԱՆ
ԿՈՏԱՅՔԻ ՄԱՐԶԻ ԱԲՈՎՅԱՆ ՀԱՄԱՅՆՔԻ ՂԵԿԱՎԱՐ

Ո Ր Ո Շ Ո Ւ Մ

27 հոկտեմբերի 2023 թվականի N 4184

«ՎԵՈԼԻԱ ՋՈՒՐ» ՓԱԿ ԲԱԺՆԵՏԻՐԱԿԱՆ ԸՆԿԵՐՈՒԹՅԱՆՆ ԱԲՈՎՅԱՆ ՀԱՄԱՅՆՔԻ ԱՐԱՄՈՒՍ ԳՅՈՒՂԻ ԵՐԻՏԱՍԱՐԴԱԿԱՆ 6-ՐԴ ՓՈՂՈՑԻ ԹԻՎ 22 ՀԱՍՑԵՈՒՄ ՋՐԱԳԻԾ ԿԱՌՈՒՑԵԼՈՒ ՇԻՆԱՐԱՐՈՒԹՅԱՆ ԹՈՒՅԼՏՎՈՒԹՅՈՒՆ ՏԱԼՈՒ ՄԱՍԻՆ

Համաձայն «Տեղական ինքնակառավարման մասին» օրենքի 42-րդ հոդվածի 1-ին մասի 6-րդ կետի, Հայաստանի Հանրապետության կառավարության 2015 թվականի մարտի 19-ի N 596-Ն որոշման, Աբովյան համայնքի ավագանու 2022 թվականի դեկտեմբերի 28-ի N 191-Ն որոշման, հաշվի առնելով «Վեոլիա Ջուր» փակ բաժնետիրական ընկերության գլխավոր տնօրենի դիմումը (մուտք՝ 2023 թվականի հոկտեմբերի 06-ի N S-1688).

1. Համաձայնություն տալ «Վեոլիա Ջուր» փակ բաժնետիրական ընկերությանն Աբովյան համայնքի Արամուս գյուղի Երիտասարդական 6-րդ փողոցի թիվ 22 հասցեի ջրամատակարարման ուղեգիծը նախագծել «Վեոլիա Ջուր» փակ բաժնետիրական ընկերության կողմից տրված N ՎՋ 3620/2023 տեխնիկական պայմանի ուղեգծով և «Վեոլիա Ջուր» փակ բաժնետիրական ընկերությանը տրամադրել ջրագծի կառուցման շինարարության թույլտվություն (շինարարության թույլտվությունը կցվում է):
2. «Վեոլիա Ջուր» փակ բաժնետիրական ընկերությունը պարտավոր է 900105201454 հաշվեհամարին մուծել 15 000 (տասնհինգ հազար) դրամ տեղական տուրք՝ շինարարության թույլտվության համար:
3. Շինարարական աշխատանքները կատարելիս անհրաժեշտ է տեղեկացնել «Աբովյանի համայնքային կոմունալ տնտեսություն» համայնքային ոչ առևտրային կազմակերպությանը, Հայաստանի Հանրապետության ոստիկանության Կոտայքի ճանապարհային ոստիկանությանը և մյուս շահագրգիռ կազմակերպություններին:
4. Քանդված հատվածները վերականգնել տասնօրյա ժամկետում:
5. Սույն որոշումն ուժի մեջ է մտնում «Վեոլիա Ջուր» փակ բաժնետիրական ընկերությանը որոշման ընդունման մասին իրազեկելու օրվան հաջորդող օրվանից:

ՀԱՄԱՅՆՔԻ ՂԵԿԱՎԱՐ Է. ԲԱԲԱՅԱՆ

2023թ. հոկտեմբերի 27
ք. Աբովյան

ՀԱՅԱՍՏԱՆԻ ՀԱՆՐԱՊԵՏՈՒԹՅՈՒՆ

ԿՈՏԱՅՔԻ ՄԱՐԶ, ՀԱՄԱՅՆՔ ԱԲՈՎՅԱՆ

ՇԻՆԱՐԱՐՈՒԹՅԱՆ ԹՈՒՅԼՏՎՈՒԹՅՈՒՆ N Ջ-46

«27» հոկտեմբերի 2023 թ.

Տրված է կառուցապատող **«ՎԵՈԼԻԱ ՋՈՒՐ» ՓԲԸ** -ին՝
(իրավաբանական անձի անվանումը, պետական գրանցման

ՀՀ Կոտայքի մարզ, Աբովյան համայնք, գ. Արամուս, Երիտասարդական 6-րդ փողոց թիվ 22 հասցեում
վայրակայքի հասցեն, գտնվելու վայրը, հողամասի գտնվելու վայրը)

Ջրագծի օբյեկտի
(օբյեկտի անվանումը, հակիրճ բնութագիրը, հիմնական ցուցանիշները)

կառուցման արդիականացման

աշխատանքների կատարման համար:

1. Գծային ինժեներական ենթակառուցվածքների ստեղծման (արդիականացման) հետագիծ-նախագծային փաստաթղթերը մշակվել են **«ԱՇԽԱՏԱՆՔԱՅԻՆ ՆԱԽԱԳԻԾ»**
(նախագծային փաստաթղթերի փուլը,

«ՋՐՄՈՒՂ-ԿՈՅՈՒՂԻ ՆԱԽԱԳԻԾ» ՍՊԸ , լիցենզիա ՔՊԼ N 16916 կողմից:
նախագծային աշխատանքների կապալառուի անվանումը, լիցենզիայի համարը)

2. Շինարարական աշխատանքներն իրականացնել **6 ամսվա** ընթացքում:
(նշել շինարարության նորմատիվային տևողությունը)

3. Հատուկ պայմաններ՝

1) կառուցապատողը, նախքան շինարարությունն սկսելը, ինչպես նաև դրա ընթացքում, պարտավոր է հասցվելիք վնասների փոխհատուցման համար համաձայնության գալ կառուցապատման հետևանքով վնասներ կրող սուբյեկտների հետ.

2) շինարարության թույլտվությամբ սահմանված ժամկետներում կառուցապատումը չավարտելու դեպքում գործում են Հայաստանի Հանրապետության կառավարության 2015 թվականի մարտի 19-ի N 596-Ն որոշման N 1 հավելվածի 123-126-րդ կետերով սահմանված պահանջները:

4. Թույլտվության հիման վրա ցանկացած շինարարական և զուգահեռ աշխատանք կարող է իրականացվել բացառապես Հայաստանի Հանրապետության օրենսդրությանը, նախագծային փաստաթղթերին և նորմատիվ-տեխնիկական պահանջներին համապատասխան:

ՀԱՅԱՍՏԱՆԻ ՀԱՆՐԱՊԵՏՈՒԹՅԱՆ
ԱԲՈՎՅԱՆ ՀԱՄԱՅՆՔԻ ՂԵԿԱՎԱՐ ԷԴՈՒԱՐԴ ԲԱԲԱՅԱՆ

ՀԱՅԱՍՏԱՆԻ ՀԱՆՐԱՊԵՏՈՒԹՅԱՆ
ԿՈՏԱՅՔԻ ՄԱՐԶԻ ԱԲՈՎՅԱՆ ՀԱՄԱՅՆՔԻ ՂԵԿԱՎԱՐ

Ո Ր Ո Շ Ո Ւ Մ

27 հոկտեմբերի 2023 թվականի N 4183

«ԱՐԴԱ ԳԱԶ» ՍԱՀՄԱՆԱՓԱԿ ՊԱՏԱՍԽԱՆԱՏՎՈՒԹՅԱՄԲ ԸՆԿԵՐՈՒԹՅԱՆԸ ՍԵՂՄՎԱԾ ԲՆԱԿԱՆ ԳԱԶԻ ՎԱՃԱՌՔԻ ԹՈՒՅԼՏՎՈՒԹՅՈՒՆ ՏԱԼՈՒ ՄԱՍԻՆ

Համաձայն «Տեղական ինքնակառավարման մասին» օրենքի 45-րդ հոդվածի 1-ին մասի 8-րդ կետի, Աբովյան համայնքի ավագանու 2022 թվականի դեկտեմբերի 28-ի N 191-Ն և 2023 թվականի ապրիլի 13-ի N 52-Ն որոշումների, հիմք ընդունելով «ԱՐԴԱ ԳԱԶ» սահմանափակ պատասխանատվությամբ ընկերության տնօրենի հայտը (մուտք՝ 2023 թվականի հոկտեմբերի 25-ի N S-1811).

1. «ԱՐԴԱ ԳԱԶ» սահմանափակ պատասխանատվությամբ ընկերությանը տալ 2023 թվականի հոկտեմբերի 18-ից մինչև դեկտեմբերի 31-ն ընկած ժամանակահատվածում Աբովյան համայնքի Աբովյան քաղաքի Կոտայքի փողոցի թիվ 1/80 հասցեում սեղմված բնական գազի վաճառքի թույլտվություն (Թույլտվություն N 37 կցվում է):
2. «ԱՐԴԱ ԳԱԶ» սահմանափակ պատասխանատվությամբ ընկերությունը պարտավոր է Աբովյանի համայնքապետարանի 900105201546 հաշվեհամարին վճարել տեղական տուրք՝ 40 548 (քառասուն հազար հինգ հարյուր քառասունութ) դրամ:
3. Սույն որոշումն ուժի մեջ է մտնում «ԱՐԴԱ ԳԱԶ» սահմանափակ պատասխանատվությամբ ընկերությանը որոշման ընդունման մասին իրազեկելու օրվան հաջորդող օրվանից:

ՀԱՄԱՅՆՔԻ ՂԵԿԱՎԱՐ Է. ԲԱԲԱՅԱՆ

2023թ. հոկտեմբերի 27
ք. Աբովյան

ՀԱՅԱՍՏԱՆԻ ՀԱՆՐԱՊԵՏՈՒԹՅՈՒՆ
ԿՈՏԱՅՔԻ ՄԱՐԶ
ԱԲՈՎՅԱՆԻ ՀԱՄԱՅՆՔԱՊԵՏԱՐԱՆ

ԹՈՒՅԼՏՎՈՒԹՅՈՒՆ ԹԻՎ ՍԲԳՎ - 37

ՀԱՄԱՅՆՔԻ ՎԱՐՉԱԿԱՆ ՏԱՐԱԾՔՈՒՄ ՀԵՂՈՒԿ ՎԱՌԵԼԻՔԻ, ՍԵՂՄՎԱԾ ԲՆԱԿԱՆ ԳԱԶԵՐԻ ՎԱՃԱՌՔԻ

Տրված՝ ***27 հոկտեմբերի 2023թ.***

Վաճառքի թույլատրված ապրանքի անվանումը՝
Սեղմված բնական գազի վաճառք:

Հայտատու իրավաբանական անձի լրիվ անվանումը և գտնվելու վայրը կամ անհատ ձեռնարկատիրոջ անունը, ազգանունը և բնակության վայրը, հարկ վճարողի հաշվառման համարը՝

«ԱՐԴԱ ԳԱԶ» սահմանափակ պատասխանատվությամբ ընկերություն, ՀՀ, Կոտայքի մարզ Աբովյան համայնք ք. Աբովյան Կոտայքի փողոց թիվ 1/80, ՀՎՀՀ՝ 03536554:

Գործունեության իրականացման վայրը՝ ***ՀՀ, Կոտայքի մարզ Աբովյան համայնք ք. Աբովյան Կոտայքի փողոց թիվ 1/80:***

Թույլտվության գործողության ժամկետը՝ ***18 հոկտեմբերի 2023***-ից մինչև ***31 դեկտեմբերի 2023***-ը:

ՀԱՄԱՅՆՔԻ ՂԵԿԱՎԱՐ ԷԴՈՒԱՐԴ ԲԱԲԱՅԱՆ

ՀԱՅԱՍՏԱՆԻ ՀԱՆՐԱՊԵՏՈՒԹՅԱՆ
ԿՈՏԱՅՔԻ ՄԱՐԶԻ ԱԲՈՎՅԱՆ ՀԱՄԱՅՆՔԻ ՂԵԿԱՎԱՐ

Ո Ր Ո Շ Ո Ւ Մ

27 հոկտեմբերի 2023 թվականի N 4182

«ԱՐԴԱ ԳԱԶ» ՍԱՀՄԱՆԱՓԱԿ ՊԱՏԱՍԽԱՆԱՏՎՈՒԹՅԱՄԲ ԸՆԿԵՐՈՒԹՅԱՆԸ ԺԱՄԸ 24:00-ԻՑ ՀԵՏՈ ԱՇԽԱՏԵԼՈՒ ԹՈՒՅԼՏՎՈՒԹՅՈՒՆ ՏԱԼՈՒ ՄԱՍԻՆ

Համաձայն «Տեղական ինքնակառավարման մասին» օրենքի 45-րդ հոդվածի 1-ին մասի 5-րդ կետի, Աբովյան համայնքի ավագանու 2022 թվականի դեկտեմբերի 28-ի N 191-Ն և 2023 թվականի ապրիլի 13-ի N 52-Ն որոշումների, հիմք ընդունելով «ԱՐԴԱ ԳԱԶ» սահմանափակ պատասխանատվությամբ ընկերության տնօրենի հայտը (մուտք՝ 2023 թվականի հոկտեմբերի 25-ի N S-1812).

1. «ԱՐԴԱ ԳԱԶ» սահմանափակ պատասխանատվությամբ ընկերությանը տալ 2023 թվականի հոկտեմբերի 18-ից մինչև դեկտեմբերի 31-ն ընկած ժամանակահատվածում Աբովյան համայնքի Աբովյան քաղաքի Կոտայքի փողոցի թիվ 1/80 հասցեում ժամը 24:00-ից հետո աշխատելու թույլտվություն (Թույլտվություն N 45 կցվում է):

2. «ԱՐԴԱ ԳԱԶ» սահմանափակ պատասխանատվությամբ ընկերությունը պարտավոր է Աբովյանի համայնքապետարանի 900105201587 հաշվեհամարին վճարել տեղական տուրք՝ 10 137 (տասը հազար հարյուր երեսունյոթ) դրամ:

3. Սույն որոշումն ուժի մեջ է մտնում «ԱՐԴԱ ԳԱԶ» սահմանափակ պատասխանատվությամբ ընկերությանը որոշման ընդունման մասին իրազեկելու օրվան հաջորդող օրվանից:

ՀԱՄԱՅՆՔԻ ՂԵԿԱՎԱՐ Է. ԲԱԲԱՅԱՆ

2023թ. հոկտեմբերի 27
ք. Աբովյան

ՀԱՅԱՍՏԱՆԻ ՀԱՆՐԱՊԵՏՈՒԹՅՈՒՆ
ԿՈՏԱՅՔԻ ՄԱՐԶ
ԱԲՈՎՅԱՆԻ ՀԱՄԱՅՆՔԱՊԵՏԱՐԱՆ

ԹՈՒՅԼՏՎՈՒԹՅՈՒՆ

ՀԱՄԱՅՆՔԻ ՎԱՐՉԱԿԱՆ ՏԱՐԱԾՔՈՒՄ ԱՌԵՎՏՐԻ, ՀԱՆՐԱՅԻՆ ՍՆՆԴԻ, ԶՎԱՐՃԱՆՔԻ, ՇԱՀՈՒՄՈՎ ԽԱՂԵՐԻ ԵՎ ՎԻՃԱԿԱԽԱՂԵՐԻ ԿԱԶՄԱԿԵՐՊՄԱՆ ՕԲՅԵԿՏՆԵՐԻՆ, ԽԱՂԱՏՆԵՐԻՆ ԵՎ ԲԱՂՆԻՔՆԵՐԻՆ (ՍԱՌՆԱՆԵՐԻՆ), ԺԱՄԸ 24:00-ԻՑ ՀԵՏՈ ԱՇԽԱՏԵԼՈՒ

N ժ24:00-Թ- 45

Տրված՝ ***27 հոկտեմբերի 2023թ.***

24.00-ից հետո աշխատելու թույլատրված գործունեության անվանումը՝
Սեղմված բնական գազի վաճառք:

Հայտատու իրավաբանական անձի լրիվ անվանումը և գտնվելու վայրը կամ անհատ ձեռնարկատիրոջ անունը, ազգանունը և բնակության վայրը, հարկ վճարողի հաշվառման համարը՝
«ԱՐԴԱ ԳԱԶ» սահմանափակ պատասխանատվությամբ ընկերություն, ՀՀ, Կոտայքի մարզ Աբովյան համայնք ք. Աբովյան Կոտայքի փողոց թիվ 1/80, ՀՎՀՀ՝ 03536554:

Գործունեության իրականացման վայրը՝ ***ՀՀ Կոտայքի մարզ Աբովյան համայնք ք. Աբովյան Կոտայքի փողոց փողոց թիվ 1/80:***

Շինության տեսակը՝ ***հիմնական շինություն:***

Թույլտվության գործողության ժամկետը՝ ***18 հոկտեմբերի 2023թ.***-ից մինչև ***31 դեկտեմբերի 2023թ.***-ը:

ՀԱՄԱՅՆՔԻ ՂԵԿԱՎԱՐ ԷԴՈՒԱՐԴ ԲԱԲԱՅԱՆ

ՀԱՅԱՍՏԱՆԻ ՀԱՆՐԱՊԵՏՈՒԹՅԱՆ
ԿՈՏԱՅՔԻ ՄԱՐԶԻ ԱԲՈՎՅԱՆ ՀԱՄԱՅՆՔԻ ՂԵԿԱՎԱՐ

Ո Ր Ո Շ Ո Ւ Մ

26 հոկտեմբերի 2023 թվականի N 4181

ՍՈՆԱ ԻՍՐԱՅԵԼՅԱՆԻՆ ՆԱԽԱԳԾՄԱՆ ԹՈՒՅԼՏՎՈՒԹՅՈՒՆ ՏԱԼՈՒ ՄԱՍԻՆ

Համաձայն «Տեղական ինքնակառավարման մասին» օրենքի 42-րդ հոդվածի 1-ին մասի 4-րդ կետի, Հայաստանի Հանրապետության կառավարության 2015 թվականի մարտի 19-ի N 596-Ն որոշման, հիմք ընդունելով Սոնա Իսրայելյանի հայտը (մուտք՝ 2023 թվականի հոկտեմբերի 18-ի N Ք-6645).

1. Սոնա Իսրայելյանին տալ բնակելի տան, լողավազանի և պարսպի կառուցման նախագծման թույլտվություն (նախագծման թույլտվությունը կցվում է):
2. Շինարարական աշխատանքները սկսելուց առաջ նախագծային փաստաթղթերը ներկայացնել համաձայնեցման և ստանալ շինարարության թույլտվություն:
3. Սույն որոշումն ուժի մեջ է մտնում Սոնա Իսրայելյանին որոշման ընդունման մասին իրազեկելու օրվան հաջորդող օրվանից:

ՀԱՄԱՅՆՔԻ ՂԵԿԱՎԱՐ Է. ԲԱԲԱՅԱՆ

2023թ. հոկտեմբերի 26
ք. Աբովյան

ՀԱՅԱՍՏԱՆԻ ՀԱՆՐԱՊԵՏՈՒԹՅՈՒՆ
ԿՈՏԱՅՔԻ ՄԱՐԶ ԱԲՈՎՅԱՆ ՀԱՄԱՅՆՔ
ՆԱԽԱԳԾՄԱՆ ԹՈՒՅԼՏՎՈՒԹՅՈՒՆ
(ՃԱՐՏԱՐԱՊԵՏԱՀԱՍՏԱԿԱԳԾԱՅԻՆ ԱՌԱՋԱԴՐԱՆՔ)

N 691 «26» հոկտեմբերի 2023թ.

Օբյեկտ *Բնակելի տան, լողավազանի և պարապի կառուցում*

(օբյեկտի անվանումը, կառուցում, վերակառուցում, վերանորոգում, ուժեղացում, վերականգնում, գործառնական նշանակության փոփոխություն)

«Աշխատանքային նախագիծ» (մինչեւից բարձր ռիսկայնության, III կատեգորիա) **նախագծային փաստաթղթերի մշակման համար**

(հակիրճ բնութագրում, հզորություն, ռիսկայնության աստիճանը (կատեգորիան), նախագծման փուլերը և այլն)

Գտնվելու վայրը *ՀՀ, Կոտայքի մարզ, համայնք Աբովյան, ք. Աբովյան է. Ավագյան փողոց 1/42/1/3 հողամաս , ծածկագիր՝07-002-0039-1605*

(մարզի, համայնքի, փողոցի անվանումները շենքի համարը, հողամասի ծածկագիրը)

Կառուցապատող *Սոնա Իսրայելյան (ՀՀ, համայնք Աբովյան, ք. Աբովյան 3 մ/շ 21ա. բ. 12բն, հեռ. +37477887007)*

(կազմակերպության անվանումը, գտնվելու վայրը, ֆիզիկական անձի անունը, ազգանունը, բնակության վայրը, հեռախոսահամարը, էլեկտրոնային հասցեն)

Առաջադրանքի տրամադրման հիմքը *Կառուցապատողի հայտը, անշարժ գույքի իրավունքի պետական գրանցման վկայականը, էսքիզային նախագիծը*

(կառուցապատման նպատակով ՀՀ օրենսդրությամբ սահմանված կարգով հողամասի տրամադրման, անշարժ գույքի փոփոխման իրավունքը հաստատող անհրաժեշտ փաստաթղթեր)

Առաջադրանքի գործողության ժամկետը *Մեկ տարի վեց ամիս*

(ՀՀ կառավարության 19 մարտի 2015 թվականի N 596-Ն որոշման N1 հավելվածի 31-րդ կետին համապատասխան)

ՆԱԽԱԳԾՎՈՂ ՀՈՂԱՄԱՍԻ ԲՆՈՒԹԱԳԻՐԸ

(աստղանիշով (*) նշված դրույթների գրաֆիկական արտացոլումը տրամադրվում է կից ներկայացվող ամփոփ սխեմայով՝ Մ 1:500)

1.Հողամասը գտնվում է *նպատակային նշանակությունը՝ բնակավայրերի, գործառնական նշանակությունը՝ բնակելի կառուցապատման*

(հողամասի դիրքը քաղաքաշինական միավայրում, դրա նպատակային և գործառնական նշանակությունը)

2.(*) Հողամասի չափերը *0,10928 ha*

(հողամասի սահմանները՝ կոորդինատային նշահարմամբ, մակերեսը, (ha))

3. Հողամասի առկա վիճակը *Հողամասը ծանրաբեռնված չէ*

(սեփական բնութագիրը, շենքերի (այդ թվում՝ քանդման ենթակա) առկայությունը (օգտագործումը, նշանակությունը, հարկայնությունը, շինարարական նյութերը և այլն), կանաչապատումը, բարեկարգումը և այլ)

4.(*) Տրանսպորտային պայմանները *ներհամայնքային նշանակության ճանապարհ*

(ճանապարհների առկայությունը, երկաթուղային արտասպարի մոտեցումները և այլն)

5.(*) Ինժեներական ցանցեր և սարքավորումներ *Նախագծվող և կից տարածքներով անցնող ինժեներական գծեր և հաղորդակցուղիներ:*

(ջրամատակարարման, կոյուղու, գազամատակարարման, տաք ջրի մատակարարման, էլեկտրամատակարարման, էլեկտրոնային հաղորդակցության համակարգեր)

(նախագծվող հողամասով կամ կից տարածքով անցնող ինժեներական ենթակառուցվածքները, այդ թվում՝ տեղադրելիությունը)

6.(*) Կից հողամասեր *Հարևանությամբ գտնվող բնակելի տներ, հողամասեր և տարածքներ*

(կից հողօգտագործումների անվանումը և դրանց սահմանները համաձայն ներկայացված սխեմայի)

7.Քննության հատուկ պահպանվող և (կամ) պատմամշակութային հուշարձանների տարածքներ (պահպանական գոտիներ) *Առկա չեն*

(հուշարձանի անվանումը, կարգավիճակը և այլն)

8.(*) Հատակագծային սահմանափակումներ *Հաշվի առնել կից տարածքներում առկա և նախատեսվող կառուցապատումը*

(տեղանքում գտնվող արտադրական, պաշտպանվող օբյեկտների, ինժեներատրանսպորտային ենթակառուցվածքների և այլ օբյեկտների նկատմամբ սահմանափակումները, այդ թվում՝ սերվիտուտները)

ՆԱԽԱԳԾԱՅԻՆ ՊԱՀԱՆՋՆԵՐԸ

(աստղանիշով (*) նշված դրույթների գրաֆիկական արտացոլումը տրամադրվում է կից ներկայացվող ամփոփ սխեմայով՝ Մ 1:500)

9.Ճարտարապետահատակագծային պահանջներ *մշակել նախագիծ՝ համայնք Աբովյան, ք. Աբովյան է. Ավագյան փողոց 1/42/1/3 հասցեում գտնվող հողամասում՝ բնակելի տան, լողավազանի և պարապի կառուցում՝ անշարժ գույքի սեփականության իրավունքի վկայականով տրված հողամասի սահմաններում:*

(Եթե կա Հայաստանի Հանրապետության օրենսդրության և նորմատիվատեխնիկական փաստաթղթերի պահանջներից, առկա քաղաքաշինական ծրագրային փաստաթղթերի դրույթներից կամ դրանց բացակայության դեպքում՝ կազմավորված (կազմավորվող) քաղաքաշինական միջավայրի պայմաններից, առաջարկություններ ճակատների ձևավորման, տանիքների, արտաքին դռների, պատուհանների համամասնությունների և գունային լուծումների վերաբերյալ)

9.1. (*) Օբյեկտի հեռավորությունը կարմիր գծից (մետր) *ըստ նորմերի*

9.2. (*) հեռավորությունը հարևան հողակտորներից (օբյեկտներից) (մետր) *ըստ նորմերի*

9.3. թույլատրելի բարձրությունը (մետր) *մինչև 5,0 մ*

(սահմանային հարկայնության բարձրությունը գերազանցող շենքերի և շինությունների նախագծման դեպքում՝ ՀՀՇՆ II-6.02-2006 «Մեկսամակարգ շինարարություն.Նախագծման նորմեր» շինարարական նորմերով սահմանված պահանջների ապահովում (հատուկ հաշվարկային մեթոդներ, սեյսմակայունության բարձրացման միջոցառումներ և այլն))

9.4. կառուցապատման խտության գործակիցը *ըստ նորմերի*

(կառույցի (կառույցների) ընդհանուր մակերեսի հարաբերությունը հողամասի մակերեսին)

9.5. կառուցապատման տոկոսը *մինչև 40 %*

(կառուցապատվող (անշարժացիկ) տարածքի հարաբերությունը հողամասի մակերեսին՝ տոկոսներով) (%)

9.6. կանաչապատման տոկոսը *60 % և ավելի*

(կանաչապատ տարածքի հարաբերությունը հողամասի մակերեսին՝ տոկոսներով) (%)

9.7. այլ պահանջներ

- *Հատակագծային լուծումները մշակել համաձայն պատվիրատուի առաջադրանքի՝ հաշվի առնելով նորմատիվային պահանջները*
- *Համաձայն Աբովյան համայնքի ավագանու 06.12.2022թ. N 174-Ա որոշման՝ շինությունների արտաքին պատերի համար նախատեսել սպիտակ, ծիրանագույն երանգները, կապտականաչ հայելային ապակիները, իսկ տանիքների համար՝ շագանակագույն և մուգ կանաչանակագույն երանգները*

10. Հողամասում գտնվող շենքերի և շինությունների քանդման կամ տեղափոխման (ապամոնտաժման) պայմանները և աշխատանքների հերթականությունը	Առկա չէ
11. Ստորգետնյա, կիսանկուղի և առաջին հարկերի տարածքների օգտագործման պայմանները	Համաձայն նորմերի
12. (*) Ինժեներական ցանցեր և սարքավորումներ	Պահանջներ գոյություն ունեցող և նախագծվող ենթակառուցվածքների ու ցանցերի նկատմամբ
12.1. (*) ջրամատակարարում, կոյուղի, տաք ջրամատակարարում	Համաձայն նորմերի (համաձայն մատակարարող կազմակերպության տեխնիկական պայմանների)
12.2. (*) էլեկտրամատակարարում	Համաձայն նորմերի (համաձայն մատակարարող կազմակերպության տեխնիկական պայմանների)
12.3 . (*) գազամատակարարում	Համաձայն նորմերի (համաձայն մատակարարող կազմակերպության տեխնիկական պայմանների)
12.4. (*) էլեկտրոնային հաղորդակցության մալուխատար կոյուղու (ներառյալ դիտահորը) տեղադիրքը	Համաձայն նորմերի (համաձայն ՀՀ կառավարության 19 մարտի 2015 թվականի N 596-Ն որոշման N 1 հավելվածի 57-րդ կետի 2-րդ ենթակետով սահմանված նկարագրային տվյալների)
12.5. թույլ հոսանքներ	Առկա չեն
12.6. աղբահանություն	համայնքային
13. Տարածքի ինժեներական նախապատրաստում	Կազմակերպել տարածքի ջրահեռացում: (տնկիների կազմակերպման, ջրահեռացման, ինժեներական պաշտպանության միջոցառումները)
14. Բարեկարգում	Ապատ տարածքը բարեկարգել և կանաչապատել (կանաչապատային պլանավորման վերաբերյալ պահանջները, կանաչապատում, ճարտարապետական փոքր ձևեր, գանկապատում, գովազդ և այլն)
15. Շինարարական նյութեր	Երկաթբետոնե տարրեր, քարե շար, ապակի, մետաղական տարրեր: (շինարարական նյութերի օգտագործման առաջարկությունները տանիքների, ճակատների լուծումների, արտաքին դռների, պատուհանների վերաբերյալ)
16. Պաշտպանական կառույցներ	Ըստ նախագծի (ստորգետնյա իրավիճակներում մարդկանց օբյեկտների պաշտպանության միջոցառումները)
17. Հակահրդեհային պահանջներ	Ապահովել հակահրդեհային նորմատիվ պահանջները (հակահրդեհային անվտանգության ապահովման միջոցառումները)
18. Հաշմանդամների և բնակչության սակավաշարժ խմբերի պաշտպանության միջոցառումներ	-
19. Շրջակա միջավայրի պահպանում	ապահովել շրջակա միջավայրի պահպանման համապատասխան միջոցառումները (շրջակա միջավայրը փոփոխվելու ազդեցությունից բացառելու միջոցառումները)
20. Շինարարության կազմակերպում	Ըստ նորմերի (առաջարկություններ շինարարության հետ կապված անբարենպաստ ազդեցության բացառման, քաղաքային տնտեսության և տրանսպորտի անխափան աշխատանքի ապահովման վերաբերյալ)
21. Առաջադրանքի գործողության ժամկետը և նախագծի մշակման փուլերը	մեկ տարի վեց ամիս, ՀՀ քաղաքաշինության նախարարի 11.09.2017թ. հ.128-Ն հրամանով հաստատված դրույթներին և այլ իրավական ակտերին համապատասխան: (նշվում են առաջադրանքի գործողության ժամկետը և նախագծի մշակման փուլերը)

ԼՐԱՑՈՒՑԻՉ ՊԱՅՄԱՆՆԵՐԸ

22. Նախագծային փաստաթղթերի փորձաքննությանը ներկայացվող պահանջներ	համաձայն ՀՀ կառավարության 19.03.2015թ. «Հայաստանի Հանրապետությունում կառուցապատման նպատակով թույլտվությունների և այլ փաստաթղթերի տրամադրման կարգը հաստատելու և Հայաստանի Հանրապետության կառավարության մի շարք որոշումներ ուժը կորցրած ճանաչելու մասին» N 596-Ն որոշման (Հայաստանի Հանրապետության օրենսդրությամբ սահմանված փորձաքննության տեսակը կամ նախագծողի երաշխավորագիրը՝ եղում կստորագրվով համապատասխան իրավական ակտին)
23. Միջանկյալ համաձայնեցում	չի պահանջվում (իրավասու մարմնի կամ Հայաստանի Հանրապետության օրենսդրությամբ նախատեսված դեպքերում շահագրգիռ մարմինների հետ էսքիզային նախագծի նախնական համաձայնեցում, նշվում է նաև առաջադրանքի փոփոխման հնարավորությունը՝ ՀՀ կառավարության 19 մարտի 2015 թվականի N 596-Ն որոշման N 1 հավելվածի 87-րդ կետով նախատեսված դեպքում)
24. Հասարակական քննարկումներ	Նորմերի համաձայն (Հայաստանի Հանրապետության օրենսդրությամբ սահմանված դեպքերում և կարգով)
25. Համաձայնեցումներ	• Մինչև նախագծային աշխատանքները սկսելը համաձայնություն ձեռք բերել տվյալ ինժեներական ենթակառուցվածքների սեփականատերերի (օգտագործողների) հետ
(նշվում են տվյալ օբյեկտի համաձայնեցման՝ օրենքով սահմանված պահանջները՝ հուշարձանների ու բնության պահպանության և այլ լիազորված մարմինների հետ, ինչպես նաև ՀՀ կառավարության 19 մարտի 2015 թվականի N 596-Ն որոշման N 1 հավելվածի 56-րդ կետով սահմանված դեպքերում՝ ինժեներական ենթակառուցվածքի սեփականատերերը (օգտագործողը) հետ)	
26. Փոստային բաժանորդային պահարանների տեղադրում	չի պահանջվում
27. Այլ պայմաններ	• Նախագծի կազմը և բովանդակությունը համապատասխանեցնել ՀՀ կառավարությանն առընթեր քաղաքաշինության պետական կոմիտեի նախագահի 11.09.2017թ. «Բնակելի, հասարակական, արտադրական շենքերի և շինությունների նախագծային փաստաթղթերի կազմը և բովանդակությունը սահմանող կանոնները և ՀՀ քաղաքաշինության նախարարի 29.11.2006թ. հ.273-Ն հրամանն ուժը կորցրած ճանաչելու մասին» հ.128-Ն հրամանով հաստատված դրույթներին: • Շինությունը նախագծել 22.05.2023թ ՀՀՇ 30-01-2023 «Քաղաքաշինություն. քաղաքային և գյուղական բնակավայրերի հատակագծում և կառուցապատում» շինարարական նորմերը հաստատելու և Հայաստանի Հանրապետության քաղաքաշինության կոմիտեի նախագահի 2023 թվականի մայիսի 22-ի N 04-Ն հրամանով հաստատված դրույթներին համապատասխան: • Նախագիծը ներկայացնել համաձայնեցման երկու օրինակից:

ՀԱՅԱՍՏԱՆԻ ՀԱՆՐԱՊԵՏՈՒԹՅԱՆ
ԱԲՈՎՅԱՆ ՀԱՄԱՅՆՔԻ ՂԵԿԱՎԱՐ

ԷԴՈՒԱՐԴ ԲԱԲԱՅԱՆ

Կ.Տ.

ՀԱՅԱՍՏԱՆԻ ՀԱՆՐԱՊԵՏՈՒԹՅԱՆ
ԿՈՏԱՅՔԻ ՄԱՐԶԻ ԱԲՈՎՅԱՆ ՀԱՄԱՅՆՔԻ ՂԵԿԱՎԱՐ

Ո Ր Ո Շ Ո Ւ Մ

26 հոկտեմբերի 2023 թվականի N 4180

ՆՈՐԻԿ ԳԵՎՈՐԳՅԱՆԻՆ ԵՎ ԱՆՈՒՇ ԴԱՆԻԵԼՅԱՆԻՆ ՇԻՆԱՐԱՐՈՒԹՅԱՆ ԹՈՒՅԼՏՎՈՒԹՅՈՒՆ ՏԱԼՈՒ ՄԱՍԻՆ

Համաձայն «Տեղական ինքնակառավարման մասին» օրենքի 42-րդ հոդվածի 1-ին մասի 6-րդ կետի, Հայաստանի Հանրապետության կառավարության 2015 թվականի մարտի 19-ի N 596-Ն որոշման, Աբովյան համայնքի ավագանու 2022 թվականի դեկտեմբերի 28-ի N 191-Ն որոշման, հաշվի առնելով Նորիկ Գևորգյանի դիմումը (մուտք՝ 2023 թվականի հոկտեմբերի 19-ի N Ք-6715).

1. Նորիկ Գևորգյանին և Անուշ Դանիելյանին տալ հացատան կառուցման շինարարության թույլտվություն (շինարարության թույլտվությունը կցվում է):
2. Սույն որոշման 1-ին կետում նշված անձինք պարտավոր են Աբովյանի համայնքապետարանի 900105201454 հաշվեհամարին մուծել 15 000 (տասնհինգ հազար) դրամ տեղական տուրք՝ շինարարության թույլտվության համար:
3. Կառուցապատողները շինարարական աշխատանքները սկսելուց առնվազն երեք օր առաջ պարտավոր են Աբովյան համայնքի ղեկավարին ներկայացնել N 2-5 ձևի տեղեկանք:
4. Սույն որոշումն ուժի մեջ է մտնում որոշման ընդունման մասին իրազեկելու օրվան հաջորդող օրվանից:

ՀԱՄԱՅՆՔԻ ՂԵԿԱՎԱՐ Է. ԲԱԲԱՅԱՆ

2023թ. հոկտեմբերի 26
ք. Աբովյան

ՀԱՅԱՍՏԱՆԻ ՀԱՆՐԱՊԵՏՈՒԹՅՈՒՆ
ԿՈՏԱՅՔԻ ՄԱՐԶ, ԱԲՈՎՅԱՆ ՀԱՄԱՅՆՔ

ՇԻՆԱՐԱՐՈՒԹՅԱՆ ԹՈՒՅԼՏՎՈՒԹՅՈՒՆ

N 554 26 հոկտեմբեր 2023թ

Տրված է կառուցապատող ***ՆՈՐԻԿ ԳԵՎՈՐԳՅԱՆԻՆ, ԱՆՈՒՇ ԴԱՆԻԵԼՅԱՆԻՆ, ՀՀ, ԿՈՏԱՅՔԻ ՄԱՐԶ, ԱԲՈՎՅԱՆ ՀԱՄԱՅՆՔ, Գ. ԲԱԼԱՀՈՎԻՏ, 2 Փ. 4 ՓԿՂ. , 2 Տ***

(իրավաբանական անձի անվանումը, պետական գրանցման վկայականի համարը

ՀՀ, Կոտայքի մարզ, Աբովյան համայնք, գ. Բալահովիտ, 2-րդ փողոց, 4-րդ փակուղի, 2 հասցեում

ֆիզիկական անձի անունը, ազգանունը, հասցեն, հողամասի գտնվելու վայրը)

հացատան, միջին ռիսկայնության աստիճան՝ II կատեգորիա օբյեկտի

(օբյեկտի անվանումը, ռիսկայնության աստիճանը (կատեգորիան), հակիրճ բնութագիրը, հիմնական ցուցանիշները)

կառուցման շինարարական աշխատանքների կատարման, այդ թվում՝

(նոր կառուցման, վերակառուցման, վերականգնման, ուղեղացման և այլն)

կառուցապատվող հողամասի գլխավոր հատակագծի վրա նշված ոչ հիմնական կառույցների _____ տեղադրման համար:

(նշվում են ոչ հիմնական կառույցների անվանումները)

1.Օբյեկտի նախագծային փաստաթղթերը՝
1)մշակվել են ***«ՄՈԴՈՒԼԵՔՍ ԳՐՈՒՊ» ՍՊԸ***

(նախագծային փաստաթղթերի փուլը, նախագծային աշխատանքների կապալառուի անվանումը,

արտոնագիր ՃԲԴ-Ա-0136, ԿԱԴ-Ա1-026 կողմից,

լիցենզիայի համարը)

2)ստացել է (են) թ. N փորձագիտական դրական եզրակացությունը (եզրակացությունները) _____

(նշել փորձաքննության տեսակը)

_____ կողմից

(նշել փորձաքննության մարմնի (մարմինների) անվանումը, լիցենզիայի համարը)

կամ նախագիծը թողարկող պատասխանատու կապալառուի երաշխավորագիրը՝ ***18/10/2023 թ. N ԿՄ-21-2023***

(նշել նախագիծը թողարկող պատասխանատու կապալառուի երաշխավորության պայմանագրի համար)

3)սահմանված կարգով համաձայնեցվել են իրավասու մարմնի, օրենքով սահմանված այլ շահագրգիռ մարմինների _____ հետ:

(նշել մարմինների անվանումները և համաձայնեցման ժամկետները)

2.Շինարարական աշխատանքներն իրականացնել ***26 հոկտեմբեր 2023 - 26 հոկտեմբեր 2024*** ընթացքում:

(նշել շինարարության նորմատիվային տևողությունը)

ներառյալ ավարտական ակտի տրամադրման համար ավարտված շինարարական օբյեկտն ընդունող հանձնաժողովի աշխատանքի համար նախատեսվող ժամկետը:
2.1.Ապահովել օբյեկտի շահագործման թույլտվության ստացումը՝

☐ ավարտական ակտի տրամադրումից 1 ամսվա ընթացքում,
☐ ավարտական ակտի տրամադրման օրը:

Ներառյալ ավարտված շինարարական օբյեկտն ընդունող հանձնաժողովի աշխատանքի համար նախատեսվող ժամկետը:

3.Շինարարության վարման մատյանը բաղկացած է 19 էջից, կարված և դրոշմակնքված է **ԱԲՈՎՅԱՆ ՀԱՄԱՅՆՔԻ ՂԵԿԱՎԱՐԻ** կողմից:

4.Նախագծային փաստաթղթերը փոփոխվել են
(լրացվում է N 1 հավելվածի 108-րդ կետով նախատեսված դեպքերում)

_____ կողմից
(նախագծային աշխատանքների կապալառուի անվանումը, լիցենզիայի համարը)

և սահմանված կարգով համաձայնեցվել իրավասու մարմնի _____ և այլ
(նշել իրավասու մարմնի անվանումը)

շահագրգիռ մարմինների _____ հետ:
(նշել օրենքով սահմանված համաձայնեցնող մարմինների անվանումները)

5.Հատուկ պայմաններ՝
1)Կառուցապատողը նախքան շինարարությունն սկսելը, ինչպես նաև դրա ընթացքում, պարտավոր է հասցվելիք վնասների փոխհատուցման համար համաձայնության գալ կառուցապատման հետևանքով վնասներ կրող սուբյեկտների հետ.
2)Շինարարության թույլտվությամբ սահմանված ժամկետներում կառուցապատումը չավարտելու դեպքում գործում են N 1 հավելվածի 123-126-րդ կետերով սահմանված պահանջները.
3)(լրացվում է N 1 հավելվածի 84-րդ կետով սահմանված դեպքերում) սույն թույլտվությունը տրվել է սահմանված կարգով հաստատված «Նախագիծ» փուլի հիման վրա, որին հաջորդող «Աշխատանքային փաստաթղթեր» փուլը պետք է ապահովի հաստատված փուլով ընդունված լուծումները և աշխատանքների իրականացման հաջորդականությունը
_____
(նշվում են նախապատրաստական, հողային, շինմոնտաժային աշխատանքները և այլ աշխատանքներ)

6.(լրացվում է N1 հավելվածի 13-րդ կետով սահմանված դեպքերում)
Հաշվի առնելով, որ կառուցվող օբյեկտի շինարարությունը հնարավոր չէ առանց գլխավոր հատակագծի վրա համարների տակ նշված շենքի (շենքերի) և կամ շինության (շինությունների) _____ քանդման՝
(նշվում են ամբողջությամբ կամ մասամբ քանդման ենթակա օբյեկտները, դրանց հիմնական ցուցանիշները, ընդհանուր մակերեսը, հարկայնությունը, շինանյութերը և այլն)

սեփականատիրոջը (օգտագործողին) _____
(նշվում է պետական գրանցման վկայականի համարը)

տրված սույն թույլտվությունը նաև քանդման թույլտվություն է:
Օբյեկտի քանդման աշխատանքներն իրականացնել նախագծային փաստաթղթերով ամրագրված հաջորդականությամբ:

7.Այլ պայմաններ ***շինհրապարակում ապահովել ժամանակավոր ցանկապատի և տեղեկատվական վահանակի առկայությունը***
(նշվում են իրավական ակտերով և (կամ) պայմանագրով նախատեսված այլ պայմանները)

8.Կառուցապատողը շինարարական (քանդման, ապամոնտաժման) աշխատանքները սկսելուց առնվազն 3 օր առաջ համաձայն N 5 հավելվածի N 2-5 ձևի տեղեկացնում է իրավասու մարմնին:
9.Թույլտվության հիման վրա ցանկացած շինարարական և զուգահեռ աշխատանք կարող է իրականացվել բացառապես Հայաստանի Հանրապետության օրենսդրությանը, նախագծային փաստաթղթերին և նորմատիվ-տեխնիկական պահանջներին համապատասխան:

ՀԱՅԱՍՏԱՆԻ
ՀԱՆՐԱՊԵՏՈՒԹՅԱՆ
ԱԲՈՎՅԱՆ ՀԱՄԱՅՆՔԻ
ՂԵԿԱՎԱՐ

ԷԴՈՒԱՐԴ
ԲԱԲԱՅԱՆ

Կ.Տ.

ՀԱՅԱՍՏԱՆԻ ՀԱՆՐԱՊԵՏՈՒԹՅԱՆ
ԿՈՏԱՅՔԻ ՄԱՐԶԻ ԱԲՈՎՅԱՆ ՀԱՄԱՅՆՔԻ ՂԵԿԱՎԱՐ

Ո Ր Ո Շ Ո Ւ Մ

26 հոկտեմբերի 2023 թվականի N 4179

ՍԱՄՎԵԼ ԱԴԱՄՅԱՆԻՆ ԵՎ ՀԱՍՄԻԿ ԱՌԱՔԵԼՅԱՆԻՆ ՇԻՆԱՐԱՐՈՒԹՅԱՆ ԹՈՒՅԼՏՎՈՒԹՅՈՒՆ ՏԱԼՈՒ ՄԱՍԻՆ

Համաձայն «Տեղական ինքնակառավարման մասին» օրենքի 42-րդ հոդվածի 1-ին մասի 6-րդ կետի, Հայաստանի Հանրապետության կառավարության 2015 թվականի մարտի 19-ի N 596-Ն որոշման, Աբովյան համայնքի ավագանու 2022 թվականի դեկտեմբերի 28-ի N 191-Ն որոշման, հաշվի առնելով Սամվել Ադամյանի դիմումը (մուտք՝ 2023 թվականի հոկտեմբերի 19-ի N Ք-6682),

1. Սամվել Ադամյանին և Հասմիկ Առաքելյանին տալ բնակելի տան և բացօթյա տաղավարի կառուցման շինարարության թույլտվություն (շինարարության թույլտվությունը կցվում է):
2. Սույն որոշման 1-ին կետում նշված անձինք պարտավոր են Աբովյանի համայնքապետարանի 900105201454 հաշվեհամարին մուծել 15 000 (տասնհինգ հազար) դրամ տեղական տուրք՝ շինարարության թույլտվության համար:
3. Կառուցապատողները շինարարական աշխատանքները սկսելուց առնվազն երեք օր առաջ պարտավոր է Աբովյան համայնքի ղեկավարին ներկայացնել N 2-5 ձևի տեղեկանք:
4. Սույն որոշումն ուժի մեջ է մտնում որոշման ընդունման մասին իրազեկելու օրվան հաջորդող օրվանից:

ՀԱՄԱՅՆՔԻ ՂԵԿԱՎԱՐ Է. ԲԱԲԱՅԱՆ

2023թ. հոկտեմբերի 26
ք. Աբովյան

ՀԱՅԱՍՏԱՆԻ ՀԱՆՐԱՊԵՏՈՒԹՅՈՒՆ
ԿՈՏԱՅՔԻ ՄԱՐԶ, ԱԲՈՎՅԱՆ ՀԱՄԱՅՆՔ

ՇԻՆԱՐԱՐՈՒԹՅԱՆ ԹՈՒՅԼՏՎՈՒԹՅՈՒՆ

N 553 26 հոկտեմբեր 2023թ

Տրված է կառուցապատող *ՍԱՄՎԵԼ ԱԴԱՄՅԱՆԻՆ, ՀՀ, ԿՈՏԱՅՔԻ ՄԱՐԶ, ԱԲՈՎՅԱՆ ՀԱՄԱՅՆՔ, Ք. ԱԲՈՎՅԱՆ, ՀԱՆՐԱՊԵՏՈՒԹՅԱՆ Փ. , 1/6 , 13*
(իրավաբանական անձի անվանումը, պետական գրանցման վկայականի համարը

ՀՀ, Կոտայքի մարզ, Աբովյան համայնք, գ. Առինջ, Բ թաղամաս, 2-րդ փողոց, 23/1 հասցեում
ֆիզիկական անձի անունը, ազգանունը, հասցեն, հողամասի գտնվելու վայրը)

բնակելի տան և բացօթյա տաղավարի, միջին ռիսկայնության աստիճան՝ II կատեգորիա օբյեկտի
(օբյեկտի անվանումը, ռիսկայնության աստիճանը (կատեգորիան), հակիրճ բնութագիրը, հիմնական ցուցանիշները)

կառուցման շինարարական աշխատանքների կատարման, այդ թվում՝
(նոր կառուցման, վերակառուցման, վերականգնման, ուղեղացման և այլն)

կառուցապատվող հողամասի գլխավոր հատակագծի վրա նշված ոչ հիմնական կառույցների _____ տեղադրման համար:
(նշվում են ոչ հիմնական կառույցների անվանումները)

1.Օբյեկտի նախագծային փաստաթղթերը՝
1)մշակվել են *«ՀԱԲՇԻՆ ՆԱԽԱԳԻԾ» ՍՊԸ*
(նախագծային փաստաթղթերի փուլը, նախագծային աշխատանքների կապալառուի անվանումը,

արտոնագիր ՃԲԴ-Ա-085, ԿԱԴ-Ա1-042 կողմից,
լիցենզիայի համարը)

2)ստացել է (են) թ. N փորձագիտական դրական եզրակացությունը (եզրակացությունները) _____
(նշել փորձաքննության տեսակը)

_____ կողմից
(նշել փորձաքննության մարմնի (մարմինների) անվանումը, լիցենզիայի համարը)

կամ նախագիծը թողարկող պատասխանատու կապալառուի երաշխավորագիրը՝ *11/10/2023 թ. N 727/23*
(նշել նախագիծը թողարկող պատասխանատու կապալառուի երաշխավորության պայմանագրի համար)

3)սահմանված կարգով համաձայնեցվել են իրավասու մարմնի, օրենքով սահմանված այլ շահագրգիռ մարմինների _____, հետ:
(նշել մարմինների անվանումները և համաձայնեցման ժամկետները)

2.Շինարարական աշխատանքներն իրականացնել *26 հոկտեմբեր 2023 - 26 հոկտեմբեր 2025* ընթացքում:
(նշել շինարարության նորմատիվային տևողությունը)

ներառյալ ավարտական ակտի տրամադրման համար ավարտված շինարարական օբյեկտն ընդունող հանձնաժողովի աշխատանքի համար նախատեսվող ժամկետը:

2.1.Ապահովել օբյեկտի շահագործման թույլտվության ստացումը՝
☐ ավարտական ակտի տրամադրումից 1 ամսվա ընթացքում,
☐ ավարտական ակտի տրամադրման օրը:
Ներառյալ ավարտված շինարարական օբյեկտն ընդունող հանձնաժողովի աշխատանքի համար նախատեսվող ժամկետը:
3.Շինարարության վարման մատյանը բաղկացած է 19 էջից, կարված և դրոշմակնքված է **ԱԲՈՎՅԱՆ ՀԱՄԱՅՆՔԻ ՂԵԿԱՎԱՐԻ** կողմից:
4.Նախագծային փաստաթղթերը փոփոխվել են
(լրացվում է N 1 հավելվածի 108-րդ կետով նախատեսված դեպքերում)
_____ կողմից
(նախագծային աշխատանքների կապալառուի անվանումը, լիցենզիայի համարը)
և սահմանված կարգով համաձայնեցվել իրավասու մարմնի _____ և այլ
(նշել իրավասու մարմնի անվանումը)
շահագրգիռ մարմինների _____ հետ:
(նշել օրենքով սահմանված համաձայնեցնող մարմինների անվանումները)

5.Հատուկ պայմաններ՝
1)Կառուցապատողը նախքան շինարարությունն սկսելը, ինչպես նաև դրա ընթացքում, պարտավոր է հասցվելիք վնասների փոխհատուցման համար համաձայնության գալ կառուցապատման հետևանքով վնասներ կրող սուբյեկտների հետ.
2)Շինարարության թույլտվությամբ սահմանված ժամկետներում կառուցապատումը չավարտելու դեպքում գործում են N 1 հավելվածի 123-126-րդ կետերով սահմանված պահանջները.
3)(լրացվում է N 1 հավելվածի 84-րդ կետով սահմանված դեպքերում) սույն թույլտվությունը տրվել է սահմանված կարգով հաստատված «Նախագիծ» փուլի հիման վրա, որին հաջորդող «Աշխատանքային փաստաթղթեր» փուլը պետք է ապահովի հաստատված փուլով ընդունված լուծումները և աշխատանքների իրականացման հաջորդականությունը
_____
(նշվում են նախապատրաստական, հողային, շինմոնտաժային աշխատանքները և այլ աշխատանքներ)

6.(լրացվում է N1 հավելվածի 13-րդ կետով սահմանված դեպքերում)
Հաշվի առնելով, որ կառուցվող օբյեկտի շինարարությունը հնարավոր չէ առանց գլխավոր հատակագծի վրա համարների տակ նշված շենքի (շենքերի) և կամ շինության
(շինությունների) _____ քանդման՝
(նշվում են ամբողջությամբ կամ մասամբ քանդման ենթակա օբյեկտները, դրանց հիմնական ցուցանիշները, ընդհանուր մակերեսը, հարկայնությունը, շինանյութերը և այլն)
սեփականատիրոջը (օգտագործողին) _____
(նշվում է պետական գրանցման վկայականի համարը)
տրված սույն թույլտվությունը նաև քանդման թույլտվություն է:
Օբյեկտի քանդման աշխատանքներն իրականացնել նախագծային փաստաթղթերով ամրագրված հաջորդականությամբ:

7.Այլ պայմաններ ***շինհրապարակում ապահովել ժամանակավոր ցանկապատի և տեղեկատվական վահանակի առկայությունը***
(նշվում են իրավական ակտերով և (կամ) պայմանագրով նախատեսված այլ պայմանները)

8.Կառուցապատողը շինարարական (քանդման, ապամոնտաժման) աշխատանքները սկսելուց առնվազն 3 օր առաջ համաձայն N 5 հավելվածի N 2-5 ձևի տեղեկացնում է իրավասու մարմնին:
9.Թույլտվության հիման վրա ցանկացած շինարարական և զուգահեռ աշխատանք կարող է իրականացվել բացառապես Հայաստանի Հանրապետության օրենսդրությանը, նախագծային փաստաթղթերին և նորմատիվ-տեխնիկական պահանջներին համապատասխան:

ՀԱՅԱՍՏԱՆԻ
ՀԱՆՐԱՊԵՏՈՒԹՅԱՆ
ԱԲՈՎՅԱՆ ՀԱՄԱՅՆՔԻ
ՂԵԿԱՎԱՐ

ԷԴՈՒԱՐԴ
ԲԱԲԱՅԱՆ

Կ.Տ.

ՀԱՅԱՍՏԱՆԻ ՀԱՆՐԱՊԵՏՈՒԹՅԱՆ
ԿՈՏԱՅՔԻ ՄԱՐԶԻ ԱԲՈՎՅԱՆ ՀԱՄԱՅՆՔԻ ՂԵԿԱՎԱՐ

Ո Ր Ո Շ Ո Ւ Մ

26 հոկտեմբերի 2023 թվականի N 4178

ԱՆՆԱ, ՎԱՉԵ ԵՎ ԳԱԳԻԿ ԳՐԻԳՈՐՅԱՆՆԵՐԻՆ ՇԻՆԱՐԱՐՈՒԹՅԱՆ ԹՈՒՅԼՏՎՈՒԹՅՈՒՆ ՏԱԼՈՒ ՄԱՍԻՆ

Համաձայն «Տեղական ինքնակառավարման մասին» օրենքի 42-րդ հոդվածի 1-ին մասի 6-րդ կետի, Հայաստանի Հանրապետության կառավարության 2015 թվականի մարտի 19-ի N 596-Ն որոշման, Աբովյան համայնքի ավագանու 2022 թվականի դեկտեմբերի 28-ի N 191-Ն որոշման, հաշվի առնելով Վաչե Գրիգորյանի լիազորած անձ Էդգար Կարապետյանի դիմումը (մուտք՝ 2023 թվականի հոկտեմբերի 20-ի N Ք-6763).

1. Աննա, Վաչե և Գագիկ Գրիգորյաններին տալ բնակելի տան և պարսպի կառուցման շինարարության թույլտվություն (շինարարության թույլտվությունը կցվում է):
2. Սույն որոշման 1-ին կետում նշված անձինք պարտավոր են Աբովյանի համայնքապետարանի 900105201454 հաշվեհամարին մուծել 15 000 (տասնհինգ հազար) դրամ տեղական տուրք՝ շինարարության թույլտվության համար:
3. Կառուցապատողները շինարարական աշխատանքները սկսելուց առնվազն երեք օր առաջ պարտավոր են Աբովյան համայնքի ղեկավարին ներկայացնել N 2-5 ձևի տեղեկանք:
4. Սույն որոշումն ուժի մեջ է մտնում որոշման ընդունման մասին իրազեկելու օրվան հաջորդող օրվանից:

ՀԱՄԱՅՆՔԻ ՂԵԿԱՎԱՐ Է. ԲԱԲԱՅԱՆ

2023թ. հոկտեմբերի 26
ք. Աբովյան

ՀԱՅԱՍՏԱՆԻ ՀԱՆՐԱՊԵՏՈՒԹՅՈՒՆ
ԿՈՏԱՅՔԻ ՄԱՐԶ, ԱԲՈՎՅԱՆ ՀԱՄԱՅՆՔ

ՇԻՆԱՐԱՐՈՒԹՅԱՆ ԹՈՒՅԼՏՎՈՒԹՅՈՒՆ

N 552 26 հոկտեմբեր 2023թ

Տրված է կառուցապատող *ԱՆՆԱ ԳՐԻԳՈՐՅԱՆԻՆ, ՎԱՉԵ ԵՎ ԳԱԳԻԿ ԳՐԻԳՈՐՅԱՆՆԵՐԻՆ, ՀՀ, ԵՐԵՎԱՆ, ՆՈՐ ՆՈՐՔ, ՄՈԼԴՈՎԱԿԱՆ Փ., 26/2 Շ., 12 ԲՆ.*
(Իրավաբանական անձի անվանումը, պետական գրանցման վկայականի համարը

ՀՀ, Կոտայքի մարզ, համայնք Աբովյան, գ. Առինջ, Մ. Մկրտչյան թաղամաս, 12-րդ փողոց, 1-ին նրբանցք, 1/3 հասցեում
Ֆիզիկական անձի անունը, ազգանունը, հասցեն, հողամասի գտնվելու վայրը)

բնակելի տան և պարսպի, միջին ռիսկայնության աստիճան՝ II կատեգորիա օբյեկտի
(օբյեկտի անվանումը, ռիսկայնության աստիճանը (կատեգորիան), հակիրճ բնութագիրը, հիմնական ցուցանիշները)

կառուցման շինարարական աշխատանքների կատարման, այդ թվում՝
(նոր կառուցման, վերակառուցման, վերականգնման, ուղեղացման և այլն)

կառուցապատվող հողամասի գլխավոր հատակագծի վրա նշված ոչ հիմնական կառույցների _____ տեղադրման համար:
(նշվում են ոչ հիմնական կառույցների անվանումները)

1.Օբյեկտի նախագծային փաստաթղթերը՝
1)մշակվել են *«ԿՈՏԱՅՔՆԱԽԱԳԻԾ» ՍՊԸ*
(նախագծային փաստաթղթերի տիպը, նախագծային աշխատանքների կատարողի անվանումը,

լից 8795 կողմից,
լիցենզիայի համարը)

2)ստացել է (են) թ. N փորձագիտական դրական եզրակացությունը (եզրակացությունները) _____
(նշել փորձաքննության տեսակը)

_____ կողմից
(նշել փորձաքննության մարմնի (մարմինների) անվանումը, լիցենզիայի համարը)

կամ նախագիծը թողարկող պատասխանատու կատարողի երաշխավորագիրը՝ *03/10/2023 թ. N 23-110*
(Նշել նախագիծը թողարկող պատասխանատու կատարողի երաշխավորության պայմանագրի համար)

3)սահմանված կարգով համաձայնեցվել են իրավասու մարմնի, օրենքով սահմանված այլ շահագրգիռ մարմինների _____ հետ:
(նշել մարմինների անվանումները և համաձայնեցման ժամկետները)

2.Շինարարական աշխատանքներն իրականացնել *26 հոկտեմբեր 2023 - 26 հոկտեմբեր 2025* ընթացքում:
(նշել շինարարության նորմատիվային տևողությունը)

ներառյալ ավարտական ակտի տրամադրման համար ավարտված շինարարական օբյեկտն ընդունող հանձնաժողովի աշխատանքի համար նախատեսվող ժամկետը:
2.1.Ապահովել օբյեկտի շահագործման թույլտվության ստացումը՝

☐ ավարտական ակտի տրամադրումից 1 ամսվա ընթացքում,
☐ ավարտական ակտի տրամադրման օրը:

Ներառյալ ավարտված շինարարական օբյեկտն ընդունող հանձնաժողովի աշխատանքի համար նախատեսվող ժամկետը:

3.Շինարարության վարման մատյանը բաղկացած է 19 էջից, կարված և դրոշմակնքված է **ԱԲՈՎՅԱՆ ՀԱՄԱՅՆՔԻ ՂԵԿԱՎԱՐԻ** կողմից:

4.Նախագծային փաստաթղթերը փոփոխվել են
(լրացվում է N 1 հավելվածի 108-րդ կետով նախատեսված դեպքերում)

_____ կողմից
(նախագծային աշխատանքների կապալառուի անվանումը, լիցենզիայի համարը)

և սահմանված կարգով համաձայնեցվել իրավասու մարմնի _____ և այլ
(նշել իրավասու մարմնի անվանումը)

շահագրգիռ մարմինների _____ հետ:
(նշել օրենքով սահմանված համաձայնեցնող մարմինների անվանումները)

5.Հատուկ պայմաններ՝
1)Կառուցապատողը նախքան շինարարությունն սկսելը, ինչպես նաև դրա ընթացքում, պարտավոր է հասցվելիք վնասների փոխհատուցման համար համաձայնության գալ կառուցապատման հետևանքով վնասներ կրող սուբյեկտների հետ.
2)Շինարարության թույլտվությամբ սահմանված ժամկետներում կառուցապատումը չավարտելու դեպքում գործում են N 1 հավելվածի 123-126-րդ կետերով սահմանված պահանջները.
3)(լրացվում է N 1 հավելվածի 84-րդ կետով սահմանված դեպքերում) սույն թույլտվությունը տրվել է սահմանված կարգով հաստատված «Նախագիծ» փուլի հիման վրա, որին հաջորդող «Աշխատանքային փաստաթղթեր» փուլը պետք է ապահովի հաստատված փուլով ընդունված լուծումները և աշխատանքների իրականացման հաջորդականությունը
_____
(նշվում են նախապատրաստական, հողային, շինմոնտաժային աշխատանքները և այլ աշխատանքներ)

6.(լրացվում է N1 հավելվածի 13-րդ կետով սահմանված դեպքերում)
Հաշվի առնելով, որ կառուցվող օբյեկտի շինարարությունը հնարավոր չէ առանց գլխավոր հատակագծի վրա համարների տակ նշված շենքի (շենքերի) և կամ շինության

(շինությունների) _____ քանդման՝
(նշվում են ամբողջությամբ կամ մասամբ քանդման ենթակա օբյեկտները, դրանց հիմնական ցուցանիշները, ընդհանուր մակերեսը, հարկայնությունը, շինանյութերը և այլն)

սեփականատիրոջը (օգտագործողին) _____
(նշվում է պետական գրանցման վկայականի համարը)

տրված սույն թույլտվությունը նաև քանդման թույլտվություն է:
Օբյեկտի քանդման աշխատանքներն իրականացնել նախագծային փաստաթղթերով ամրագրված հաջորդականությամբ:

7.Այլ պայմաններ ***շինհրապարակում ապահովել ժամանակավոր ցանկապատի և տեղեկատվական վահանակի առկայությունը***
(նշվում են իրավական ակտերով և (կամ) պայմանագրով նախատեսված այլ պայմանները)

8.Կառուցապատողը շինարարական (քանդման, ապամոնտաժման) աշխատանքները սկսելուց առնվազն 3 օր առաջ համաձայն N 5 հավելվածի N 2-5 ձևի տեղեկացնում է իրավասու մարմնին:
9.Թույլտվության հիման վրա ցանկացած շինարարական և զուգահեռ աշխատանք կարող է իրականացվել բացառապես Հայաստանի Հանրապետության օրենսդրությանը, նախագծային փաստաթղթերին և նորմատիվ-տեխնիկական պահանջներին համապատասխան:

ՀԱՅԱՍՏԱՆԻ
ՀԱՆՐԱՊԵՏՈՒԹՅԱՆ
ԱԲՈՎՅԱՆ ՀԱՄԱՅՆՔԻ
ՂԵԿԱՎԱՐ

ԷԴՈՒԱՐԴ
ԲԱԲԱՅԱՆ

Կ.Տ.

ՀԱՅԱՍՏԱՆԻ ՀԱՆՐԱՊԵՏՈՒԹՅԱՆ
ԿՈՏԱՅՔԻ ՄԱՐԶԻ ԱԲՈՎՅԱՆ ՀԱՄԱՅՆՔԻ ՂԵԿԱՎԱՐ

Ո Ր Ո Շ Ո Ւ Մ

26 հոկտեմբերի 2023 թվականի N 4177

ԱԲՈՎՅԱՆ ՀԱՄԱՅՆՔԻ ՂԵԿԱՎԱՐԻ 2022 ԹՎԱԿԱՆԻ ՄԱՅԻՍԻ 05-Ի N 1064 ՈՐՈՇՄԱՆ ՄԵՋ ԼՐԱՑՈՒՄՆԵՐ ԿԱՏԱՐԵԼՈՒ ՄԱՍԻՆ

Համաձայն «Նորմատիվ իրավական ակտերի մասին» օրենքի 33-րդ և 34-րդ հոդվածների, Հայաստանի Հանրապետության կառավարության 2015 թվականի մարտի 19-ի N 596-Ն որոշման, հիմք ընդունելով «ՀԱԲՇԻՆ ՆԱԽԱԳԻԾ» սահմանափակ պատասխանատվությամբ ընկերության կողմից 2023 թվականի հոկտեմբերի 17-ին լրամշակված և փոփոխված աշխատանքային նախագիծը, հաշվի առնելով «ՀԱՐ ՇԻՆ ԳՐՈՒՊ» սահմանափակ պատասխանատվությամբ ընկերության տնօրենի դիմումը (մուտք՝ 2023 թվականի հոկտեմբերի 18-ի N S-1771).

1. Աբովյան համայնքի ղեկավարի 2022 թվականի մայիսի 05-ի ««ՀԱՐ ՇԻՆ ԳՐՈՒՊ» սահմանափակ պատասխանատվությամբ ընկերությանը շինարարության թույլտվություն տալու մասին» N 1064 որոշմամբ տրված N 76 շինարարության թույլտվության 4-րդ կետում կատարել հետևյալ լրացումները՝ «նախագծային աշխատանքների կապալառուի անվանումը, լիցենզիայի համարը» տողը լրացնել ««ՀԱԲՇԻՆ ՆԱԽԱԳԻԾ» ՍՊԸ» բառերով, իսկ «նշել իրավասու մարմնի անվանումը» տողը՝ «ՀԱՄԱՅՆՔԻ ՂԵԿԱՎԱՐԻ ԿՈՂՄԻՑ» բառերով:

2. Սույն որոշումն ուժի մեջ է մտնում «ՀԱՐ ՇԻՆ ԳՐՈՒՊ» սահմանափակ պատասխանատվությամբ ընկերությանը որոշման ընդունման մասին իրազեկելու օրվան հաջորդող օրվանից:

ՀԱՄԱՅՆՔԻ ՂԵԿԱՎԱՐ Է. ԲԱԲԱՅԱՆ

2023թ. հոկտեմբերի 26
ք. Աբովյան

ՀԱՅԱՍՏԱՆԻ ՀԱՆՐԱՊԵՏՈՒԹՅԱՆ
ԿՈՏԱՅՔԻ ՄԱՐԶԻ ԱԲՈՎՅԱՆ ՀԱՄԱՅՆՔԻ ՂԵԿԱՎԱՐ

Ո Ր Ո Շ Ո Ւ Մ

26 հոկտեմբերի 2023 թվականի N 4176

ԱԲՈՎՅԱՆ ՀԱՄԱՅՆՔԻ ՂԵԿԱՎԱՐԻ 2023 ԹՎԱԿԱՆԻ ՀՈՒՆՎԱՐԻ 26-Ի N 244 ՈՐՈՇՄԱՆ ՄԵՋ ԼՐԱՑՈՒՄՆԵՐ ԿԱՏԱՐԵԼՈՒ ՄԱՍԻՆ

Համաձայն «Նորմատիվ իրավական ակտերի մասին» օրենքի 33-րդ և 34-րդ հոդվածների, Հայաստանի Հանրապետության կառավարության 2015 թվականի մարտի 19-ի N 596-Ն որոշման, հիմք ընդունելով «ԱՆՏՈՆՅԱՆ ՆԱԽԱԳԻԾ» սահմանափակ պատասխանատվությամբ ընկերության կողմից 2023 թվականի հոկտեմբերի 13-ին լրամշակված և փոփոխված աշխատանքային նախագիծը, հաշվի առնելով «ԱՎԱՆԳԱՐՏ ԻՆՎԵՍՏ» սահմանափակ պատասխանատվությամբ ընկերության տնօրեն Գևորգ Դոշոյանի դիմումը (մուտք՝ 2023 թվականի հոկտեմբերի 17-ի N S-1755).

1. Աբովյան համայնքի ղեկավարի 2023 թվականի հունվարի 26-ի ««ԱՎԱՆԳԱՐՏ ԻՆՎԵՍՏ» սահմանափակ պատասխանատվությամբ ընկերությանը շինարարության թույլտվություն տալու մասին» N 244 որոշմամբ տրված N 26 շինարարության թույլտվության 4-րդ կետում կատարել հետևյալ լրացումները՝ «նախագծային աշխատանքների կապալառուի անվանումը, լիցենզիայի համարը» տողում ««ԱՆՏՈՆՅԱՆ ՆԱԽԱԳԻԾ» ՍՊԸ» բառերից հետո լրացնել ««ԱՆՏՈՆՅԱՆ ՆԱԽԱԳԻԾ» ՍՊԸ» /աշխատանքային նախագիծ, փոփոխություն - 2/» բառերով, իսկ «նշել իրավասու մարմնի անվանումը» տողում՝ «ՀԱՄԱՅՆՔԻ ՂԵԿԱՎԱՐԻ ԿՈՂՄԻՑ» բառերից հետո լրացնել «ԱԲՈՎՅԱՆ ՀԱՄԱՅՆՔԻ ՂԵԿԱՎԱՐԻ ԿՈՂՄԻՑ» բառերով:

2. Սույն որոշումն ուժի մեջ է մտնում «ԱՎԱՆԳԱՐՏ ԻՆՎԵՍՏ» սահմանափակ պատասխանատվությամբ ընկերությանը որոշման ընդունման մասին իրազեկելու օրվան հաջորդող օրվանից:

ՀԱՄԱՅՆՔԻ ՂԵԿԱՎԱՐ Է. ԲԱԲԱՅԱՆ

2023թ. հոկտեմբերի 26
ք. Աբովյան

ՀԱՅԱՍՏԱՆԻ ՀԱՆՐԱՊԵՏՈՒԹՅԱՆ
ԿՈՏԱՅՔԻ ՄԱՐԶԻ ԱԲՈՎՅԱՆ ՀԱՄԱՅՆՔԻ ՂԵԿԱՎԱՐ

Ո Ր Ո Շ Ո Ւ Մ

26 հոկտեմբերի 2023 թվականի N 4175

«ՀԱՅԱՍՏԱՆԻ ԷԼԵԿՏՐԱԿԱՆ ՑԱՆՑԵՐ» ՓԱԿ ԲԱԺՆԵՏԻՐԱԿԱՆ ԸՆԿԵՐՈՒԹՅԱՆՆ ԱԲՈՎՅԱՆ ՀԱՄԱՅՆՔԻ ԱՌԻՆՋ ԳՅՈՒՂԻ Վ. ՏԵՐՅԱՆ ԹԱՂԱՄԱՍԻ 8-ՐԴ ՓՈՂՈՑԻ ԹԻՎ 7 ՀԱՍՑԵՈՒՄ ԷԼԵԿՏՐԱՄԱՏԱԿԱՐԱՐՄԱՆ ՇԻՆԱՐԱՐՈՒԹՅԱՆ ԹՈՒՅԼՏՎՈՒԹՅՈՒՆ ՏԱԼՈՒ ՄԱՍԻՆ

Համաձայն «Տեղական ինքնակառավարման մասին» օրենքի 42-րդ հոդվածի 1-ին մասի 6-րդ կետի, Հայաստանի Հանրապետության կառավարության 2015 թվականի մարտի 19-ի N 596-Ն որոշման, Աբովյան համայնքի ավագանու 2022 թվականի դեկտեմբերի 28-ի N 191-Ն որոշման, հաշվի առնելով «ՎՈԼԻՈՍ նախագծային ինստիտուտ» փակ բաժնետիրական ընկերության գրությունը (մուտք՝ 2023 թվականի ապրիլի 14-ի N S-652).

1. Համաձայնություն տալ «ՎՈԼԻՈՍ նախագծային ինստիտուտ» փակ բաժնետիրական ընկերությանն Աբովյան համայնքի Առինջ գյուղի Վ. Տերյան թաղամասի 8-րդ փողոցի թիվ 7 հասցեում գտնվող Տիգրան Խոջայանին և Մարինե Միրումյանին պատկանող տարածքի 0.4կՎ հզորությամբ էլեկտրամատակարարման մալուխային գիծը նախագծել «Հայաստանի էլեկտրական ցանցեր» փակ բաժնետիրական ընկերության կողմից տրված N 88574111 (9631-ԷՄ) տեխնիկական պայմանի ուղեգծով և «Հայաստանի էլեկտրական ցանցեր» փակ բաժնետիրական ընկերությանը տրամադրել էլեկտրամատակարարման շինարարության թույլտվություն (շինարարության թույլտվությունը կցվում է):

2. «Հայաստանի էլեկտրական ցանցեր» փակ բաժնետիրական ընկերությունը պարտավոր է Աբովյանի համայնքապետարանի 900105204243 հաշվեհամարին մուծել 15 000 (տասնհինգ հազար) դրամ տեղական տուրք՝ շինարարության թույլտվության համար:

3. Շինարարական աշխատանքները կատարելիս անհրաժեշտ է տեղեկացնել Հայաստանի Հանրապետության ոստիկանության Կոտայքի ճանապարհային ոստիկանությանը և մյուս շահագրգիռ կազմակերպություններին:

4. Քանդված հատվածները վերականգնել տասնհինգօրյա ժամկետում:

5. Սույն որոշումն ուժի մեջ է մտնում որոշման ընդունման մասին իրազեկելու օրվան հաջորդող օրվանից:

ՀԱՄԱՅՆՔԻ ՂԵԿԱՎԱՐ Է. ԲԱԲԱՅԱՆ

2023թ. հոկտեմբերի 26
ք. Աբովյան

ՀԱՅԱՍՏԱՆԻ ՀԱՆՐԱՊԵՏՈՒԹՅՈՒՆ

ԿՈՏԱՅՔԻ ՄԱՐԶ ԱԲՈՎՅԱՆ ՀԱՄԱՅՆՔ

ՇԻՆԱՐԱՐՈՒԹՅԱՆ ԹՈՒՅԼՏՎՈՒԹՅՈՒՆ N ԷԼ-123

«26» հոկտեմբերի 2023թ.

Տրված է կառուցապատող «ՀԱՅԱՍՏԱՆԻ ԷԼԵԿՏՐԱԿԱՆ ՑԱՆՑԵՐ» ՓԲԸ -ին՝

ՀՀ, Կոտայքի մարզ, համայնք Աբովյան, գ. Առինջ, Վ. Տերյան թաղամասի 8-րդ փողոցի թիվ 7 հասցեի

(վնասների հասցեն, գտնվելու վայրը, հողամասի գտնվելու վայրը)

էլեկտրամատակարարման օբյեկտի

(օբյեկտի անվանումը, հակիրճ բնութագիրը, հիմնական ցուցանիշները)

կառուցման արդիականացման աշխատանքների կատարման համար:

1. Գծային ինժեներական ենթակառուցվածքների ստեղծման (արդիականացման) հետագիծ-նախագծային փաստաթղթերը մշակվել են «Աշխատանքային նախագիծ»

(նախագծային փաստաթղթերի չափը)

«ՎՈԼԻՈՍ նախագծային ինստիտուտ» ՓԲԸ կողմից:

(նախագծային աշխատանքների կատարողի անվանումը, շրջանցման հասցեը)

2. Շինարարական աշխատանքներն իրականացնել 12 ամսվա ընթացքում:

(նշել շինարարության նորմատիվային տևողությունը)

3. Հատուկ պայմաններ՝

1) կառուցապատողը, նախքան շինարարությունն սկսելը, ինչպես նաև դրա ընթացքում, պարտավոր է հասցվելիք վնասների փոխհատուցման համար համաձայնության գալ կառուցապատման հետևանքով վնասներ կրող սուբյեկտների հետ.

2) շինարարության թույլտվությամբ սահմանված ժամկետներում կառուցապատումը չավարտելու դեպքում գործում են Հայաստանի Հանրապետության կառավարության 2015 թվականի մարտի 19-ի N 596-Ն որոշման N 1 հավելվածի 123-126-րդ կետերով սահմանված պահանջները:

4. Թույլտվության հիման վրա ցանկացած -շինարարական և զուգահեռ աշխատանք կարող է իրականացվել բացառապես Հայաստանի Հանրապետության օրենսդրությանը, նախագծային փաստաթղթերին և նորմատիվ-տեխնիկական պահանջներին համապատասխան:

ՀԱՅԱՍՏԱՆԻ ՀԱՆՐԱՊԵՏՈՒԹՅԱՆ
ԱԲՈՎՅԱՆ ՀԱՄԱՅՆՔԻ ՂԵԿԱՎԱՐ ԷԴՈՒԱՐԴ ԲԱԲԱՅԱՆ

Կ. Տ.

ՀԱՅԱՍՏԱՆԻ ՀԱՆՐԱՊԵՏՈՒԹՅԱՆ
ԿՈՏԱՅՔԻ ՄԱՐԶԻ ԱԲՈՎՅԱՆ ՀԱՄԱՅՆՔԻ ՂԵԿԱՎԱՐ

Ո Ր Ո Շ Ո Ւ Մ

26 հոկտեմբերի 2023 թվականի N 4174

ԼՈՒՍԻՆԵ ՍԱՐԳՍՅԱՆԻՆ ՊԱՏԿԱՆՈՂ ՀՈՂԱՄԱՍԻ ԳՈՐԾԱՌՆԱԿԱՆ ՆՇԱՆԱԿՈՒԹՅՈՒՆԸ ՓՈՓՈԽԵԼՈՒ ՄԱՍԻՆ

Համաձայն «Տեղական ինքնակառավարման մասին» օրենքի 35-րդ հոդվածի 1-ին մասի 24-րդ կետի, Հայաստանի Հանրապետության կառավարության 2015 թվականի հուլիսի 23-ի N 828-Ն որոշմամբ հաստատված կարգի 10-րդ կետի, Աբովյան համայնքի ավագանու 2022 թվականի դեկտեմբերի 28-ի N 193-Ն որոշման, հաշվի առնելով Կոտայքի մարզպետի 2023 թվականի հոկտեմբերի 18-ի N 01/03.1/06703-2023 գրությունը (մուտք՝ 2023 թվականի հոկտեմբերի 18-ի N Պ-2305) և Լուսինե Սարգսյանի դիմումը (մուտք՝ 2023 թվականի հոկտեմբերի 02-ի N Ք-6208).

1. Փոփոխել Լուսինե Սարգսյանին սեփականության իրավունքով պատկանող (հիմք՝ 2023 թվականի սեպտեմբերի 11-ի N 11092023-07-0079 վկայական) Աբովյան համայնքի Առինջ գյուղի Բ թաղամասի 1-ին փողոցի թիվ 40/1 հասցեում գտնվող 0.09648 հեկտար մակերեսով բնակավայրերի նպատակային նշանակության բնակելի կառուցապատման հողամասի գործառնական նշանակությունը որպես հասարակական կառուցապատման հողամաս:

2. Լուսինե Սարգսյանը պարտավոր է Աբովյանի համայնքապետարանի 900105201652 հաշվեհամարին վճարել 101 480 (հարյուր մեկ հազար չորս հարյուր ութսուն) դրամ՝ որպես հողամասի գործառնական նշանակության փոփոխության ծառայության վճար:

3. Սույն որոշումն ուժի մեջ է մտնում Լուսինե Սարգսյանին որոշման ընդունման մասին իրազեկելու օրվան հաջորդող օրվանից:

ՀԱՄԱՅՆՔԻ ՂԵԿԱՎԱՐ Է. ԲԱԲԱՅԱՆ

2023թ. հոկտեմբերի 26
ք. Աբովյան

ՀԱՅԱՍՏԱՆԻ ՀԱՆՐԱՊԵՏՈՒԹՅԱՆ
ԿՈՏԱՅՔԻ ՄԱՐԶԻ ԱԲՈՎՅԱՆ ՀԱՄԱՅՆՔԻ ՂԵԿԱՎԱՐ

Ո Ր Ո Շ Ո Ւ Մ

26 հոկտեմբերի 2023 թվականի N 4173

ԿԱՐԵՆ ԹՈՎՄԱՍՅԱՆԻՆ ՍԵՓԱԿԱՆՈՒԹՅԱՆ ԻՐԱՎՈՒՆՔՈՎ ՊԱՏԿԱՆՈՂ ՀՈՂԱՄԱՍԵՐԻՆ ՄԻԱՍՆԱԿԱՆ ՀԱՍՑԵ ՏՐԱՄԱԴՐԵԼՈՒ ՄԱՍԻՆ

Համաձայն «Տեղական ինքնակառավարման մասին» օրենքի 35-րդ հոդվածի 1-ին մասի 22-րդ և 24-րդ կետերի, Հայաստանի Հանրապետության կառավարության 2005 թվականի դեկտեմբերի 29-ի N 2387-Ն որոշմամբ հաստատված կարգի 29-րդ, 50-րդ, 51-րդ և 55-րդ կետերի, Աբովյան համայնքի ավագանու 2022 թվականի դեկտեմբերի 28-ի N 193-Ն որոշման, հաշվի առնելով Կարեն Թովմասյանի դիմումը (մուտք՝ 2023 թվականի հոկտեմբերի 18-ի N Ք-6646).

1. Կարեն Թովմասյանին սեփականության իրավունքով պատկանող (հիմք՝ 2012 թվականի հուլիսի 24-ի N 24072012-07-0321 և 2015 թվականի հունիսի 09-ի N 09062015-07-0046 վկայականներ) Աբովյան համայնքի Աբովյան քաղաքի Արզնու խճուղի թիվ 1/14/4 և թիվ 1/14/1 հասցեներում գտնվող հողամասերին՝ «ԳԵՈԼԵՆԴ» սահմանափակ պատասխանատվությամբ ընկերության կողմից 2023 թվականի հոկտեմբերի 16-ին կազմված միավորման սխեմայի (կցվում է) համաձայն՝ տրամադրել միասնական հասցե՝ համայնք Աբովյան, քաղաք Աբովյան, Արզնու խճուղի, 14:

2. Կարեն Թովմասյանը պարտավոր է Աբովյանի համայնքապետարանի 900105201652 հաշվեհամարին մուծել 5 000 (հինգ հազար) դրամ՝ հասցեի տրամադրման ծառայության վճար:

3. Սույն որոշումն ուժի մեջ է մտնում Կարեն Թովմասյանին որոշման ընդունման մասին իրազեկելու օրվան հաջորդող օրվանից:

ՀԱՄԱՅՆՔԻ ՂԵԿԱՎԱՐ Է. ԲԱԲԱՅԱՆ

2023թ. հոկտեմբերի 26
ք. Աբովյան

ՀՈՂԱՄԱՍԻ ԲԱԺԱՆՄԱՆ/ՄԻԱՎՈՐՄԱՆ/ՍԽԵՄԱ

Սեփականատեր

Կարեն Թովմասյան Սաշիկի

Կոտայք Արզնի համայնքի խճուղի թիվ 1/14/4,1/14/1

Մարզ, համայնք,հասցե

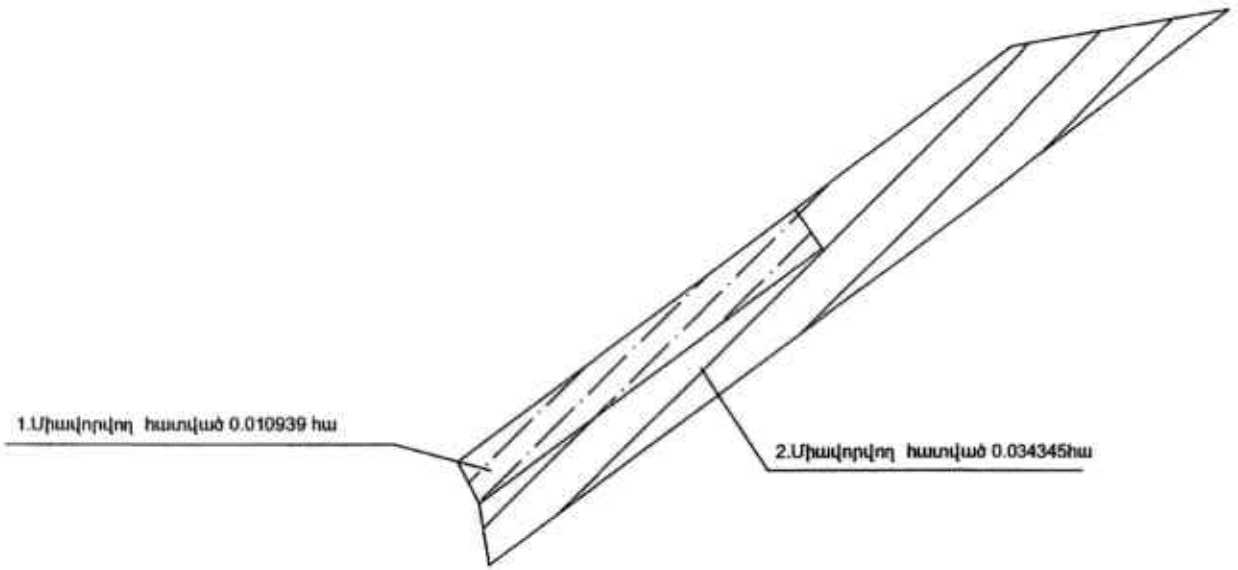

Մակերես հա	0.045284
Ծածկագիր	07-002-0071-0064,0072
Նպատակային նշանակություն	Արդյունաբերության, լեռնահանքագործության և այլ արտադրական նշանակության
Գործառնական նշանակություն	Արդյունաբերական օբյեկտների

Լրացուցիչ նշումներ.

Մասշտաբ 1:500

Որակավորում ունեցող անձ	Լևոն Գրիգորյան
Որակավորման վկայականի համարը	0020
Ստորագրություն	
Իրավաբանական անձի անվանումը	"ԳԵՈԼԵՆԴ" ՍՊԸ
ՀՎՀՀ	09023406
Ստորագրություն	
Անխ անձագիր — յուրացվության	26.09.2023թ
Անխ անձագիր — հատակագծի կազմման	16.10.2023թ

Կ.Տ.

ՀՈՂԱՄԱՍԻ ՀԱՏԱԿԱԳԻԾ

Սեփականատեր
Կարեն Թովմասյան Սաշիկի

Կոտայք Աբովյան Արզնի խճուղի թիվ
Մարզ, համայնք,հասցե

Հողհատկացման նիշը

Հաստատվում եմ 2023թ
Հանձնաժողովի դեկավար Կ.Տ
անուն,ազգանուն,հայրանուն

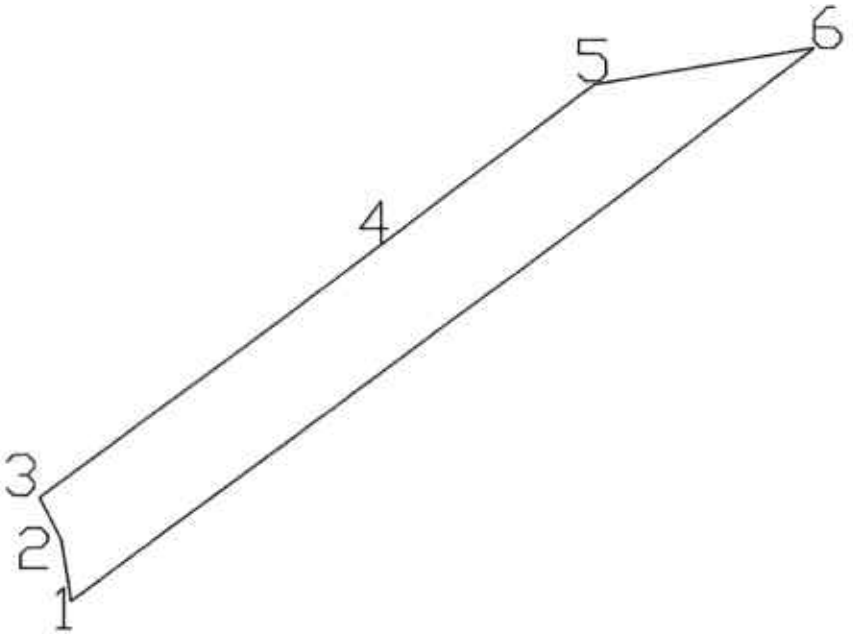

Մակերես հա	0.045284
Ծածկագիր	07-002-0071-0064,0072
Նպատակային նշանակություն	արդյունաբերության, ընդերքաշահագործման և այլ արտադրական նշանակության
Գործառնական նշանակություն	Արդյունաբերական օբյեկտների

Լրացուցիչ նշումներ.

Հողամասի

Շրջադարձային (բնութագրիչ) կետեր	Y	X	Գծային չափերը
1	8467400.962	4460423.476	4.64
2	8467400.202	4460428.056	3.5
3	8467398.592	4460431.164	31.25
4	8467423.577	4460449.941	19.79
5	8467439.396	4460461.83	16.65
6	8467455.818	4460464.575	68.54
1	8467400.962	4460423.476	

Մասշտաբ 1:500

Որակավորում ունեցող անձ	Էլդա Դիլաքյան
Որակավորման վկայականի համարը	66
Մոտեցադրություն	
Իրավաբանական անձի անվանումը	ՍՊԸ «ԳԵՈԴԵԶԻ ԼՏԴ»
ՀՎՀՀ	03023406
Մոտեցադրություն	
Ամիս ամսաթիվ — չափագրություն	26.09.2023թ
Ամիս ամսաթիվ — հատակագծի կազմման	16.10.2023թ

Կ.Տ.

ՀԱՅԱՍՏԱՆԻ ՀԱՆՐԱՊԵՏՈՒԹՅԱՆ
ԿՈՏԱՅՔԻ ՄԱՐԶԻ ԱԲՈՎՅԱՆ ՀԱՄԱՅՆՔԻ ՂԵԿԱՎԱՐ

Ո Ր Ո Շ Ո Ւ Մ

26 հոկտեմբերի 2023 թվականի N 4172

ԱԲՈՎՅԱՆ ՀԱՄԱՅՆՔԻ ԱԲՈՎՅԱՆ ՔԱՂԱՔԻ 4-ՐԴ ՄԻԿՐՈՇՐՋԱՆՈՒՄ ԳՏՆՎՈՂ ՀԱՄԱՅՆՔԻ ՍԵՓԱԿԱՆՈՒԹՅՈՒՆ ՀԱՆԴԻՍԱՑՈՂ ՀՈՂԱՄԱՍՈՒՄ ԻՆՔՆԱԿԱՄ ԿԱՌՈՒՑՎԱԾ ԱՎՏՈՏՆԱԿԸ ՀԱՄԱՅՆՔԻ ՍԵՓԱԿԱՆՈՒԹՅՈՒՆ ՀԱՄԱՐԵԼՈՒ, ՕՐԻՆԱԿԱՆԱՑՆԵԼՈՒ ԵՎ ՀԱՍՑԵ ՏՐԱՄԱԴՐԵԼՈՒ ՄԱՍԻՆ

Համաձայն «Տեղական ինքնակառավարման մասին» օրենքի 35-րդ հոդվածի 1-ին մասի 22-րդ և 24-րդ կետերի, «Հայաստանի Հանրապետության քաղաքացիական օրենսգրքում լրացումներ և փոփոխություններ կատարելու մասին» 2021 թվականի դեկտեմբերի 16-ի օրենքի, Հայաստանի Հանրապետության կառավարության 2005 թվականի դեկտեմբերի 29-ի N 2387-Ն որոշմամբ հաստատված կարգի 29-րդ, 50-րդ և 55-րդ կետերի, 2006 թվականի մայիսի 18-ի N 731-Ն և N 912-Ն որոշումների, 2007 թվականի օգոստոսի 9-ի N 1036-Ն որոշման և հաշվի առնելով Սևիլա Սաղիյան դիմումը (մուտք՝ 2023 թվականի հոկտեմբերի 03-ի N Ք-6260)

1. Աբովյան համայնքի Աբովյան քաղաքի 4-րդ միկրոշրջանում գտնվող համայնքի սեփականություն հանդիսացող 18.6 քառակուսի մետր մակերեսով հողամասում ինքնակամ կառուցված 18.6 քառակուսի մետր արտաքին մակերեսով և 18.2 քառակուսի մետր արտաքին մակերեսով բնակելի նշանակության ավտոտնակը համարել Աբովյան համայնքի սեփականություն և ճանաչել օրինական (Կադաստրի կոմիտեում հաշվառման ծածկագիր՝ 2023RVUGJS):

2. Ընդունել ի գիտություն, որ՝

1) շինության պահպանումը չի խախտում այլ անձանց իրավունքները և օրենքով պահպանվող շահերը, վտանգ չի սպառնում քաղաքացիների կյանքին ու առողջությանը:

2) շինությունը, համաձայն համայնքի գլխավոր հատակագծի, կառուցված չէ Հողային օրենսգրքի 60-րդ հոդվածով սահմանված հողամասերի վրա, ինչպես նաև ինժեներատրանսպորտային օբյեկտների օտարման կամ անվտանգության գոտիներում:

3) շինությունը կառուցված չէ քաղաքաշինական նորմերի և կանոնների էական խախտումներով և չի առաջացնում հարկադիր սերվիտուտ պահանջելու իրավունք:

3. Հաստատել սույն որոշման 1-ին կետով օրինական ճանաչված շինության և դրա պահպանման ու սպասարկման համար առանձնացված հողամասի հատակագիծը (կցվում է):

4. Սույն որոշման 1-ին կետում նշված շինությանը և դրա պահպանման ու սպասարկման համար առանձնացված հողամասին տրամադրել հասցե՝ համայնք Աբովյան, քաղաք Աբովյան, 4-րդ միկրոշրջան, թիվ 4/468:

5. Սույն որոշումն՝ ընդունման օրվանից 5-օրյա ժամկետում, տրամադրել անշարժ գույքի կադաստրի համապատասխան ստորաբաժանմանը:

6. Սույն որոշումից ծագող իրավունքի պետական գրանցման օրվանից 15 աշխատանքային օրվա ընթացքում գրավոր առաջարկություն անել ինքնակամ կառույցն իրականացրած Սևիլա Սաղիյանին սույն որոշման 1-ին կետում նշված օրինականացված կառույցը և համապատասխան հողամասը գնման նախապատվության իրավունքով (ուղղակի վաճառք) տրամադրելու մասին:

7. Սույն որոշումն ուժի մեջ է մտնում որոշման ընդունման մասին իրազեկելու օրվան հաջորդող օրվանից:

ՀԱՄԱՅՆՔԻ ՂԵԿԱՎԱՐ Է. ԲԱԲԱՅԱՆ

2023թ. հոկտեմբերի 26
ք. Աբովյան

ՀՈՂԱՄԱՍԻ ՀԱՏԱԿԱԳԻԾ

Սեփականատեր	Կոտայք, Համայնք Աբովյան ք.	Հաստատում եմ 26.10.2023թ.
Աբովյան համայնք	Մարզ, համայնք, հասցե	Համայնքի ղեկավար Կ.Տ.
	Հողահատկացման հիմք	անուն, ազգանուն, հայրանուն

Թերթ 1

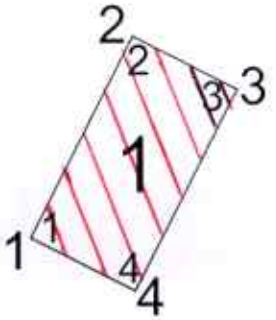

Մակերես հա	0.00186 հա
Ծածկագիր	07-002-0039-0003-ից
Նպատակային նշանակություն	Բնակավայրերի
Գործառնական նշանակություն	Բնակելի կառուցապատման

Լրացուցիչ նշումներ.

Հողամասի

Հրապարակային (բեկման) կետեր	Կոորդինատներ X	Կոորդինատներ Y	Գծային չափերը (մ)
1	4460863.96	8469410.32	6.00
2	4460869.32	8469413.02	3.10
3	4460867.92	8469415.79	6.00
4	4460862.56	8469413.09	3.10
1	4460863.96	8469410.32	

Մասշտաբ 1:200

Որակավորում ունեցող անձ		Տիգրան Լևոնյան
Որակավորման վկայականի համարը		247
Ստորագրություն		
Իրավաբանական անձի անվանումը		<<ՏԻԳՐԱՆ ԼԵՎՈՆՅԱՆ>> ԱՁ
ՀԾՀ		83336834
Ստորագրություն		
ամիս ամսաթիվ	չափագրության	16.08.2023թ.
	հատակագծի կազմման	13.09.2023թ.

Կ.Տ.

1. Ավտոտնակ			
Բոլոր արտաքին (բեկման) կետեր	Կոորդինատներ		Գծային չափերը (մ)
	X	Y	
1	4460863.96	8469410.32	6.00
2	4460869.32	8469413.02	3.10
3	4460867.92	8469415.79	6.00
4	4460862.56	8469413.09	3.10
1	4460863.96	8469410.32	

Որակավորում ունեցող անձ		Տիգրան Լևոնյան
Որակավորման վկայականի համարը		247
Ստորագրություն		
Իրավաբանական անձի անվանումը		«ՏԻԳՐԱՆ ԼԵՎՈՆՅԱՆ» ԱՁ
ՀԾՀՀ		83336834
Ստորագրություն		
ամիս ամսաթիվ	չափագրության	16.08.2023թ.
	հատակագծի կազմման	13.09.2023թ.

Կ.Տ.

ՇԻՆՈՒԹՅՈՒՆՆԵՐԻ ՀԱՏԱԿԱԳԻԾ

Գև 3

Կոտայք, համայնք Աբովյան ք.

Մարզ, համայնք, հասցե

Սեփականատեր	Համայնք Աբովյան

1. Ավտոտնակ

1 հարկ

h= 2.0

D= 0.02

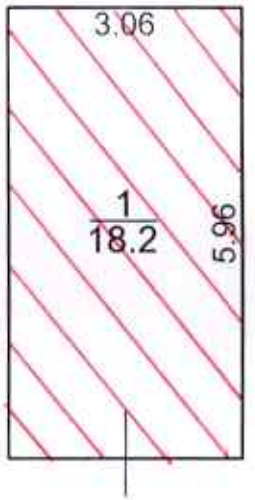

Լրացուցիչ նշումներ. Ինքնակամ կառուցված շինության արտաքին մասերներ կազմում է 18.6 քմ:

Մասշտաբ 1:100			
Որակավորում ունեցող անձ			Տիգրան Լևոնյան
Որակավորման վկայականի համարը			247
Ստորագրություն			
Իրավաբանական անձի անվանումը			<<ՏԻԳՐԱՆ ԼԵՎՈՆՅԱՆ>> ԱՁ
ՀԿՀՀ			83336834
Ստորագրություն			
ամիս ամսաթիվ	չափագրության	16.08.2023թ.	
	հատակագծի կազմման	13.09.2023թ.	Կ.Տ.

ՏԻԳՐԱՆ ԼԵՎՈՆՅԱՆ ТИГРАН ЛЕВОНЯН TIGRAN LEVONYAN 83336834

Հավելված 1.5

ՇԻՆՈՒԹՅՈՒՆՆԵՐԻ ԲՆՈՒԹԱԳԻՐ

Մարզ, համայնք, հասցե

Հ/Հ	Գտնվելու վայրի համայնքը	Գտնվելու վայրի փողոցը	հիմք	ընդլայնում	Մակերես (քմ)		(%) ընդհանրապես	(%) կառուցապատ	հիշեցնում ոլորտային	Տանիքի նյութ (քմ)				Ավարտվածության աստիճան (քմ)				Շինությունների կառուցման նյութի կամ կառուցվածքի տեսակը									Միջհարկային ծածկի նյութ		Արտաքին հարդարումն ըստ կողմերի				
					Օրինակ	Իրական				երեսի	մետաղյա/ մոմոթերթ	մետաղյա	երեսի հիմնանորոգում են	սանիտարական	50%-ից դեպի	50%-80%	վերջում %	ընդհանրապես	ֆասադ	կառուցվածքի	սեյսմաֆիզիկական	մոնոլիտ	հիմնանորոգված	հիմք մոտ ընդլայնում	սալոտ	մոնոլիտ կառուցվածքի մոտ	երեսի մոտ	ընդլայնում	հատակ	զոլավոր	զոլաձև	սանդղակով	ոլորտային ցեղատեսակ
1	2	3	4	5	6	7	8	9	10	11	12	13	14	15	16	17	18	19	20	21	22	23	24	25	26	27	28	29	30	31	32	33	34
1	Բնակելի	Ավտոտնակ	1	1		18.20	2.00	36.40	1993	V							V						V				V						4

Շինությունների ընդհանուր մակերեսը (քմ)	Այդ թվում	
	Օրինական կառուցված (քմ)	Ինքնակամ կառուցված (քմ)
35	36	37
18.2		18.2

ՀԱՅԱՍՏԱՆԻ ՀԱՆՐԱՊԵՏՈՒԹՅՈՒՆ * РЕСПУБЛИКА АРМЕНИЯ * REPUBLIC OF ARMENIA
ԵՐԵՎԱՆԻ ՄԱՍՆԱՐԱՆ ԵՐԵՎԱՆ ЧАСТНЫЙ ПРЕДСТАВИТЕЛЬ ЕРЕВАН YEREVAN PRIVATE REPRESENTATIVE
ՏԻԳՐԱՆ ԼԵՎՈՆՅԱՆ
ТИГРАН ЛЕВОНЯН
TIGRAN LEVONYAN
83336834

ՀԱՅԱՍՏԱՆԻ ՀԱՆՐԱՊԵՏՈՒԹՅԱՆ
ԿՈՏԱՅՔԻ ՄԱՐԶԻ ԱԲՈՎՅԱՆ ՀԱՄԱՅՆՔԻ ՂԵԿԱՎԱՐ

Ո Ր Ո Շ Ո Ւ Մ

26 հոկտեմբերի 2023 թվականի N 4171

ԱՇՈՏ ՕՍԻՊՅԱՆԻՆ ՊԱՏԿԱՆՈՂ ՀՈՂԱՄԱՍԻ ԳՈՐԾԱՌՆԱԿԱՆ ՆՇԱՆԱԿՈՒԹՅՈՒՆԸ ՓՈՓՈԽԵԼՈՒ ԹՈՒՅԼՏՎՈՒԹՅՈՒՆ ՏԱԼՈՒ ՄԱՍԻՆ

Համաձայն «Տեղական ինքնակառավարման մասին» օրենքի 35-րդ հոդվածի 1-ին մասի 24-րդ կետի, Հայաստանի Հանրապետության կառավարության 2007 թվականի օգոստոսի 09-ի N 1036-Ն որոշման, 2011 թվականի դեկտեմբերի 29-ի N 1920-Ն որոշմամբ հաստատված կարգի 24-րդ կետի 3-րդ ենթակետի, Աբովյան համայնքի ավագանու 2022 թվականի դեկտեմբերի 28-ի N 193-Ն որոշման և հիմք ընդունելով Աշոտ Օսիպյանի լիազորած անձ Վլադիմիր Խաչատրյանի դիմումը (մուտք՝ 2023 թվականի հոկտեմբերի 19-ի N Ք-6691).

1. Թույլատրել փոփոխելու Աշոտ Օսիպյանին սեփականության իրավունքով պատկանող (հիմք՝ 2023 թվականի ապրիլի 11-ի N 11042023-07-0010 վկայական) Աբովյան համայնքի Աբովյան քաղաքի Երիտասարդական փողոցի թիվ 20/12 հասցեում գտնվող 70.0 քառակուսի մետր մակերեսով բնակավայրերի նպատակային նշանակության բնակելի կառուցապատման հողամասի գործառնական նշանակությունը որպես հասարակական կառուցապատման հողամաս:

2. Աշոտ Օսիպյանը պարտավոր է Աբովյանի համայնքապետարանի 900105201652 հաշվեհամարին վճարել 12 000 (տասներկու հազար) դրամ՝ որպես հողամասի գործառնական նշանակության փոփոխության ծառայության վճար:

3. Սույն որոշումն ուժի մեջ է մտնում որոշման ընդունման մասին իրազեկելու օրվան հաջորդող օրվանից:

ՀԱՄԱՅՆՔԻ ՂԵԿԱՎԱՐ **Է. ԲԱԲԱՅԱՆ**

2023թ. հոկտեմբերի 26
ք. Աբովյան

ՀԱՅԱՍՏԱՆԻ ՀԱՆՐԱՊԵՏՈՒԹՅԱՆ
ԿՈՏԱՅՔԻ ՄԱՐԶԻ ԱԲՈՎՅԱՆ ՀԱՄԱՅՆՔԻ ՂԵԿԱՎԱՐ

Ո Ր Ո Շ Ո Ւ Մ

26 հոկտեմբերի 2023 թվականի N 4170

ՏԻԳՐԱՆ ԳՐԻԳՈՐՅԱՆԻՆ ՇԻՆԱՐԱՐՈՒԹՅԱՆ ԵՎ ՔԱՆԴՄԱՆ ԹՈՒՅԼՏՎՈՒԹՅՈՒՆ ՏԱԼՈՒ ՄԱՍԻՆ

Համաձայն «Տեղական ինքնակառավարման մասին» օրենքի 42-րդ հոդվածի 1-ին մասի 6-րդ կետի, Հայաստանի Հանրապետության կառավարության 2015 թվականի մարտի 19-ի N 596-Ն որոշման, Աբովյան համայնքի ավագանու 2022 թվականի դեկտեմբերի 28-ի N 191-Ն որոշման, հաշվի առնելով Տիգրան Գրիգորյանի դիմումը (մուտք՝ 2023 թվականի հոկտեմբերի 19-ի N Ք-6693).

1. Տիգրան Գրիգորյանին տալ բնակելի տան վերակառուցման և պարսպի կառուցման շինարարության թույլտվություն (շինարարության թույլտվությունը կցվում է):
2. Տիգրան Գրիգորյանը պարտավոր է Աբովյանի համայնքապետարանի 900105201454 հաշվեհամարին մուծել 15 000 (տասնհինգ հազար) և 5000 (հինգ հազար) դրամ տեղական տուրքեր՝ շինարարության և քանդման թույլտվությունների համար:
3. Կառուցապատողը շինարարական աշխատանքները սկսելուց առնվազն երեք օր առաջ պարտավոր է Աբովյան համայնքի ղեկավարին ներկայացնել N 2-5 ձևի տեղեկանք:
4. Սույն որոշումն ուժի մեջ է մտնում Տիգրան Գրիգորյանին որոշման ընդունման մասին իրազեկելու օրվան հաջորդող օրվանից:

ՀԱՄԱՅՆՔԻ ՂԵԿԱՎԱՐ Է. ԲԱԲԱՅԱՆ

2023թ. հոկտեմբերի 26
ք. Աբովյան

Ձև N 2-3

ՀԱՅԱՍՏԱՆԻ ՀԱՆՐԱՊԵՏՈՒԹՅՈՒՆ
ԿՈՏԱՅՔԻ ՄԱՐԶ, ԱԲՈՎՅԱՆ ՀԱՄԱՅՆՔ

ՇԻՆԱՐԱՐՈՒԹՅԱՆ ԹՈՒՅԼՏՎՈՒԹՅՈՒՆ

N 551 26 հոկտեմբեր 2023թ

Տրված է կառուցապատող *ՏԻԳՐԱՆ ԳՐԻԳՈՐՅԱՆԻՆ, ՀՀ, ԿՈՏԱՅՔԻ ՄԱՐԶ, ԱԲՈՎՅԱՆ ՀԱՄԱՅՆՔ, Գ. ՄԱՅԱԿՈՎՍԿԻ, 6 Փ. , 13 Տ*

(իրավաբանական անձի անվանումը, պետական գրանցման վկայականի համարը

ՀՀ, Կոտայքի մարզ, Աբովյան համայնք, գ. Մայակովսկի, 6-րդ փողոց, 15 հասցեում

ֆիզիկական անձի անունը, ազգանունը, հասցեն, հողամասի գտնվելու վայրը)

բնակելի տան վերակառուցման և պարսպի, միջին ռիսկայնության աստիճան՝ II կատեգորիա օբյեկտի

(օբյեկտի անվանումը, ռիսկայնության աստիճանը (կատեգորիան), հակիրճ բնութագիրը, հիմնական ցուցանիշները)

կառուցման շինարարական աշխատանքների կատարման, այդ թվում՝

(նոր կառուցման, վերակառուցման, վերականգնման, ուղեղացման և այլն)

կառուցապատվող հողամասի գլխավոր հատակագծի վրա նշված ոչ հիմնական կառույցների _____ տեղադրման համար:

(նշվում են ոչ հիմնական կառույցների անվանումները)

1.Օբյեկտի նախագծային փաստաթղթերը՝
1)մշակվել են *«ԹԵՐՄՈՇԻՆԹԵԼ» ՍՊԸ*

(նախագծային փաստաթղթերի փուլը, նախագծային աշխատանքների կապալառուի անվանումը,

արտոնագիր ՃԱԴ-Ա-013, ԿԵԴ-Ա2-007 կողմից,

լիցենզիայի համարը)

2)ստացել է (են) թ. N փորձագիտական դրական եզրակացությունը (եզրակացությունները) _____

(նշել փորձաքննության տեսակը)

_____ կողմից

(նշել փորձաքննության մարմնի (մարմինների) անվանումը, լիցենզիայի համարը)

կամ նախագիծը թողարկող պատասխանատու կապալառուի երաշխավորագիրը՝ *12/10/2023 թ. N*

(նշել նախագիծը թողարկող պատասխանատու կապալառուի երաշխավորության պայմանագրի համար)

3)սահմանված կարգով համաձայնեցվել են իրավասու մարմնի, օրենքով սահմանված այլ շահագրգիռ մարմինների _____ հետ:

(նշել մարմինների անվանումները և համաձայնեցման ժամկետները)

2.Շինարարական աշխատանքներն իրականացնել *26 հոկտեմբեր 2023 - 26 հոկտեմբեր 2025* ընթացքում:

(նշել շինարարության նորմատիվային տևողությունը)

ներառյալ ավարտական ակտի տրամադրման համար ավարտված շինարարական օբյեկտն ընդունող հանձնաժողովի աշխատանքի համար նախատեսվող ժամկետը:

2.1.Ապահովել օբյեկտի շահագործման թույլտվության ստացումը՝
☐ ավարտական ակտի տրամադրումից **1** ամսվա ընթացքում,
☐ ավարտական ակտի տրամադրման օրը:
Ներառյալ ավարտված շինարարական օբյեկտն ընդունող հանձնաժողովի աշխատանքի համար նախատեսվող ժամկետը:
3.Շինարարության վարման մատյանը բաղկացած է **19** էջից, կարված և դրոշմակնքված է **ԱԲՈՎՅԱՆ ՀԱՄԱՅՆՔԻ ՂԵԿԱՎԱՐԻ** կողմից:
4.Նախագծային փաստաթղթերը փոփոխվել են
(լրացվում է N 1 հավելվածի 108-րդ կետով նախատեսված դեպքերում)

_____ կողմից
(Նախագծային աշխատանքների կապալառուի անվանումը, լիցենզիայի համարը)

և սահմանված կարգով համաձայնեցվել իրավասու մարմնի _____ և այլ
(նշել իրավասու մարմնի անվանումը)

շահագրգիռ մարմինների _____ հետ:
(նշել օրենքով սահմանված համաձայնեցնող մարմինների անվանումները)

5.Հատուկ պայմաններ՝
1)Կառուցապատողը նախքան շինարարությունն սկսելը, ինչպես նաև դրա ընթացքում, պարտավոր է հասցվելիք վնասների փոխհատուցման համար համաձայնության գալ կառուցապատման հետևանքով վնասներ կրող սուբյեկտների հետ.
2)Շինարարության թույլտվությամբ սահմանված ժամկետներում կառուցապատումը չավարտելու դեպքում գործում են N 1 հավելվածի 123-126-րդ կետերով սահմանված պահանջները.
3)(լրացվում է N 1 հավելվածի 84-րդ կետով սահմանված դեպքերում) սույն թույլտվությունը տրվել է սահմանված կարգով հաստատված «Նախագիծ» փուլի հիման վրա, որին հաջորդող «Աշխատանքային փաստաթղթեր» փուլը պետք է ապահովի հաստատված փուլով ընդունված լուծումները և աշխատանքների իրականացման հաջորդականությունը
_____
(նշվում են նախապատրաստական, հողային, շինմոնտաժային աշխատանքները և այլ աշխատանքներ)

6.(լրացվում է N1 հավելվածի 13-րդ կետով սահմանված դեպքերում)
Հաշվի առնելով, որ կառուցվող օբյեկտի շինարարությունը հնարավոր չէ առանց գլխավոր հատակագծի վրա **07-043-0005-0010-002, 07-043-0005-0010-003, 07-043-0005-0010-004** համարների տակ նշված շենքի (շենքերի) և կամ շինության
(շինությունների) ***կաթսայատուն, զուգարան, անասնաշենք՝ 3.4 քմ, 2.5 քմ, 18.9 քմ*** քանդման՝
(նշվում են ամբողջությամբ կամ մասամբ քանդման ենթակա օբյեկտները, դրանց հիմնական ցուցանիշները, ընդհանուր մակերեսը, հարկայնությունը, շինանյութերը և այլն)

սեփականատիրոջը (օգտագործողին) ***N 17082023-07-0086***
(նշվում է պետական գրանցման վկայականի համարը)

տրված սույն թույլտվությունը նաև քանդման թույլտվություն է:
Օբյեկտի քանդման աշխատանքներն իրականացնել նախագծային փաստաթղթերով ամրագրված հաջորդականությամբ:

7.Այլ պայմաններ ***շինհրապարակում ապահովել ժամանակավոր ցանկապատի և տեղեկատվական վահանակի առկայությունը***
(նշվում են իրավական ակտերով և (կամ) պայմանագրով նախատեսված այլ պայմանները)

8.Կառուցապատողը շինարարական (քանդման, ապամոնտաժման) աշխատանքները սկսելուց առնվազն 3 օր առաջ համաձայն N 5 հավելվածի N 2-5 ձևի տեղեկացնում է իրավասու մարմնին:
9.Թույլտվության հիման վրա ցանկացած շինարարական և զուգահեռ աշխատանք կարող է իրականացվել բացառապես Հայաստանի Հանրապետության օրենսդրությանը, նախագծային փաստաթղթերին և նորմատիվ-տեխնիկական պահանջներին համապատասխան:

ՀԱՅԱՍՏԱՆԻ ՀԱՆՐԱՊԵՏՈՒԹՅԱՆ ԱԲՈՎՅԱՆ ՀԱՄԱՅՆՔԻ ՂԵԿԱՎԱՐ — ԷԴՈՒԱՐԴ ԲԱԲԱՅԱՆ

Կ.Տ.

ՀԱՅԱՍՏԱՆԻ ՀԱՆՐԱՊԵՏՈՒԹՅԱՆ
ԿՈՏԱՅՔԻ ՄԱՐԶԻ ԱԲՈՎՅԱՆ ՀԱՄԱՅՆՔԻ ՂԵԿԱՎԱՐ

Ո Ր Ո Շ Ո Ւ Մ

26 հոկտեմբերի 2023 թվականի N 4169

ՍԵՐԳԵՅ ԿՈՒԴՐՅԱՎՑԵՎԻՆ ԵՎ ԱՆՆԱ ԽԱՉԱՏՐՅԱՆԻՆ ՇԻՆԱՐԱՐՈՒԹՅԱՆ ԹՈՒՅԼՏՎՈՒԹՅՈՒՆ ՏԱԼՈՒ ՄԱՍԻՆ

Համաձայն «Տեղական ինքնակառավարման մասին» օրենքի 42-րդ հոդվածի 1-ին մասի 6-րդ կետի, Հայաստանի Հանրապետության կառավարության 2015 թվականի մարտի 19-ի N 596-Ն որոշման, Աբովյան համայնքի ավագանու 2022 թվականի դեկտեմբերի 28-ի N 191-Ն որոշման, հաշվի առնելով Սերգեյ Կուդրյավցևի և Աննա Խաչատրյանի լիազորած անձ Լևոն Բաղդասարյանի դիմումը (մուտք՝ 2023 թվականի հոկտեմբերի 18-ի N Ք-6653).

1. Սերգեյ Կուդրյավցևին և Աննա Խաչատրյանին տալ բլոկացված բնակելի տների կառուցման շինարարության թույլտվություն (շինարարության թույլտվությունը կցվում է):
2. Սույն որոշման 1-ին կետում նշված անձինք պարտավոր են Աբովյանի համայնքապետարանի 900105201454 հաշվեհամարին մուծել 50 000 (հիսուն հազար) դրամ տեղական տուրք՝ շինարարության թույլտվության համար:
3. Կառուցապատողները շինարարական աշխատանքները սկսելուց առնվազն երեք օր առաջ պարտավոր են Աբովյան համայնքի ղեկավարին ներկայացնել N 2-5 ձևի տեղեկանք:
4. Սույն որոշումն ուժի մեջ է մտնում որոշման ընդունման մասին իրազեկելու օրվան հաջորդող օրվանից:

ՀԱՄԱՅՆՔԻ ՂԵԿԱՎԱՐ Է. ԲԱԲԱՅԱՆ

2023թ. հոկտեմբերի 26
ք. Աբովյան

ՀԱՅԱՍՏԱՆԻ ՀԱՆՐԱՊԵՏՈՒԹՅՈՒՆ
ԿՈՏԱՅՔԻ ՄԱՐԶ, ԱԲՈՎՅԱՆ ՀԱՄԱՅՆՔ

ՇԻՆԱՐԱՐՈՒԹՅԱՆ ԹՈՒՅԼՏՎՈՒԹՅՈՒՆ

N 550 26 հոկտեմբեր 2023թ

Տրված է կառուցապատող *ԱՆՆԱ ԽԱՉԱՏՐՅԱՆԻՆ, ՍԵՐԳԵՅ ԿՈՒԴՐՅԱՎՑԵՎԻՆ ՀՀ, ԵՐԵՎԱՆ, ԲԱՇԻՆՋԱՂՅԱՆ 173, ԲՆ. 10*

(Իրավաբանական անձի անվանումը, պետական գրանցման վկայականի համարը

ՀՀ, Կոտայքի մարզ, Աբովյան համայնք, գ. Առինջ, Պ. Սևակի թաղամաս, 9-րդ փողոց, 8 և 10 հասցեում

Ֆիզիկական անձի անունը, ազգանունը, հասցեն, հողամասի գտնվելու վայրը)

բլոկացված բնակելի տների, միջինից բարձր ռիսկայնության աստիճան՝ III կատեգորիա օբյեկտի

(օբյեկտի անվանումը, ռիսկայնության աստիճանը (կատեգորիան), հակիրճ բնութագիրը, հիմնական ցուցանիշները)

կառուցման շինարարական աշխատանքների կատարման, այդ թվում՝

(նոր կառուցման, վերակառուցման, վերականգնման, ուղեղացման և այլն)

կառուցապատվող հողամասի գլխավոր հատակագծի վրա նշված ոչ հիմնական կառույցների _____ տեղադրման համար:

(նշվում են ոչ հիմնական կառույցների անվանումները)

1.Օբյեկտի նախագծային փաստաթղթերը՝
1)մշակվել են *«ՏՈՒՏՏՈ» ՍՊԸ*

(նախագծային փաստաթղթերի փուլը, նախագծային աշխատանքների կապալառուի անվանումը,

արտոնագիր ՃԲԴ-Ա-049, ԿԵԴ-Ա2-004 կողմից,

լիցենզիայի համարը)

2)ստացել է (են) *11/10/2023* թ. N *116-25* փորձագիտական դրական եզրակացությունը

(եզրակացությունները) *ՊԱՐԶ*

(նշել փորձաքննության տեսակը)

«ՊՐՈՖ-ԷՔՍՊԵՐՏ» ՍՊԸ ՔՊԼ 17109 կողմից

(նշել փորձաքննության մարմնի (մարմինների) անվանումը, լիցենզիայի համարը)

կամ նախագիծը թողարկող պատասխանատու կապալառուի երաշխավորագիրը՝ *թ. N*

(Նշել նախագիծը թողարկող պատասխանատու կապալառուի երաշխավորության պայմանագրի համար)

3)սահմանված կարգով համաձայնեցվել են իրավասու մարմնի, օրենքով սահմանված այլ շահագրգիռ մարմինների _____ հետ:

(նշել մարմինների անվանումները և համաձայնեցման ժամկետները)

2.Շինարարական աշխատանքներն իրականացնել *26 հոկտեմբեր 2023 - 26 հոկտեմբեր 2025* ընթացքում:

(նշել շինարարության նորմատիվային տևողությունը)

ներառյալ ավարտական ակտի տրամադրման համար ավարտված շինարարական օբյեկտն ընդունող հանձնաժողովի աշխատանքի համար նախատեսվող ժամկետը:

2.1.Ապահովել օբյեկտի շահագործման թույլտվության ստացումը՝

☐ ավարտական ակտի տրամադրումից 1 ամսվա ընթացքում,

☐ ավարտական ակտի տրամադրման օրը:

Ներառյալ ավարտված շինարարական օբյեկտն ընդունող հանձնաժողովի աշխատանքի համար նախատեսվող ժամկետը:

3.Շինարարության վարման մատյանը բաղկացած է 19 էջից, կարված և դրոշմակնքված է **ԱԲՈՎՅԱՆ ՀԱՄԱՅՆՔԻ ՂԵԿԱՎԱՐԻ** կողմից:

4.Նախագծային փաստաթղթերը փոփոխվել են

(լրացվում է N 1 հավելվածի 108-րդ կետով նախատեսված դեպքերում)

_____ կողմից

(նախագծային աշխատանքների կապալառուի անվանումը, լիցենզիայի համարը)

և սահմանված կարգով համաձայնեցվել իրավասու մարմնի _____ և այլ

(նշել իրավասու մարմնի անվանումը)

շահագրգիռ մարմինների _____ հետ:

(նշել օրենքով սահմանված համաձայնեցնող մարմինների անվանումները)

5.Հատուկ պայմաններ՝

1)Կառուցապատողը նախքան շինարարությունն սկսելը, ինչպես նաև դրա ընթացքում, պարտավոր է հասցվելիք վնասների փոխհատուցման համար համաձայնության գալ կառուցապատման հետևանքով վնասներ կրող սուբյեկտների հետ.

2)Շինարարության թույլտվությամբ սահմանված ժամկետներում կառուցապատումը չավարտելու դեպքում գործում են N 1 հավելվածի 123-126-րդ կետերով սահմանված պահանջները.

3)(լրացվում է N 1 հավելվածի 84-րդ կետով սահմանված դեպքերում) սույն թույլտվությունը տրվել է սահմանված կարգով հաստատված «Նախագիծ» փուլի հիման վրա, որին հաջորդող «Աշխատանքային փաստաթղթեր» փուլը պետք է ապահովի հաստատված փուլով ընդունված լուծումները և աշխատանքների իրականացման հաջորդականությունը

_____

(նշվում են նախապատրաստական, հողային, շինմոնտաժային աշխատանքները և այլ աշխատանքներ)

6.(լրացվում է N1 հավելվածի 13-րդ կետով սահմանված դեպքերում)

Հաշվի առնելով, որ կառուցվող օբյեկտի շինարարությունը հնարավոր չէ առանց գլխավոր հատակագծի վրա համարների տակ նշված շենքի (շենքերի) և կամ շինության

(շինությունների) _____ քանդման՝

(նշվում են ամբողջությամբ կամ մասամբ քանդման ենթակա օբյեկտները, դրանց հիմնական ցուցանիշները, ընդհանուր մակերեսը, հարկայնությունը, շինանյութերը և այլն)

սեփականատիրոջը (օգտագործողին) _____

(նշվում է պետական գրանցման վկայականի համարը)

տրված սույն թույլտվությունը նաև քանդման թույլտվություն է:

Օբյեկտի քանդման աշխատանքներն իրականացնել նախագծային փաստաթղթերով ամրագրված հաջորդականությամբ:

7.Այլ պայմաններ ***շինհրապարակում ապահովել ժամանակավոր ցանկապատի և տեղեկատվական վահանակի առկայությունը***

(նշվում են իրավական ակտերով և (կամ) պայմանագրով նախատեսված այլ պայմանները)

8.Կառուցապատողը շինարարական (քանդման, ապամոնտաժման) աշխատանքները սկսելուց առնվազն 3 օր առաջ համաձայն N 5 հավելվածի N 2-5 ձևի տեղեկացնում է իրավասու մարմնին:

9.Թույլտվության հիման վրա ցանկացած շինարարական և զուգահեռ աշխատանք կարող է իրականացվել բացառապես Հայաստանի Հանրապետության օրենսդրությանը, նախագծային փաստաթղթերին և նորմատիվ-տեխնիկական պահանջներին համապատասխան:

ՀԱՅԱՍՏԱՆԻ
ՀԱՆՐԱՊԵՏՈՒԹՅԱՆ
ԱԲՈՎՅԱՆ ՀԱՄԱՅՆՔԻ
ՂԵԿԱՎԱՐ

ԷԴՈՒԱՐԴ
ԲԱԲԱՅԱՆ

Կ.Տ.

ՀԱՅԱՍՏԱՆԻ ՀԱՆՐԱՊԵՏՈՒԹՅԱՆ
ԿՈՏԱՅՔԻ ՄԱՐԶԻ ԱԲՈՎՅԱՆ ՀԱՄԱՅՆՔԻ ՂԵԿԱՎԱՐ

Ո Ր Ո Շ Ո Ւ Մ

26 հոկտեմբերի 2023 թվականի N 4168

ԱԲՈՎՅԱՆ ՀԱՄԱՅՆՔԻ ՄԱՅԱԿՈՎՍԿԻ ԳՅՈՒՂՈՒՄ ԳՏՆՎՈՂ ՀՈՂԱՄԱՍԻՆ ՀԱՍՑԵ ՏՐԱՄԱԴՐԵԼՈՒ ՄԱՍԻՆ

Համաձայն «Տեղական ինքնակառավարման մասին» օրենքի 35-րդ հոդվածի 1-ին մասի 22-րդ և 24-րդ կետերի, Հայաստանի Հանրապետության կառավարության 2005 թվականի դեկտեմբերի 29-ի N 2387-Ն որոշմամբ հաստատված կարգի 29-րդ, 50-րդ, 51-րդ և 55-րդ կետերի, Աբովյան համայնքի ավագանու 2022 թվականի դեկտեմբերի 28-ի N 193-Ն որոշման, հաշվի առնելով Վերգուշ Եղիազարյանի լիազորած անձ Հասմիկ Եդումյանի դիմումը (մուտք՝ 2023 թվականի հոկտեմբերի 19-ի N Ք-6704).

1. Աբովյան համայնքի Մայակովսկի գյուղում գտնվող հողամասին (հիմք՝ 2005 թվականի դեկտեմբերի 01-ի N 2086175 վկայական) տրամադրել հասցե՝ համայնք Աբովյան, գյուղ Մայակովսկի, 15-րդ փողոց, 6-րդ փակուղի, 18:

2. Վերգուշ Եղիազարյանը պարտավոր է Աբովյանի համայնքապետարանի 900105201652 հաշվեհամարին մուծել 5 000 (հինգ հազար) դրամ՝ հասցեի տրամադրման ծառայության վճար:

3. Սույն որոշումն ուժի մեջ է մտնում որոշման ընդունման մասին իրազեկելու օրվան հաջորդող օրվանից:

ՀԱՄԱՅՆՔԻ ՂԵԿԱՎԱՐ Է. ԲԱԲԱՅԱՆ

2023թ. հոկտեմբերի 26
ք. Աբովյան

ՀԱՅԱՍՏԱՆԻ ՀԱՆՐԱՊԵՏՈՒԹՅԱՆ
ԿՈՏԱՅՔԻ ՄԱՐԶԻ ԱԲՈՎՅԱՆ ՀԱՄԱՅՆՔԻ ՂԵԿԱՎԱՐ

Ո Ր Ո Շ Ո Ւ Մ

26 հոկտեմբերի 2023 թվականի N 4167

ԱՐՏՅՈՄ ԿԱՐԱՊԵՏՅԱՆԻՆ ՍԵՓԱԿԱՆՈՒԹՅԱՆ ԻՐԱՎՈՒՆՔՈՎ ՊԱՏԿԱՆՈՂ ԲՆԱԿԱՐԱՆԸ ՎԵՐԱՀԱՍՑԵԱՎՈՐԵԼՈՒ ՄԱՍԻՆ

Համաձայն «Տեղական ինքնակառավարման մասին» օրենքի 35-րդ հոդվածի 1-ին մասի 22-րդ և 24-րդ կետերի, Հայաստանի Հանրապետության կառավարության 2005 թվականի դեկտեմբերի 29-ի N 2387-Ն որոշմամբ հաստատված կարգի 29-րդ, 45-րդ, 50-րդ, 51-րդ, 55-րդ և 62-րդ կետերի, Աբովյան համայնքի ավագանու 2022 թվականի դեկտեմբերի 28-ի N 193-Ն որոշման, հաշվի առնելով Արտյոմ Կարապետյանի դիմումը (մուտք՝ 2023 թվականի հոկտեմբերի 19-ի N Ք-6718).

1. Արտյոմ Կարապետյանին սեփականության իրավունքով պատկանող (հիմք՝ 2022 թվականի մարտի 01-ի N 01032022-07-0114 վկայական) Աբովյան համայնքի Բալահովիտ գյուղի Զ/Մ 144 շենքի թիվ 16 բնակարանը վերահասցեավորել՝ համայնք Աբովյան, գյուղ Բալահովիտ, Գուրգեն Արշակյան թաղամաս, 1-ին փողոց, 2-րդ փակուղի, 3 շենք, 16 բնակարան:

2. Արտյոմ Կարապետյանը պարտավոր է Աբովյանի համայնքապետարանի 900105201652 հաշվեհամարին մուծել 5 000 (հինգ հազար) դրամ՝ հասցեի տրամադրման ծառայության վճար:

3. Սույն որոշումն ուժի մեջ է մտնում Արտյոմ Կարապետյանին որոշման ընդունման մասին իրազեկելու օրվան հաջորդող օրվանից:

ՀԱՄԱՅՆՔԻ ՂԵԿԱՎԱՐ Է. ԲԱԲԱՅԱՆ

2023թ. հոկտեմբերի 26
ք. Աբովյան

ՀԱՅԱՍՏԱՆԻ ՀԱՆՐԱՊԵՏՈՒԹՅԱՆ
ԿՈՏԱՅՔԻ ՄԱՐԶԻ ԱԲՈՎՅԱՆ ՀԱՄԱՅՆՔԻ ՂԵԿԱՎԱՐ

Ո Ր Ո Շ Ո Ւ Մ

26 հոկտեմբերի 2023 թվականի N 4166

«ՀԱՅԱՍՏԱՆԻ ԷԼԵԿՏՐԱԿԱՆ ՑԱՆՑԵՐ» ՓԱԿ ԲԱԺՆԵՏԻՐԱԿԱՆ ԸՆԿԵՐՈՒԹՅԱՆՆ ԱԲՈՎՅԱՆ ՀԱՄԱՅՆՔԻ ԱՌԻՆՋ ԳՅՈՒՂԻ ԴՈՒՐՅԱՆ ԹԱՂԱՄԱՍԻ 10-ՐԴ ՓՈՂՈՑԻ ԹԻՎ 5 ՀԱՍՑԵՈՒՄ ԷԼԵԿՏՐԱՄԱՏԱԿԱՐԱՐՄԱՆ ՇԻՆԱՐԱՐՈՒԹՅԱՆ ԹՈՒՅԼՏՎՈՒԹՅՈՒՆ ՏԱԼՈՒ ՄԱՍԻՆ

Համաձայն «Տեղական ինքնակառավարման մասին» օրենքի 42-րդ հոդվածի 1-ին մասի 6-րդ կետի, Հայաստանի Հանրապետության կառավարության 2015 թվականի մարտի 19-ի N 596-Ն որոշման, Աբովյան համայնքի ավագանու 2022 թվականի դեկտեմբերի 28-ի N 191-Ն որոշման, հաշվի առնելով «ՎՈԼԻՈՍ նախագծային ինստիտուտ» փակ բաժնետիրական ընկերության 2023 թվականի հուլիսի 17-ի N ՎՆ-ՇՊ-1334 (մուտք՝ 2023 թվականի հուլիսի 18-ի N S-1195) և հոկտեմբերի 13-ի N ՎՆ-ՇՊ-2014 (մուտք՝ 2023 թվականի հոկտեմբերի 18-ի N S 1766) գրությունները.

1. Համաձայնություն տալ «ՎՈԼԻՈՍ նախագծային ինստիտուտ» փակ բաժնետիրական ընկերությանն Աբովյան համայնքի Առինջ գյուղի Դուրյան թաղամասի 10-րդ փողոցի թիվ 5 հասցեում գտնվող Արման Արարատյանին պատկանող տարածքի 0.4 կՎ հզորությամբ էլեկտրամատակարարման գիծը նախագծել «Հայաստանի էլեկտրական ցանցեր» փակ բաժնետիրական ընկերության կողմից տրված N 74163111 (10126-ԷՄ) տեխնիկական պայմանի ուղեգծով և «Հայաստանի էլեկտրական ցանցեր» փակ բաժնետիրական ընկերությանը տրամադրել էլեկտրամատակարարման շինարարության թույլտվություն (շինարարության թույլտվությունը կցվում է):

2. «Հայաստանի էլեկտրական ցանցեր» փակ բաժնետիրական ընկերությունը պարտավոր է Աբովյանի համայնքապետարանի 900105204243 հաշվեհամարին մուծել 15 000 (տասնհինգ հազար) դրամ տեղական տուրք՝ շինարարության թույլտվության համար:

3. Շինարարական աշխատանքները կատարելիս անհրաժեշտ է տեղեկացնել Հայաստանի Հանրապետության ոստիկանության Կոտայքի ճանապարհային ոստիկանությանը և մյուս շահագրգիռ կազմակերպություններին:

4. Քանդված հատվածները վերականգնել տասնհինգօրյա ժամկետում:

5. Սույն որոշումն ուժի մեջ է մտնում որոշման ընդունման մասին իրազեկելու օրվան հաջորդող օրվանից:

ՀԱՄԱՅՆՔԻ ՂԵԿԱՎԱՐ Է. ԲԱԲԱՅԱՆ

2023թ. հոկտեմբերի 26
ք. Աբովյան

ՀԱՅԱՍՏԱՆԻ ՀԱՆՐԱՊԵՏՈՒԹՅՈՒՆ

ԿՈՏԱՅՔԻ ՄԱՐԶ ԱԲՈՎՅԱՆ ՀԱՄԱՅՆՔ

ՇԻՆԱՐԱՐՈՒԹՅԱՆ ԹՈՒՅԼՏՎՈՒԹՅՈՒՆ N ԷԼ-124

«26» հոկտեմբերի 2023թ.

Տրված է կառուցապատող **«ՀԱՅԱՍՏԱՆԻ ԷԼԵԿՏՐԱԿԱՆ ՑԱՆՑԵՐ» ՓԲԸ** -ին՝

(իրավաբանական անձի անվանումը, պետական գրանցման

ՀՀ Կոտայքի մարզ, Աբովյան համայնք գ. Առինջ Դուրյան թաղամասի 10-րդ փողոց թիվ 5 հասցեում

(վկայանամի համարը, գտնվելու վայրը, ծողանցքի գտնվելու վայրը)

էլեկտրամատակարարման օբյեկտի

(օբյեկտի անվանումը, հասցեն (նպատակը, ենթակառուցվածքները)

կառուցման արդիականացման աշխատանքների կատարման համար:

1. Գծային ինժեներական ենթակառուցվածքների ստեղծման (արդիականացման) հետագիծ-նախագծային փաստաթղթերը մշակվել են **«Աշխատանքային նախագիծ»**

(նախագծային փաստաթղթերի անվանումը)

«ՎՈԼԻՈՍ նախագծային ինստիտուտ» ՓԲԸ կողմից:

(նախագծի աշխատանքներն առաջադրող անձանունը, շրջանցիկ համարը)

2. Շինարարական աշխատանքներն իրականացնել **12 ամսվա** ընթացքում:

(նշել շինարարության հոսանաթերթի տևողությունը)

3. Հատուկ պայմաններ՝

1) կառուցապատողը, նախքան շինարարությունն սկսելը, ինչպես նաև դրա ընթացքում, պարտավոր է հասցվելիք վնասների փոխհատուցման համար համաձայնության գալ կառուցապատման հետևանքով վնասներ կրող սուբյեկտների հետ.

2) շինարարության թույլտվությամբ սահմանված ժամկետներում կառուցապատումը չավարտելու դեպքում գործում են Հայաստանի Հանրապետության կառավարության 2015 թվականի մարտի 19-ի N 596-Ն որոշման N 1 հավելվածի 123-126-րդ կետերով սահմանված պահանջները:

4. Թույլտվության հիման վրա ցանկացած շինարարական և զուգահեռ աշխատանք կարող է իրականացվել բացառապես Հայաստանի Հանրապետության օրենսդրությանը, նախագծային փաստաթղթերին և նորմատիվ-տեխնիկական պահանջներին համապատասխան:

ՀԱՅԱՍՏԱՆԻ ՀԱՆՐԱՊԵՏՈՒԹՅԱՆ
ԱԲՈՎՅԱՆ ՀԱՄԱՅՆՔԻ ՂԵԿԱՎԱՐ ԷԴՈՒԱՐԴ ԲԱԲԱՅԱՆ

Կ. Տ.

ՀԱՅԱՍՏԱՆԻ ՀԱՆՐԱՊԵՏՈՒԹՅԱՆ
ԿՈՏԱՅՔԻ ՄԱՐԶԻ ԱԲՈՎՅԱՆ ՀԱՄԱՅՆՔԻ ՂԵԿԱՎԱՐ

Ո Ր Ո Շ Ո Ւ Մ

26 հոկտեմբերի 2023 թվականի N 4165

ԳԵՎՈՐԳ ՎԻՐԱԲՅԱՆԻ ԿՈՂՄԻՑ ԻՐԱԿԱՆԱՑՎԱԾ ԲՆԱԿԵԼԻ ՏԱՆ ԵՎ ՊԱՐՍՊԻ ԿԱՌՈՒՑՄԱՆ ՇԱՀԱԳՈՐԾՄԱՆ ԹՈՒՅԼՏՎՈՒԹՅՈՒՆԸ ՁԵՎԱԿԵՐՊԵԼՈՒ ՄԱՍԻՆ

Համաձայն «Տեղական ինքնակառավարման մասին» օրենքի 42-րդ հոդվածի 1-ին մասի 7-րդ կետի, Հայաստանի Հանրապետության կառավարության 2015 թվականի մարտի 19-ի N 596-Ն որոշման, Աբովյան համայնքի ավագանու 2022 թվականի դեկտեմբերի 28-ի N 192-Ն որոշման, հաշվի առնելով Գևորգ Վիրաբյանի և Նելլի Գրիգորյանի լիազորած անձ Հրայր Մարտիրոսյանի դիմումը (մուտք՝ 2023 թվականի հոկտեմբերի 17-ի N Ք 6608).

1. Ձևակերպել կառուցապատողներ Գևորգ Վիրաբյանի և Նելլի Գրիգորյանի կողմից իրականացված Աբովյան համայնքի Առինջ գյուղի Մ. Մկրտչյան թաղամասի 12-րդ փողոցի 1-ին նրբանցքի 6 հասցեում գտնվող բնակելի տան և պարսպի կառուցման շահագործման թույլտվությունը (շահագործման թույլտվությունը կցվում է):

2. Գևորգ Վիրաբյանը և Նելլի Գրիգորյանը պարտավոր են Աբովյանի համայնքապետարանի 900105201355 հաշվեհամարին մուծել 14 000 (տասնչորս հազար) դրամ տեղական վճար՝ շահագործման թույլտվություն տրամադրելու համար:

3. Սույն որոշումն ուժի մեջ է մտնում որոշման ընդունման մասին իրազեկելու օրվան հաջորդող օրվանից:

ՀԱՄԱՅՆՔԻ ՂԵԿԱՎԱՐ Է. ԲԱԲԱՅԱՆ

2023թ. հոկտեմբերի 26
ք. Աբովյան

ՀԱՅԱՍՏԱՆԻ ՀԱՆՐԱՊԵՏՈՒԹՅՈՒՆ
ԿՈՏԱՅՔԻ ՄԱՐԶ, ՀԱՄԱՅՆՔ ԱԲՈՎՅԱՆ
ԱՎԱՐՏԱԿԱՆ ԱԿՏ (ՇԱՀԱԳՈՐԾՄԱՆ ԹՈՒՅԼՏՎՈՒԹՅՈՒՆ)

N 210 «26» հոկտեմբերի 2023թ.

Կառուցապատող Գևորգ Վիրաբյանի և Նելլի Գրիգորյանի, հեռ.+374 91060080 կողմից
(իրավաբանական անձի անվանումը, ֆիզիկական անձի անունը, ազգանունը, հեռախոսահամարը, էլեկտրոնային հասցեն)

կառուցված բնակելի տունը և պարիսպը,
(օբյեկտիանվանումը)

որը գտնվում է Կոտայքի մարզ, համայնք Աբովյան, գյուղ Առինջ, Մ. Մկրտչյան թաղամաս, 12-րդ փողոց, 1-ին նրբանցք 6 հասցեում՝
(օբյեկտի տեղադրությունը, հասցեն)

համարվում է ավարտված և պատրաստ է շահագործման, որի՝

1.նախագծային փաստաթղթերը մշակվել են «ԿՈՏԱՅՔՆԱԽԱԳԻԾ» ՍՊԸ-ի, կողմից
Լիցենզիա՝ 8795
(նախագծային կազմակերպության անվանումն օրենքով սահմանված դեպքերում՝ լիցենզիայի համարը, անհատ ձեռնարկատիրոջ անունը, ազգանունը, լիցենզիայի համարը)

2.շինարարությունն սկսվել է Աբովյան համայնքի ղեկավարի կողմից
(շինարարության թույլտվություն տվող մարմնի անվանումը)

տրված «19» հունվարի 2023 թ. N 09 շինարարության թույլտվության համաձայն.

3.շինարարությունն իրականացվել է Գևորգ Վիրաբյանի և Նելլի Գրիգորյանի կողմից
(գլխավոր կապալառուի անվանումը)

4.օբյեկտի հիմնական ցուցանիշներն են՝ բնակելի տուն և պարիսպ

5. հատուկ պայմանները ոչ էական շեղումներով

ՀԻՄՔԵՐ՝
1) կառուցապատողի դիմումը «16» հոկտեմբերի 2023 թ.
2) ընդունող հանձնաժողովի ակտը «13» հոկտեմբերի 2023թ.
3) կատարողական փաստաթղթերի ցանկը կամ շինության տեխնիկական վիճակի մասին համապատասխան հետազննության դրական եզրակացությունը 4 թերթ:

ՀԱՅԱՍՏԱՆԻ ՀԱՆՐԱՊԵՏՈՒԹՅԱՆ
ԱԲՈՎՅԱՆ ՀԱՄԱՅՆՔԻ ՂԵԿԱՎԱՐ ԷԴՈՒԱՐԴ ԲԱԲԱՅԱՆ

«26» հոկտեմբերի 2023թ.

Կ.Տ.

ՀԱՅԱՍՏԱՆԻ ՀԱՆՐԱՊԵՏՈՒԹՅԱՆ
ԿՈՏԱՅՔԻ ՄԱՐԶԻ ԱԲՈՎՅԱՆ ՀԱՄԱՅՆՔԻ ՂԵԿԱՎԱՐ

Ո Ր Ո Շ Ո Ւ Մ

26 հոկտեմբերի 2023 թվականի N 4164

ԱՐԱՄ ԵՐՈՅԱՆԻ ԿՈՂՄԻՑ ԻՐԱԿԱՆԱՑՎԱԾ ԲՆԱԿԵԼԻ ՏԱՆ ԵՎ ՊԱՐՍՊԻ ԿԱՌՈՒՑՄԱՆ ՇԱՀԱԳՈՐԾՄԱՆ ԹՈՒՅԼՏՎՈՒԹՅՈՒՆԸ ՁԵՎԱԿԵՐՊԵԼՈՒ ՄԱՍԻՆ

Համաձայն «Տեղական ինքնակառավարման մասին» օրենքի 42-րդ հոդվածի 1-ին մասի 7-րդ կետի, Հայաստանի Հանրապետության կառավարության 2015 թվականի մարտի 19-ի N 596-Ն որոշման, Աբովյան համայնքի ավագանու 2022 թվականի դեկտեմբերի 28-ի N 192-Ն որոշման, հաշվի առնելով Արամ Երոյանի լիազորած անձ Դավիթ Հակոբյանի դիմումը (մուտք՝ 2023 թվականի հոկտեմբերի 16-ի N Ք-6599).

1. Ձևակերպել կառուցապատող Արամ Երոյանի կողմից իրականացված Աբովյան համայնքի Առինջ գյուղի Մ. Մկրտչյան թաղամասի 12-րդ փողոցի 1-ին նրբանցքի 8 հասցեում գտնվող բնակելի տան և պարսպի կառուցման շահագործման թույլտվությունը (շահագործման թույլտվությունը կցվում է):

2. Արամ Երոյանը պարտավոր է Աբովյանի համայնքապետարանի 900105201355 հաշվեհամարին մուծել 14 000 (տասնչորս հազար) դրամ տեղական վճար՝ շահագործման թույլտվություն տրամադրելու համար:

3. Սույն որոշումն ուժի մեջ է մտնում որոշման ընդունման մասին իրազեկելու օրվան հաջորդող օրվանից:

ՀԱՄԱՅՆՔԻ ՂԵԿԱՎԱՐ Է. ԲԱԲԱՅԱՆ

2023թ. հոկտեմբերի 26
ք. Աբովյան

ՀԱՅԱՍՏԱՆԻ ՀԱՆՐԱՊԵՏՈՒԹՅՈՒՆ
ԿՈՏԱՅՔԻ ՄԱՐԶ, ՀԱՄԱՅՆՔ ԱԲՈՎՅԱՆ
ԱՎԱՐՏԱԿԱՆ ԱԿՏ (ՇԱՀԱԳՈՐԾՄԱՆ ԹՈՒՅԼՏՎՈՒԹՅՈՒՆ)

N 211 «26» հոկտեմբերի 2023թ.

Կառուցապատող Արամ Երոյանի, հեռ.+374 91060080 կողմից
(Իրավաբանական անձի անվանումը, Ֆիզիկական անձի անունը, ազգանունը, հեռախոսահամարը, էլեկտրոնային հասցեն)

կառուցված բնակելի տունը և պարիսպը,
(օբյեկտի անվանումը)

որը գտնվում է Կոտայքի մարզ, համայնք Աբովյան, գյուղ Առինջ, Մ. Մկրտչյան թաղամաս, 12-րդ փողոց, 1-ին նրբանցք 8 հասցեում՝
(օբյեկտի տեղադրությունը, հասցեն)

համարվում է ավարտված և պատրաստ է շահագործման, որի՝

1.նախագծային փաստաթղթերը մշակվել են «ԿՈՏԱՅՔՆԱԽԱԳԻԾ» ՍՊԸ-ի, կողմից
Լիցենզիա՝ 8795,
(նախագծային կազմակերպության անվանումն օրենքով սահմանված դեպքերում՝ լիցենզիայի համարը, անհատ ձեռնարկատիրոջ անունը, ազգանունը, լիցենզիայի համարը)

2.շինարարությունն սկսվել է Աբովյան համայնքի ղեկավարի կողմից
(շինարարության թույլտվություն տվող մարմնի անվանումը)

տրված «19» հունվարի 2023 թ. N 11 շինարարության թույլտվության համաձայն.

3.շինարարությունն իրականացվել է Արամ Երոյանի կողմից
(գլխավոր կապալառուի անվանումը)

4.օբյեկտի հիմնական ցուցանիշներն են՝ բնակելի տուն՝ նկուղային հարկով և բարե պարիսպ

5. հատուկ պայմանները ոչ էական շեղումներով

ՀԻՄՔԵՐ՝
1) կառուցապատողի դիմումը «16» հոկտեմբերի 2023 թ.
2) ընդունող հանձնաժողովի ակտը «13» հոկտեմբերի 2023թ.
3) կատարողական փաստաթղթերի ցանկը կամ շինության տեխնիկական վիճակի մասին համապատասխան հետազոտության դրական եզրակացությունը 4 թերթ:

ՀԱՅԱՍՏԱՆԻ ՀԱՆՐԱՊԵՏՈՒԹՅԱՆ
ԱԲՈՎՅԱՆ ՀԱՄԱՅՆՔԻ ՂԵԿԱՎԱՐ ԷԴՈՒԱՐԴ ԲԱԲԱՅԱՆ

«26» հոկտեմբերի 2023թ.

Կ.Տ.

ՀԱՅԱՍՏԱՆԻ ՀԱՆՐԱՊԵՏՈՒԹՅԱՆ
ԿՈՏԱՅՔԻ ՄԱՐԶԻ ԱԲՈՎՅԱՆ ՀԱՄԱՅՆՔԻ ՂԵԿԱՎԱՐ

Ո Ր Ո Շ Ո Ւ Մ

26 հոկտեմբերի 2023 թվականի N 4163

ՄԱՆՈՒԵԼ ԵՎ ՔՐԻՍՏԻՆԱ ԴԵՄԻՐՃՅԱՆՆԵՐԻ ԿՈՂՄԻՑ ԻՐԱԿԱՆԱՑՎԱԾ ԲՆԱԿԵԼԻ ՏԱՆ ԵՎ ՊԱՐՍՊԻ ԿԱՌՈՒՑՄԱՆ ՇԱՀԱԳՈՐԾՄԱՆ ԹՈՒՅԼՏՎՈՒԹՅՈՒՆԸ ՁԵՎԱԿԵՐՊԵԼՈՒ ՄԱՍԻՆ

Համաձայն «Տեղական ինքնակառավարման մասին» օրենքի 42-րդ հոդվածի 1-ին մասի 7-րդ կետի, Հայաստանի Հանրապետության կառավարության 2015 թվականի մարտի 19-ի N 596-Ն որոշման, Աբովյան համայնքի ավագանու 2022 թվականի դեկտեմբերի 28-ի N 192-Ն որոշման, հաշվի առնելով Մանուել և Քրիստինա Դեմիրճյանների լիազորած անձ Հրայր Մարտիրոսյանի դիմումը (մուտք՝ 2023 թվականի հոկտեմբերի 17-ի N Ք-6618).

1. Ձևակերպել կառուցապատողներ Մանուել և Քրիստինա Դեմիրճյանների կողմից իրականացված Աբովյան համայնքի Առինջ գյուղի Խ. Աբովյան թաղամասի 10-րդ փողոցի 10/2 հասցեում գտնվող բնակելի տան և պարսպի կառուցման շահագործման թույլտվությունը (շահագործման թույլտվությունը կցվում է):

2. Մանուել և Քրիստինա Դեմիրճյանները պարտավոր են Աբովյանի համայնքապետարանի 900105201355 հաշվեհամարին մուծել 14 000 (տասնչորս հազար) դրամ տեղական վճար՝ շահագործման թույլտվություն տրամադրելու համար:

3. Սույն որոշումն ուժի մեջ է մտնում որոշման ընդունման մասին իրազեկելու օրվան հաջորդող օրվանից:

ՀԱՄԱՅՆՔԻ ՂԵԿԱՎԱՐ Է. ԲԱԲԱՅԱՆ

2023թ. հոկտեմբերի 26
ք. Աբովյան

ՀԱՅԱՍՏԱՆԻ ՀԱՆՐԱՊԵՏՈՒԹՅՈՒՆ
ԿՈՏԱՅՔԻ ՄԱՐԶ, ՀԱՄԱՅՆՔ ԱԲՈՎՅԱՆ
ԱՎԱՐՏԱԿԱՆ ԱԿՏ (ՇԱՀԱԳՈՐԾՄԱՆ ԹՈՒՅԼՏՎՈՒԹՅՈՒՆ)

N 212 «26» հոկտեմբերի 2023թ.

Կառուցապատող Մանուել և Քրիստինա Դեմիրճյանների, հեռ.+374 91060080 կողմից
(իրավաբանական անձի անվանումը, ֆիզիկական անձի անունը, ազգանունը, հեռախոսահամարը, էլեկտրոնային հասցեն)

կառուցված բնակելի տունը և պարիսպը,
(օբյեկտի անվանումը)

որը գտնվում է Կոտայքի մարզ, համայնք Աբովյան, գյուղ Առինջ, Խ. Աբովյան թաղամաս, 10-րդ փողոց 10/2 հասցեում՝
(օբյեկտի տեղադրությունը, հասցեն)

համարվում է ավարտված և պատրաստ է շահագործման, որի՝

1.նախագծային փաստաթղթերը մշակվել են «ԿՈՏԱՅՔՆԱԽԱԳԻԾ» ՍՊԸ-ի, կողմից
Լիցենզիա՝ 8795
(նախագծային կազմակերպության անվանումն օրենքով սահմանված դեպքերում՝ լիցենզիայի համարը, անհատ ձեռնարկատիրոջ անունը, ազգանունը, լիցենզիայի համարը)

2.շինարարությունն սկսվել է Աբովյան համայնքի ղեկավարի կողմից
(շինարարության թույլտվություն տվող մարմնի անվանումը)

տրված «20» հունվարի 2023 թ. N 15 շինարարության թույլտվության համաձայն.

3.շինարարությունն իրականացվել է սեփականատերերի կողմից
(գլխավոր կապալառուի անվանումը)

4.օբյեկտի հիմնական ցուցանիշներն են՝ երկհարկանի բնակելի տուն և քարե պարիսպ

5. հատուկ պայմանները ոչ էական շեղումներով

ՀԻՄՔԵՐ՝
1) կառուցապատողի դիմումը «17» հոկտեմբերի 2023 թ.
2) ընդունող հանձնաժողովի ակտը «13» հոկտեմբերի 2023թ.
3) կատարողական փաստաթղթերի ցանկը կամ շինության տեխնիկական վիճակի մասին համապատասխան հետազոտության դրական եզրակացությունը 4 թերթ:

ՀԱՅԱՍՏԱՆԻ ՀԱՆՐԱՊԵՏՈՒԹՅԱՆ
ԱԲՈՎՅԱՆ ՀԱՄԱՅՆՔԻ ՂԵԿԱՎԱՐ ԷԴՈՒԱՐԴ ԲԱԲԱՅԱՆ

«26» հոկտեմբերի 2023թ.

Կ.Տ.

ՀԱՅԱՍՏԱՆԻ ՀԱՆՐԱՊԵՏՈՒԹՅԱՆ
ԿՈՏԱՅՔԻ ՄԱՐԶԻ ԱԲՈՎՅԱՆ ՀԱՄԱՅՆՔԻ ՂԵԿԱՎԱՐ

Ո Ր Ո Շ Ո Ւ Մ

26 հոկտեմբերի 2023 թվականի N 4162

ԱԲՈՎՅԱՆ ՀԱՄԱՅՆՔԻ ՂԵԿԱՎԱՐԻ 2023 ԹՎԱԿԱՆԻ ՄԱՐՏԻ 07-Ի N 711 ՈՐՈՇՄԱՆ ՄԵՋ ՓՈՓՈԽՈՒԹՅՈՒՆ ԿԱՏԱՐԵԼՈՒ ՄԱՍԻՆ

Համաձայն «Տեղական ինքնակառավարման մասին» օրենքի 35-րդ հոդվածի 1-ին մասի 24-րդ կետի, «Նորմատիվ իրավական ակտերի մասին» օրենքի 33-րդ և 34-րդ հոդվածների, հաշվի առնելով Հայաստանի Հարապետության կադաստրի կոմիտեի կողմից տրված 2023 թվականի հոկտեմբերի 09-ի Կ-09102023-07-0202 որոշումը և Արտաշես Օհանյանի դիմումը (մուտք՝ 2023 թվականի հոկտեմբերի 10-ի N Ք-6457),

1. Աբովյան համայնքի ղեկավարի 2023 թվականի մարտի 07-ի «Արտաշես Օհանյանին սեփականության իրավունքով պատկանող հողամասի նպատակային և գործառնական նշանակությունները փոփոխելու, շինության գործառական նշանակությունը փոփոխելու թույլտվություն տալու, ինքնակամ շինություններն ու ձևափոխումներն օրինականացնելու մասին» N 711 որոշման մեջ կատարել հետևյալ փոփոխությունը՝ որոշման 4-րդ կետի 2-րդ ենթակետում «1 234 430 (մեկ միլիոն երկու հարյուր երեսունչորս հազար չորս հարյուր երեսուն)» բառերը փոխարինել «1 425 750 (մեկ միլիոն չորս հարյուր քսանհինգ հազար յոթ հարյուր հիսուն)» բառերով:

2. Սույն որոշումն ուժի մեջ է մտնում Արտաշես Օհանյանին որոշման ընդունման մասին իրազեկելու օրվան հաջորդող օրվանից:

ՀԱՄԱՅՆՔԻ ՂԵԿԱՎԱՐ Է. ԲԱԲԱՅԱՆ

2023թ. հոկտեմբերի 26
ք. Աբովյան

ՀԱՅԱՍՏԱՆԻ ՀԱՆՐԱՊԵՏՈՒԹՅԱՆ
ԿՈՏԱՅՔԻ ՄԱՐԶԻ ԱԲՈՎՅԱՆ ՀԱՄԱՅՆՔԻ ՂԵԿԱՎԱՐ

Ո Ր Ո Շ Ո Ւ Մ

26 հոկտեմբերի 2023 թվականի N 4161

«ԱՐՄԵՆ ՀԱԿՈԲՅԱՆ ՄԱՆՎԵԼԻ» ԱՆՀԱՏ ՁԵՌՆԱՐԿԱՏԻՐՈՋԸ 2023 ԹՎԱԿԱՆԻ ՉՈՐՐՈՐԴ ԵՌԱՄՍՅԱԿԻ ԸՆԹԱՑՔՈՒՄ ՈԳԵԼԻՑ ԵՎ ԱԼԿՈՀՈԼԱՅԻՆ ԽՄԻՉՔՆԵՐԻ ԵՎ ԾԽԱԽՈՏԱՅԻՆ ԱՐՏԱԴՐԱՏԵՍԱԿՆԵՐԻ ԿԱՄ ԾԽԱԽՈՏԱՅԻՆ ԱՐՏԱԴՐԱՏԵՍԱԿՆԵՐԻ ՓՈԽԱՐԻՆԻՉՆԵՐԻ ԿԱՄ ԾԽԱԽՈՏԱՅԻՆ ԱՐՏԱԴՐԱՏԵՍԱԿՆԵՐԻ ՆՄԱՆԱԿՆԵՐԻ ՎԱՃԱՌՔԻ ԹՈՒՅԼՏՎՈՒԹՅՈՒՆ ՏԱԼՈՒ ՄԱՍԻՆ

Համաձայն «Տեղական ինքնակառավարման մասին» օրենքի 45-րդ հոդվածի 1-ին մասի 2-րդ կետի, Աբովյան համայնքի ավագանու 2022 թվականի դեկտեմբերի 28-ի N 191-Ն և 2023 թվականի ապրիլի 13-ի N 52-Ն որոշումների, հիմք ընդունելով «Արմեն Հակոբյան Մանվելի» անհատ ձեռնարկատիրոջ հայտը (մուտք՝ 2023 թվականի հոկտեմբերի 25-ի N Ք-6860).

1. «Արմեն Հակոբյան Մանվելի» անհատ ձեռնարկատիրոջը տալ 2023 թվականի չորրորդ եռամսյակի ընթացքում Աբովյան համայնքի Աբովյան քաղաքի Կոտայքի փողոցի թիվ 1/3 հասցեում գտնվող 28.34 քառակուսի մետր մակերեսով սպասարկման օբյեկտում ոգելից և ալկոհոլային խմիչքների և ծխախոտային արտադրատեսակների կամ ծխախոտային արտադրատեսակների փոխարինիչների (բացառությամբ բժշկական նշանակության ծխախոտային արտադրատեսակների փոխարինիչների) կամ ծխախոտային արտադրատեսակների նմանակների վաճառքի թույլտվություն (Թույլտվություն N 231 կցվում է):

2. «Արմեն Հակոբյան Մանվելի» անհատ ձեռնարկատերը պարտավոր է Աբովյանի համայնքապետարանի 900105201074 հաշվեհամարին վճարել տեղական տուրք՝ 21 000 (քսանմեկ հազար) դրամ:

3. Սույն որոշումն ուժի մեջ է մտնում «Արմեն Հակոբյան Մանվելի» անհատ ձեռնարկատիրոջը որոշման ընդունման մասին իրազեկելու օրվան հաջորդող օրվանից:

ՀԱՄԱՅՆՔԻ ՂԵԿԱՎԱՐ Է. ԲԱԲԱՅԱՆ

2023թ. հոկտեմբերի 26
ք. Աբովյան

ՀԱՅԱՍՏԱՆԻ ՀԱՆՐԱՊԵՏՈՒԹՅՈՒՆ
ԿՈՏԱՅՔԻ ՄԱՐԶ
ԱԲՈՎՅԱՆԻ ՀԱՄԱՅՆՔԱՊԵՏԱՐԱՆ

ԹՈՒՅԼՏՎՈՒԹՅՈՒՆ N ՈՒԽԾ - 231

ՀԱՄԱՅՆՔԻ ՎԱՐՉԱԿԱՆ ՏԱՐԱԾՔՈՒՄ ՈԳԵԼԻՑ ԵՎ ԱԼԿՈՀՈԼԱՅԻՆ ԽՄԻՉՔՆԵՐԻ ԿԱՄ ԾԽԱԽՈՏԱՅԻՆ ԱՐՏԱԴՐԱՏԵՍԱԿՆԵՐԻ ՓՈԽԱՐԻՆԻՉՆԵՐԻ ԿԱՄ ԾԽԱԽՈՏԱՅԻՆ ԱՐՏԱԴՐԱՏԵՍԱԿՆԵՐԻ ՆՄԱՆԱԿՆԵՐԻ ՎԱՃԱՌՔԻ

Տրված՝ 26 հոկտեմբերի 2023թ.

Թույլատրված գործունեության անվանումը՝
Ոգելից և ալկոհոլային խմիչքների կամ ծխախոտային արտադրատեսակների փոխարինիչների կամ ծխախոտային արտադրատեսակների նմանակների վաճառք:

Հայտատու իրավաբանական անձի լրիվ անվանումը և գտնվելու վայրը կամ անհատ ձեռնարկատիրոջ անունը, ազգանունը և բնակության վայրը, հարկ վճարողի հաշվառման համարը՝
«Արմեն Հակոբյան Մանվելի» անհատ ձեռնարկատեր, ՀՀ Կոտայքի մարզ Աբովյան համայնք ք. Աբովյան Կոտայքի փ. 1 շ. 9 բն, ՀՎՀՀ՝ 43200846:

Գործունեության իրականացման վայրը՝ ***ՀՀ Կոտայքի մարզ Աբովյան համայնք ք. Աբովյան Կոտայքի փ. թիվ 1/3, սպասարկման օբյեկտ:***

Թույլտվության գործողության ժամկետը՝ ***01 հոկտեմբերի 2023թ.***-ից մինչև ***31 դեկտեմբերի 2023թ.***-ը:

ՀԱՄԱՅՆՔԻ ՂԵԿԱՎԱՐ ԷԴՈՒԱՐԴ ԲԱԲԱՅԱՆ

ՀԱՅԱՍՏԱՆԻ ՀԱՆՐԱՊԵՏՈՒԹՅԱՆ
ԿՈՏԱՅՔԻ ՄԱՐԶԻ ԱԲՈՎՅԱՆ ՀԱՄԱՅՆՔԻ ՂԵԿԱՎԱՐ

Ո Ր Ո Շ Ո Ւ Մ

25 հոկտեմբերի 2023 թվականի N 4160

ԳՈՒՐԳԵՆ ԲԱԲԱՅԱՆԻ ՆԿԱՏՄԱՄԲ ՎԱՐՉԱԿԱՆ ՏՈՒՅԺ ՆՇԱՆԱԿԵԼՈՒ ՄԱՍԻՆ

Համաձայն Վարչական իրավախախտումների վերաբերյալ օրենսգրքի 154-րդ հոդվածի 2-րդ մասի, 219.1-ին, 275-283-րդ, 286-288-րդ, 298-րդ, 302-րդ և 305-րդ հոդվածների, «Տեղական ինքնակառավարման մասին» օրենքի 35-րդ հոդվածի 1-ին մասի 26-րդ կետի, «Վարչարարության հիմունքների և վարչական վարույթի մասին» օրենքի 30-րդ հոդվածի 1-ին մասի «բ» կետի, 53-րդ հոդվածի, հիմք ընդունելով 2023 թվականի հոկտեմբերի 10-ի քաղաքաշինության ոլորտում վարչական իրավախախտում թույլ տալու փաստի մասին N 28 արձանագրությունը և վարչական հանձնաժողովի 2023 թվականի հոկտեմբերի 25-ի արձանագրությունը.

1. Գյուղական բնակավայրում սեփականության իրավունք ունեցող անձի կողմից առանց թույլտվության շինարարության թույլտվություն պահանջող շինարարական աշխատանքներ իրականացնելու համար Գուրգեն Բաբայանի նկատմամբ Վարչական իրավախախտումների վերաբերյալ օրենսգրքի 154-րդ հոդվածի 2-րդ մասի հատկանիշներով նշանակել վարչական տուգանք՝ 100 000 (հարյուր հազար) դրամի չափով:

2. Գուրգեն Բաբայանը պարտավոր է սույն որոշումն իրեն հանձնելու օրվանից 15-օրյա ժամկետում նշանակված տուգանքի գումարը մուծել Աբովյանի համայնքապետարանի 900105201272 հաշվեհամարին և վճարման անդորրագիրը ներկայացնել Աբովյան համայնքի ղեկավարին առընթեր վարչական հանձնաժողով:

3. Սույն որոշումը կարող է վարչական կարգով բողոքարկվել Աբովյան համայնքի ղեկավարին կամ դատական կարգով Հայաստանի Հանրապետության վարչական դատարան՝ այն սահմանված կարգով հանձնելու (հանձնված համարվելու) օրվանից հետո՝ երեսուն օրվա ընթացքում:

4. Սույն որոշման պահանջները չկատարելու դեպքում այն ենթակա է հարկադիր կատարման՝ Հայաստանի Հանրապետության հարկադիր կատարումն ապահովող ծառայության միջոցով՝ սույն որոշման 2-րդ կետով՝ կամավոր կատարման համար սահմանված ժամկետն անցնելուց հետո՝ որոշման կայացման օրվանից երեք ամսվա ընթացքում:

5. Սույն որոշումն ուժի մեջ է մտնում Գուրգեն Բաբայանին որոշման ընդունման մասին իրազեկելու օրվան հաջորդող օրվանից:

ՀԱՄԱՅՆՔԻ ՂԵԿԱՎԱՐ Է. ԲԱԲԱՅԱՆ

2023թ. հոկտեմբերի 25
ք. Աբովյան

ՀԱՅԱՍՏԱՆԻ ՀԱՆՐԱՊԵՏՈՒԹՅԱՆ
ԿՈՏԱՅՔԻ ՄԱՐԶԻ ԱԲՈՎՅԱՆ ՀԱՄԱՅՆՔԻ ՂԵԿԱՎԱՐ

Ո Ր Ո Շ Ո Ւ Մ

25 հոկտեմբերի 2023 թվականի N 4159

«ՀՐԱՅՐ ՍԱՅԱԴՅԱՆ ՎԱՐԴԱՆԻ» ԱՆՀԱՏ ՁԵՌՆԱՐԿԱՏԻՐՈՋԸ ԹԱՆԿԱՐԺԵՔ ՄԵՏԱՂՆԵՐԻՑ ՊԱՏՐԱՍՏՎԱԾ ԻՐԵՐԻ ՄԱՆՐԱԾԱԽ ԱՌՔ ՈՒ ՎԱՃԱՌՔԻ ԹՈՒՅԼՏՎՈՒԹՅՈՒՆ ՏԱԼՈՒ ՄԱՍԻՆ

Համաձայն «Տեղական ինքնակառավարման մասին» օրենքի 45-րդ հոդվածի 1-ին մասի 7-րդ կետի, Աբովյան համայնքի ավագանու 2022 թվականի դեկտեմբերի 28-ի N 191-Ն և 2023 թվականի ապրիլի 13-ի N 52-Ն որոշումների, հիմք ընդունելով «Հրայր Սայադյան Վարդանի» անհատ ձեռնարկատիրոջ հայտը (մուտք՝ 2023 թվականի հոկտեմբերի 23-ի N Ք-6764).

1. «Հրայր Սայադյան Վարդանի» անհատ ձեռնարկատիրոջը տալ 2023 թվականի սեպտեմբերի 01-ից մինչև դեկտեմբերի 31-ն ընկած ժամանակահատվածում Աբովյան համայնքի Առինջ գյուղի Գ թաղամասի 9-րդ փողոցի թիվ 2 առևտրի սրահի վաճառատեղում թանկարժեք մետաղներից պատրաստված իրերի մանրածախ առք ու վաճառքի թույլտվություն (Թույլտվություն N 51 կցվում է):
2. «Հրայր Սայադյան Վարդանի» անհատ ձեռնարկատերը պարտավոր է 900105201447 հաշվեհամարին վճարել տեղական տուրք՝ 17 000 (տասնյոթ հազար) դրամ:
3. Սույն որոշումն ուժի մեջ է մտնում «Հրայր Սայադյան Վարդանի» անհատ ձեռնարկատիրոջը որոշման ընդունման մասին իրազեկելու օրվան հաջորդող օրվանից:

ՀԱՄԱՅՆՔԻ ՂԵԿԱՎԱՐ Է. ԲԱԲԱՅԱՆ

2023թ. հոկտեմբերի 25
ք. Աբովյան

ՀԱՅԱՍՏԱՆԻ ՀԱՆՐԱՊԵՏՈՒԹՅՈՒՆ
ԿՈՏԱՅՔԻ ՄԱՐԶ
ԱԲՈՎՅԱՆԻ ՀԱՄԱՅՆՔԱՊԵՏԱՐԱՆ

ԹՈՒՅԼՏՎՈՒԹՅՈՒՆ ԹԻՎ ԹՄԱ - 51

ՀԱՄԱՅՆՔԻ ՎԱՐՉԱԿԱՆ ՏԱՐԱԾՔՈՒՄ ԹԱՆԿԱՐԺԵՔ ՄԵՏԱՂՆԵՐԻՑ ՊԱՏՐԱՍՏՎԱԾ ԻՐԵՐԻ ՄԱՆՐԱԾԱԽ ԱՌՔ ՈՒ ՎԱՃԱՌՔ ԻՐԱԿԱՆԱՑՆԵԼՈՒ

Տրված՝ ***25 հոկտեմբերի 2023թ.***

Թույլատրված գործունեության անվանումը՝
Թանկարժեք մետաղներից պատրաստված իրերի մանրածախ առք ու վաճառք:

Հայտատու իրավաբանական անձի լրիվ անվանումը և գտնվելու վայրը կամ անհատ ձեռնարկատիրոջ անունը, ազգանունը և բնակության վայրը, հարկ վճարողի հաշվառման համարը՝
«Հրայր Սայադյան Վարդանի» անհատ ձեռնարկատեր, ՀՀ, Կոտայքի մարզ ք. Չարենցավան թաղամաս 8 շ. 15 բն. 8, ՀՎՀՀ՝ 40625201:

Գործունեության իրականացման վայրը՝ ***ՀՀ, Կոտայքի մարզ Առինջ գյուղ Գ թաղամաս 9-րդ փողոց թիվ 2 առևտրի սրահ:***

Թույլտվության գործողության ժամկետը՝ ***01 սեպտեմբերի 2023թ.***-ից մինչև ***31 դեկտեմբերի 2023թ.***-ը:

ՀԱՄԱՅՆՔԻ ՂԵԿԱՎԱՐ ԷԴՈՒԱՐԴ ԲԱԲԱՅԱՆ

ՀԱՅԱՍՏԱՆԻ ՀԱՆՐԱՊԵՏՈՒԹՅԱՆ
ԿՈՏԱՅՔԻ ՄԱՐԶԻ ԱԲՈՎՅԱՆ ՀԱՄԱՅՆՔԻ ՂԵԿԱՎԱՐ

Ո Ր Ո Շ Ո Ւ Մ

25 հոկտեմբերի 2023 թվականի N 4158

ՀԱՅԱՍՏԱՆԻ ՏԱՐԱԾՔԱՅԻՆ ԶԱՐԳԱՑՄԱՆ ՀԻՄՆԱԴՐԱՄԻՆ ՇԻՆԱՐԱՐՈՒԹՅԱՆ ԹՈՒՅԼՏՎՈՒԹՅՈՒՆ ՏԱԼՈՒ ՄԱՍԻՆ

Համաձայն «Տեղական ինքնակառավարման մասին» օրենքի 42-րդ հոդվածի 1-ին մասի 6-րդ կետի, Հայաստանի Հանրապետության կառավարության 2015 թվականի մարտի 19-ի N 596-Ն որոշման, Աբովյան համայնքի ավագանու 2022 թվականի դեկտեմբերի 28-ի N 191-Ն որոշման, հաշվի առնելով Հայաստանի տարածքային զարգացման հիմնադրամի գործադիր տնօրենի դիմումը (մուտք՝ 2023 թվականի սեպտեմբերի 27-ի N Պ-2155).

1. Հայաստանի տարածքային զարգացման հիմնադրամին տալ Աբովյան համայնքի Բալահովիտ բնակավայրի ջրամատակարարման բաշխիչ ցանցի վերականգնման շինարարության թույլտվություն (շինարարության թույլտվությունը կցվում է):
2. Հայաստանի տարածքային զարգացման հիմնադրամը պարտավոր է Աբովյանի համայնքապետարանի 900105201454 հաշվեհամարին մուծել 30 000 (երեսուն հազար) դրամ տեղական տուրք՝ շինարարության թույլտվության համար:
3. Կառուցապատողը շինարարական աշխատանքները սկսելուց առնվազն երեք օր առաջ պարտավոր է Աբովյան համայնքի ղեկավարին ներկայացնել N 2-5 ձևի տեղեկանք:
4. Սույն որոշումն ուժի մեջ է մտնում որոշման ընդունման մասին իրազեկելու օրվան հաջորդող օրվանից:

ՀԱՄԱՅՆՔԻ ՂԵԿԱՎԱՐ Է. ԲԱԲԱՅԱՆ

2023թ. հոկտեմբերի 25
ք. Աբովյան

ՀԱՅԱՍՏԱՆԻ ՀԱՆՐԱՊԵՏՈՒԹՅՈՒՆ
ԿՈՏԱՅՔԻ ՄԱՐԶ, ԱԲՈՎՅԱՆ ՀԱՄԱՅՆՔ

ՇԻՆԱՐԱՐՈՒԹՅԱՆ ԹՈՒՅԼՏՎՈՒԹՅՈՒՆ

N 549 25 հոկտեմբեր 2023թ

Տրված է կառուցապատող *ՀԱՅԱՍՏԱՆԻ ՏԱՐԱԾՔԱՅԻՆ ՁԱՐԳԱՑՄԱՆ ՀԻՄՆԱԴՐԱՄ ՍԱՐԳԻՍ ԲԱՂԻՆՅԱՆԻՆ, Ք. ԵՐԵՎԱՆ*
(Իրավաբանական անձի անվանումը, պետական գրանցման վկայականի համարը

ՀՀ, Կոտայքի մարզ, Աբովյան համայնք, գ. Բալահովիտ հասցեում
Ֆիզիկական անձի անունը, ազգանունը, հասցեն, հողամասի գտնվելու վայրը)

Աբովյան համայնքի Բալահովիտ բնակավայրի ջրամատակարարման բաշխիչ ցանցի, միջինից բարձր ռիսկայնության աստիճան՝ III կատեգորիա օբյեկտի
(օբյեկտի անվանումը, ռիսկայնության աստիճանը (կատեգորիան), հակիրճ բնութագիրը, հիմնական ցուցանիշները)

վերականգնման շինարարական աշխատանքների կատարման, այդ թվում՝
(նոր կառուցման, վերակառուցման, վերականգնման, ուղեղացման և այլն)

կառուցապատվող հողամասի գլխավոր հատակագծի վրա նշված ոչ հիմնական կառույցների _____ տեղադրման համար:
(նշվում են ոչ հիմնական կառույցների անվանումները)

1.Օբյեկտի նախագծային փաստաթղթերը՝
1)մշակվել են *«ՋԻՆՋ» ՍՊԸ*
(նախագծային փաստաթղթերի փուլը, նախագծային աշխատանքների կապալառուի անվանումը,

_____ կողմից,
լիցենզիայի համարը)

2)ստացել է (են) *08/07/2023* թ. N *01-Ջի/Ջր* փորձագիտական դրական եզրակացությունը (եզրակացությունները) *ՊԱՐԶ*
(նշել փորձաքննության տեսակը)

«Ջրարբի» ՍՊԸ կողմից
(նշել փորձաքննության մարմնի (մարմինների) անվանումը, լիցենզիայի համարը)

կամ նախագիծը թողարկող պատասխանատու կապալառուի երաշխավորագիրը՝ *թ. N*
(նշել նախագիծը թողարկող պատասխանատու կապալառուի երաշխավորության պայմանագրի համար)

3)սահմանված կարգով համաձայնեցվել են իրավասու մարմնի, օրենքով սահմանված այլ շահագրգիռ մարմինների *ԱԲՈՎՅԱՆԻ ՀԱՄԱՅՆՔԱՊԵՏԱՐԱՆ ,* հետ:
(նշել մարմինների անվանումները և համաձայնեցման ժամկետները)

2.Շինարարական աշխատանքներն իրականացնել *25 հոկտեմբեր 2023 - 25 մայիս 2024* ընթացքում:
(նշել շինարարության նորմատիվային տևողությունը)

ներառյալ ավարտական ակտի տրամադրման համար ավարտված շինարարական օբյեկտն ընդունող հանձնաժողովի աշխատանքի համար նախատեսվող ժամկետը:

2.1.Ապահովել օբյեկտի շահագործման թույլտվության ստացումը՝
☐ ավարտական ակտի տրամադրումից 1 ամսվա ընթացքում,
☐ ավարտական ակտի տրամադրման օրը:
Ներառյալ ավարտված շինարարական օբյեկտն ընդունող հանձնաժողովի աշխատանքի համար նախատեսվող ժամկետը:
3.Շինարարության վարման մատյանը բաղկացած է 19 էջից, կարված և դրոշմակնքված է **ԱԲՈՎՅԱՆ ՀԱՄԱՅՆՔԻ ՂԵԿԱՎԱՐԻ** կողմից:
4.Նախագծային փաստաթղթերը փոփոխվել են
(լրացվում է N 1 հավելվածի 108-րդ կետով նախատեսված դեպքերում)

_____ կողմից
(նախագծային աշխատանքների կապալառուի անվանումը, լիցենզիայի համարը)

և սահմանված կարգով համաձայնեցվել իրավասու մարմնի _____ և այլ
(նշել իրավասու մարմնի անվանումը)

շահագրգիռ մարմինների _____ հետ:
(նշել օրենքով սահմանված համաձայնեցնող մարմինների անվանումները)

5.Հատուկ պայմաններ՝
1)Կառուցապատողը նախքան շինարարությունն սկսելը, ինչպես նաև դրա ընթացքում, պարտավոր է հասցվելիք վնասների փոխհատուցման համար համաձայնության գալ կառուցապատման հետևանքով վնասներ կրող սուբյեկտների հետ.
2)Շինարարության թույլտվությամբ սահմանված ժամկետներում կառուցապատումը չավարտելու դեպքում գործում են N 1 հավելվածի 123-126-րդ կետերով սահմանված պահանջները.
3)(լրացվում է N 1 հավելվածի 84-րդ կետով սահմանված դեպքերում) սույն թույլտվությունը տրվել է սահմանված կարգով հաստատված «Նախագիծ» փուլի հիման վրա, որին հաջորդող «Աշխատանքային փաստաթղթեր» փուլը պետք է ապահովի հաստատված փուլով ընդունված լուծումները և աշխատանքների իրականացման հաջորդականությունը
(նշվում են նախապատրաստական, հողային, շինմոնտաժային աշխատանքները և այլ աշխատանքներ)

6.(լրացվում է N1 հավելվածի 13-րդ կետով սահմանված դեպքերում)
Հաշվի առնելով, որ կառուցվող օբյեկտի շինարարությունը հնարավոր չէ առանց գլխավոր հատակագծի վրա համարների տակ նշված շենքի (շենքերի) և կամ շինության (շինությունների) _____ քանդման՝
(նշվում են ամբողջությամբ կամ մասամբ քանդման ենթակա օբյեկտները, դրանց հիմնական ցուցանիշները, ընդհանուր մակերեսը, հարկայնությունը, շինակոթերը և այլն)

սեփականատիրոջը (օգտագործողին) _____
(նշվում է պետական գրանցման վկայականի համարը)

տրված սույն թույլտվությունը նաև քանդման թույլտվություն է:
Օբյեկտի քանդման աշխատանքներն իրականացնել նախագծային փաստաթղթերով ամրագրված հաջորդականությամբ:

7.Այլ պայմաններ ***շինհրապարակում ապահովել ժամանակավոր ցանկապատի և տեղեկատվական վահանակի առկայությունը***
(նշվում են իրավական ակտերով և (կամ) պայմանագրով նախատեսված այլ պայմանները)

8.Կառուցապատողը շինարարական (քանդման, ապամոնտաժման) աշխատանքները սկսելուց առնվազն 3 օր առաջ համաձայն N 5 հավելվածի N 2-5 ձևի տեղեկացնում է իրավասու մարմնին:
9.Թույլտվության հիման վրա ցանկացած շինարարական և զուգահեռ աշխատանք կարող է իրականացվել բացառապես Հայաստանի Հանրապետության օրենսդրությանը, նախագծային փաստաթղթերին և նորմատիվ-տեխնիկական պահանջներին համապատասխան:

ՀԱՅԱՍՏԱՆԻ ՀԱՆՐԱՊԵՏՈՒԹՅԱՆ ԱԲՈՎՅԱՆ ՀԱՄԱՅՆՔԻ ՂԵԿԱՎԱՐ — ԷԴՈՒԱՐԴ ԲԱԲԱՅԱՆ

Կ.Տ.

ՀԱՅԱՍՏԱՆԻ ՀԱՆՐԱՊԵՏՈՒԹՅԱՆ
ԿՈՏԱՅՔԻ ՄԱՐԶԻ ԱԲՈՎՅԱՆ ՀԱՄԱՅՆՔԻ ՂԵԿԱՎԱՐ

Ո Ր Ո Շ Ո Ւ Մ

25 հոկտեմբերի 2023 թվականի N 4157

«ՈՍՏԱՆ» ՌԵՍՏՈՐԱՆԱՅԻՆ ՀԱՄԱԼԻՐ ՍԱՀՄԱՆԱՓԱԿ ՊԱՏԱՍԽԱՆԱՏՎՈՒԹՅԱՄԲ ԸՆԿԵՐՈՒԹՅԱՆԸ 2023 ԹՎԱԿԱՆԻ ԵՐԿՐՈՐԴ ԿԻՍԱՄՅԱԿԻ ԸՆԹԱՑՔՈՒՄ ԱՐՏԱՔԻՆ ԳՈՎԱԶԴ ՏԵՂԱԴՐԵԼՈՒ ԹՈՒՅԼՏՎՈՒԹՅՈՒՆ ՏԱԼՈՒ ՄԱՍԻՆ

Համաձայն «Տեղական ինքնակառավարման մասին» օրենքի 45-րդ հոդվածի 1-ին մասի 12-րդ կետի, Աբովյան համայնքի ավագանու 2022 թվականի սեպտեմբերի 29-ի N 113-Ն, դեկտեմբերի 28-ի N 191-Ն և 2023 թվականի ապրիլի 13-ի N 52-Ն որոշումների, հաշվի առնելով «ՈՍՏԱՆ» ռեստորանային համալիր սահմանափակ պատասխանատվությամբ ընկերության տնօրենի հայտը (մուտք՝ 2023 թվականի հոկտեմբերի 23-ի N S-1795).

1. Թույլատրել «ՈՍՏԱՆ» ռեստորանային համալիր սահմանափակ պատասխանատվությամբ ընկերությանը 2023 թվականի երկրորդ կիսամյակի ընթացքում տեղադրել արտաքին գովազդ (Թույլտվություն N 36 կցվում է):
2. Հաստատել արտաքին գովազդի էսքիզը՝ համաձայն հավելվածի:
3. «ՈՍՏԱՆ» ռեստորանային համալիր սահմանափակ պատասխանատվությամբ ընկերությունը պարտավոր է 900105206404 հաշվեհամարին վճարել 90 000 (իննսուն հազար) դրամ տեղական տուրք՝ արտաքին գովազդ տեղադրելու թույլտվության համար:
4.Սույն որոշումն ուժի մեջ է մտնում «ՈՍՏԱՆ» ռեստորանային համալիր սահմանափակ պատասխանատվությամբ ընկերությանը որոշման ընդունման մասին իրազեկելու օրվան հաջորդող օրվանից:

ՀԱՄԱՅՆՔԻ ՂԵԿԱՎԱՐ Է. ԲԱԲԱՅԱՆ

2023թ. հոկտեմբերի 25
ք. Աբովյան

ՀԱՅԱՍՏԱՆԻ ՀԱՆՐԱՊԵՏՈՒԹՅՈՒՆ
ԿՈՏԱՅՔԻ ՄԱՐԶ
ԱԲՈՎՅԱՆԻ ՀԱՄԱՅՆՔԱՊԵՏԱՐԱՆ

ԹՈՒՅԼՏՎՈՒԹՅՈՒՆ ԹԻՎ ԱԳ - 36

ՀԱՄԱՅՆՔԻ ՎԱՐՉԱԿԱՆ ՏԱՐԱԾՔՈՒՄ ԱՐՏԱՔԻՆ ԳՈՎԱԶԴ ՏԵՂԱԴՐԵԼՈՒ

Տրված՝ ***25 հոկտեմբերի 2023թ.***

Թույլատրված *գործունեության* անվանումը՝
Այլ արտաքին գովազդի տեղադրում:

Հայտատու իրավաբանական անձի լրիվ անվանումը և գտնվելու վայրը կամ անհատ ձեռնարկատիրոջ անունը, ազգանունը և բնակության վայրը, հարկ վճարողի հաշվառման համարը՝
«ՈՍՏԱՆ» ռեստորանային համալիր սահմանափակ պատասխանատվությամբ ընկերություն, ՀՀ Կոտայքի մարզ Աբովյան համայնք Բալահովիտ գյուղ, ՀՎՀՀ՝ 03527751:

Գովազդի տեղադրման վայրը/վայրերը և չափերը (քմ)՝ ***ՀՀ Կոտայքի մարզ Աբովյան համայնք Բալահովիտ գյուղ 1-ին փողոց 3-րդ փակուղի թիվ 3, 20 քմ:***

Թույլտվության գործողության ժամկետը՝ ***01 հուլիսի 2023թ.***-ից մինչև ***31 դեկտեմբերի 2023թ.***-ը:

ՀԱՄԱՅՆՔԻ ՂԵԿԱՎԱՐ ԷԴՈՒԱՐԴ ԲԱԲԱՅԱՆ

Հավելված
Աբովյան համայնքի ղեկավարի
2023 թվականի հոկտեմբերի 25-ի N 4157 որոշման

ԳՈՎԱԶԴԻ ԷՍՔԻԶ

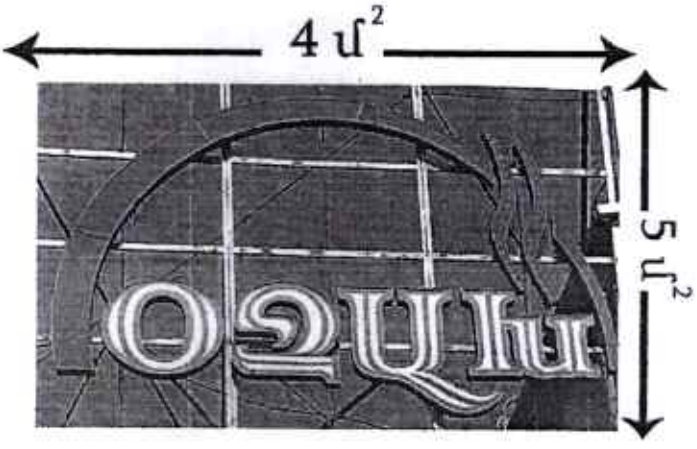

Ընդհանուր մակերես՝ 20 քմ

ՀԱՅԱՍՏԱՆԻ ՀԱՆՐԱՊԵՏՈՒԹՅԱՆ
ԿՈՏԱՅՔԻ ՄԱՐԶԻ ԱԲՈՎՅԱՆ ՀԱՄԱՅՆՔԻ ՂԵԿԱՎԱՐ

Ո Ր Ո Շ Ո Ւ Մ

25 հոկտեմբերի 2023 թվականի N 4156

ԱԲՈՎՅԱՆ ՀԱՄԱՅՆՔԻ ԱՐԱՄՈՒՍ ԳՅՈՒՂԻ ՏԻԳՐԱՆԱՁՈՐԻ ԽՃՈՒՂՈՒ ԹԻՎ 120/2 ՀԱՍՑԵՈՒՄ ԳՏՆՎՈՂ ՀՈՂԱՄԱՍՈՒՄ ԻՆՔՆԱԿԱՄ ԿԱՌՈՒՑՎԱԾ ՊԱՐԻՍՊՆ ՕՐԻՆԱԿԱՆԱՑՆԵԼՈՒ ՄԱՍԻՆ

Համաձայն «Տեղական ինքնակառավարման մասին» օրենքի 35-րդ հոդվածի 1-ին մասի 24-րդ կետի, «Անշարժ գույքի հարկով հարկման նպատակով անշարժ գույքի շուկայական արժեքին մոտարկված կադաստրային գնահատման կարգը սահմանելու մասին» օրենքի 4-րդ հոդվածի 2-րդ մասի 6-րդ կետի, Հայաստանի Հանրապետության կառավարության 2006 թվականի մայիսի 18-ի N 912-Ն որոշմամբ հաստատված կարգի 8-րդ, 9-րդ, 10-րդ, 11-րդ և 13-րդ կետերի, 2020 թվականի հունիսի 4-ի N 1023-Ն որոշման, հաշվի առնելով այն հանգամանքը, որ պարիսպը կառուցված չէ ինժեներատրանսպորտային օբյեկտների օտարման կամ անվտանգության գոտիներում, քաղաքաշինական նորմերի և կանոնների էական խախտումներով, դրա պահպանումը չի խախտում այլ անձանց իրավունքները և օրենքով պահպանվող շահերը, վտանգ չի սպառնում քաղաքացիների կյանքին ու առողջությանը, չի առաջացնում հարկադիր սերվիտուտ պահանջելու իրավունք, հիմք ընդունելով Աշոտ Կոսարյանի դիմումը (մուտք՝ 2023 թվականի հոկտեմբերի 03-ի N Ք-6253),

1. Աշոտ Արտյոմի Կոսարյանին սեփականության իրավունքով պատկանող (հիմք՝ 2022 թվականի հունիսի 14-ի N 14062022-07-0071 վկայական) Աբովյան համայնքի Արամուս գյուղի Տիգրանաձորի խճուղու թիվ 120/2 հասցեում գտնվող 941.6 քառակուսի մետր փաստացի մակերեսով բնակելի կառուցապատման հողամասում ինքնակամ կառուցված 7.8 քառակուսի մետր մակերեսով պարիսպը համարել օրինական (Կադաստրի կոմիտեում հաշվառման ծածկագիր՝ 2023WYDJ6E):

2. Աշոտ Կոսարյանը պարտավոր է ինքնակամ կառուցված պարսպի օրինականացման համար սույն որոշման ընդունման օրվանից 60 (վաթսուն) օրվա ընթացքում Աբովյանի համայնքապետարանի 900105201397 հաշվեհամարին վճարել 13 050 (տասներեք հազար հիսուն) դրամ, հակառակ դեպքում սույն որոշումը կհամարվի ուժը կորցրած:

3. Սույն որոշումն ուժի մեջ է մտնում Աշոտ Կոսարյանին որոշման ընդունման մասին իրազեկելու օրվան հաջորդող օրվանից:

ՀԱՄԱՅՆՔԻ ՂԵԿԱՎԱՐ Է. ԲԱԲԱՅԱՆ

2023թ. հոկտեմբերի 25
ք. Աբովյան

Էջ 1

Սեփականատեր	# ՀՈՂԱՄԱՍԻ ՀԱՏԱԿԱԳԾ	Հաստատում եմ 25.10.2023թ.
Աշոտ Կոսեյան	Մարզ Կոտայք համայնք Աբովյան գ.Արամուս Տիգրանաձորի խճուղի 120 /2	Համայնքի ղեկավար Կ.Տ.
	Մարզ, համայնք, հասցե	
	Գծագրման հիմքը	անուն, ազգանուն, հայրանուն

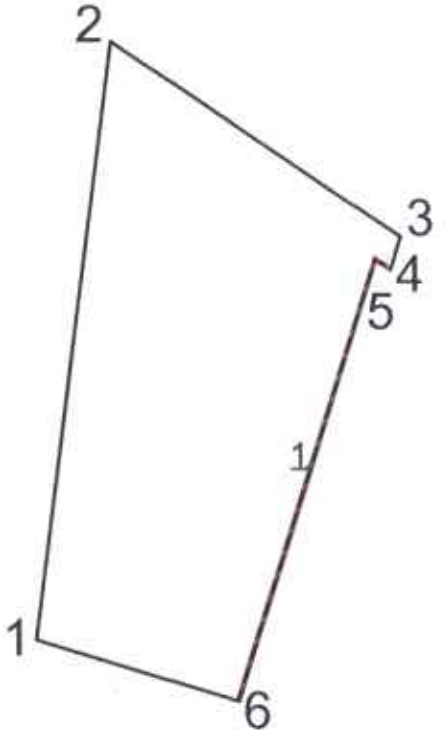

Մակերես հա	0.09416
Ծածկագիր	07-013-0058-0013
Նպատակային նշանակություն	Բնակավայրերի
Գործառնական նշանակություն	Բնակելի կառուցապատման

Լրացուցիչ նշումներ.

Հողամասի

Շրջադարձային կետերի համարներ	Կոորդինատներ X	Կոորդինատներ Y	Գծային չափերը (մ)
1	8472362.2272	4456335.8786	49.09
2	8472368.3573	4456384.5882	28.40
3	8472391.8203	4456368.5817	2.85
4	8472391.0054	4456365.8528	1.43
5	8472389.7966	4456366.6198	37.51
6	8472378.6906	4456330.7912	17.23
1	8472362.2272	4456335.8786	

Մասշտաբ 1:500

Որակավորում ունեցող անձ			Սուրեն Շահյան
Որակավորման վկայականի համարը			
Ստորագրություն			
Իրավաբանական անձի անվանումը			«Լիլիթ Հոդվանկոնսալտինգ ՀՄՊ» ԱՁ
ՀԱՀՀ			7400812
Ստորագրություն			
ամիս ամսաթիվ	չափագրության	18.09.2023	Կ.Տ.
	հատակագծի կազմման	28.09.2023	

Հավելված 1.5

ՇԻՆՈՒԹՅՈՒՆՆԵՐԻ ԲՆՈՒԹԱԳԻՐ

Մարզ Կոտայք, համայնք Աբովյան գյուղ Արամուս Տիգրանաձորի խճուղի 120/2 հողամաս

Մարզ, համայնք, հասցե

Հ/Հ	Գույքագրման ամսաթիվը	Գույքագրման ենթակա գույքի անվանումը	հմտ	ընդհանրացված	Մակերես (քմ)		(ամիս) կարգավիճակ	(ամիս) կարգավիճակում	ինվենտարային համարը	Տանիքի նյութ (քմ)				Ավարտվածության աստիճան (քմ)				Շինությունների կառուցման նյութի կամ կառուցվածքի տեսակը									Միջհարկային ծածկի նյութ		Արտաքին հարդարումն ըստ կողմերի				
					Օգտակար	Ընդհանուր				Նրբերկար	Ալիքավոր/ մետաղական	Մետաղական	Եռակցված մետաղյա	Սվաղված	50%-ից պակաս	50%-80%	80%-ից ավելի	Հիմնականում	Գերակշռող	Տուֆ	Բազալտ	Կրաքար	<հիմք ծառայող այլ բաներ	սալաք	մետաղ մոնոլիտ, մետաղ այլ	Եռակցված մետաղյա	Ասֆալտ	Հատակագիծ	Ջրհեռացումը	Ջրմատակարարումը	Ստանդարտ	Դրսից ներկված
1	2	3	4	5	6	7	8	9	10	11	12	13	14	15	16	17	18	19	20	21	22	23	24	25	26	27	28	29	30	31	32	33	34
1	Բնակելի	պարիսպ				7.80	2.20	17.16	2013												V												

Շինությունների ընդհանուր մակերեսը (քմ)	Այդ թվում	
	Օրինական կառուցված (քմ)	Անօրինակամ կառուցված (քմ)
35	36	37
7.8		7.8

ՀԱՅԱՍՏԱՆԻ ՀԱՆՐԱՊԵՏՈՒԹՅԱՆ
ԿՈՏԱՅՔԻ ՄԱՐԶԻ ԱԲՈՎՅԱՆ ՀԱՄԱՅՆՔԻ ՂԵԿԱՎԱՐ

Ո Ր Ո Շ Ո Ւ Մ

25 հոկտեմբերի 2023 թվականի N 4155

ԱԲՈՎՅԱՆ ՀԱՄԱՅՆՔԻ ԱԲՈՎՅԱՆ ՔԱՂԱՔԻ 3-ՐԴ ՄԻԿՐՈՇՐՋԱՆՈՒՄ ԳՏՆՎՈՂ ՀԱՄԱՅՆՔԻ ՍԵՓԱԿԱՆՈՒԹՅՈՒՆ ՀԱՆԴԻՍԱՑՈՂ ՀՈՂԱՄԱՍՈՒՄ ԻՆՔՆԱԿԱՄ ԿԱՌՈՒՑՎԱԾ ԲՆԱԿԵԼԻ ՆՇԱՆԱԿՈՒԹՅԱՆ ԱՎՏՈՏՆԱԿԸ ՀԱՄԱՅՆՔԻ ՍԵՓԱԿԱՆՈՒԹՅՈՒՆ ՀԱՄԱՐԵԼՈՒ, ՕՐԻՆԱԿԱՆԱՑՆԵԼՈՒ ԵՎ ՀԱՍՑԵ ՏՐԱՄԱԴՐԵԼՈՒ ՄԱՍԻՆ

Համաձայն «Տեղական ինքնակառավարման մասին» օրենքի 35-րդ հոդվածի 1-ին մասի 22-րդ և 24-րդ կետերի, «Հայաստանի Հանրապետության քաղաքացիական օրենսգրքում լրացումներ և փոփոխություններ կատարելու մասին» 2021 թվականի դեկտեմբերի 16-ի օրենքի, Հայաստանի Հանրապետության կառավարության 2005 թվականի դեկտեմբերի 29-ի N 2387-Ն որոշմամբ հաստատված կարգի 29-րդ, 50-րդ և 55-րդ կետերի, 2006 թվականի մայիսի 18-ի N 731-Ն, N 912-Ն և 2007 թվականի օգոստոսի 9-ի N 1036-Ն որոշումների, հաշվի առնելով Բարսեղ Գրիգորյանի դիմումը (մուտք՝ 2023 թվականի սեպտեմբերի 25-ի N Ք-6047).

1. Աբովյան համայնքի Աբովյան քաղաքի 3-րդ միկրոշրջանում գտնվող համայնքի սեփականություն հանդիսացող 21.6 քառակուսի մետր մակերեսով հողամասում ինքնակամ կառուցված 37.91 քառակուսի մետր արտաքին և 32.75 քառակուսի մետր ներքին մակերեսով բնակելի նշանակության ավտոտնակը համարել Աբովյան համայնքի սեփականություն և ճանաչել օրինական (Կադաստրի կոմիտեում հաշվառման ծածկագիր՝ 2023EAEKXA).

2. Ընդունել ի գիտություն, որ՝

1) շինության պահպանումը չի խախտում այլ անձանց իրավունքները և օրենքով պահպանվող շահերը, վտանգ չի սպառնում քաղաքացիների կյանքին ու առողջությանը.

2) շինությունը, համաձայն համայնքի գլխավոր հատակագծի կառուցված չէ Հողային օրենսգրքի 60-րդ հոդվածով սահմանված հողամասերի վրա, ինչպես նաև ինժեներատրանսպորտային օբյեկտների օտարման կամ անվտանգության գոտիներում.

3) շինությունը կառուցված չէ քաղաքաշինական նորմերի և կանոնների էական խախտումներով և չի առաջացնում հարկադիր սերվիտուտ պահանջելու իրավունք:

3. Հաստատել սույն որոշման 1-ին կետով օրինական ճանաչված շինության և դրա պահպանման ու սպասարկման համար առանձնացված հողամասի հատակագիծը (կցվում է):

4. Սույն որոշման 1-ին կետում նշված շինությանը և դրա պահպանման ու սպասարկման համար առանձնացված հողամասին տրամադրել հասցե՝ համայնք Աբովյան, քաղաք Աբովյան, 3-րդ միկրոշրջան, թիվ 3/2:

5. Սույն որոշումն՝ ընդունման օրվանից 5-օրյա ժամկետում, տրամադրել անշարժ գույքի կադաստրի համապատասխան ստորաբաժանմանը:

6. Սույն որոշումից ծագող իրավունքի պետական գրանցման օրվանից 15 աշխատանքային օրվա ընթացքում գրավոր առաջարկություն անել ինքնակամ կառույցն իրականացրած Բարսեղ Գրիգորյանին՝ սույն որոշման 1-ին կետում նշված օրինականացված կառույցը և համապատասխան հողամասը գնման նախապատվության իրավունքով (ուղղակի վաճառք) տրամադրելու մասին:

7. Սույն որոշումն ուժի մեջ է մտնում որոշման ընդունման մասին իրազեկելու օրվան հաջորդող օրվանից:

ՀԱՄԱՅՆՔԻ ՂԵԿԱՎԱՐ Է. ԲԱԲԱՅԱՆ

2023թ. հոկտեմբերի 25
ք. Աբովյան

Սեփականատեր	**ՀՈՂԱՄԱՍԻ ՀԱՏԱԿԱԳԻԾ**	Շև 1
Կոտայքի մարզ Աբովյան համայնք	Մարզ Կոտայք,համայնք Աբովյան ք Աբովյան	Հաստատում եմ 25.10.2023_թ.
	Մարզ, համայնք, հասցե	Համայնքի ղեկավար Կ.Տ.
		անուն, ազգանուն, հայրանուն
	Հողահատկացման հիմքը	

Ինքնակամ կառուցված
1.ավտոտնակ-37.91քմ

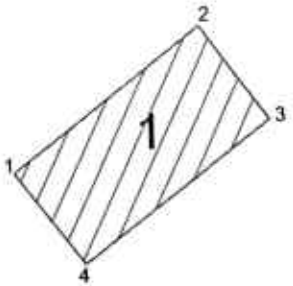

Մակերես հա	0.00216
Ծածկագիր	07-002-0057-
Նպատակային նշանակություն	բնակավայրերի
Գործառնական նշանակություն	բնակելի կառուցապատման

Լրացուցիչ նշումներ.

Հողամասի

Հրջադարձային (բեկման) կետեր	Կոորդինատներ X	Կոորդինատներ Y	Գծային չափերը (մ)
1	4460064.2991	8468878.5834	6.64
2	4460068.3959	8468883.8042	3.29
3	4460065.7551	8468885.7715	6.60
4	4460061.7124	8468880.5515	3.25
1	4460064.2991	8468878.5834	

Մասշտաբ 1:1000

Որակավորում ունեցող անձ		ՍԱՇԻԿ ԳՐԻԳՈՐՅԱՆ
Որակավորման վկայականի համարը		040
Ստորագրություն		
Իրավաբանական անձի անվանումը		«ԵՐԿՐԱՉԱՓ» ՍՊԸ
ՀՎՀՀ		03601587
Ստորագրություն		
ամիս ամսաթիվ	չափագրության	25.08.2023թ
	հատակագծի կազմման	30.08.2023թ

Կ.Տ.

1.ավտոտնակ			
Բոլոր գագաթների (բեկման) կետեր	Կոորդինատներ		Գծային չափերը (մ)
	X	Y	
1	4460064.2991	8468878.5834	
			6.64
2	4460068.3959	8468883.8042	
			3.29
3	4460065.7551	8468885.7715	
			6.60
4	4460061.7124	8468880.5515	
			3.25
1	4460064.2991	8468878.5834	

Որակավորում ունեցող անձ		ՍԱՇԻԿ ԳՐԻԳՈՐՅԱՆ
Որակավորման վկայականի համարը		048
Ստորագրություն		
Իրավաբանական անձի անվանումը		«ՏՈՊՈԳՐԱԿ» ՍՊԸ
ՀԿՀՀ		03504087
Ստորագրություն		
ամիս ամսաթիվ	չափագրության	25.08.2023թ
	հատակագծի կազմման	30.08.2023թ

ՇԻՆՈՒԹՅՈՒՆՆԵՐԻ ՀԱՏԱԿԱԳԻԾ

Էջ 3

Մարզ Կոտայք.համայնք Աբովյան ք Աբովյան

Մարզ, համայնք, հասցե

Սեփականատեր	Կոտայքի մարզ Աբովյան համայնք

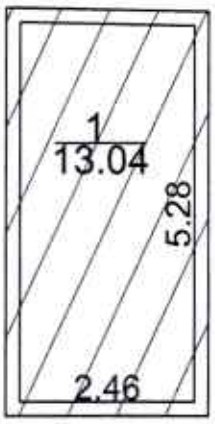

1 Նկուղ
H= 0.00
h=2.05
D=0.20-0.34

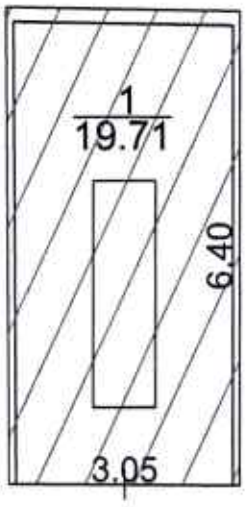

1 Ավտոտնակ
H= 2.80
h=2.60
D=0.10-0.20

Լրացուցիչ նշումներ.

Մասշտաբ 1:100			
Որակավորում ունեցող անձ			ՍԱՍԻԿ ԳՐԻԳՈՐՅԱՆ
Որակավորման վկայականի համարը			040
Ստորագրություն			
Իրավաբանական անձի անվանումը			<<ԵՐԻԹՈՒԿ>> ԱՊԸ
ՀՎՀՀ			03501567
Ստորագրություն			Կ.Տ.
ամիս ամսաթիվ	չափագրության	25.08.2023թ	
	հատակագծի կազմման	30.08.2023թ	

Հավելված 1.5

ԾՈՆՈՒԹՅՈՒՆՆԵՐԻ ԲՆՈՒԹԱԳԻՐ

Մարզ, համայնք, հասցե

| Հ/Հ | Կադաստրային նշանակություն | Գործառնական նշանակություն | Հող | | Սակերես (մ2) | | Բարձրություն (մ) | Շենք (մ) | Տանիքի տիպ (մ) | | |

ՀԱՅԱՍՏԱՆԻ ՀԱՆՐԱՊԵՏՈՒԹՅԱՆ
ԿՈՏԱՅՔԻ ՄԱՐԶԻ ԱԲՈՎՅԱՆ ՀԱՄԱՅՆՔԻ ՂԵԿԱՎԱՐ

Ո Ր Ո Շ Ո Ւ Մ

25 հոկտեմբերի 2023 թվականի N 4154

«ԿՈՄՊԼԵԿՍ ՍՓԼԱՅ» ՍԱՀՄԱՆԱՓԱԿ ՊԱՏԱՍԽԱՆԱՏՎՈՒԹՅԱՄԲ ԸՆԿԵՐՈՒԹՅԱՆԸ ՍԵՓԱԿԱՆՈՒԹՅԱՆ ԻՐԱՎՈՒՆՔՈՎ ՊԱՏԿԱՆՈՂ ԱՆՇԱՐԺ ԳՈՒՅՔԵՐԻՆ ՄԻԱՍՆԱԿԱՆ ՀԱՍՑԵ ՏՐԱՄԱԴՐԵԼՈՒ ՄԱՍԻՆ

Համաձայն «Տեղական ինքնակառավարման մասին» օրենքի 35-րդ հոդվածի 1-ին մասի 22-րդ և 24-րդ կետերի, Հայաստանի Հանրապետության կառավարության 2005 թվականի դեկտեմբերի 29-ի N 2387-Ն որոշմամբ հաստատված կարգի 29-րդ, 50-րդ, 51-րդ և 55-րդ կետերի, Աբովյան համայնքի ավագանու 2022 թվականի դեկտեմբերի 28-ի N 193-Ն և 2023 թվականի սեպտեմբերի 15-ի N 137-Ա որոշումների, հիմք ընդունելով «ԿՈՄՊԼԵԿՍ ՍՓԼԱՅ» սահմանափակ պատասխանատվությամբ ընկերության լիազորած անձ Մելքոն Մինասյանի դիմումը (մուտք՝ 2023 թվականի հոկտեմբերի 18-ի N S-1769),

1. «ԿՈՄՊԼԵԿՍ ՍՓԼԱՅ» սահմանափակ պատասխանատվությամբ ընկերությանը սեփականության իրավունքով պատկանող (հիմք՝ 2021 թվականի սեպտեմբերի 25-ի N 25092021-07-0133 և դեկտեմբերի 28-ի N 28122021-07-0008 վկայականներ) Աբովյան համայնքի Բալահովիտ գյուղի 1-ին փողոցի թիվ 72/1 և թիվ 72 հասցեներում գտնվող անշարժ գույքերին՝ «ԳԵՈԼԵՆԴ» սահմանափակ պատասխանատվությամբ ընկերության կողմից 2023 թվականի հոկտեմբերի 12-ին կազմված միավորման սխեմայի (կցվում է) համաձայն՝ տրամադրել միասնական հասցե՝ համայնք Աբովյան, գյուղ Բալահովիտ, 1-ին փողոց, 72:

2. «ԿՈՄՊԼԵԿՍ ՍՓԼԱՅ» սահմանափակ պատասխանատվությամբ ընկերությունը պարտավոր է Աբովյանի համայնքապետարանի 900105201652 հաշվեհամարին մուծել 5 000 (հինգ հազար) դրամ՝ հասցեի տրամադրման ծառայության վճար:

3. Սույն որոշումն ուժի մեջ է մտնում որոշման ընդունման մասին իրազեկելու օրվան հաջորդող օրվանից:

ՀԱՄԱՅՆՔԻ ՂԵԿԱՎԱՐ Է. ԲԱԲԱՅԱՆ

2023թ. հոկտեմբերի 25
ք. Աբովյան

ՀՈՂԱՄԱՍԻ ԲԱԺԱՆՄԱՆ /ՄԻԱՎՈՐՄԱՆ/ ՍԽԵՄԱ

Սեփականատեր

<< Կոմպլեկս Սփլայ >> ՍՊԸ

Կոտայք Բալահովիտ 1-ին փողոց թիվ 72,72/1

Մարզ, համայնք, հասցե

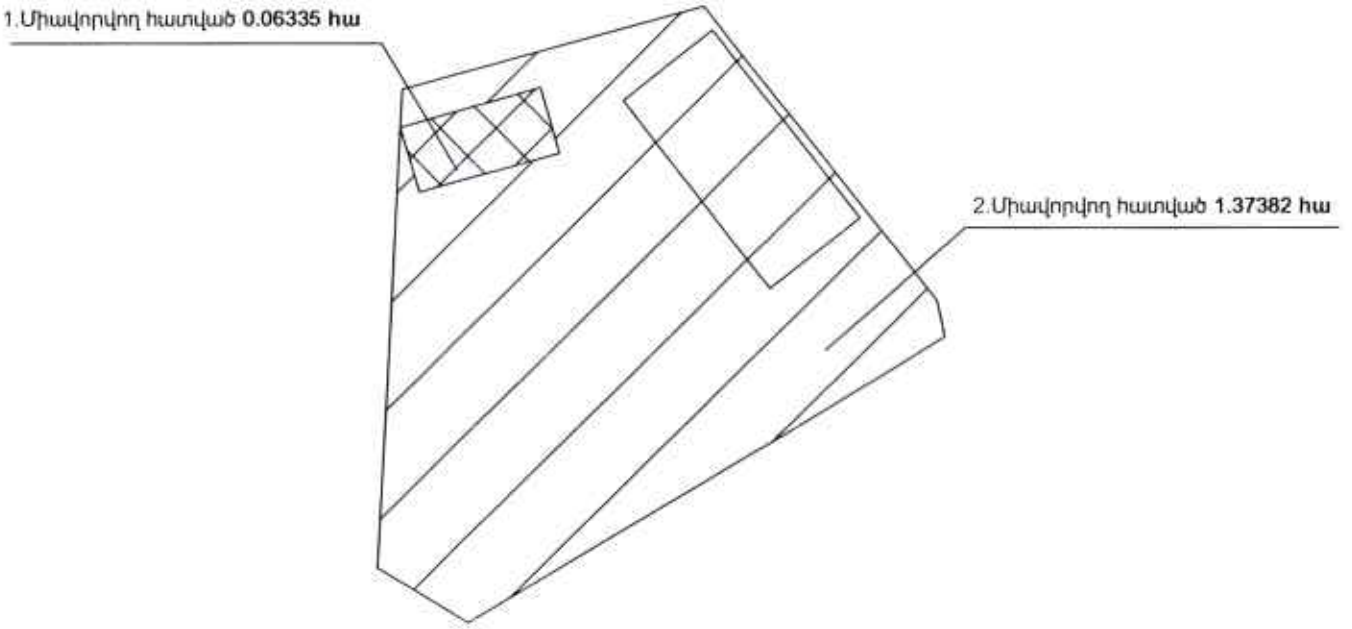

Մակերես հա	1.43717
Ծածկագիր	07-018-0109-0008,0005
Նպատակային նշանակություն	Արդյուն. ընդերքօգտ.և այլ արտադ. նշանակ. օբյեկտներ
Գործառնական նշանակություն	Արդյունաբերական օբյեկտների

Լրացուցիչ նշումներ.

Մասշտաբ 1:2000

Որակավորում ունեցող անձ	Էդիկ Վիրաբյան
Որակավորման վկայականի համարը	220
Ստորագրություն	
Իրավաբանական անձի անվանումը	«ԳԵՈԼԵԼԴ» ՍՊԸ
ՀՎՀՀ	03023406
Ստորագրություն	

ամիս ամսաթիվ	չափագրության	06.10.2023թ.
	հատակագծի կազմման	12.10.2023թ.

Կ.Տ.

ՀՈՂԱՄԱՍԻ ՀԱՏԱԿԱԳԻԾ

Սեփականատեր	<< Կոմպլեկս Սփլայ >> ՍՊԸ

Կոտայք Բալահովիտ 1-ին փողոց թիվ

Մարզ, համայնք, հասցե

Հողահատկացման հիմքը

Հաստատում եմ 25/10 202 թ.
Համայնքի ղեկավար Կ.Տ.

անուն, ազգանուն, հայրանուն

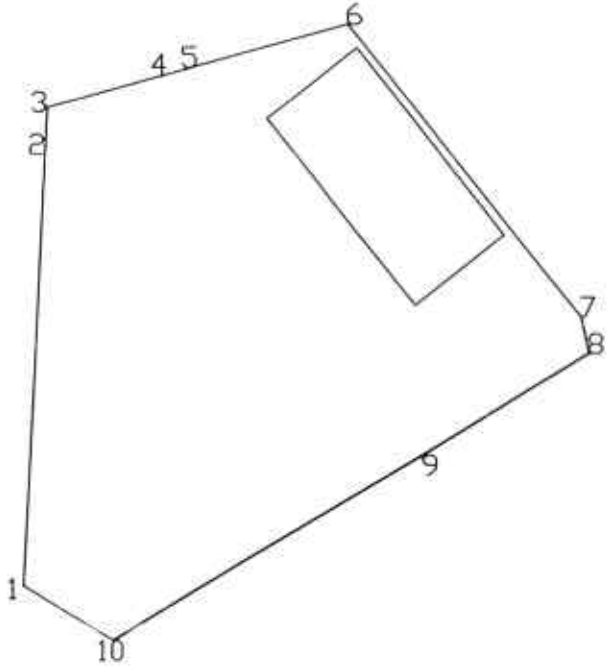

Սակերես հա	1.43717
Ծածկագիր	07-018-0109-0008,0005
Նպատակային նշանակություն	Արդյուն. ընդերքօգտ.և այլ արտադ. նշանակ. օբյեկտներ
Գործառնական նշանակություն	Արդյունաբերական օբյեկտների

Լրացուցիչ նշումներ.

Հողամասի

Հրաչապատկիչ (բեկման) կետեր	Կոորդինատներ		Գծային չափերը (մ)

Մասշտաբ 1:2000

Որակավորում ունեցող անձ	Էդիկ Փիրաբյան
Որակավորման վկայականի համարը	220
Ստորագրություն	
Իրավաբանական անձի անվանումը	«ԳԵՈԼԵՆԴ» ՍՊԸ
ՀԿՀՀ	03023406
Ստորագրություն	

ամիս ամսաթիվ	չափագրության	06.10.2023թ.
	հատակագծի կազմման	12.10.2023թ.

Հողամասի			
Հոդամասի կետերի համարները (թվերով)	Y	X	Նկարագրական չափերը
1	8465677.076	4457936.523	112.49
2	8465682.478	4458048.883	9.73
3	8465682.96	4458058.6	30.43
4	8465712.31	4458066.651	6.11
5	8465718.203	4458068.275	42.78
6	8465759.457	4458079.597	95.25
7	8465818.864	4458005.143	9.58
8	8465820.892	4457995.785	50.45
9	8465777.987	4457969.253	90.6
10	8465700.269	4457922.694	27
1	8465677.076	4457936.523	

Որակավորում ունեցող անձ		Հրայր Վիրաբյան
Որակավորման վկայականի համարը		220
Ստորագրություն		
Իրավաբանական անձի անվանումը		«ԳԵՈԼԵՆԴ»ՍՊԸ
ՀՎՀՀ		3023406
Ստորագրություն		
ամիս ամսաթիվ	չափագրության	06.10.2023թ.
	հատակագծի կազմման	12.10.2023թ.

L.S.

ՀԱՅԱՍՏԱՆԻ ՀԱՆՐԱՊԵՏՈՒԹՅԱՆ
ԿՈՏԱՅՔԻ ՄԱՐԶԻ ԱԲՈՎՅԱՆ ՀԱՄԱՅՆՔԻ ՂԵԿԱՎԱՐ

Ո Ր Ո Շ Ո Ւ Մ

25 հոկտեմբերի 2023 թվականի N 4153

ԱԲՈՎՅԱՆ ՀԱՄԱՅՆՔԻ ԱԲՈՎՅԱՆ ՔԱՂԱՔԻ 4-ՐԴ ՄԻԿՐՈՇՐՋԱՆԻ ԹԻՎ 4 ՇԵՆՔԻ ՀԱՐԵՎԱՆՈՒԹՅԱՄԲ ԳՏՆՎՈՂ ՀԱՄԱՅՆՔԻ ՍԵՓԱԿԱՆՈՒԹՅՈՒՆ ՀԱՆԴԻՍԱՑՈՂ ՀՈՂԱՄԱՍՈՒՄ ԻՆՔՆԱԿԱՄ ԿԱՌՈՒՑՎԱԾ ԱՎՏՈՏՆԱԿԸ ՀԱՄԱՅՆՔԻ ՍԵՓԱԿԱՆՈՒԹՅՈՒՆ ՀԱՄԱՐԵԼՈՒ, ՕՐԻՆԱԿԱՆԱՑՆԵԼՈՒ ԵՎ ՀԱՍՑԵ ՏՐԱՄԱԴՐԵԼՈՒ ՄԱՍԻՆ

Համաձայն «Տեղական ինքնակառավարման մասին» օրենքի 35-րդ հոդվածի 1-ին մասի 22-րդ և 24-րդ կետերի, «Հայաստանի Հանրապետության քաղաքացիական օրենսգրքում լրացումներ և փոփոխություններ կատարելու մասին» 2021 թվականի դեկտեմբերի 16-ի օրենքի, Հայաստանի Հանրապետության կառավարության 2005 թվականի դեկտեմբերի 29-ի N 2387-Ն որոշմամբ հաստատված կարգի 29-րդ, 50-րդ և 55-րդ կետերի, 2006 թվականի մայիսի 18-ի N 731-Ն և N 912-Ն որոշումների, 2007 թվականի օգոստոսի 9-ի N 1036-Ն որոշման և հաշվի առնելով Գրիգորի Քարդումյանի դիմումը (մուտք՝ 2023 թվականի հոկտեմբերի 09-ի N Ք-6410).

1. Աբովյան համայնքի Աբովյան քաղաքի 4-րդ միկրոշրջանի թիվ 4 շենքի հարևանությամբ գտնվող համայնքի սեփականություն հանդիսացող 31.7 քառակուսի մետր մակերեսով հողամասում ինքնակամ կառուցված 31.7 քառակուսի մետր արտաքին մակերեսով և 29.5 քառակուսի մետր ներքին մակերեսով բնակելի նշանակության ավտոտնակը համարել Աբովյան համայնքի սեփականություն և ճանաչել օրինական (Կադաստրի կոմիտեում հաշվառման ծածկագիր՝ 2023WDNGAW).

2. Ընդունել ի գիտություն, որ՝

1) շինության պահպանումը չի խախտում այլ անձանց իրավունքները և օրենքով պահպանվող շահերը, վտանգ չի սպառնում քաղաքացիների կյանքին ու առողջությանը.

2) շինությունը, համաձայն համայնքի գլխավոր հատակագծի, կառուցված չէ Հողային օրենսգրքի 60-րդ հոդվածով սահմանված հողամասերի վրա, ինչպես նաև ինժեներատրանսպորտային օբյեկտների օտարման կամ անվտանգության գոտիներում.

3) շինությունը կառուցված չէ քաղաքաշինական նորմերի և կանոնների էական խախտումներով և չի առաջացնում հարկադիր սերվիտուտ պահանջելու իրավունք.

3. Հաստատել սույն որոշման 1-ին կետով օրինական ճանաչված շինության և դրա պահպանման ու սպասարկման համար առանձնացված հողամասի հատակագիծը (կցվում է).

4. Սույն որոշման 1-ին կետում նշված շինությանը և դրա պահպանման ու սպասարկման համար առանձնացված հողամասին տրամադրել հասցե՝ համայնք Աբովյան, քաղաք Աբովյան, 4-րդ միկրոշրջան, թիվ 4/369.

5. Սույն որոշումն՝ ընդունման օրվանից 5-օրյա ժամկետում, տրամադրել անշարժ գույքի կադաստրի համապատասխան ստորաբաժանմանը.

6. Սույն որոշումից ծագող իրավունքի պետական գրանցման օրվանից 15 աշխատանքային օրվա ընթացքում գրավոր առաջարկություն անել ինքնակամ կառույցն իրականացրած Գրիգորի Քարդումյանին՝ սույն որոշման 1-ին կետում նշված օրինականացված կառույցը և համապատասխան հողամասը գնման նախապատվության իրավունքով (ուղղակի վաճառք) տրամադրելու մասին.

7. Սույն որոշումն ուժի մեջ է մտնում որոշման ընդունման մասին իրազեկելու օրվան հաջորդող օրվանից.

ՀԱՄԱՅՆՔԻ ՂԵԿԱՎԱՐ Է. ԲԱԲԱՅԱՆ

2023թ. հոկտեմբերի 25
ք. Աբովյան

ՀՈՂԱՄԱՍԻ ՀԱՏԱԿԱԳԻԾ

Սեփականատեր	
Աբովյան համայնք	

Կոտայք Աբովյան
Մարզ, համայնք, հասցե

Հողաշահագործման հիմքը

Հաստատում եմ 15.10.2023 թ.
Համայնքի ղեկավար Կ.Տ.
անուն, ազգանուն, հայրանուն

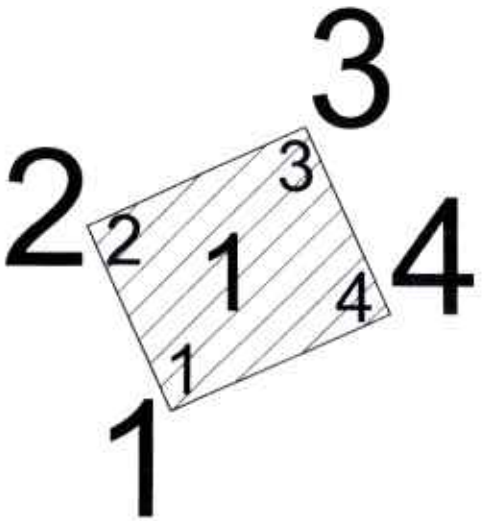

Մակերես հա	0.00317
Ծածկագիր	07-002-0039-0003-ից
Նպատակային նշանակություն	Բնակավայրերի
Գործառնական նշանակություն	Բնակելի կառուցապատման

Լրացուցիչ նշումներ.

Հողամասի

Երկրաչափական (տեղագրական) կետեր	Կոորդինատներ		Գծային չափերը (մ)

Մասշտաբ 1:200

Որակավորում ունեցող անձ		Էդիկ Վիրաբյան
Որակավորման վկայականի համարը		220
Ստորագրություն		
Իրավաբանական անձի անվանումը		[illegible]
ՀԿՀՀ		00023406
Ստորագրություն		
ամիս ամսաթիվ	չափագրության	07.02.2023
	հատակագծի կազմման	10.02.2023

Կ.Տ.

Հողամասի			
Հոլովակների (կետերի) կետերի	Y	X	Գծային չափերը
1	8469286.865	4461034.316	5.21
2	8469284.71	4461039.059	6.09
3	8469290.254	4461041.579	5.21
4	8469292.41	4461036.836	6.09
1	8469286.865	4461034.316	

1.Ավտոտնակ			
Հոլովակների (կետերի) կետերի	Y	X	Գծային չափերը
1	8469286.865	4461034.316	5.21
2	8469284.71	4461039.059	6.09
3	8469290.254	4461041.579	5.21
4	8469292.41	4461036.836	6.09
1	8469286.865	4461034.316	

Որակավորում ունեցող անձ			[illegible]
Որակավորման վկայականի համարը			220
Ստորագրություն			[illegible]
Իրավաբանական անձի անվանումը			[illegible]
ՀՎՀՀ			03023406
Ստորագրություն			[illegible]
ամիս ամսաթիվ	չափագրության	07.02.2023	L.S.
	հատակագծի կազմման	10.02.2023	

ՇԻՆՈՒԹՅՈՒՆՆԵՐԻ ՀԱՏԱԿԱԳԻԾ

Կոտայք Աբովյան

Մարզ, համայնք, հասցե

Սեփականատեր	Աբովյան համայնք

1. Ավտոտնակ

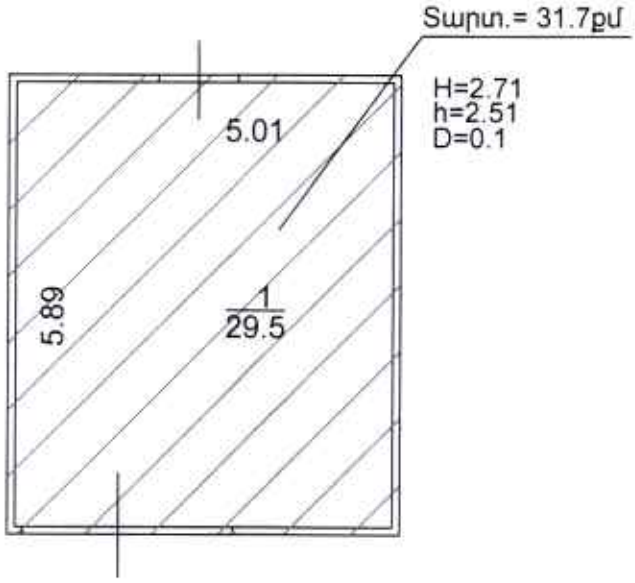

Լրացուցիչ նշումներ.

Մասշտաբ 1:100

Որակավորում ունեցող անձ	Էդիկ Հովսեփյան
Որակավորման վկայականի համարը	220
Ստորագրություն	
Իրավաբանական անձի անվանումը	«ԳԵՈԼԵՆԴ ՍՊԸ»
ՀՎՀՀ	03023406
Ստորագրություն	

ամիս ամսաթիվ	չափագրության	07.02.2023	
	հատակագծի կազմման	10.02.2023	Կ.Տ.

Հավելված 1.5

ՇԻՆՈՒԹՅՈՒՆՆԵՐԻ ԲՆՈՒԹԱԳԻՐ

Մարզ, համայնք, հասցե

Հ/Հ	Գույքահամարի գրանցման համար	Գույքի գրանցման տեսակը	Հարկ	Գույքի տեսակ	Մակերես (քմ)		Ընդհանուր մակերես (Մ)	Գրանցման թվական	Հիմնական գործառույթ	Տանիքի նյութ (քմ)				Ավարտվածության աստիճան (քմ)				Շինությունների կառուցման նյութի կամ կառուցվածքի տեսակը									Միջհարկային ծածկի նյութ		Արտաքին հարդարումն ըստ կողմերի				Գրանցումով ընձեռնված ճարտար
					Գրանցված	Օգտակար				Թեթև	Մետաղական/ մոնոլիթ	Մետաղական	Էլուզ հիդրոիզոլյացիա	տանիքի	Մինչև 50%	50%-80%	Վերջնական %80	ընդհանուրով?	հիմնականում ելնելով	տանիքում	Տուֆ	ոստայնանման	Կոտրված	Հիմք ճշգրտված գրանցման	տուֆ	Մեկ մեծ տարածքի մեջ գտնվող	Էլուզ նյութ	ընդհանուրում	Շտուկատուրա	Գունավորված	Գունային	տուֆոցիմոտ	գրանցումով ընձեռնված ճարտար
1	2	3	4	5	6	7	8	9	10	11	12	13	14	15	16	17	18	19	20	21	22	23	24	25	26	27	28	29	30	31	32	33	34
1	Բնակելի	Ավտոտնակ	1	1		29.50	2.51	74.05	1999	V							V							V			V						4

Շինությունների ընդհանուր մակերեսը (քմ)	Այդ թվում	
	Օրինական կառուցված (քմ)	Ինքնակամ կառուցված (քմ)
35	36	37
29.5		29.5

«ԳԵՈԼԵՆԴ»
"ГЕОЛЕНД"
"GEOLAND"
03023406

ՀԱՅԱՍՏԱՆԻ ՀԱՆՐԱՊԵՏՈՒԹՅԱՆ
ԿՈՏԱՅՔԻ ՄԱՐԶԻ ԱԲՈՎՅԱՆ ՀԱՄԱՅՆՔԻ ՂԵԿԱՎԱՐ

Ո Ր Ո Շ Ո Ւ Մ

25 հոկտեմբերի 2023 թվականի N 4152

ԱԲՈՎՅԱՆ ՀԱՄԱՅՆՔԻ ԱԲՈՎՅԱՆ ՔԱՂԱՔԻ ՍԱՐԱԼԱՆՋԻ ՓՈՂՈՑՈՒՄ ԳՏՆՎՈՂ ՀԱՄԱՅՆՔԻ ՍԵՓԱԿԱՆՈՒԹՅՈՒՆ ՀԱՆԴԻՍԱՑՈՂ ՀՈՂԱՄԱՍՈՒՄ ԻՆՔՆԱԿԱՄ ԿԱՌՈՒՑՎԱԾ ԱՎՏՈՏՆԱԿԸ ՀԱՄԱՅՆՔԻ ՍԵՓԱԿԱՆՈՒԹՅՈՒՆ ՀԱՄԱՐԵԼՈՒ, ՕՐԻՆԱԿԱՆԱՑՆԵԼՈՒ ԵՎ ՀԱՍՑԵ ՏՐԱՄԱԴՐԵԼՈՒ ՄԱՍԻՆ

Համաձայն «Տեղական ինքնակառավարման մասին» օրենքի 35-րդ հոդվածի 1-ին մասի 22-րդ և 24-րդ կետերի, «Հայաստանի Հանրապետության քաղաքացիական օրենսգրքում լրացումներ և փոփոխություններ կատարելու մասին» 2021 թվականի դեկտեմբերի 16-ի օրենքի, Հայաստանի Հանրապետության կառավարության 2005 թվականի դեկտեմբերի 29-ի N 2387-Ն որոշմամբ հաստատված կարգի 29-րդ, 50-րդ և 55-րդ կետերի, 2006 թվականի մայիսի 18-ի N 731-Ն և N 912-Ն որոշումների, 2007 թվականի օգոստոսի 9-ի N 1036-Ն որոշման և հաշվի առնելով Գեղամ Մաթևոսյանի դիմումը (մուտք՝ 2023 թվականի հոկտեմբերի 02-ի N Ք-6238),

1. Աբովյան համայնքի Աբովյան քաղաքի Սարալանջի փողոցում գտնվող համայնքի սեփականություն հանդիսացող 40.5 քառակուսի մետր մակերեսով հողամասում ինքնակամ կառուցված 40.5 քառակուսի մետր արտաքին մակերեսով և 38.2 քառակուսի մետր ներքին մակերեսով բնակելի նշանակության ավտոտնակը համարել Աբովյան համայնքի սեփականություն և ճանաչել օրինական (Կադաստրի կոմիտեում հաշվառման ծածկագիր՝ 2023M6X2UD):

2. Ընդունել ի գիտություն, որ՝

1) շինության պահպանումը չի խախտում այլ անձանց իրավունքները և օրենքով պահպանվող շահերը, վտանգ չի սպառնում քաղաքացիների կյանքին ու առողջությանը:

2) շինությունը, համաձայն համայնքի գլխավոր հատակագծի, կառուցված չէ Հողային օրենսգրքի 60-րդ հոդվածով սահմանված հողամասերի վրա, ինչպես նաև ինժեներատրանսպորտային օբյեկտների օտարման կամ անվտանգության գոտիներում:

3) շինությունը կառուցված չէ քաղաքաշինական նորմերի և կանոնների էական խախտումներով և չի առաջացնում հարկադիր սերվիտուտ պահանջելու իրավունք:

3. Հաստատել սույն որոշման 1-ին կետով օրինական ճանաչված շինության և դրա պահպանման ու սպասարկման համար առանձնացված հողամասի հատակագիծը (կցվում է):

4. Սույն որոշման 1-ին կետում նշված շինությանը և դրա պահպանման ու սպասարկման համար առանձնացված հողամասին տրամադրել հասցե՝ համայնք Աբովյան, քաղաք Աբովյան, Սարալանջի փողոց, թիվ 5/177:

5. Սույն որոշումն՝ ընդունման օրվանից 5-օրյա ժամկետում, տրամադրել անշարժ գույքի կադաստրի համապատասխան ստորաբաժանմանը:

6. Սույն որոշումից ծագող իրավունքի պետական գրանցման օրվանից 15 աշխատանքային օրվա ընթացքում գրավոր առաջարկություն անել ինքնակամ կառույցն իրականացրած Գեղամ Մաթևոսյանին՝ սույն որոշման 1-ին կետում նշված օրինականացված կառույցը և համապատասխան հողամասը գնման նախապատվության իրավունքով (ուղղակի վաճառք) տրամադրելու մասին:

7. Սույն որոշումն ուժի մեջ է մտնում որոշման ընդունման մասին իրազեկելու օրվան հաջորդող օրվանից:

ՀԱՄԱՅՆՔԻ ՂԵԿԱՎԱՐ Է. ԲԱԲԱՅԱՆ

2023թ. հոկտեմբերի 25
ք. Աբովյան

ՀՈՂԱՄԱՍԻ ՀԱՏԱԿԱԳԻԾ

Էջ 1

Սեփականատեր	Կոտայք, համայնք Աբովյան ք.	Հաստատում եմ 28.10.2023թ.
Աբովյան համայնք	Սարգ. համայնք, հասցե	Համայնքի ղեկավար Կ.Տ.
	Հողահատվածի հիմք	անուն, ազգանուն, հայրանուն

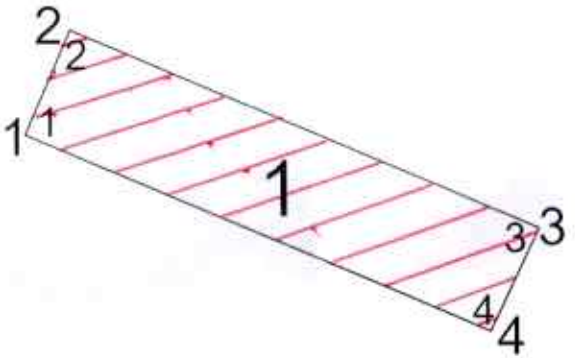

Մակերես հա	0.00405 հա
Ծածկագիր	07-002-0040-0107-hg
Նպատակային նշանակություն	Բնակավայրերի
Գործառնական նշանակություն	Բնակելի կառուցապատման

Լրացուցիչ նշումներ.

Հողամասի

Երկրաչափական (շրջանի) կետեր	Կոորդինատներ X	Կոորդինատներ Y	Գծային չափերը (մ)
1	4459174.75	8469407.75	3.03
2	4459177.54	8469408.92	13.46
3	4459172.33	8469421.33	3.02
4	4459169.59	8469420.06	13.35
1	4459174.75	8469407.75	

Մասշտաբ 1:200

Որակավորում ունեցող անձ		Ֆրանսիսկ Մելքոնյան
Որակավորման վկայականի համարը		47
Ստորագրություն		
Իրավաբանական անձի անվանումը		<<ՏԻԳՐԱՆ ԼԵՎՈՆՅԱՆ>> ԱՁ
ՀՎՀՀ		83336834
Ստորագրություն		
ամիս ամսաթիվ	չափագրության	16.08.2023թ.
	հատակագծի կազմման	13.09.2023թ.

Կ.Տ.

1. Ավտոտնակ			
Շրջադարձային (բեկման) կետեր	Կոորդինատներ		Գծային չափերը (մ)
	X	Y	
1	4459174.75	8469407.75	3.03
2	4459177.54	8469408.92	13.46
3	4459172.33	8469421.33	3.02
4	4459169.59	8469420.06	13.35
1	4459174.75	8469407.75	

Որակավորում ունեցող անձ		Տիգրան Լևոնյան
Որակավորման վկայականի համարը		247
Ստորագրություն		
Իրավաբանական անձի անվանումը		«ՏԻԳՐԱՆ ԼԵՎՈՆՅԱՆ» ԱՁ
ՀԱՀ		83336834
Ստորագրություն		
ամիս ամսաթիվ	չափագրության	16.08.2023թ.
	հատակագծի կազմման	13.09.2023թ.

Կ.Տ.

ՇԻՆՈՒԹՅՈՒՆՆԵՐԻ ՀԱՏԱԿԱԳԻԾ

Գծ 3

Կոտայք, համայնք Աբովյան ք.

Սարգ. համայնք. հասցե

Սեփականատեր	Համայնք Աբովյան

1. Ավտոտնակ
I հարկ
h= 1.9-2.8
D= 0.18-0.48

Լրացուցիչ նշումներ. Ինքնակամ կառուցված ավտոտնակի արտաքին մակերեսը կազմում է 40.5 քմ:

Մասշտաբ 1:200			
Որակավորում ունեցող անձ			Տիգրան Լևոնյան
Որակավորման վկայականի համարը			247
Ստորագրություն			
Իրավաբանական անձի անվանումը			«ՏԻԳՐԱՆ ԼԵՎՈՆՅԱՆ» ԱՁ
ՀՎՀՀ			83336834
Ստորագրություն			
ամիս ամսաթիվ	չափագրության	16.08.2023թ.	
	հատակագծի կազմման	13.09.2023թ.	Կ.Տ.

Հավելված 1.5

ՇԻՆՈՒԹՅՈՒՆՆԵՐԻ ԲՆՈՒԹԱԳԻՐ

Մարզ, համայնք, հասցե

Հ/Հ	Գույքահամարի դասակարգումը	Գույքահամարի դասակարգումը	Հարկ	Հարկերի քանակ	Մակերես (քմ)		Ընդհանուր մակերեսը (մ)	Լոգիստիկ	Հիմնական նպատակներով	Տանիքի նյութ (քմ)				Ավարտվածության աստիճան (քմ)				Շինությունների կառուցման նյութի կամ կառուցվածքի տեսակը									Միջհարկային ծածկի նյութ		Արտաքին հարդարումն ըստ կողմերի				Գրանցամատյանի համարը
					Օգտակար մակերես	Հիմնական մակերես				Նոթեկեր	Մետաղական/ մետաղական	Մետաղական	Եռաստիճան նյութ	Ստորգետնյա	50%-ից դեպի ներքև	50%-80%	80%-ից ավելի	Ոչ հրակայուն	Հրակայուն	Փայտ	Ասֆալտ	Հատակ ճշգրտող բետոն ոչնչով	Սոճք	Սոճք սոճշտոնի մեջ բոլոր	Էներգիայի խնայողություն	Ոչ դասակարգված	Շտապումը	Ջրամեկուսացում	Ջրամեկուսացում	Ստորգետնյա	Ստորգետնյա մասնակի	Ընդամենը ցուցանիշ
1	2	3	4	5	6	7	8	9	10	11	12	13	14	15	16	17	18	19	20	21	22	23	24	25	26	27	28	29	30	31	32	33	34
1	Բնակելի	Ավտոտնակ	1	1		31.00	2.80	86.80	2013	V							V					V						V					4
1	Բնակելի	Ավտոտնակ	1	1		7.20	1.90	13.68	2013	V							V					V						V					4

Շինությունների ընդհանուր մակերեսը (քմ)	Այդ թվում	
	Օրինական կառուցված (քմ)	Ինքնակամ կառուցված (քմ)
35	36	37
38.2		38.2

ՏԻԳՐԱՆ ԼԵՎՈՆՅԱՆ
ТИГРАН ЛЕВОНЯН
TIGRAN LEVONYAN
83336834

ՀԱՅԱՍՏԱՆԻ ՀԱՆՐԱՊԵՏՈՒԹՅԱՆ
ԿՈՏԱՅՔԻ ՄԱՐԶԻ ԱԲՈՎՅԱՆ ՀԱՄԱՅՆՔԻ ՂԵԿԱՎԱՐ

Ո Ր Ո Շ Ո Ւ Մ

25 հոկտեմբերի 2023 թվականի N 4151

ԱԲՈՎՅԱՆ ՀԱՄԱՅՆՔԻ ԱԲՈՎՅԱՆ ՔԱՂԱՔԻ 6-ՐԴ ՄԻԿՐՈՇՐՋԱՆՈՒՄ ԳՏՆՎՈՂ ՀԱՄԱՅՆՔԻ ՍԵՓԱԿԱՆՈՒԹՅՈՒՆ ՀԱՆԴԻՍԱՑՈՂ ՀՈՂԱՄԱՍՈՒՄ ԻՆՔՆԱԿԱՄ ԿԱՌՈՒՑՎԱԾ ԱՎՏՈՏՆԱԿԸ ՀԱՄԱՅՆՔԻ ՍԵՓԱԿԱՆՈՒԹՅՈՒՆ ՀԱՄԱՐԵԼՈՒ, ՕՐԻՆԱԿԱՆԱՑՆԵԼՈՒ ԵՎ ՀԱՍՑԵ ՏՐԱՄԱԴՐԵԼՈՒ ՄԱՍԻՆ

Համաձայն «Տեղական ինքնակառավարման մասին» օրենքի 35-րդ հոդվածի 1-ին մասի 22-րդ և 24-րդ կետերի, «Հայաստանի Հանրապետության քաղաքացիական օրենսգրքում լրացումներ և փոփոխություններ կատարելու մասին» 2021 թվականի դեկտեմբերի 16-ի օրենքի, Հայաստանի Հանրապետության կառավարության 2005 թվականի դեկտեմբերի 29-ի N 2387-Ն որոշմամբ հաստատված կարգի 29-րդ, 50-րդ և 55-րդ կետերի, 2006 թվականի մայիսի 18-ի N 731-Ն և N 912-Ն որոշումների, 2007 թվականի օգոստոսի 9-ի N 1036-Ն որոշման և հաշվի առնելով Արտակ Մաթևոսյանի դիմումը (մուտք՝ 2023 թվականի հոկտեմբերի 02-ի N Ք-6237).

1. Աբովյան համայնքի Աբովյան քաղաքի 6-րդ միկրոշրջանում գտնվող համայնքի սեփականություն հանդիսացող 25.2 քառակուսի մետր մակերեսով հողամասում ինքնակամ կառուցված 25.2 քառակուսի մետր արտաքին մակերեսով և 22.1 քառակուսի մետր ներքին մակերեսով բնակելի նշանակության ավտոտնակը համարել Աբովյան համայնքի սեփականություն և ճանաչել օրինական (Կադաստրի կոմիտեում հաշվառման ծածկագիր՝ 2023UYDA4J).

2. Ընդունել ի գիտություն, որ՝

1) շինության պահպանումը չի խախտում այլ անձանց իրավունքները և օրենքով պահպանվող շահերը, վտանգ չի սպառնում քաղաքացիների կյանքին ու առողջությանը.

2) շինությունը, համաձայն համայնքի գլխավոր հատակագծի, կառուցված չէ Հողային օրենսգրքի 60-րդ հոդվածով սահմանված հողամասերի վրա, ինչպես նաև ինժեներատրանսպորտային օբյեկտների օտարման կամ անվտանգության գոտիներում.

3) շինությունը կառուցված չէ քաղաքաշինական նորմերի և կանոնների էական խախտումներով և չի առաջացնում հարկադիր սերվիտուտ պահանջելու իրավունք՝

3. Հաստատել սույն որոշման 1-ին կետով օրինական ճանաչված շինության և դրա պահպանման ու սպասարկման համար առանձնացված հողամասի հատակագիծը (կցվում է).

4. Սույն որոշման 1-ին կետում նշված շինությանը և դրա պահպանման ու սպասարկման համար առանձնացված հողամասին տրամադրել հասցե՝ համայնք Աբովյան, քաղաք Աբովյան, Շուշի թաղամաս, թիվ 1/2.

5. Սույն որոշումն՝ ընդունման օրվանից 5-օրյա ժամկետում, տրամադրել անշարժ գույքի կադաստրի համապատասխան ստորաբաժանմանը.

6. Սույն որոշումից ծագող իրավունքի պետական գրանցման օրվանից 15 աշխատանքային օրվա ընթացքում գրավոր առաջարկություն անել ինքնակամ կառույցն իրականացրած Արտակ Մաթևոսյանին՝ սույն որոշման 1-ին կետում նշված օրինականացված կառույցը և համապատասխան հողամասը գնման նախապատվության իրավունքով (ուղղակի վաճառք) տրամադրելու մասին.

7. Սույն որոշումն ուժի մեջ է մտնում որոշման ընդունման մասին իրազեկելու օրվան հաջորդող օրվանից.

ՀԱՄԱՅՆՔԻ ՂԵԿԱՎԱՐ Է. ԲԱԲԱՅԱՆ

2023թ. հոկտեմբերի 25
ք. Աբովյան

Սեփականատեր	**ՀՈՂԱՄԱՍԻ ՀԱՏԱԿԱԳԻԾ**	Էջ 1
Կոտայքի մարզ Աբովյան համայնք	Մարզ Կոտայք,համայնք Աբովյան ք Աբովյան	Հաստատում եմ 25.10.2023 թ.
	Մարզ, համայնք, հասցե	Համայնքի ղեկավար Կ.Տ.
		անուն, ազգանուն, հայրանուն
	Կողմհատվացման հիմքը	

Ինքնակամ կառուցված
1.ավտոտնակ-25.2քմ

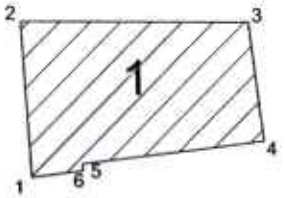

Մակերես հա	0.00252
Ծածկագիր	07-002-0039-0003-hg
Կպատակային նշանակություն	բնակավայրերի
Գործառնական նշանակություն	բնակելի կառուցապատման

Լրացուցիչ նշումներ.

Հողամասի

Երբադարձային (թեքման) կետեր	Կոորդինատներ X	Կոորդինատներ Y	Գծային չափերը (մ)
1	4461624.7283	8468477.1572	4.44
2	4461629.1615	8468476.9114	6.43
3	4461629.0601	8468483.3406	3.40
4	4461625.6786	8468483.7262	5.17
5	4461625.0924	8468478.5851	0.20
6	4461624.8937	8468478.6078	1.46
1	4461624.7283	8468477.1572	

Մասշտաբ 1:1000

Որակավորում ունեցող անձ		ՍԱՇԻԿ ԳՐԻԳՈՐՅԱՆ
Որակավորման վկայականի համարը		040
Ստորագրություն		
Իրավաբանական անձի անվանումը		<<ԳՐԻԳՈՐԻԿ>> ՍՊԸ
ՀՎՀՀ		03501587
Ստորագրություն		
ամիս ամսաթիվ	չափագրության	11.09.2023թ
	հատակագծի կազմման	13.09.2023թ

Կ.Տ.

1.ավտոտնակ			
Հրապարակային (թեկնած) կետեր	Կոորդինատներ		Գծային չափերը (մ)
	X	Y	
1	4461624.7283	8468477.1572	4.44
2	4461629.1615	8468476.9114	6.43
3	4461629.0601	8468483.3406	3.40
4	4461625.6786	8468483.7262	5.17
5	4461625.0924	8468478.5851	0.20
6	4461624.8937	8468478.6078	1.46
1	4461624.7283	8468477.1572	

Որակավորում ունեցող անձ		ՍԱՇԻԿ ԳՐԻԳՈՐՅԱՆ
Որակավորման վկայականի համարը		049
Ստորագրություն		
Իրավաբանական անձի անվանումը		«ՀԵՐՄԱՐԿ» ՍՊԸ
ՀԾՀ		03511587
Ստորագրություն		
ամիս	լրահատվածի	11.09.2023թ

ՇԻՆՈՒԹՅՈՒՆՆԵՐԻ ՀԱՏԱԿԱԳԻԾ

Էջ 3

Մարզ Կոտայք,համայնք Աբովյան ք.Աբովյան

Մարզ, համայնք, հասցե

Ս[illegible]կանատեր	Կոտայքի մարզ Աբովյան համայնք

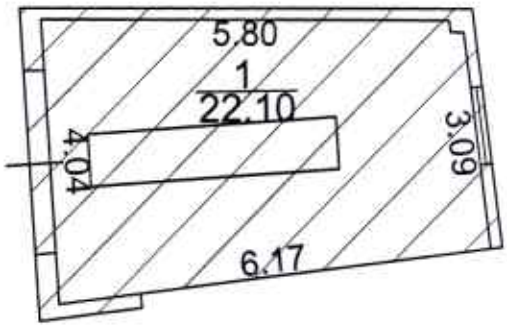

1 Ավտոտնակ
H= 2.40
h=2.20
D=0.16-0.29

Լրացուցիչ նշումներ.

Մասշտաբ 1:100			
Որակավորում ունեցող անձ			ԱԱՅԻԿ ԳՈՒԼՈՒՅԱՆ
Որակավորման վկայականի համարը			040
Ստորագրություն			
Իրավաբանական անձի անվանումը			«ՀԱՅԿԱԴԱՍ» ՍՊԸ
ՀՎՀՀ			03501587
Ստորագրություն			Կ.Տ.
ամիս ամսաթիվ	չափագրության	11.09.2023թ	
	հատակագծի կազմման	13.09.2023թ	

| Հ/Հ | Սպասարկման հշանակություն | Գործառնական հշանակություն | Հարկ | Հարկայնություն | Օրինակ | Հաշվարկային (%) | Գումարային տարբերակ | Գնային (%) | Գնային գրանցումային հոլոգ | Գնային (%) | Գնային գրանցումային | Գնային (%) | Գնային գրանցումային | Գնային (%) | Գնային գրանցումային

ՀԱՅԱՍՏԱՆԻ ՀԱՆՐԱՊԵՏՈՒԹՅԱՆ
ԿՈՏԱՅՔԻ ՄԱՐԶԻ ԱԲՈՎՅԱՆ ՀԱՄԱՅՆՔԻ ՂԵԿԱՎԱՐ

Ո Ր Ո Շ Ո Ւ Մ

25 հոկտեմբերի 2023 թվականի N 4150

ԱՐՄԵՆ ԹԱԴԵՎՈՍՅԱՆԻՆ ՊԱՏԿԱՆՈՂ ՀՈՂԱՄԱՍԻ ԳՈՐԾԱՌՆԱԿԱՆ ՆՇԱՆԱԿՈՒԹՅՈՒՆԸ ՓՈՓՈԽԵԼՈՒ ԵՎ ՄԻԱՍՆԱԿԱՆ ՀԱՍՑԵ ՏՐԱՄԱԴՐԵԼՈՒ ՄԱՍԻՆ

Համաձայն «Տեղական ինքնակառավարման մասին» օրենքի 35-րդ հոդվածի 1-ին մասի 22-րդ և 24-րդ կետերի, Հայաստանի Հանրապետության կառավարության 2005 թվականի դեկտեմբերի 29-ի N 2387-Ն որոշմամբ հաստատված կարգի 29-րդ, 50-րդ, 51-րդ և 55-րդ կետերի, 2015 թվականի հուլիսի 23-ի N 828-Ն որոշմամբ հաստատված կարգի 10-րդ կետի, Աբովյան համայնքի ավագանու 2022 թվականի դեկտեմբերի 28-ի N 193-Ն որոշման, հաշվի առնելով Կոտայքի մարզպետի 2023 թվականի հոկտեմբերի 18-ի N 01/03.1/06702-2023 գրությունը (մուտք՝ 2023 թվականի հոկտեմբերի 18-ի N Պ-2306) և Արմեն Թադևոսյանի լիազորած անձ Աննա Հովխանյանի դիմումը (մուտք՝ 2023 թվականի սեպտեմբերի 19-ի N Ք-5953).

1. Փոփոխել Արմեն Թադևոսյանին սեփականության իրավունքով պատկանող (հիմք՝ 2022 թվականի հուլիսի 27-ի N 27072022-07-0120 վկայական) Աբովյան համայնքի Առինջ գյուղի Բ թաղամասի 8-րդ փողոցի թիվ 1 հասցեում գտնվող 0.08 հեկտար մակերեսով բնակավայրերի նպատակային նշանակության բնակելի կառուցապատման հողամասի գործառնական նշանակությունը որպես հասարակական կառուցապատման հողամաս:

2. Արմեն Թադևոսյանին սեփականության իրավունքով պատկանող (հիմք՝ 2022 թվականի հուլիսի 27-ի N 27072022-07-0120 և 2023 թվականի սեպտեմբերի 04-ի N 04092023-07-0154 վկայականներ) Աբովյան համայնքի Առինջ գյուղի Բ թաղամասի 8-րդ փողոցի թիվ 1 և Բ թաղամասի 8-րդ փողոցի թիվ 5 հասցեներում գտնվող հողամասերին՝ «Արման Ավետիսյան» անհատ ձեռնարկատիրոջ կողմից 2023 թվականի սեպտեմբերի 18-ին կազմված միավորման սխեմայի (կցվում է) համաձայն՝ տրամադրել միասնական հասցե՝ համայնք Աբովյան, գյուղ Առինջ, Բ թաղամաս, 7-րդ փողոց, 1-ին նրբանցք, 3-5:

2. Արմեն Թադևոսյանը պարտավոր է Աբովյանի համայնքապետարանի 900105201652 հաշվեհամարին վճարել 85 000 (ութսունհինգ հազար) դրամ՝ որպես հողամասի գործառնական նշանակության փոփոխության ծառայության վճար և 5 000 (հինգ հազար) դրամ՝ հասցեի տրամադրման ծառայության:

3. Սույն որոշումն ուժի մեջ է մտնում որոշման ընդունման մասին իրազեկելու օրվան հաջորդող օրվանից:

ՀԱՄԱՅՆՔԻ ՂԵԿԱՎԱՐ Է. ԲԱԲԱՅԱՆ

2023թ. հոկտեմբերի 25
ք. Աբովյան

Սեփականատեր	# ՀՈՂԱՄԱՍԻ ՄԻԱՎՈՐՄԱՆ ՍԽԵՄԱ	Չև 2
Արմեն Թադևոսյան	Մարզ Կոտայք, համայնք Աբովյան գյուղ Առինջ Բ թաղամասի 8-րդ փողոց թիվ 1, թիվ 5	
	Մարզ, համայնք, հասցե	

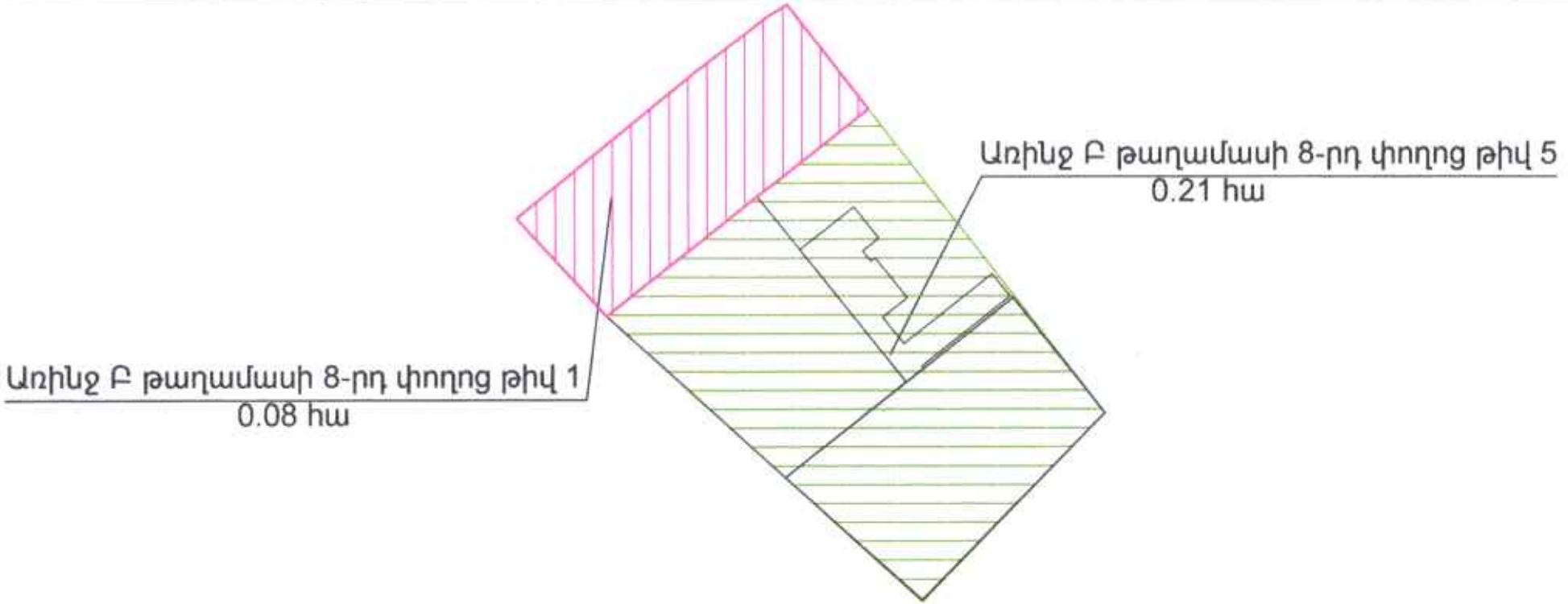

Մակերես հա	0.29 հա, որից՝ բնակելի կառուցապատման 0.08 հա, հասարակական կառուցապատման՝ 0.21 հա	
Ծածկագիր	07-011-0228-0008, 0019	
Նպատակային նշանակություն	Բնակավայրերի	
Գործառնական նշանակություն	Բնակելի կառուցապատման, հասարակական կառուցապատման	

Լրացուցիչ նշումներ.

Որակավորում ունեցող անձ		Արման Ավետիսյան
Որակավորման վկայականի համարը		0161
Ստորագրություն		
Իրավաբանական անձի անվանումը		«Արման Ավետիսյան ԱՁ»
ՀՎՀՀ		26558521
Ստորագրություն		
ամիս ամսաթիվ	չափագրության	17.03.2023
	հատակագծի կազմման	18.09.2023

«ԱՐՄԱՆ ԱՎԵՏԻՍՅԱՆ ՁՈՒՐԻԿԻ» ARMAN AVETISYAN 26558521 H.S.

2

	ՀՈՂԱՄԱՍԻ ՀԱՏԱԿԱԳԻԾ	Չև 1
Սեփականատեր	Մարզ Կոտայք, համայնք Աբովյան գյուղ Առինջ Բ թաղամասի 8-րդ փողոց թիվ 1, թիվ 5	Հաստատում եմ 25.10.2023թ
Արմեն Թադևոսյան	Մարզ, համայնք, հասցե	Համայնքի ղեկավար Կ.Տ
	Հողահատկացման հիմքը	անուն, ազգանուն, հայրանուն

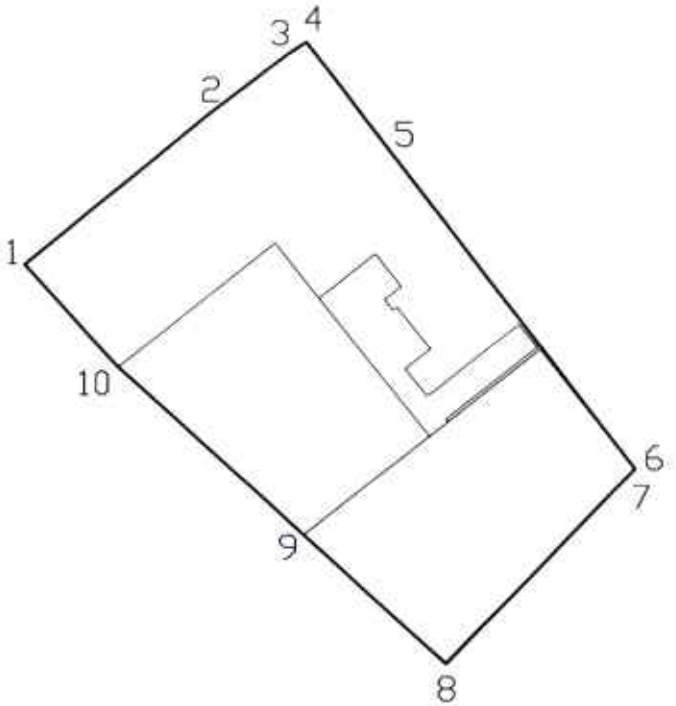

Մակերես հա	0.29 հա, որից՝ բնակելի կառուցապատման 0.08 հա, հասարակական կառուցապատման՝ 0.21 հա
Ծածկագիր	07-011-0228-0008, 0019
Նպատակային նշանակություն	Բնակավայրերի
Գործառնական նշանակություն	Բնակելի կառուցապատման, հասարակական կառուցապատման
Լրացուցիչ նշումներ	

Հողամասի

Շրջադարձային (բեկման) կետեր	Կոորդինատներ X	Կոորդինատներ Y	Գծային չափերը (մ)
1	8464802.3561	4456330.3507	30.41
2	8464825.8746	4456349.6333	12.22
3	8464835.5966	4456357.0423	2.97
4	8464838.0703	4456358.6810	17.54
5	8464848.7970	4456344.8033	50.92
6	8464879.9362	4456304.5168	3.17
7	8464877.7405	4456302.2311	31.52
8	8464855.9076	4456279.5032	24.46
9	8464837.7963	4456295.9383	31.84
10	8464814.2141	4456317.3378	17.61
1	8464802.3561	4456330.3507	

Մասշտաբ 1:1000

Որակավորում ունեցող անձ		Արման Ավետիսյան
Որակավորման վկայականի համարը		0161
Ստորագրություն		
Իրավաբանական անձի անվանումը		«Արման Ավետիսյան ԱՁ»
ՀՎՀՀ		26558521
Ստորագրություն		
ամիս ամսաթիվ	չափագրության	17.03.2023
	հատակագծի կազմման	18.09.2023

ՀԱՅԱՍՏԱՆԻ ՀԱՆՐԱՊԵՏՈՒԹՅԱՆ
ԿՈՏԱՅՔԻ ՄԱՐԶԻ ԱԲՈՎՅԱՆ ՀԱՄԱՅՆՔԻ ՂԵԿԱՎԱՐ

Ո Ր Ո Շ Ո Ւ Մ

25 հոկտեմբերի 2023 թվականի N 4149

ԳՐԻԳՈՐ ՎԱՐԴԱՆՅԱՆԻՆ ՊԱՏԿԱՆՈՂ ՀՈՂԱՄԱՍԻ ՄԱՍԻ ԳՈՐԾԱՌՆԱԿԱՆ ՆՇԱՆԱԿՈՒԹՅՈՒՆԸ ՓՈՓՈԽԵԼՈՒ ԹՈՒՅԼՏՎՈՒԹՅՈՒՆ ՏԱԼՈՒ ՄԱՍԻՆ

Համաձայն «Տեղական ինքնակառավարման մասին» օրենքի 35-րդ հոդվածի 1-ին մասի 24-րդ կետի, Հայաստանի Հանրապետության կառավարության 2007 թվականի օգոստոսի 09-ի N 1036-Ն որոշման, 2011 թվականի դեկտեմբերի 29-ի N 1920-Ն որոշմամբ հաստատված կարգի 24-րդ կետի 3-րդ ենթակետի, Աբովյան համայնքի ավագանու 2022 թվականի դեկտեմբերի 28-ի N 193-Ն որոշման և հիմք ընդունելով Գրիգոր Վարդանյանի դիմումը (մուտք՝ 2023 թվականի հոկտեմբերի 19-ի N Ք-6723).

1. Թույլատրել փոփոխելու Գրիգոր Վարդանյանին սեփականության իրավունքով պատկանող (հիմք՝ 2023 թվականի հունիսի 12-ի N 12062023-07-0079 վկայական) Աբովյան համայնքի Աբովյան քաղաքի Սարալանջի փողոցի թիվ 2/8 հասցեում գտնվող 547.3 քառակուսի մետր մակերեսով բնակավայրերի նպատակային նշանակության հողամասից 292.8 քառակուսի մետր մակերեսով բնակելի կառուցապատման հողամասի գործառնական նշանակությունը որպես հասարակական կառուցապատման հողամաս:

2. Գրիգոր Վարդանյանը պարտավոր է Աբովյանի համայնքապետարանի 900105201652 հաշվեհամարին վճարել 34 280 (երեսունչորս հազար երկու հարյուր ութսուն) դրամ՝ որպես հողամասի գործառնական նշանակության փոփոխության ծառայության վճար:

3. Սույն որոշումն ուժի մեջ է մտնում Գրիգոր Վարդանյանին որոշման ընդունման մասին իրազեկելու օրվան հաջորդող օրվանից:

ՀԱՄԱՅՆՔԻ ՂԵԿԱՎԱՐ Է. ԲԱԲԱՅԱՆ

2023թ. հոկտեմբերի 25
ք. Աբովյան

ՀԱՅԱՍՏԱՆԻ ՀԱՆՐԱՊԵՏՈՒԹՅԱՆ
ԿՈՏԱՅՔԻ ՄԱՐԶԻ ԱԲՈՎՅԱՆ ՀԱՄԱՅՆՔԻ ՂԵԿԱՎԱՐ

Ո Ր Ո Շ Ո Ւ Մ

25 հոկտեմբերի 2023 թվականի N 4148

ԴԱՎԻԹ ՀԱԿՈԲՅԱՆԻ ԿՈՂՄԻՑ ԻՐԱԿԱՆԱՑՎԱԾ ԲՆԱԿԵԼԻ ՏԱՆ ԵՎ ՊԱՐՍՊԻ ԿԱՌՈՒՑՄԱՆ ՇԱՀԱԳՈՐԾՄԱՆ ԹՈՒՅԼՏՎՈՒԹՅՈՒՆԸ ՁԵՎԱԿԵՐՊԵԼՈՒ ՄԱՍԻՆ

Համաձայն «Տեղական ինքնակառավարման մասին» օրենքի 42-րդ հոդվածի 1-ին մասի 7-րդ կետի, Հայաստանի Հանրապետության կառավարության 2015 թվականի մարտի 19-ի N 596-Ն որոշման, Աբովյան համայնքի ավագանու 2022 թվականի դեկտեմբերի 28-ի N 192-Ն որոշման, հաշվի առնելով Դավիթ Հակոբյանի լիազորած անձ Հրայր Մարտիրոսյանի դիմումը (մուտք՝ 2023 թվականի հոկտեմբերի 17-ի N Ք-6632).

1. Ձևակերպել կառուցապատող Դավիթ Հակոբյանի կողմից իրականացված Աբովյան համայնքի Առինջ գյուղի Մ. Մկրտչյան թաղամասի 12-րդ փողոցի 1-ին նրբանցքի 6/5 հասցեում գտնվող բնակելի տան և պարսպի կառուցման շահագործման թույլտվությունը (շահագործման թույլտվությունը կցվում է):

2. Դավիթ Հակոբյանը պարտավոր է Աբովյանի համայնքապետարանի 900105201355 հաշվեհամարին մուծել 14 000 (տասնչորս հազար) դրամ տեղական վճար՝ շահագործման թույլտվություն տրամադրելու համար:

3. Սույն որոշումն ուժի մեջ է մտնում որոշման ընդունման մասին իրազեկելու օրվան հաջորդող օրվանից:

ՀԱՄԱՅՆՔԻ ՂԵԿԱՎԱՐ Է. ԲԱԲԱՅԱՆ

2023թ. հոկտեմբերի 25
ք. Աբովյան

ՀԱՅԱՍՏԱՆԻ ՀԱՆՐԱՊԵՏՈՒԹՅՈՒՆ
ԿՈՏԱՅՔԻ ՄԱՐԶ, ՀԱՄԱՅՆՔ ԱԲՈՎՅԱՆ
ԱՎԱՐՏԱԿԱՆ ԱԿՏ (ՇԱՀԱԳՈՐԾՄԱՆ ԹՈՒՅԼՏՎՈՒԹՅՈՒՆ)

N 209 «25» հոկտեմբերի 2023թ.

Կառուցապատող Դավիթ Հակոբյանի, հեռ.+374 91060080 կողմից
(իրավաբանական անձի անվանումը, ֆիզիկական անձի անունը, ազգանունը, հեռախոսահամարը, էլեկտրոնային հասցեն)

կառուցված բնակելի տունը և պարիսպը,
(օբյեկտիանվանումը)

որը գտնվում է Կոտայքի մարզ, համայնք Աբովյան, գյուղ Առինջ, Մ. Մկրտչյան թաղամաս, 12-րդ փողոց 6/5 հասցեում՝
(օբյեկտի տեղադրությունը, հասցեն)

համարվում է ավարտված և պատրաստ է շահագործման, որի՝

1.նախագծային փաստաթղթերը մշակվել են «ԿՈՏԱՅՔՆԱԽԱԳԻԾ» ՍՊԸ-ի, կողմից
Լիցենզիա՝ 8795
(նախագծային կազմակերպության անվանումն օրենքով սահմանված դեպքերում՝ լիցենզիայի համարը, անհատ ձեռնարկատիրոջ անունը, ազգանունը, լիցենզիայի համարը)

2.շինարարությունն սկսվել է Աբովյան համայնքի ղեկավարի կողմից
(շինարարության թույլտվություն տվող մարմնի անվանումը)

տրված «19» հունվարի 2023 թ. N 10 շինարարության թույլտվության համաձայն.

3.շինարարությունն իրականացվել է Դավիթ Հակոբյանի կողմից
(գլխավոր կապալառուի անվանումը)

4.օբյեկտի հիմնական ցուցանիշներն են՝ երկհարկանի բնակելի տուն՝ նկուղային հարկով և բարե պարիսպ

5. հատուկ պայմանները ոչ էական շեղումներով

ՀԻՄՔԵՐ՝
1) կառուցապատողի դիմումը «17» հոկտեմբերի 2023 թ.
2) ընդունող հանձնաժողովի ակտը «13» հոկտեմբերի 2023թ.
3) կատարողական փաստաթղթերի ցանկը կամ շինության տեխնիկական վիճակի մասին համապատասխան հետազննության դրական եզրակացությունը 4 թերթ:

ՀԱՅԱՍՏԱՆԻ ՀԱՆՐԱՊԵՏՈՒԹՅԱՆ
ԱԲՈՎՅԱՆ ՀԱՄԱՅՆՔԻ ՂԵԿԱՎԱՐ ԷԴՈՒԱՐԴ ԲԱԲԱՅԱՆ

«25» հոկտեմբերի 2023թ.

Կ.Տ.

ՀԱՅԱՍՏԱՆԻ ՀԱՆՐԱՊԵՏՈՒԹՅԱՆ
ԿՈՏԱՅՔԻ ՄԱՐԶԻ ԱԲՈՎՅԱՆ ՀԱՄԱՅՆՔԻ ՂԵԿԱՎԱՐ

Ո Ր Ո Շ Ո Ւ Մ

25 հոկտեմբերի 2023 թվականի N 4147

ՍԱՄՎԵԼ ԹԱՄՈՅԱՆԻ ԿՈՂՄԻՑ ԻՐԱԿԱՆԱՑՎԱԾ ԵՐԿՀԱՐԿԱՆԻ ԲՆԱԿԵԼԻ ՏԱՆ ԵՎ ՑԱՆԿԱՊԱՏԻ ԿԱՌՈՒՑՄԱՆ ՇԱՀԱԳՈՐԾՄԱՆ ԹՈՒՅԼՏՎՈՒԹՅՈՒՆԸ ՁԵՎԱԿԵՐՊԵԼՈՒ ՄԱՍԻՆ

Համաձայն «Տեղական ինքնակառավարման մասին» օրենքի 42-րդ հոդվածի 1-ին մասի 7-րդ կետի, Հայաստանի Հանրապետության կառավարության 2015 թվականի մարտի 19-ի N 596-Ն որոշման, Աբովյան համայնքի ավագանու 2022 թվականի դեկտեմբերի 28-ի N 192-Ն որոշման, հաշվի առնելով Սամվել Թամոյանի դիմումը (մուտք՝ 2023 թվականի հոկտեմբերի 03-ի N Ք-6265).

1. Ձևակերպել կառուցապատող Սամվել Թամոյանի կողմից իրականացված Աբովյան համայնքի Առինջ գյուղի Պ. Դուրյան թաղամասի 6-րդ փողոցի 32 հասցեում գտնվող երկհարկանի բնակելի տան և ցանկապատի կառուցման շահագործման թույլտվությունը (շահագործման թույլտվությունը կցվում է):
2. Սամվել Թամոյանը պարտավոր է Աբովյանի համայնքապետարանի 900105201355 հաշվեհամարին մուծել 14 000 (տասնչորս հազար) դրամ տեղական վճար՝ շահագործման թույլտվություն տրամադրելու համար:
3. Սույն որոշումն ուժի մեջ է մտնում Սամվել Թամոյանին որոշման ընդունման մասին իրազեկելու օրվան հաջորդող օրվանից:

ՀԱՄԱՅՆՔԻ ՂԵԿԱՎԱՐ Է. ԲԱԲԱՅԱՆ

2023թ. հոկտեմբերի 25
ք. Աբովյան

ՀԱՅԱՍՏԱՆԻ ՀԱՆՐԱՊԵՏՈՒԹՅՈՒՆ
ԿՈՏԱՅՔԻ ՄԱՐԶ, ՀԱՄԱՅՆՔ ԱԲՈՎՅԱՆ
ԱՎԱՐՏԱԿԱՆ ԱԿՏ (ՇԱՀԱԳՈՐԾՄԱՆ ԹՈՒՅԼՏՎՈՒԹՅՈՒՆ)

N 208 «25» հոկտեմբերի 2023թ.

Կառուցապատող Սամվել Թամոյանի, հեռ.+374 55526693 կողմից
(իրավաբանական անձի անվանումը, ֆիզիկական անձի անունը, ազգանունը, հեռախոսահամարը, էլեկտրոնային հասցեն)

կառուցված երկհարկանի բնակելի տունը և ցանկապատը
(օբյեկտիանվանումը)

որը գտնվում է Կոտայքի մարզ, համայնք Աբովյան, գյուղ Առինջ, Պ. Դուրյան թաղամաս, 6-րդ փողոց 32 հասցեում՝
(օբյեկտի տեղադրությունը, հասցեն)

համարվում է ավարտված և պատրաստ է շահագործման, որի՝

1.նախագծային փաստաթղթերը մշակվել են «ԱՆՏՈՆՅԱՆ ՆԱԽԱԳԻԾ» ՍՊԸ-ի, կողմից
Արտոնագիր՝ ՃԲԴ-Ա-052, ԿԲԴ-Ա-002
(նախագծային կազմակերպության անվանումն օրենքով սահմանված դեպքերում՝ լիցենզիայի համարը, անհատ ձեռնարկատիրոջ անունը, ազգանունը, լիցենզիայի համարը)

2.շինարարությունն սկսվել է Առինջ համայնքի ղեկավարի կողմից
(շինարարության թույլտվություն տվող մարմնի անվանումը)

տրված «01» հուլիսի 2021 թ. N 177 շինարարության թույլտվության համաձայն.

3.շինարարությունն իրականացվել է Սամվել Թամոյանի կողմից
(գլխավոր կապալառուի անվանումը)

4.օբյեկտի հիմնական ցուցանիշներն են՝ երկհարկանի բնակելի տուն՝ նկուղային հարկով և մետաղական ցանկապատ

5. հատուկ պայմանները ոչ էական շեղումներով

ՀԻՄՔԵՐ՝
1) կառուցապատողի դիմումը «03» հոկտեմբերի 2023 թ.
2) ընդունող հանձնաժողովի ակտը «29» սեպտեմբերի 2023թ.
3) կատարողական փաստաթղթերի ցանկը կամ շինության տեխնիկական վիճակի մասին համապատասխան հետազննության դրական եզրակացությունը 4 թերթ:

ՀԱՅԱՍՏԱՆԻ ՀԱՆՐԱՊԵՏՈՒԹՅԱՆ
ԱԲՈՎՅԱՆ ՀԱՄԱՅՆՔԻ ՂԵԿԱՎԱՐ ԷԴՈՒԱՐԴ ԲԱԲԱՅԱՆ

«25» հոկտեմբերի 2023թ.

Կ.Տ.

ՀԱՅԱՍՏԱՆԻ ՀԱՆՐԱՊԵՏՈՒԹՅԱՆ
ԿՈՏԱՅՔԻ ՄԱՐԶԻ ԱԲՈՎՅԱՆ ՀԱՄԱՅՆՔԻ ՂԵԿԱՎԱՐ

Ո Ր Ո Շ Ո Ւ Մ

25 հոկտեմբերի 2023 թվականի N 4146

«ԱՇՈՏ ԳԵՎՈՐԳՅԱՆ ՌԱԶՄԻԿԻ» ԱՆՀԱՏ ՁԵՌՆԱՐԿԱՏԻՐՈՋԸ 2023 ԹՎԱԿԱՆԻ ՉՈՐՐՈՐԴ ԵՌԱՄՍՅԱԿԻ ԸՆԹԱՑՔՈՒՄ ՈԳԵԼԻՑ ԵՎ ԱԼԿՈՀՈԼԱՅԻՆ ԽՄԻՉՔՆԵՐԻ ԵՎ ԾԽԱԽՈՏԱՅԻՆ ԱՐՏԱԴՐԱՏԵՍԱԿՆԵՐԻ ԿԱՄ ԾԽԱԽՈՏԱՅԻՆ ԱՐՏԱԴՐԱՏԵՍԱԿՆԵՐԻ ՓՈԽԱՐԻՆԻՉՆԵՐԻ ԿԱՄ ԾԽԱԽՈՏԱՅԻՆ ԱՐՏԱԴՐԱՏԵՍԱԿՆԵՐԻ ՆՄԱՆԱԿՆԵՐԻ ՎԱՃԱՌՔԻ ԹՈՒՅԼՏՎՈՒԹՅՈՒՆ ՏԱԼՈՒ ՄԱՍԻՆ

Համաձայն «Տեղական ինքնակառավարման մասին» օրենքի 45-րդ հոդվածի 1-ին մասի 2-րդ կետի, Աբովյան համայնքի ավագանու 2022 թվականի դեկտեմբերի 28-ի N 191-Ն և 2023 թվականի ապրիլի 13-ի N 52-Ն որոշումների, հիմք ընդունելով «Աշոտ Գևորգյան Ռազմիկի» անհատ ձեռնարկատիրոջ հայտը (մուտք՝ 2023 թվականի հոկտեմբերի 24-ի N Ք-6823).

1. «Աշոտ Գևորգյան Ռազմիկի» անհատ ձեռնարկատիրոջը տալ 2023 թվականի չորրորդ եռամսյակի ընթացքում Աբովյան համայնքի Աբովյան քաղաքի Հանրապետության պողոտայի թիվ 1/80 հասցեում (36.3 քառակուսի մետր մակերես) ոգելից և ալկոհոլային խմիչքների և ծխախոտային արտադրատեսակների կամ ծխախոտային արտադրատեսակների փոխարինիչների (բացառությամբ բժշկական նշանակության ծխախոտային արտադրատեսակների փոխարինիչների) կամ ծխախոտային արտադրատեսակների նմանակների վաճառքի թույլտվություն (Թույլտվություն N 230 կցվում է):

2. «Աշոտ Գևորգյան Ռազմիկի» անհատ ձեռնարկատերը պարտավոր է Աբովյանի համայնքապետարանի 900105201074 հաշվեհամարին վճարել տեղական տուրք՝ 21 000 (քսանմեկ հազար) դրամ:

3. Սույն որոշումն ուժի մեջ է մտնում «Աշոտ Գևորգյան Ռազմիկի» անհատ ձեռնարկատիրոջը որոշման ընդունման մասին իրազեկելու օրվան հաջորդող օրվանից:

ՀԱՄԱՅՆՔԻ ՂԵԿԱՎԱՐ Է. ԲԱԲԱՅԱՆ

2023թ. հոկտեմբերի 25
ք. Աբովյան

ՀԱՅԱՍՏԱՆԻ ՀԱՆՐԱՊԵՏՈՒԹՅՈՒՆ
ԿՈՏԱՅՔԻ ՄԱՐԶ
ԱԲՈՎՅԱՆԻ ՀԱՄԱՅՆՔԱՊԵՏԱՐԱՆ

ԹՈՒՅԼՏՎՈՒԹՅՈՒՆ N ՈԱԽԾ - 230

ՈԳԵԼԻՑ ԵՎ ԱԼԿՈՀՈԼԱՅԻՆ ԽՄԻՉՔՆԵՐԻ ԵՎ ԾԽԱԽՈՏԱՅԻՆ ԱՐՏԱԴՐԱՏԵՍԱԿՆԵՐԻ ԿԱՄ ԾԽԱԽՈՏԱՅԻՆ ԱՐՏԱԴՐԱՏԵՍԱԿՆԵՐԻ ՓՈԽԱՐԻՆԻՉՆԵՐԻ ԿԱՄ ԾԽԱԽՈՏԱՅԻՆ ԱՐՏԱԴՐԱՏԵՍԱԿՆԵՐԻ ՆՄԱՆԱԿՆԵՐԻ ՎԱՃԱՌՔԻ

Տրված՝ ***25 հոկտեմբերի 2023թ.***

Վաճառքի կամ իրացման թույլատրված ապրանքի անվանումը՝

Ոգելից և ալկոհոլային խմիչքների և ծխախոտային արտադրատեսակների կամ ծխախոտային արտադրատեսակների փոխարինիչների (բացառությամբ բժշկական նշանակության ծխախոտային արտադրատեսակների փոխարինիչների) կամ ծխախոտային արտադրատեսակների նմանակների վաճառք:

Հայտատու իրավաբանական անձի լրիվ անվանումը և գտնվելու վայրը կամ անհատ ձեռնարկատիրոջ անունը, ազգանունը և բնակության վայրը, հարկ վճարողի հաշվառման համարը՝
«Աշոտ Գևորգյան Ռազմիկի» անհատ ձեռնարկատեր, ՀՀ, Կոտայքի մարզ Աբովյան համայնք ք. Աբովյան Նաիրյան փողոց շ. 4 բն. 46, ՀՎՀՀ՝ 43069289:

Գործունեության իրականացման վայրը՝ ***ՀՀ, Կոտայքի մարզ Աբովյան համայնք ք. Աբովյան Հանրապետության պողոտա թիվ 1/80:***

Թույլտվության գործողության ժամկետը՝ ***01 հոկտեմբերի 2023թ.***-ից մինչև 3***1 դեկտեմբերի 2023թ.***-ը:

ՀԱՄԱՅՆՔԻ ՂԵԿԱՎԱՐ ԷԴՈՒԱՐԴ ԲԱԲԱՅԱՆ

ՀԱՅԱՍՏԱՆԻ ՀԱՆՐԱՊԵՏՈՒԹՅԱՆ
ԿՈՏԱՅՔԻ ՄԱՐԶԻ ԱԲՈՎՅԱՆ ՀԱՄԱՅՆՔԻ ՂԵԿԱՎԱՐ

Ո Ր Ո Շ Ո Ւ Մ

24 հոկտեմբերի 2023 թվականի N 4145

ՊԱՐՈՒՅՐ ԱԼԵՔՍԱՆՅԱՆԻՆ ՍՈՑԻԱԼԱԿԱՆ ԱՋԱԿՑՈՒԹՅՈՒՆ ՑՈՒՑԱԲԵՐԵԼՈՒ ՄԱՍԻՆ

Համաձայն «Տեղական ինքնակառավարման մասին» օրենքի 38-րդ հոդվածի 1-ին մասի 7-րդ կետի, 48-րդ հոդվածի, Աբովյան համայնքի ավագանու 2022 թվականի մայիսի 13-ի N 46-Ա և N 47-Ա որոշումների, հիմք ընդունելով Պարույր Ալեքսանյանի դիմումը (մուտք՝ 2023 թվականի հոկտեմբերի 17-ի N Ք-6616) և Աբովյան համայնքի սոցիալապես անապահով ընտանիքներին սոցիալական աջակցություն ցուցաբերելու գործընթացն ապահովող մշտական հանձնաժողովի 2023 թվականի հոկտեմբերի 20-ի նիստի N 7 արձանագրությունը.

1. Աբովյան համայնքի 2023 թվականի բյուջեով նախատեսված «Սոցիալական օգնություններ» (բաժին 10, խումբ 7, դաս 1) նախահաշվի «4729» հոդվածից 120 000 (հարյուր քսան հազար) դրամ փոխանցել «ՀԱՅԲԻԶՆԵՍԲԱՆԿ» փակ բաժնետիրական ընկերության 1150036910418900 տարանցիկ հաշվեհամարին՝ Պարույր Ալեքսանյանին սոցիալական աջակցություն ցուցաբերելու նպատակով:

2. Սույն որոշումն ուժի մեջ է մտնում Պարույր Ալեքսանյանին որոշման ընդունման մասին իրազեկելու օրվան հաջորդող օրվանից:

ՀԱՄԱՅՆՔԻ ՂԵԿԱՎԱՐ Է. ԲԱԲԱՅԱՆ

2023թ. հոկտեմբերի 24
ք. Աբովյան

ՀԱՅԱՍՏԱՆԻ ՀԱՆՐԱՊԵՏՈՒԹՅԱՆ
ԿՈՏԱՅՔԻ ՄԱՐԶԻ ԱԲՈՎՅԱՆ ՀԱՄԱՅՆՔԻ ՂԵԿԱՎԱՐ

Ո Ր Ո Շ Ո Ւ Մ

24 հոկտեմբերի 2023 թվականի N 4144

ԱՆՈՒՇ ԶԱԽԱՐՅԱՆՑԻՆ ՍՈՑԻԱԼԱԿԱՆ ԱՋԱԿՑՈՒԹՅՈՒՆ ՑՈՒՑԱԲԵՐԵԼՈՒ ՄԱՍԻՆ

Համաձայն «Տեղական ինքնակառավարման մասին» օրենքի 38-րդ հոդվածի 1-ին մասի 7-րդ կետի, 48-րդ հոդվածի, Աբովյան համայնքի ավագանու 2022 թվականի մայիսի 13-ի N 46-Ա և N 47-Ա որոշումների, հիմք ընդունելով Անուշ Զախարյանցի դիմումը (մուտք՝ 2023 թվականի հոկտեմբերի 02-ի N Ք-6202) և Աբովյան համայնքի սոցիալապես անապահով ընտանիքներին սոցիալական աջակցություն ցուցաբերելու գործընթացն ապահովող մշտական հանձնաժողովի 2023 թվականի հոկտեմբերի 20-ի նիստի N 7 արձանագրությունը.

1. Աբովյան համայնքի 2023 թվականի բյուջեով նախատեսված «Սոցիալական օգնություններ» (բաժին 10, խումբ 7, դաս 1) նախահաշվի «4729» հոդվածից 20 000 (քսան հազար) դրամ փոխանցել «ՀԱՅԲԻԶՆԵՍԲԱՆԿ» փակ բաժնետիրական ընկերության 1150036910418900 տարանցիկ հաշվեհամարին՝ Անուշ Զախարյանցին սոցիալական աջակցություն ցուցաբերելու նպատակով:

2. Սույն որոշումն ուժի մեջ է մտնում Անուշ Զախարյանցին որոշման ընդունման մասին իրազեկելու օրվան հաջորդող օրվանից:

ՀԱՄԱՅՆՔԻ ՂԵԿԱՎԱՐ Է. ԲԱԲԱՅԱՆ

2023թ. հոկտեմբերի 24
ք. Աբովյան

ՀԱՅԱՍՏԱՆԻ ՀԱՆՐԱՊԵՏՈՒԹՅԱՆ
ԿՈՏԱՅՔԻ ՄԱՐԶԻ ԱԲՈՎՅԱՆ ՀԱՄԱՅՆՔԻ ՂԵԿԱՎԱՐ

Ո Ր Ո Շ Ո Ւ Մ

24 հոկտեմբերի 2023 թվականի N 4143

ԵՊՐԱՔՍՅԱ ՂԱԶԱՐՅԱՆԻՆ ՍՈՑԻԱԼԱԿԱՆ ԱՋԱԿՑՈՒԹՅՈՒՆ ՑՈՒՑԱԲԵՐԵԼՈՒ ՄԱՍԻՆ

Համաձայն «Տեղական ինքնակառավարման մասին» օրենքի 38-րդ հոդվածի 1-ին մասի 7-րդ կետի, 48-րդ հոդվածի, Աբովյան համայնքի ավագանու 2022 թվականի մայիսի 13-ի N 46-Ա և N 47-Ա որոշումների, հիմք ընդունելով Եպրաքսյա Ղազարյանի դիմումը (մուտք՝ 2023 թվականի սեպտեմբերի 26-ի N Ք-6101) և Աբովյան համայնքի սոցիալապես անապահով ընտանիքներին սոցիալական աջակցություն ցուցաբերելու գործընթացն ապահովող մշտական հանձնաժողովի 2023 թվականի հոկտեմբերի 20-ի նիստի N 7 արձանագրությունը.

1. Աբովյան համայնքի 2023 թվականի բյուջեով նախատեսված «Սոցիալական օգնություններ» (բաժին 10, խումբ 7, դաս 1) նախահաշվի «4729» հոդվածից 30 000 (երեսուն հազար) դրամ փոխանցել «ՀԱՅԲԻԶՆԵՍԲԱՆԿ» փակ բաժնետիրական ընկերության 1150036910418900 տարանցիկ հաշվեհամարին՝ Եպրաքսյա Ղազարյանին սոցիալական աջակցություն ցուցաբերելու նպատակով:

2. Սույն որոշումն ուժի մեջ է մտնում Եպրաքսյա Ղազարյանին որոշման ընդունման մասին իրազեկելու օրվան հաջորդող օրվանից:

ՀԱՄԱՅՆՔԻ ՂԵԿԱՎԱՐ Է. ԲԱԲԱՅԱՆ

2023թ. հոկտեմբերի 24
ք. Աբովյան

ՀԱՅԱՍՏԱՆԻ ՀԱՆՐԱՊԵՏՈՒԹՅԱՆ
ԿՈՏԱՅՔԻ ՄԱՐԶԻ ԱԲՈՎՅԱՆ ՀԱՄԱՅՆՔԻ ՂԵԿԱՎԱՐ

Ո Ր Ո Շ Ո Ւ Մ

24 հոկտեմբերի 2023 թվականի N 4142

ԳՈՀԱՐ ԳՐԻԳՈՐՅԱՆԻՆ ՍՈՑԻԱԼԱԿԱՆ ԱՋԱԿՑՈՒԹՅՈՒՆ ՑՈՒՑԱԲԵՐԵԼՈՒ ՄԱՍԻՆ

Համաձայն «Տեղական ինքնակառավարման մասին» օրենքի 38-րդ հոդվածի 1-ին մասի 7-րդ կետի, 48-րդ հոդվածի, Աբովյան համայնքի ավագանու 2022 թվականի մայիսի 13-ի N 46-Ա և N 47-Ա որոշումների, հիմք ընդունելով Գոհար Գրիգորյանի դիմումը (մուտք՝ 2023 թվականի սեպտեմբերի 28-ի N Ք-6165) և Աբովյան համայնքի սոցիալապես անապահով ընտանիքներին սոցիալական աջակցություն ցուցաբերելու գործընթացն ապահովող մշտական հանձնաժողովի 2023 թվականի հոկտեմբերի 20-ի նիստի N 7 արձանագրությունը.

1. Աբովյան համայնքի 2023 թվականի բյուջեով նախատեսված «Սոցիալական օգնություններ» (բաժին 10, խումբ 7, դաս 1) նախահաշվի «4729» հոդվածից 30 000 (երեսուն հազար) դրամ փոխանցել «ՀԱՅԲԻԶՆԵՍԲԱՆԿ» փակ բաժնետիրական ընկերության 1150036910418900 տարանցիկ հաշվեհամարին՝ Գոհար Գրիգորյանին սոցիալական աջակցություն ցուցաբերելու նպատակով:

2. Սույն որոշումն ուժի մեջ է մտնում Գոհար Գրիգորյանին որոշման ընդունման մասին իրազեկելու օրվան հաջորդող օրվանից:

ՀԱՄԱՅՆՔԻ ՂԵԿԱՎԱՐ **Է. ԲԱԲԱՅԱՆ**

2023թ. հոկտեմբերի 24
ք. Աբովյան

ՀԱՅԱՍՏԱՆԻ ՀԱՆՐԱՊԵՏՈՒԹՅԱՆ
ԿՈՏԱՅՔԻ ՄԱՐԶԻ ԱԲՈՎՅԱՆ ՀԱՄԱՅՆՔԻ ՂԵԿԱՎԱՐ

Ո Ր Ո Շ Ո Ւ Մ

24 հոկտեմբերի 2023 թվականի N 4141

ԺՈՐԱ ԵԳՈՐՅԱՆԻՆ ՔԱՆԴՄԱՆ ԹՈՒՅԼՏՎՈՒԹՅՈՒՆ ՏԱԼՈՒ ՄԱՍԻՆ

Համաձայն «Տեղական ինքնակառավարման մասին» օրենքի 42-րդ հոդվածի 1-ին մասի 6-րդ կետի, Հայաստանի Հանրապետության կառավարության 2015 թվականի մարտի 19-ի N 596-Ն որոշման, Աբովյան համայնքի ավագանու 2022 թվականի դեկտեբերի 28-ի N 191-Ն որոշման և հաշվի առնելով Ժորա Եգորյանի լիազորած անձ Էդգար Եգորյանի դիմումը (մուտք՝ 2023 թվականի սեպտեմբերի 08-ի N Ք-5720).

1. Ժորա Եգորյանին տալ 117.08 քառակուսի մետր մակերեսով ինքնակամ կառուցված շինության քանդման թույլտվություն (քանդման թույլտվությունը կցվում է):
2. Ժորա Եգորյանը պարտավոր է Աբովյանի համայնքապետարանի 900105201454 հաշվեհամարին մուծել 5 000 (հինգ հազար) դրամ տեղական տուրք՝ քանդման թույլտվության համար:
3. Կառուցապատողը քանդման աշխատանքները սկսելուց առնվազն երեք օր առաջ պարտավոր է Աբովյան համայնքի ղեկավարին ներկայացնել N 2-5 ձևի տեղեկանք:
4. Սույն որոշումն ուժի մեջ է մտնում որոշման ընդունման մասին իրազեկելու օրվան հաջորդող օրվանից:

ՀԱՄԱՅՆՔԻ ՂԵԿԱՎԱՐ Է. ԲԱԲԱՅԱՆ

2023թ. հոկտեմբերի 24
ք. Աբովյան

ՀԱՅԱՍՏԱՆԻ ՀԱՆՐԱՊԵՏՈՒԹՅՈՒՆ
ԿՈՏԱՅՔԻ ՄԱՐԶ, ԱԲՈՎՅԱՆ ՀԱՄԱՅՆՔ
ՔԱՆԴՄԱՆ ԹՈՒՅԼՏՎՈՒԹՅՈՒՆ

N 05 «24» հոկտեմբերի 2023թ.

Տրված է կառուցապատող **Ժորա Եգորյան** -ին
(ֆիզիկական անձի անվանումը, գտնվելու վայրը, ֆիզիկական անձի անունը,

ՀՀ, ք. Երևան, Ավան, Սայաթ-Նովա թղմ., 8/1 շ., 15 բն., ՀՀ, Կոտայքի մարզ, Աբովյան համայնք, գ. Առինջ, Մ.Մկրտչյան թաղամաս, 4-րդ փողոց, 2, N 09112022-07-0102 վկայական
ազգանունը, բնակության վայրը, հողամասի գտնվելու վայրը, անշարժ գույքի նկատմամբ իրավունքի պետական գրանցման վկայականի համարը)

կառուցապատվող հողամասի գլխավոր հատակագծի վրա _____ համարների տակ նշված **լրացուցիչ նշումներ և տեղեկություններ բաժնում նշված 117.08 քմ մակերեսով ինքնակամ կառուցված շինության ամբողջական քանդման**
(նշվում են ամբողջությամբ կամ մասամբ քանդման ենթակա օբյեկտները, դրանց արտաքին հարաչափերը, ընդհանուր,
Շենքի (շենքերի) և կամ շինության
բնակելի, օգտակար մակերեսը, հարկայնությունը, շինանյութերը և այլն)

(շինությունների) **09.11.2022թ. N 09112022-07-0102** սեփականատիրոջ
(օգտագործողին՝ նշվում է անշարժ գույքը փոփոխության ենթարկելու իրավազորությունը գրանցած՝ ՀՀ կառավարությանն առընթեր անշարժ գույքի կադաստրի պետական կոմիտեի տարածքային մարմնի կողմից տրված վկայականի համարը)

քանդման (ապամոնտաժման) աշխատանքներն իրականացնելու համար:
Քանդումն (ապամոնտաժումն) իրականացվում է՝ **նորը կառուցելու** նպատակով՝
(նշվում է քանդման նպատակը)

1 ամսվա ընթացքում:
(նշվում է քանդման աշխատանքների տևողությունը)

1. Նախագծային փաստաթղթերը՝

1) մշակվել են **«ԱՆՏՈՆՅԱՆ ՆԱԽԱԳԻԾ» ՍՊԸ արտոնագիր ՃԲԴ-Ա-052, ԿԱԴ-Ա1-043** կողմից.
(նախագծային աշխատանքների կապալառուի անվանումը, լիցենզիայի համարը)

2) սահմանված կարգով համաձայնեցվել են իրավասու մարմնի, օրենքով սահմանված այլ շահագրգիռ մարմինների հետ _____.
(նշվում են մարմինների անվանումները և համաձայնեցման ժամկետները)

3) ստացել են ՀՀ օրենսդրությամբ սահմանված փորձաքննության կամ մասնագիտական դրական եզրակացությունները՝ **երաշխավորագիր N 100, 30.08.2023 թ.** կողմից:
(նշել փորձաքննության մարմնի (մարմինների) կամ երաշխավորագիր ներկայացնող կապալառուի անվանումը)

Քանդման (ապամոնտաժման) ենթակա են միայն թույլտվության մեջ նշված օբյեկտները:

2. Հատուկ պայմաններ՝

1) կառուցապատողը նախքան աշխատանքներն սկսելը, ինչպես նաև դրանց ընթացքում, պարտավոր է հասցվելիք վնասների փոխհատուցման համար համաձայնության գալ կառուցապատման հետևանքով վնասներ կրող սուբյեկտների հետ.

2) թույլտվության հիման վրա ցանկացած աշխատանք կարող է իրականացվել բացառապես Հայաստանի Հանրապետության օրենսդրությանը և նորմատիվատեխնիկական փաստաթղթերի պահանջներին համապատասխան.

3) պատմամշակութային հուշարձանի ապամոնտաժման, տեղափոխման և վերականգնման աշխատանքների իրականացման դեպքում ապամոնտաժման թույլտվությունը տրվում է՝ հիմք ընդունելով՝

ա. Հայաստանի Հանրապետության կառավարության _____ _____20_____ թ.
N _____ որոշումը
(նշվում է << կառավարության որոշումը՝ հուշարձանը նպատակահարմար տարածք տեղափոխելու վերաբերյալ).

բ. պատմամշակութային հուշարձանների բնագավառի լիազորված մարմնի՝ հուշարձանի տեղափոխման նախագծային առաջադրանքը (տեխնիկական բնութագիրը) և նրա դրական եզրակացությունը նոր տեղում հուշարձանի վերականգնման (վերստեղծման) առաջադրանքի, տեխնիկական և հնագիտական պայմանների, ինչպես նաև << կառավարության 2002 թվականի ապրիլի 20-ի N 438 որոշմամբ սահմանված պահանջների ապահովմամբ կազմված նախագծային փաստաթղթերը,

գ. վերականգնման տարածքի հատկացման փաստաթղթերը:
3. Այլ պայմաններ_____:
(նշվում են իրավական ակտերով և (կամ) պայմանագրով նախատեսված այլ պայմանները)

ՀԱՅԱՍՏԱՆԻ ՀԱՆՐԱՊԵՏՈՒԹՅԱՆ
ԱԲՈՎՅԱՆ ՀԱՄԱՅՆՔԻ ՂԵԿԱՎԱՐ

ԷԴՈՒԱՐԴ ԲԱԲԱՅԱՆ

Կ.Տ.

ՀԱՅԱՍՏԱՆԻ ՀԱՆՐԱՊԵՏՈՒԹՅԱՆ
ԿՈՏԱՅՔԻ ՄԱՐԶԻ ԱԲՈՎՅԱՆ ՀԱՄԱՅՆՔԻ ՂԵԿԱՎԱՐ

Ո Ր Ո Շ Ո Ւ Մ

24 հոկտեմբերի 2023 թվականի N 4140

«ՔՆԱՐԻԿ ԽԱՉԱՏՐՅԱՆ ՇԱՎԱՐՇԻ» ԱՆՀԱՏ ՁԵՌՆԱՐԿԱՏԻՐՈՋԸ 2023 ԹՎԱԿԱՆԻ ԵՐԿՐՈՐԴ ԿԻՍԱՄՅԱԿԻ ԸՆԹԱՑՔՈՒՄ ԹԱՆԿԱՐԺԵՔ ՄԵՏԱՂՆԵՐԻՑ ՊԱՏՐԱՍՏՎԱԾ ԻՐԵՐԻ ՄԱՆՐԱԾԱԽ ԱՌՔ ՈՒ ՎԱՃԱՌՔԻ ԹՈՒՅԼՏՎՈՒԹՅՈՒՆ ՏԱԼՈՒ ՄԱՍԻՆ

Համաձայն «Տեղական ինքնակառավարման մասին» օրենքի 45-րդ հոդվածի 1-ին մասի 7-րդ կետի, Աբովյան համայնքի ավագանու 2022 թվականի դեկտեմբերի 28-ի N 191-Ն և 2023 թվականի ապրիլի 13-ի N 52-Ն որոշումների, հիմք ընդունելով «Քնարիկ Խաչատրյան Շավարշի» անհատ ձեռնարկատիրոջ հայտը (մուտք՝ 2023 թվականի հոկտեմբերի 23-ի N Ք-6765).

1. «Քնարիկ Խաչատրյան Շավարշի» անհատ ձեռնարկատիրոջը տալ 2023 թվականի երկրորդ կիսամյակի ընթացքում Աբովյան համայնքի Առինջ գյուղի Գ թաղամասի 9-րդ փողոցի թիվ 2 առևտրի սրահի վաճառատեղում թանկարժեք մետաղներից պատրաստված իրերի մանրածախ առք ու վաճառքի թույլտվություն (Թույլտվություն N 50 կցվում է):
2. «Քնարիկ Խաչատրյան Շավարշի» անհատ ձեռնարկատերը պարտավոր է 900105002985 հաշվեհամարին վճարել տեղական տուրք՝ 25 000 (քսանհինգ հազար) դրամ:
3. Սույն որոշումն ուժի մեջ է մտնում «Քնարիկ Խաչատրյան Շավարշի» անհատ ձեռնարկատիրոջը որոշման ընդունման մասին իրազեկելու օրվան հաջորդող օրվանից:

ՀԱՄԱՅՆՔԻ ՂԵԿԱՎԱՐ Է. ԲԱԲԱՅԱՆ

2023թ. հոկտեմբերի 24
ք. Աբովյան

ՀԱՅԱՍՏԱՆԻ ՀԱՆՐԱՊԵՏՈՒԹՅՈՒՆ
ԿՈՏԱՅՔԻ ՄԱՐԶ
ԱԲՈՎՅԱՆԻ ՀԱՄԱՅՆՔԱՊԵՏԱՐԱՆ

ԹՈՒՅԼՏՎՈՒԹՅՈՒՆ ԹԻՎ ԹՄԱ - 50

ՀԱՄԱՅՆՔԻ ՎԱՐՉԱԿԱՆ ՏԱՐԱԾՔՈՒՄ ԹԱՆԿԱՐԺԵՔ ՄԵՏԱՂՆԵՐԻՑ ՊԱՏՐԱՍՏՎԱԾ ԻՐԵՐԻ ՄԱՆՐԱԾԱԽ ԱՌՔ ՈՒ ՎԱՃԱՌՔ ԻՐԱԿԱՆԱՑՆԵԼՈՒ

Տրված՝ ***24 հոկտեմբերի 2023թ.***

Թույլատրված գործունեության անվանումը՝
Թանկարժեք մետաղներից պատրաստված իրերի մանրածախ առք ու վաճառք:

Հայտատու իրավաբանական անձի լրիվ անվանումը, կազմակերպաիրավական ձևը և գտնվելու վայրը կամ անհատ ձեռնարկատիրոջ անունը, ազգանունը և գտնվելու վայրը, հարկ վճարողի հաշվառման համարը՝
«Քնարիկ Խաչատրյան Շավարշի» անհատ ձեռնարկատեր, ՀՀ, ք. Երևան Նոր Նորք Ջրվեժ Մայակ 34 շ. 7 բն, ՀՎՀՀ՝ 26553544:

Գործունեության տեսակի իրականացման վայրը՝ ***ՀՀ, Կոտայքի մարզ Առինջ գյուղ 9 թաղամաս 9-րդ փողոց թիվ 2 առևտրի սրահ:***

Թույլտվության գործողության ժամկետը՝ ***01 հուլիսի 2023թ.***-ից մինչև ***31 դեկտեմբերի 2023թ.***-ը:

ՀԱՄԱՅՆՔԻ ՂԵԿԱՎԱՐ ԷԴՈՒԱՐԴ ԲԱԲԱՅԱՆ

ՀԱՅԱՍՏԱՆԻ ՀԱՆՐԱՊԵՏՈՒԹՅԱՆ
ԿՈՏԱՅՔԻ ՄԱՐԶԻ ԱԲՈՎՅԱՆ ՀԱՄԱՅՆՔԻ ՂԵԿԱՎԱՐ

Ո Ր Ո Շ Ո Ւ Մ

24 հոկտեմբերի 2023 թվականի N 4139

ՆԱՐԻՆԵ ԱՌՈՒՍՏԱՄՅԱՆԻՆ, ԱԼՎԻՆԱ ԵՎ ՆԻԿՈԼԱՅ ՄԵԼՔՈՒՄՅԱՆՆԵՐԻՆ ՇԻՆԱՐԱՐՈՒԹՅԱՆ ԹՈՒՅԼՏՎՈՒԹՅՈՒՆ ՏԱԼՈՒ ՄԱՍԻՆ

Համաձայն «Տեղական ինքնակառավարման մասին» օրենքի 42-րդ հոդվածի 1-ին մասի 6-րդ կետի, Հայաստանի Հանրապետության կառավարության 2015 թվականի մարտի 19-ի N 596-Ն որոշման, Աբովյան համայնքի ավագանու 2022 թվականի դեկտեմբերի 28-ի N 191-Ն որոշման, հաշվի առնելով Նիկոլայ Մելքումյանի դիմումը (մուտք՝ 2023 թվականի հոկտեմբերի 19-ի N Ք-6681).

1. Նարինե Առուստամյանին, Ալվինա և Նիկոլայ Մելքումյաններին տալ բնակելի տան, ավտոտնակի և պարսպի կառուցման շինարարության թույլտվություն (շինարարության թույլտվությունը կցվում է):
2. Սույն որոշման 1-ին կետում նշված անձինք պարտավոր են Աբովյանի համայնքապետարանի 900105201454 հաշվեհամարին մուծել 45 000 (քառասունհինգ հազար) դրամ տեղական տուրք՝ շինարարության թույլտվության համար:
3. Կառուցապատողները շինարարական աշխատանքները սկսելուց առնվազն երեք օր առաջ պարտավոր են Աբովյան համայնքի ղեկավարին ներկայացնել N 2-5 ձևի տեղեկանք:
4. Սույն որոշումն ուժի մեջ է մտնում որոշման ընդունման մասին իրազեկելու օրվան հաջորդող օրվանից:

ՀԱՄԱՅՆՔԻ ՂԵԿԱՎԱՐ Է. ԲԱԲԱՅԱՆ

2023թ. հոկտեմբերի 24
ք. Աբովյան

ՀԱՅԱՍՏԱՆԻ ՀԱՆՐԱՊԵՏՈՒԹՅՈՒՆ
ԿՈՏԱՅՔԻ ՄԱՐԶ, ԱԲՈՎՅԱՆ ՀԱՄԱՅՆՔ

ՇԻՆԱՐԱՐՈՒԹՅԱՆ ԹՈՒՅԼՏՎՈՒԹՅՈՒՆ

N 548 24 հոկտեմբեր 2023թ

Տրված է կառուցապատող *ՆԱՐԻՆԵ ԱՌՈՒՍՏԱՄՅԱՆ ԻՆ, ԱԼՎԻՆԱ ԵՎ ՆԻԿՈԼԱՅ ՄԵԼՔՈՒՄՅԱՆՆԵՐԻՆ, ՀՀ, ԿՈՏԱՅՔԻ ՄԱՐԶ, ԱԿՈՒՆՔ ՀԱՄԱՅՆՔ, Գ. ԿԱՊՈՒՏԱՆ, 6 Փ. , 3 Տ.*

(իրավաբանական անձի անվանումը, պետական գրանցման վկայականի համարը

ՀՀ, Կոտայքի մարզ, Աբովյան համայնք, ք. Աբովյան, 6-րդ միկրոշրջան, 2-րդ թաղամաս, 11 հասցեում

ֆիզիկական անձի անունը, ազգանունը, հասցեն, հողամասի գտնվելու վայրը)

բնակելի տան, ավտոտնակի և պարսպի, միջին ռիսկայնության աստիճան՝ II կատեգորիա օբյեկտի

(օբյեկտի անվանումը, ռիսկայնության աստիճանը (կատեգորիան), հակիրճ բնութագիրը, հիմնական ցուցանիշները)

կառուցման շինարարական աշխատանքների կատարման, այդ թվում՝

(նոր կառուցման, վերակառուցման, վերականգնման, ուղեղաշման և այլն)

կառուցապատվող հողամասի գլխավոր հատակագծի վրա նշված ոչ հիմնական կառույցների _____ տեղադրման համար:

(նշվում են ոչ հիմնական կառույցների անվանումները)

1.Օբյեկտի նախագծային փաստաթղթերը՝
1)մշակվել են *«ԷՅՋԻԹԻ ՓՐՈՋԵՔԹ » ՍՊԸ*

(նախագծային փաստաթղթերի փուլը, նախագծային աշխատանքների կապալառուի անվանումը.

արտոնագիր ՃԲԴ-Ա-0107, ԿԱԴ-Ա1-009 կողմից,

լիցենզիայի համարը)

2)ստացել է (են) թ. N փորձագիտական դրական եզրակացությունը (եզրակացությունները) _____

(նշել փորձաքննության տեսակը)

_____ կողմից

(նշել փորձաքննության մարմնի (մարմինների) անվանումը. լիցենզիայի համարը)

կամ նախագիծը թողարկող պատասխանատու կապալառուի երաշխավորագիրը՝ *19/10/2023 թ. N*

(Նշել նախագիծը թողարկող պատասխանատու կապալառուի երաշխավորության պայմանագրի համար)

3)սահմանված կարգով համաձայնեցվել են իրավասու մարմնի, օրենքով սահմանված այլ շահագրգիռ մարմինների _____ հետ:

(նշել մարմինների անվանումները և համաձայնեցման ժամկետները)

2.Շինարարական աշխատանքներն իրականացնել *24 հոկտեմբեր 2023 - 24 հոկտեմբեր 2025* ընթացքում:

(նշել շինարարության նորմատիվային տևողությունը)

ներառյալ ավարտական ակտի տրամադրման համար ավարտված շինարարական օբյեկտն ընդունող հանձնաժողովի աշխատանքի համար նախատեսվող ժամկետը:
2.1.Ապահովել օբյեկտի շահագործման թույլտվության ստացումը՝
☐ ավարտական ակտի տրամադրումից 1 ամսվա ընթացքում,
☐ ավարտական ակտի տրամադրման օրը:
Ներառյալ ավարտված շինարարական օբյեկտն ընդունող հանձնաժողովի աշխատանքի համար նախատեսվող ժամկետը:
3.Շինարարության վարման մատյանը բաղկացած է 19 էջից, կարված և դրոշմակնքված է **ԱԲՈՎՅԱՆ ՀԱՄԱՅՆՔԻ ՂԵԿԱՎԱՐԻ** կողմից:
4.Նախագծային փաստաթղթերը փոփոխվել են
(լրացվում է N 1 հավելվածի 108-րդ կետով նախատեսված դեպքերում)

_____ կողմից
(նախագծային աշխատանքների կապալառուի անվանումը, լիցենզիայի համարը)

և սահմանված կարգով համաձայնեցվել իրավասու մարմնի _____ և այլ
(նշել իրավասու մարմնի անվանումը)

շահագրգիռ մարմինների _____ հետ:
(նշել օրենքով սահմանված համաձայնեցնող մարմինների անվանումները)

5.Հատուկ պայմաններ՝
1)Կառուցապատողը նախքան շինարարությունն սկսելը, ինչպես նաև դրա ընթացքում, պարտավոր է հասցվելիք վնասների փոխհատուցման համար համաձայնության գալ կառուցապատման հետևանքով վնասներ կրող սուբյեկտների հետ.
2)Շինարարության թույլտվությամբ սահմանված ժամկետներում կառուցապատումը չավարտելու դեպքում գործում են N 1 հավելվածի 123-126-րդ կետերով սահմանված պահանջները.
3)(լրացվում է N 1 հավելվածի 84-րդ կետով սահմանված դեպքերում) սույն թույլտվությունը տրվել է սահմանված կարգով հաստատված «Նախագիծ» փուլի հիման վրա, որին հաջորդող «Աշխատանքային փաստաթղթեր» փուլը պետք է ապահովի հաստատված փուլով ընդունված լուծումները և աշխատանքների իրականացման հաջորդականությունը
_____
(նշվում են նախապատրաստական, հողային, շինմոնտաժային աշխատանքները և այլ աշխատանքներ)

6.(լրացվում է N1 հավելվածի 13-րդ կետով սահմանված դեպքերում)
Հաշվի առնելով, որ կառուցվող օբյեկտի շինարարությունը հնարավոր չէ առանց գլխավոր հատակագծի վրա համարների տակ նշված շենքի (շենքերի) և կամ շինության

(շինությունների) _____ քանդման՝
(նշվում են ամբողջությամբ կամ մասամբ քանդման ենթակա օբյեկտները, դրանց հիմնական ցուցանիշները, ընդհանուր մակերեսը, հարկայնությունը, շինանյութերը և այլն)

սեփականատիրոջը (օգտագործողին) _____
(նշվում է պետական գրանցման վկայականի համարը)

տրված սույն թույլտվությունը նաև քանդման թույլտվություն է:
Օբյեկտի քանդման աշխատանքներն իրականացնել նախագծային փաստաթղթերով ամրագրված հաջորդականությամբ:

7.Այլ պայմաններ ***շինհրապարակում ապահովել ժամանակավոր ցանկապատի և տեղեկատվական վահանակի առկայությունը***
(նշվում են իրավական ակտերով և (կամ) պայմանագրով նախատեսված այլ պայմանները)

8.Կառուցապատողը շինարարական (քանդման, ապամոնտաժման) աշխատանքները սկսելուց առնվազն 3 օր առաջ համաձայն N 5 հավելվածի N 2-5 ձևի տեղեկացնում է իրավասու մարմնին:
9.Թույլտվության հիման վրա ցանկացած շինարարական և զուգահեռ աշխատանք կարող է իրականացվել բացառապես Հայաստանի Հանրապետության օրենսդրությանը, նախագծային փաստաթղթերին և նորմատիվ-տեխնիկական պահանջներին համապատասխան:

ՀԱՅԱՍՏԱՆԻ
ՀԱՆՐԱՊԵՏՈՒԹՅԱՆ
ԱԲՈՎՅԱՆ ՀԱՄԱՅՆՔԻ
ՂԵԿԱՎԱՐ

ԷԴՈՒԱՐԴ
ԲԱԲԱՅԱՆ

Կ.Տ.

ՀԱՅԱՍՏԱՆԻ ՀԱՆՐԱՊԵՏՈՒԹՅԱՆ
ԿՈՏԱՅՔԻ ՄԱՐԶԻ ԱԲՈՎՅԱՆ ՀԱՄԱՅՆՔԻ ՂԵԿԱՎԱՐ

Ո Ր Ո Շ Ո Ւ Մ

24 հոկտեմբերի 2023 թվականի N 4138

ՍՈՒՐԵՆ ԲԱՅՐԱՄՅԱՆԻՆ ՇԻՆԱՐԱՐՈՒԹՅԱՆ ԹՈՒՅԼՏՎՈՒԹՅՈՒՆ ՏԱԼՈՒ ՄԱՍԻՆ

Համաձայն «Տեղական ինքնակառավարման մասին» օրենքի 42-րդ հոդվածի 1-ին մասի 6-րդ կետի, Հայաստանի Հանրապետության կառավարության 2015 թվականի մարտի 19-ի N 596-Ն որոշման, Աբովյան համայնքի ավագանու 2022 թվականի դեկտեմբերի 28-ի N 191-Ն որոշման, հաշվի առնելով Սուրեն Բայրամյանի լիազորած անձ Գևորգ Տեր-Խաչատրյանի դիմումը (մուտք՝ 2023 թվականի հոկտեմբերի 19-ի N Ք-6735).

1. Սուրեն Բայրամյանին տալ բնակելի տան, պարսպի, լողավազանի և հենապատերի կառուցման շինարարության թույլտվություն (շինարարության թույլտվությունը կցվում է):
2. Սուրեն Բայրամյանը պարտավոր է Աբովյանի համայնքապետարանի 900105201454 հաշվեհամարին մուծել 30 000 (երեսուն հազար) դրամ տեղական տուրք՝ շինարարության թույլտվության համար:
3. Կառուցապատողը շինարարական աշխատանքները սկսելուց առնվազն երեք օր առաջ պարտավոր է Աբովյան համայնքի ղեկավարին ներկայացնել N 2-5 ձևի տեղեկանք:
4. Սույն որոշումն ուժի մեջ է մտնում որոշման ընդունման մասին իրազեկելու օրվան հաջորդող օրվանից:

ՀԱՄԱՅՆՔԻ ՂԵԿԱՎԱՐ Է. ԲԱԲԱՅԱՆ

2023թ. հոկտեմբերի 24
ք. Աբովյան

ՀԱՅԱՍՏԱՆԻ ՀԱՆՐԱՊԵՏՈՒԹՅՈՒՆ
ԿՈՏԱՅՔԻ ՄԱՐԶ, ԱԲՈՎՅԱՆ ՀԱՄԱՅՆՔ

ՇԻՆԱՐԱՐՈՒԹՅԱՆ ԹՈՒՅԼՏՎՈՒԹՅՈՒՆ

N 547 24 հոկտեմբեր 2023թ

Տրված է կառուցապատող *ՍՈՒՐԵՆ ԲԱՅՐԱՄՅԱՆԻՆ, ՀՀ, ՏԱՎՈՒՇԻ ՄԱՐԶ, ԲԵՐԴԱՎԱՆ Գ., 5 Փ., 18 Տ.*
(իրավաբանական անձի անվանումը, պետական գրանցման վկայականի համարը

ՀՀ, Կոտայքի մարզ, Աբովյան համայնք, գ. Առինջ, Պ. Սևակի թաղամաս, 19-րդ փողոց, 7/1 հասցեում
(ֆիզիկական անձի անունը, ազգանունը, հասցեն, հողամասի գտնվելու վայրը)

բնակելի տան, պարսպի, լողավազանի և հենապատերի, միջինից բարձր ռիսկայնության աստիճան՝ III կատեգորիա օբյեկտի
(օբյեկտի անվանումը, ռիսկայնության աստիճանը (կատեգորիան), հակիրճ բնութագիրը, հիմնական ցուցանիշները)

կառուցման շինարարական աշխատանքների կատարման, այդ թվում՝
(նոր կառուցման, վերակառուցման, վերականգնման, ուղեղացման և այլն)

կառուցապատվող հողամասի գլխավոր հատակագծի վրա նշված ոչ հիմնական կառույցների _____ տեղադրման համար:
(նշվում են ոչ հիմնական կառույցների անվանումները)

1.Օբյեկտի նախագծային փաստաթղթերը՝
1)մշակվել են *«ՊԻԼԼԱՐ» ՍՊԸ*
(նախագծային փաստաթղթերի փուլը, նախագծային աշխատանքների կապալառուի անվանումը,

արտոնագիր ՃԲԴ-Ա-088, ԿԵԴ-Ա2-046 կողմից,
(լիցենզիայի համարը)

2)ստացել է (են) *03/10/2023* թ. N *323-23* փորձագիտական դրական եզրակացությունը (եզրակացությունները) *ՊԱՐԶ*
(նշել փորձաքննության տեսակը)

«ԼԱՎՈ» ՍՊԸ կողմից
(նշել փորձաքննության մարմնի (մարմինների) անվանումը, լիցենզիայի համարը)

կամ նախագիծը թողարկող պատասխանատու կապալառուի երաշխավորագիրը՝ *թ. N*
(նշել նախագիծը թողարկող պատասխանատու կապալառուի երաշխավորության պայմանագրի համար)

3)սահմանված կարգով համաձայնեցվել են իրավասու մարմնի, օրենքով սահմանված այլ շահագրգիռ մարմինների _____ հետ:
(նշել մարմինների անվանումները և համաձայնեցման ժամկետները)

2.Շինարարական աշխատանքներն իրականացնել *24 հոկտեմբեր 2023 - 24 հոկտեմբեր 2025* ընթացքում:
(նշել շինարարության նորմատիվային տևողությունը)

Ներառյալ ավարտական ակտի տրամադրման համար ավարտված շինարարական օբյեկտն ընդունող հանձնաժողովի աշխատանքի համար նախատեսվող ժամկետը:

2.1.Ապահովել օբյեկտի շահագործման թույլտվության ստացումը՝

☐ ավարտական ակտի տրամադրումից 1 ամսվա ընթացքում,

☐ ավարտական ակտի տրամադրման օրը:

Ներառյալ ավարտված շինարարական օբյեկտն ընդունող հանձնաժողովի աշխատանքի համար նախատեսվող ժամկետը:

3.Շինարարության վարման մատյանը բաղկացած է 19 էջից, կարված և դրոշմակնքված է **ԱԲՈՎՅԱՆ ՀԱՄԱՅՆՔԻ ՂԵԿԱՎԱՐԻ** կողմից:

4.Նախագծային փաստաթղթերը փոփոխվել են

(լրացվում է N 1 հավելվածի 108-րդ կետով նախատեսված դեպքերում)

_____ կողմից

(նախագծային աշխատանքների կապալառուի անվանումը, լիցենզիայի համարը)

և սահմանված կարգով համաձայնեցվել իրավասու մարմնի _____ և այլ

(նշել իրավասու մարմնի անվանումը)

շահագրգիռ մարմինների _____ հետ:

(նշել օրենքով սահմանված համաձայնեցնող մարմինների անվանումները)

5.Հատուկ պայմաններ՝

1)Կառուցապատողը նախքան շինարարությունն սկսելը, ինչպես նաև դրա ընթացքում, պարտավոր է հասցվելիք վնասների փոխհատուցման համար համաձայնության գալ կառուցապատման հետևանքով վնասներ կրող սուբյեկտների հետ.

2)Շինարարության թույլտվությամբ սահմանված ժամկետներում կառուցապատումը չավարտելու դեպքում գործում են N 1 հավելվածի 123-126-րդ կետերով սահմանված պահանջները.

3)(լրացվում է N 1 հավելվածի 84-րդ կետով սահմանված դեպքերում) սույն թույլտվությունը տրվել է սահմանված կարգով հաստատված «Նախագիծ» փուլի հիման վրա, որին հաջորդող «Աշխատանքային փաստաթղթեր» փուլը պետք է ապահովի հաստատված փուլով ընդունված լուծումները և աշխատանքների իրականացման հաջորդականությունը

(նշվում են նախապատրաստական, հողային, շինմոնտաժային աշխատանքները և այլ աշխատանքներ)

6.(լրացվում է N1 հավելվածի 13-րդ կետով սահմանված դեպքերում)

Հաշվի առնելով, որ կառուցվող օբյեկտի շինարարությունը հնարավոր չէ առանց գլխավոր հատակագծի վրա համարների տակ նշված շենքի (շենքերի) և կամ շինության

(շինությունների) _____ քանդման՝

(նշվում են ամբողջությամբ կամ մասամբ քանդման ենթակա օբյեկտները, դրանց հիմնական ցուցանիշները, ընդհանուր մակերեսը, հարկայնությունը, շինանյութերը և այլն)

սեփականատիրոջը (օգտագործողին) _____

(նշվում է պետական գրանցման վկայականի համարը)

տրված սույն թույլտվությունը նաև քանդման թույլտվություն է:

Օբյեկտի քանդման աշխատանքներն իրականացնել նախագծային փաստաթղթերով ամրագրված հաջորդականությամբ:

7.Այլ պայմաններ ***շինհրապարակում ապահովել ժամանակավոր ցանկապատի և տեղեկատվական վահանակի առկայությունը***

(նշվում են իրավական ակտերով և (կամ) պայմանագրով նախատեսված այլ պայմանները)

8.Կառուցապատողը շինարարական (քանդման, ապամոնտաժման) աշխատանքները սկսելուց առնվազն 3 օր առաջ համաձայն N 5 հավելվածի N 2-5 ձևի տեղեկացնում է իրավասու մարմնին:

9.Թույլտվության հիման վրա ցանկացած շինարարական և զուգահեռ աշխատանք կարող է իրականացվել բացառապես Հայաստանի Հանրապետության օրենսդրությանը, նախագծային փաստաթղթերին և նորմատիվ-տեխնիկական պահանջներին համապատասխան:

ՀԱՅԱՍՏԱՆԻ
ՀԱՆՐԱՊԵՏՈՒԹՅԱՆ
ԱԲՈՎՅԱՆ ՀԱՄԱՅՆՔԻ
ՂԵԿԱՎԱՐ

ԷԴՈՒԱՐԴ
ԲԱԲԱՅԱՆ

Կ.Տ.

ՀԱՅԱՍՏԱՆԻ ՀԱՆՐԱՊԵՏՈՒԹՅԱՆ
ԿՈՏԱՅՔԻ ՄԱՐԶԻ ԱԲՈՎՅԱՆ ՀԱՄԱՅՆՔԻ ՂԵԿԱՎԱՐ

Ո Ր Ո Շ Ո Ւ Մ

24 հոկտեմբերի 2023 թվականի N 4137

ԱԲՈՎՅԱՆ ՀԱՄԱՅՆՔԻ ԿԱՄԱՐԻՍ ԳՅՈՒՂԻ 8-ՐԴ ՓՈՂՈՑԻ ԹԻՎ 6 ՀԱՍՑԵՈՒՄ ԳՏՆՎՈՂ ՀՈՂԱՄԱՍՈՒՄ ԻՆՔՆԱԿԱՄ ԿԱՌՈՒՑՎԱԾ ԲՆԱԿԵԼԻ ՆՇԱՆԱԿՈՒԹՅԱՆ ՇԻՆՈՒԹՅՈՒՆԸ ՈՐՊԵՍ ԲՆԱԿԵԼԻ ՏՈՒՆ ՕՐԻՆԱԿԱՆԱՑՆԵԼՈՒ ՄԱՍԻՆ

Համաձայն «Տեղական ինքնակառավարման մասին» օրենքի 35-րդ հոդվածի 1-ին մասի 24-րդ կետի, «Անշարժ գույքի հարկով հարկման նպատակով անշարժ գույքի շուկայական արժեքին մոտարկված կադաստրային գնահատման կարգը սահմանելու մասին» օրենքի 4-րդ հոդվածի 2-րդ մասի 6-րդ կետի, Հայաստանի Հանրապետության կառավարության 2006 թվականի մայիսի 18-ի N 912-Ն որոշմամբ հաստատված կարգի 8-րդ, 9-րդ, 10-րդ, 11-րդ և 13-րդ կետերի, 2020 թվականի հունիսի 4-ի N 1023-Ն որոշման, հաշվի առնելով այն հանգամանքը, որ բնակելի նշանակության շինությունը կառուցված չէ ինժեներատրանսպորտային օբյեկտների օտարման կամ անվտանգության գոտիներում, քաղաքաշինական նորմերի և կանոնների էական խախտումներով, դրա պահպանումը չի խախտում այլ անձանց իրավունքները և օրենքով պահպանվող շահերը, վտանգ չի սպառնում քաղաքացիների կյանքին ու առողջությանը, չի առաջացնում հարկադիր սերվիտուտ պահանջելու իրավունք, հիմք ընդունելով Բաղդասար Խաչիկյանի դիմումը (մուտք՝ 2023 թվականի սեպտեմբերի 25-ի N Ք-6026).

1. Աքսենա Սուրենի և Բաղդասար Գեղամի Խաչիկյաններին ընդհանուր բաժնային սեփականության իրավունքով պատկանող (հիմք՝ 2022 թվականի հունիսի 10-ի N 10062022-07-0096 վկայական) Աբովյան համայնքի Կամարիս գյուղի 8-րդ փողոցի թիվ 6 հասցեում գտնվող 1293.0 քառակուսի մետր մակերեսով հողամասում ինքնակամ կառուցված 144.4 քառակուսի մետր արտաքին մակերեսով բնակելի նշանակության շինությունը, որպես բնակելի տուն համարել օրինական (Կադաստրի կոմիտեում հաշվառման ծածկագիր՝ 2023NQW5GN):

2. Սույն որոշման 1-ին կետում նշված անձինք պարտավոր են ինքնակամ կառուցված բնակելի տան օրինականացման համար սույն որոշման ընդունման օրվանից 60 (վաթսուն) օրվա ընթացքում Աբովյանի համայնքապետարանի 900105201397 հաշվեհամարին վճարել 205 337 (երկու հարյուր հինգ հազար երեք հարյուր երեսունյոթ) դրամ, հակառակ դեպքում սույն որոշումը կհամարվի ուժը կորցրած:

3. Սույն որոշումն ուժի մեջ է մտնում որոշման ընդունման մասին իրազեկելու օրվան հաջորդող օրվանից:

ՀԱՄԱՅՆՔԻ ՂԵԿԱՎԱՐ Է. ԲԱԲԱՅԱՆ

2023թ. հոկտեմբերի 24
ք. Աբովյան

Սեփականատեր	**ՀՈՂԱՄԱՍԻ ՀԱՏԱԿԱԳԻԾ**
Աքսենա Սուրենի Խաչիկյան	Կոտայքի մարզ Աբովյան համայնք, գ. Կամարիս 8-րդ փողոց, թիվ 6
Բաղդասար Գեղամի Խաչիկյան	մարզ, համայնք, հասցե
	Սեփականության վկայական N10062022-07-0096
	հողատեսակացման ԳՈՒՄԱՐ

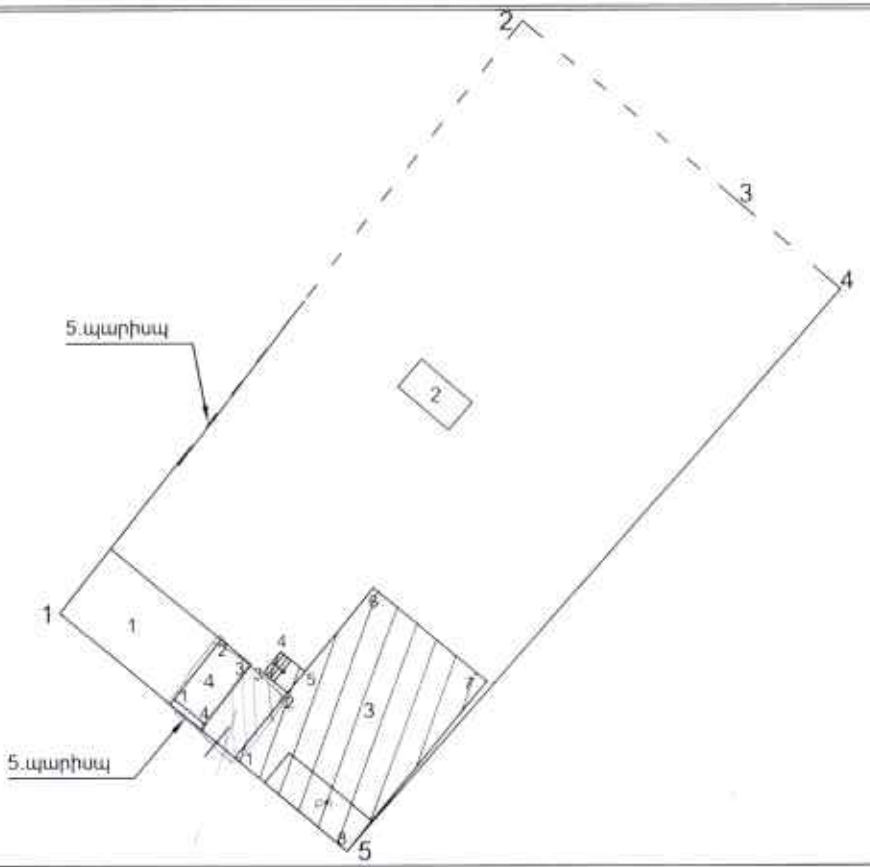

Մակերես հա	0.1293
Ծածկագիր	07-035-0013-0010
Նպատակային նշանակություն	բնակավայրերի
Գործառնական նշանակություն	բն. կառ.

Լրացուցիչ նշումներ.

Թիվ 1,2,5 գոյություն ունեցող շինություններ

ՀՈՂԱՄԱՍԻ

Հրապարակագրման բնութագրման կետերի	Կոորդինատներ Y	Կոորդինատներ X	Գծային չափերը (մ)
1	8473968.4019	4456097.3571	
2	8473999.0794	4456136.4645	49.70
3	8474013.3788	4456124.4573	18.67
4	8474020.1060	4456118.7500	8.82
5	8473987.4494	4456081.6519	49.42
1	8473968.4019	4456097.3571	24.69

Մասշտաբ 1:500

Որակավորում ունեցող անձ	Կարեն Սարգսյան
Որակավորման վկայականի համարը	0339
Ստորագրություն	
Իրավաբանական անձի անվանումը	ԳԻՍ ԱՐՏ ՍՊԸ
ՀՎՀՀ	03532649
Ստորագրություն	
ամիս ամսաթիվ չափագրության	16.07.2022
ամիս ամսաթիվ հատակագծի կազմման	25.07.2022

3.ինք. շինություն			
Հերթական ծայրակետերի համարները	Կոորդինատներ		Գծային չափերը (մ)
	Y	X	
1	8473979.9653	4456087.8227	
			5.53
2	8473983.4877	4456092.0911	
			2.07
3	8473981.8911	4456093.4086	
			1.80
4	8473983.0368	4456094.7969	
			2.07
5	8473984.6334	4456093.4794	
			7.17
6	8473989.1970	4456099.0095	
			9.70
7	8473996.6785	4456092.8356	
			14.50
8	8473987.4494	4456081.6519	
			9.70
1	8473979.9653	4456087.8227	

4. ծածկարան			
Հերթական ծայրակետերի համարները	Կոորդինատներ		Գծային չափերը (մ)
	Y	X	
1	8473975.9865	4456091.6866	
			4.99
2	8473979.0674	4456095.6134	
			2.60
3	8473981.0732	4456093.9590	
			4.99
4	8473977.9925	4456090.0326	
			2.60
1	8473975.9865	4456091.6866	

Որակավորում ունեցող անձ		Վահե Վարդանյան
Որակավորման վկայականի համարը		0339
Ստորագրություն		
Իրավաբանական անձի անվանումը		«ԳԻՍ-ԱՐՏ» ՍՊԸ
ՀՎՀՀ		03532649
Ստորագրություն		
ամիս ամսաթիվ	չափագրության	16.07.2022
	հատակագծի կազմման	25.07.2022

ՇԻՆՈՒԹՅՈՒՆՆԵՐԻ ՀԱՏԱԿԱԳԻԾ

Կոտայքի մարզ Աբովյան համայնք, գ. Կամարիս 8-րդ փողոց, թիվ 6

մարզ,համայնք,հասցե

Սեփականատեր	Աքսենա Սուրենի Խաչիկյան, Բաղդասար Գեղամի Խաչիկյան

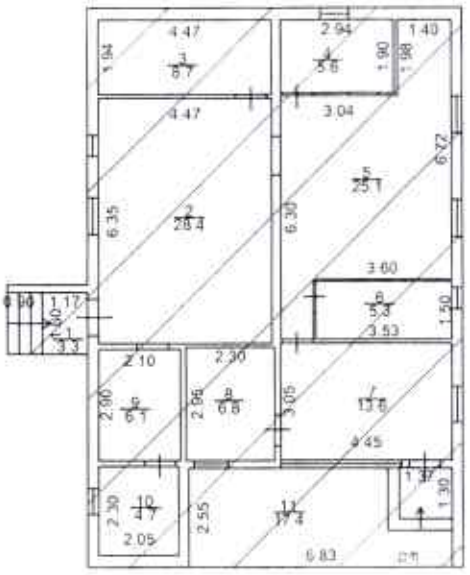

3.Հարկ
h=3.00
D=0.30
d=0.05-0.20

$S_{արտ}$ =144.4քմ

4.Հարկ

Լրացուցիչ նշումներ.

Մասշտաբ 1:200	
Որակավորում ունեցող անձ	Վահե Մարտունի
Որակավորման վկայականի համար	0639
Ստորագրություն	
Իրավաբանական անձի անվանումը	ՀԻՍ-ԱՐՏ ՍՊԸ
ՀԿՀՀ	03532049
Ստորագրություն	
ամիս ամսաթիվ չափագրության	16.07.2022
հատակագծի կազմման	25.07.2022

4.S

Հավելված 1.5

ՇԻՆՈՒԹՅՈՒՆՆԵՐԻ ԲՆՈՒԹԱԳԻՐ

Մարզ Կոտայք, համայնք Աբովյան գյուղ Կամարիս 8-րդ փողոց 6 բնակելի տուն

Մարզ, համայնք, հասցե

Հ/Հ	Գույքագրման ենթակա գույքի տեսակը	Գույքագրման ենթակա գույքի գործառնական նշանակությունը	հիմք	ընդհանուր	Մակերես (քմ)		(մ) դաշտանցում	(տող) լոգոց	հիմնադրման տարեթիվ	Տանիքի նյութ (քմ)				Ավարտվածության աստիճան (քմ)				Շինությունների կառուցման նյութի կամ կառուցվածքի տեսակը									Միջհարկային ծածկի նյութ		Արտաքին հարդարումն ըստ կողմերի				
					գոգավոր	հարթ				կոնքեր	մետաղյա/ մոմոթելեր	մետաղյա հիմնադրամած ԼՄ	երեսի հիմնադրամած ԼՄ	սանդակ	%05 հնարավոր	%08-%05	վերջնական %08	ցանցավոր	փայտ	ասֆալտ	գլխավոր դռան դիմաց	հիմնամասնակ	ամբարձիչ	ԼՄ՝ մոմ ատաշտանի՝ մոմ դարձ	սոսնձ	երեսի ԼՄ դռի տեսակ	գոգավորվածք	Հարավային	Արևելյան	Արևմտյան	Հյուսիսային	դարձանմուտ ցցատոր
1	2	3	4	5	6	7	8	9	10	11	12	13	14	15	16	17	18	19	20	21	22	23	24	25	26	27	28	29	30	31	32	33	34
3	Բնակելի	Շինություն	1	1		104.30	3.00	312.90	2020	V							V				V						V						4
3	Բնակելի	Շինություն բ/պ կամ ա/հ	1	1		17.40			2020																								
3	Բնակելի	Շինություն բ/պ կամ ա/հ	1	1		3.30			2020																								
4	Բնակելի	ծածկ			13.00		0.00		ըստ կադ. գործի																								
5	Բնակելի	պարիսպ			2.10		1.40	2.94	ըստ կադ. գործի													V											

Շինությունների ընդհանուր մակերեսը (քմ)	Այդ թվում	
	Օրինական կառուցված (քմ)	Ինքնակամ կառուցված (քմ)
35	**36**	**37**
140.1	15.1	125

ՀԱՅԱՍՏԱՆԻ ՀԱՆՐԱՊԵՏՈՒԹՅԱՆ
ԿՈՏԱՅՔԻ ՄԱՐԶԻ ԱԲՈՎՅԱՆ ՀԱՄԱՅՆՔԻ ՂԵԿԱՎԱՐ

Ո Ր Ո Շ Ո Ւ Մ

24 հոկտեմբերի 2023 թվականի N 4136

ԱԲՈՎՅԱՆ ՀԱՄԱՅՆՔԻ ԱԲՈՎՅԱՆ ՔԱՂԱՔԻ 3-ՐԴ ՓՈՂՈՑՈՒՄ ԳՏՆՎՈՂ ՀԱՄԱՅՆՔԻ ՍԵՓԱԿԱՆՈՒԹՅՈՒՆ ՀԱՆԴԻՍԱՑՈՂ ՀՈՂԱՄԱՍՈՒՄ ԻՆՔՆԱԿԱՄ ԿԱՌՈՒՑՎԱԾ ԱՎՏՈՏՆԱԿԸ ՀԱՄԱՅՆՔԻ ՍԵՓԱԿԱՆՈՒԹՅՈՒՆ ՀԱՄԱՐԵԼՈՒ, ՕՐԻՆԱԿԱՆԱՑՆԵԼՈՒ ԵՎ ՀԱՍՑԵ ՏՐԱՄԱԴՐԵԼՈՒ ՄԱՍԻՆ

Համաձայն «Տեղական ինքնակառավարման մասին» օրենքի 35-րդ հոդվածի 1-ին մասի 22-րդ և 24-րդ կետերի, «Հայաստանի Հանրապետության քաղաքացիական օրենսգրքում լրացումներ և փոփոխություններ կատարելու մասին» 2021 թվականի դեկտեմբերի 16-ի օրենքի, Հայաստանի Հանրապետության կառավարության 2005 թվականի դեկտեմբերի 29-ի N 2387-Ն որոշմամբ հաստատված կարգի 29-րդ, 50-րդ և 55-րդ կետերի, 2006 թվականի մայիսի 18-ի N 731-Ն և N 912-Ն որոշումների, 2007 թվականի օգոստոսի 9-ի N 1036-Ն որոշման և հաշվի առնելով Ջավանշիր Մելիքյանի դիմումը (մուտք՝ 2023 թվականի հոկտեմբերի 05-ի N Ք-6340).

1. Աբովյան համայնքի Աբովյան քաղաքի 3-րդ փողոցում գտնվող համայնքի սեփականություն հանդիսացող 24.5 քառակուսի մետր մակերեսով հողամասում ինքնակամ կառուցված 75.0 քառակուսի մետր արտաքին մակերեսով և 61.9 քառակուսի մետր ներքին մակերեսով բնակելի նշանակության բնակելի տունը համարել Աբովյան համայնքի սեփականություն և ճանաչել օրինական (Կադաստրի կոմիտեում հաշվառման ծածկագիր՝ 2023JWY2QF):

2. Ընդունել ի գիտություն, որ՝

1) շինության պահպանումը չի խախտում այլ անձանց իրավունքները և օրենքով պահպանվող շահերը, վտանգ չի սպառնում քաղաքացիների կյանքին ու առողջությանը:

2) շինությունը, համաձայն համայնքի գլխավոր հատակագծի, կառուցված չէ Հողային օրենսգրքի 60-րդ հոդվածով սահմանված հողամասերի վրա, ինչպես նաև ինժեներատրանսպորտային օբյեկտների օտարման կամ անվտանգության գոտիներում.

3) շինությունը կառուցված չէ քաղաքաշինական նորմերի և կանոնների էական խախտումներով և չի առաջացնում հարկադիր սերվիտուտ պահանջելու իրավունք:

3. Հաստատել սույն որոշման 1-ին կետով օրինական ճանաչված շինության և դրա պահպանման ու սպասարկման համար առանձնացված հողամասի հատակագիծը (կցվում է):

4. Սույն որոշման 1-ին կետում նշված շինությանը և դրա պահպանման ու սպասարկման համար առանձնացված հողամասին տրամադրել հասցե՝ համայնք Աբովյան, քաղաք Աբովյան, 3-րդ փողոց, թիվ 7/2

5. Սույն որոշումն՝ ընդունման օրվանից 5-օրյա ժամկետում, տրամադրել անշարժ գույքի կադաստրի համապատասխան ստորաբաժանմանը:

6. Սույն որոշումից ծագող իրավունքի պետական գրանցման օրվանից 15 աշխատանքային օրվա ընթացքում գրավոր առաջարկություն անել ինքնակամ կառույցն իրականացրած Ջավանշիր Մելիքյանին՝ սույն որոշման 1-ին կետում նշված օրինականացված կառույցը և համապատասխան հողամասը գնման նախապատվության իրավունքով (ուղղակի վաճառք) տրամադրելու մասին:

7. Սույն որոշումն ուժի մեջ է մտնում որոշման ընդունման մասին իրազեկելու օրվան հաջորդող օրվանից:

ՀԱՄԱՅՆՔԻ ՂԵԿԱՎԱՐ Է. ԲԱԲԱՅԱՆ

2023թ. հոկտեմբերի 24
ք. Աբովյան

Պատվիրատու	ՀՈՂԱՄԱՍԻ ՀԱՏԱԿԱԳԻԾ	Էջ 1
Ջավանշիր Գրիգորի Մելիքյան	Կոտայքի մարզ Աբովյան համայնք, ք. Աբովյան	Հաստատում եմ 24.10.2023թ.
	մարզ համայնք/հասցե	Համայնքի ղեկավար Կ.Տ.
	հողահատկացման դիտք	անուն,ազգանուն,հայրանուն

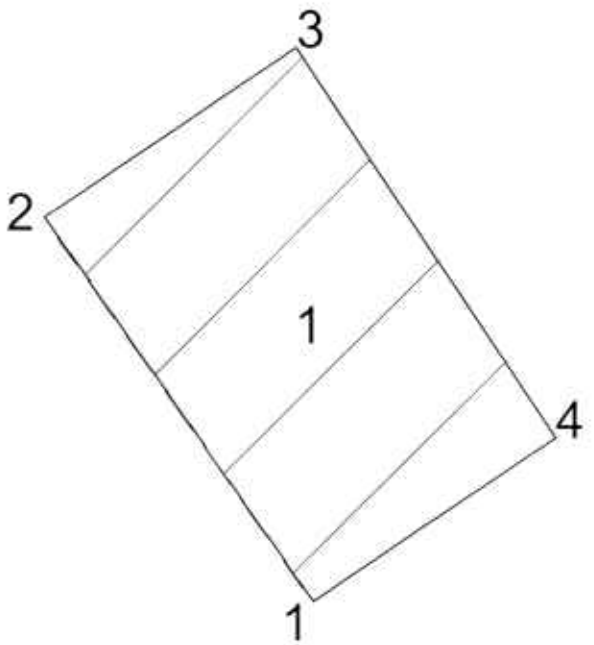

8

Մակերես հա	0.00245
Ծածկագիր	07-002-0081-
Նպատակային նշանակություն	բնակավայրերի
Գործառական նշանակություն	բն. կառ.

Լրացուցիչ նշումներ.

ՀՈՂԱՄԱՍԻ

Հողատարածքի նկարագրության կետեր	Կոորդինատներ Y	Կոորդինատներ X	Գծային չափերը (մ)
1	8467966.4550	4459377.0439	
2	8467962.8670	4459382.1400	6.23
3	8467966.2031	4459384.3815	4.02
4	8467969.6571	4459379.2207	6.21
1	8467966.4550	4459377.0439	3.87

Մասշտաբ 1:100		
Որակավորում ունեցող անձ		Վանդել Ղուկասյան
Որակավորման վկայականի համար		046
Ստորագրություն		
Իրավաբանական անձի անվանումը		«ԳԻՍ-ԱՐՏ» ՍՊԸ
ՀՎՀՀ		03532649
Ստորագրություն		
ամիս ամսաթիվ	չափագրության	08.05.2023
	հատակագծի կազմման	16.05.2023

Կ.Տ

1. ինք. բնակելի տուն			
Հորիզոնական թեքման կետեր	Կոորդինատներ		Գծային չափերը (մ)
	Y	X	
1	8467966.4550	4459377.0439	
2	8467962.8670	4459382.1400	6.23
3	8467966.2031	4459384.3815	4.02
4	8467969.6571	4459379.2207	6.21
1	8467966.4550	4459377.0439	3.87

Որակավորում ունեցող անձ		Սասնել Ռուբենյան
Որակավորման վկայականի համարը		046
Ստորագրություն		
Իրավաբանական անձի անվանումը		ԳԻՍ-ԱՐՏ ՍՊԸ
ՀՎՀՀ		03532649
Ստորագրություն		
ամիս ամսաթիվ	չափագրության	08.05.2023
	հատակագծի կազմման	16.05.2023

Կ.Տ

ՇԻՆՈՒԹՅՈՒՆՆԵՐԻ ՓԱՍՏԱՑԻ ՀԱՏԱԿԱԳԻԾ

Կոտայքի մարզ Աբովյան համայնք, ք. Աբովյան

մարզ,համայնք,հասցե

Պատվիրատու	Ջավանշիր Գրիգորի Մելիքյան

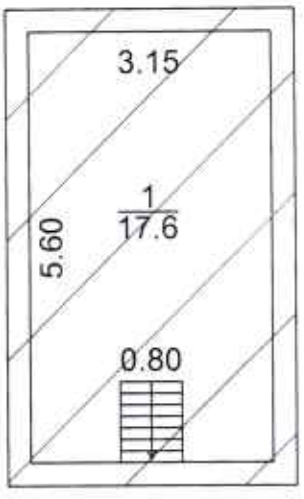

1.նկուղ
H=0.00
h=1.80
D=0.30

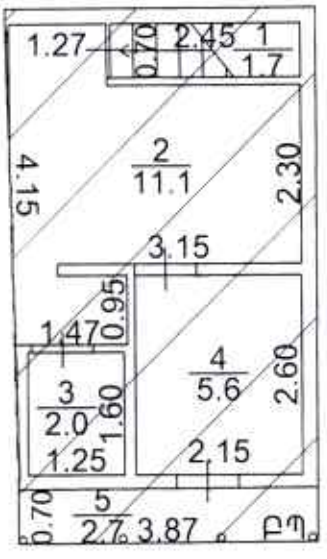

1.IIհարկ
h=1.95
D=0.20
d=0.10-0.20

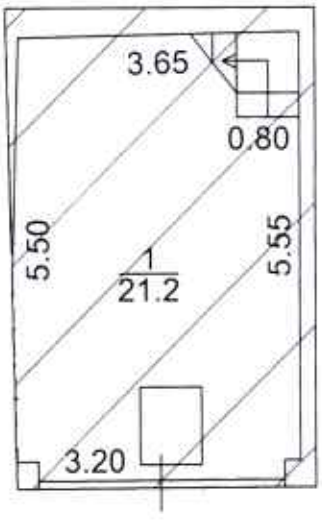

1.Iհարկ
h=2.25
D=0.20,0.30

Sարտ.=75.0քմ

Լրացուցիչ նշումներ.

Մասշտաբ 1:100		
Որակավորում ունեցող անձ	Մանվել Գուկասյան	
Որակավորման վկայականի համարը	046	
Ստորագրություն		
Իրավաբանական անձի անվանումը	«ԳՐՍ-ԱՐՏ» ԵՄՈ	
ՀՎՀՀ	03532649	
Ստորագրություն		
ամիս ամսաթիվ	չափագրության	08.05.2023
	հատակագծի կազմման	16.05.2023

Կ.Տ

Հավելված 1.5

ՇԻՆՈՒԹՅՈՒՆՆԵՐԻ ԲՆՈՒԹԱԳԻՐ

Մարզ, համայնք, հասցե

Հ/Հ	Ընդհանրական դասակարգումը	Ընդհանրացված դասակարգումը	Հիմք	Նպատակային օգտագործումը	Մակերես (քմ)		Բնակելի մակերեսը (մ)	Ընդհանուր մակերեսը (մ)	Հիմնական գործարկման	Տանիքի նյութ (քմ)				Ավարտվածության աստիճան (քմ)				Շինությունների կառուցման նյութի կամ կառուցվածքի տեսակը									Միջհարկային ծածկի նյութ		Արտաքին հարդարումն ըստ կողմերի				
					Ընդհանուր	Բնակելի				Եռաթիթեղ	Մետաղական/ մետաղապլաստե	Մետաղական	Ասբեստոցեմենտե	Սալոտված	Մինչև 50%	50%-80%	Վերջնական	Հիմնական	Հատակներ	Պատուհաններ	Դռներ	Ֆասադ	Ներքին հարդարանք	Հատակ ծածկող նյութ	Սվաղ	Ներսից	Դրսից	Ներքևից	Հարավ	Արևելք	Հյուսիս	Արևմուտք	Ընդհանրացված ճակատը
1	2	3	4	5	6	7	8	9	10	11	12	13	14	15	16	17	18	19	20	21	22	23	24	25	26	27	28	29	30	31	32	33	34
1	Բնակելի	Բնակելի տուն	Նկուղ	2		17.60	1.80	31.68	1985								V					V						V			3		1
1	Բնակելի	Բնակելի տուն	1	2		21.20	2.25	47.70	1985								V					V						V			3		1
1	Բնակելի	Բնակելի տուն	2	2		20.40	1.95	39.78	1985	V							V				V						V				3		1
1	Բնակելի	Բնակելի տուն բ/պ կամ ա/հ	2	2		2.70			1985																								

Շինությունների ընդհանուր մակերեսը (քմ)	Այդ թվում	
	Օրինական կառուցված (քմ)	Ինքնակամ կառուցված (քմ)
35	36	37
61.9		61.9

ՀԱՅԱՍՏԱՆԻ ՀԱՆՐԱՊԵՏՈՒԹՅԱՆ
ԿՈՏԱՅՔԻ ՄԱՐԶԻ ԱԲՈՎՅԱՆ ՀԱՄԱՅՆՔԻ ՂԵԿԱՎԱՐ

Ո Ր Ո Շ Ո Ւ Մ

24 հոկտեմբերի 2023 թվականի N 4135

ԱԲՈՎՅԱՆ ՀԱՄԱՅՆՔԻ ԱԲՈՎՅԱՆ ՔԱՂԱՔԻ ԵՐԻՏԱՍԱՐԴԱԿԱՆ ՓՈՂՈՑՈՒՄ ԳՏՆՎՈՂ ՀԱՄԱՅՆՔԻ ՍԵՓԱԿԱՆՈՒԹՅՈՒՆ ՀԱՆԴԻՍԱՑՈՂ ՀՈՂԱՄԱՍՈՒՄ ԻՆՔՆԱԿԱՄ ԿԱՌՈՒՑՎԱԾ ՏՆՏԵՍԱԿԱՆ ՇԻՆՈՒԹՅՈՒՆԸ ՀԱՄԱՅՆՔԻ ՍԵՓԱԿԱՆՈՒԹՅՈՒՆ ՀԱՄԱՐԵԼՈՒ, ՕՐԻՆԱԿԱՆԱՑՆԵԼՈՒ ԵՎ ՀԱՍՑԵ ՏՐԱՄԱԴՐԵԼՈՒ ՄԱՍԻՆ

Համաձայն «Տեղական ինքնակառավարման մասին» օրենքի 35-րդ հոդվածի 1-ին մասի 22-րդ և 24-րդ կետերի, «Հայաստանի Հանրապետության քաղաքացիական օրենսգրքում լրացումներ և փոփոխություններ կատարելու մասին» 2021 թվականի դեկտեմբերի 16-ի օրենքի, Հայաստանի Հանրապետության կառավարության 2005 թվականի դեկտեմբերի 29-ի N 2387-Ն որոշմամբ հաստատված կարգի 29-րդ, 50-րդ և 55-րդ կետերի, 2006 թվականի մայիսի 18-ի N 731-Ն և N 912-Ն որոշումների, 2007 թվականի օգոստոսի 9-ի N 1036-Ն որոշման և հաշվի առնելով Գրիգոր Ավագյանի դիմումը (մուտք՝ 2023 թվականի հոկտեմբերի 10-ի N Ք-6441),

1. Աբովյան համայնքի Աբովյան քաղաքի Երիտասարդական փողոցում գտնվող համայնքի սեփականություն հանդիսացող 28.5 քառակուսի մետր մակերեսով հողամասում ինքնակամ կառուցված 56.66 քառակուսի մետր արտաքին մակերեսով և 50.99 քառակուսի մետր ներքին մակերեսով բնակելի նշանակության տնտեսական շինությունը, համարել Աբովյան համայնքի սեփականություն և ճանաչել օրինական (Կադաստրի կոմիտեում հաշվառման ծածկագիր՝ 2023SELCD4)։

2. Ընդունել ի գիտություն, որ՝

1) շինության պահպանումը չի խախտում այլ անձանց իրավունքները և օրենքով պահպանվող շահերը, վտանգ չի սպառնում քաղաքացիների կյանքին ու առողջությանը,

2) շինությունը, համաձայն համայնքի գլխավոր հատակագծի, կառուցված չէ Հողային օրենսգրքի 60-րդ հոդվածով սահմանված հողամասերի վրա, ինչպես նաև ինժեներատրանսպորտային օբյեկտների օտարման կամ անվտանգության գոտիներում,

3) շինությունը կառուցված չէ քաղաքաշինական նորմերի և կանոնների էական խախտումներով և չի առաջացնում հարկադիր սերվիտուտ պահանջելու իրավունք։

3. Հաստատել սույն որոշման 1-ին կետով օրինական ճանաչված շինության և դրա պահպանման ու սպասարկման համար առանձնացված հողամասի հատակագիծը (կցվում է)։

4. Սույն որոշման 1-ին կետում նշված շինությանը և դրա պահպանման ու սպասարկման համար առանձնացված հողամասին տրամադրել հասցե՝ համայնք Աբովյան, քաղաք Աբովյան, Երիտասարդական փողոց, թիվ 7/2։

5. Սույն որոշումն՝ ընդունման օրվանից 5-օրյա ժամկետում, տրամադրել անշարժ գույքի կադաստրի համապատասխան ստորաբաժանմանը։

6. Սույն որոշումից ծագող իրավունքի պետական գրանցման օրվանից 15 աշխատանքային օրվա ընթացքում գրավոր առաջարկություն անել ինքնակամ կառույցն իրականացրած Գրիգոր Ավագյանին՝ սույն որոշման 1-ին կետում նշված օրինականացված կառույցը և համապատասխան հողամասը գնման նախապատվության իրավունքով (ուղղակի վաճառք) տրամադրելու մասին։

7. Սույն որոշումն ուժի մեջ է մտնում որոշման ընդունման մասին իրազեկելու օրվան հաջորդող օրվանից։

ՀԱՄԱՅՆՔԻ ՂԵԿԱՎԱՐ Է. ԲԱԲԱՅԱՆ

2023թ. հոկտեմբերի 24
ք. Աբովյան

ՀՈՂԱՄԱՍԻ ՀԱՏԱԿԱԳԻԾ

Սեփականատեր	Գյուղը Արուլյան Մարզ, համայնք, հասցե	Հաստատում եմ Համայնքի ղեկավար 24.10.2023թ. անուն, ազգանուն, հայրանուն
Արուլյան համայնք	Գրանցամատյանի հիմքը	

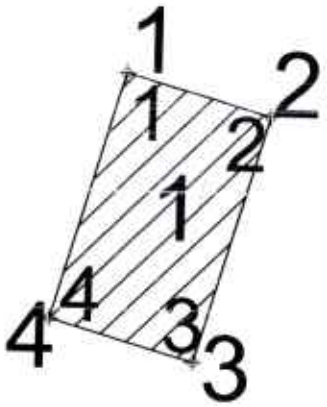

Մակերես հա	0.00285
Ծածկագիր	07-002-0099-0157-hg
Նպատակային նշանակություն	Բնակավայրերի
Գործառնական նշանակություն	Բնակելի կառուցապատում

Լրացուցիչ նշումներ.

Հողամասի

Հիրգաբծային (բեկման) կետեր	Կոորդինատներ		Գծային չափերը (մ)

Մասշտաբ 1:200

Որակավորում ունեցող անձ	Էդիկ Փիրումյան
Որակավորման վկայականի համարը	220
Ստորագրություն	
Իրավաբանական անձի անվանումը	ՀԳՇՄԿԵՀ ՍՊԸ
ՀՎՀՀ	03023406
Ստորագրություն	

ամիս ամսաթիվ	չափագրության	11.07.2023թ.
	հատակագծի կազմման	12.07.2023թ.

Կ.Տ.

Հողամասի			
Շրջադարձային (կետերի) կետեր	Y	X	Երկարություն
1	8468401.006	4459257.568	4.06
2	8468404.904	4459256.433	7.01
3	8468402.944	4459249.703	4.06
4	8468399.046	4459250.838	7.01
1	8468401.006	4459257.568	

1.Տնտեսական շինություն			
Շրջադարձային (կետերի) կետեր	Y	X	Երկարություն
1	8468401.006	4459257.568	4.06
2	8468404.904	4459256.433	7.01
3	8468402.944	4459249.703	4.06
4	8468399.046	4459250.838	7.01
1	8468401.006	4459257.568	

Որակավորում ունեցող անձ			Էրիկ Փիրաբյան
Որակավորման վկայականի համարը			220
Ստորագրություն			
Իրավաբանական անձի անվանումը			«ԳԵՈԼԵՆԴ» ՍՊԸ
ՀԿՀՀ			03023406
Ստորագրություն			
ամիս ամսաթիվ	չափագրության	11.07.2023թ.	
	հատակագծի կազմման	12.07.2023թ.	

Կ.Տ.

ՇԻՆՈՒԹՅՈՒՆՆԵՐԻ ՀԱՏԱԿԱԳԻԾ

Կոտայք Աբովյան

Մարզ, համայնք, հասցե

Սեփականատեր	Աբովյան համայնք

1.Տնտեսական շինություն

1-ին հարկ

H=2.74
h=2.54
D=0.18

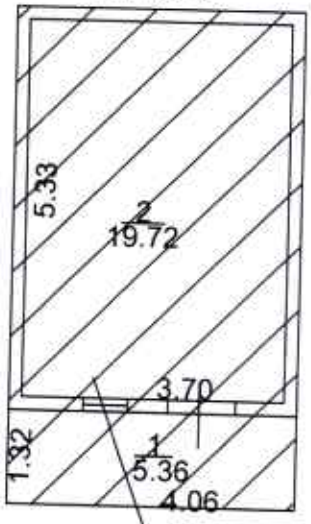

$S_{ընդ.}$=28.5 քմ

2-րդ հարկ

H=2.96
h=2.76
D=0.2

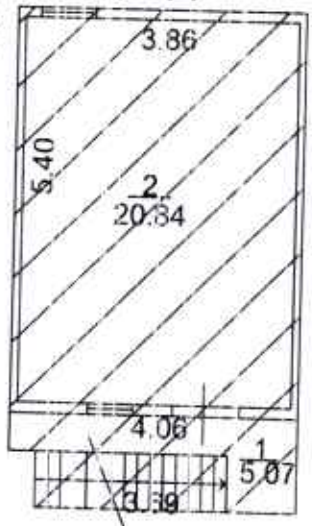

$S_{ընդ.}$=28.16 քմ

Լրացուցիչ նշումներ.

Մասշտաբ 1:100		
Որակավորում ունեցող անձ		Էդգար Կոստանյան
Որակավորման վկայականի համարը		120
Ստորագրություն		
Իրավաբանական անձի անվանումը		ՍՊԸ ԳԵՈԼԱՆԴ ՍՊԸ
ՀԱՀ		03023406
Ստորագրություն		
ամիս ամսաթիվ	չափագրության	11.07.2023թ.
	հատակագծի կազմման	12.07.2023թ.

Կ.Տ.

Հավելված 1.5

ՇԻՆՈՒԹՅՈՒՆՆԵՐԻ ԲՆՈՒԹԱԳԻՐ

Մարզ, համայնք, հասցե

Հ/Հ	գրաֆիկական ցուցակագրման համարանիշ	գրաֆիկական ցուցակագրման անվանում	հիմք	ոչ հիմք	Մակերես (քմ)		գրաֆիկական (մ)	(ըստ) նոտիսի	հիերարխիա դասընտրատեսակ	Տանիքի նյութ (քմ)				Ավարտվածության աստիճան (քմ)				Շինությունների կառուցման նյութի կամ կառուցվածքի տեսակը									Միջհարկային ծածկի նյութ		Արտաքին հարդարումն ըստ կողմերի				
					Օրինական	Իրական				կոշտեր	մետաղե/մետաղապատ	մետաղե	էներգիայի խնայողության նյութ	ամբիոնը	50% դեռևս	50%-80%	վերջ ոչ %80	ոչմետաղանյութից	հանքանյութերի կամ կերամիկական	սալաքար	ալյումինե	փայտե	պլաստմասսայե	կոմբինացված դեռևս ոչմեկ	տանիքի նյութ	ՀԷՍ մասշտաբի մեջ դասակ	էներգիայի նյութ	ընդհանուր	շտուկատուրա	ջրանցքներ	ջրմուղներ	ասֆալտներ	ոչմետաղանյութ ցցուկ
1	2	3	4	5	6	7	8	9	10	11	12	13	14	15	16	17	18	19	20	21	22	23	24	25	26	27	28	29	30	31	32	33	34
1	Բնակելի	Տնտեսական շինություն	1	2		19.72	2.54	50.09	2001								V				V							V					4
1	Բնակելի	Տնտեսական շինություն բ/պ կամ ա/հ	1	2		5.36			2001																								
1	Բնակելի	Տնտեսական շինություն	2	2		20.84	2.76	57.52	2001	V							V				V							V					4
1	Բնակելի	Տնտեսական շինություն բ/պ կամ ա/հ	2	2		5.07			2001																								

Շինությունների ընդհանուր մակերեսը (քմ)	Այդ թվում	
	Օրինական կառուցված (քմ)	Ինքնակամ կառուցված (քմ)
35	36	37
50.00		50.00

«ԳԵՈԼԵՆԴ» ՍԱՀՄԱՆԱՓԱԿՎԱԾ ՊԱՏԱՍԽԱՆԱՏՎՈՒԹՅԱՄԲ ԱՌԱՆՁՆԱԿԱՆ ԿԱԶՄԱԿԵՐՊՈՒԹՅՈՒՆ
"ГЕОЛЕНД" ОГРАНИЧЕННОЙ ОТВЕТСТВЕННОСТЬЮ ОБЩЕСТВО
"GEOLAND" LIMITED LIABILITY COMPANY
03023406

ՀԱՅԱՍՏԱՆԻ ՀԱՆՐԱՊԵՏՈՒԹՅԱՆ
ԿՈՏԱՅՔԻ ՄԱՐԶԻ ԱԲՈՎՅԱՆ ՀԱՄԱՅՆՔԻ ՂԵԿԱՎԱՐ

Ո Ր Ո Շ Ո Ւ Մ

24 հոկտեմբերի 2023 թվականի N 4134

ԱԲՈՎՅԱՆ ՀԱՄԱՅՆՔԻ ԱԲՈՎՅԱՆ ՔԱՂԱՔԻ ՍԱՐԱԼԱՆՋԻ ՓՈՂՈՑՈՒՄ ԳՏՆՎՈՂ ՀԱՄԱՅՆՔԻ ՍԵՓԱԿԱՆՈՒԹՅՈՒՆ ՀԱՆԴԻՍԱՑՈՂ ՀՈՂԱՄԱՍՈՒՄ ԻՆՔՆԱԿԱՄ ԿԱՌՈՒՑՎԱԾ ԱՎՏՈՏՆԱԿԸ ՀԱՄԱՅՆՔԻ ՍԵՓԱԿԱՆՈՒԹՅՈՒՆ ՀԱՄԱՐԵԼՈՒ, ՕՐԻՆԱԿԱՆԱՑՆԵԼՈՒ ԵՎ ՀԱՍՑԵ ՏՐԱՄԱԴՐԵԼՈՒ ՄԱՍԻՆ

Համաձայն «Տեղական ինքնակառավարման մասին» օրենքի 35-րդ հոդվածի 1-ին մասի 22-րդ և 24-րդ կետերի, «Հայաստանի Հանրապետության քաղաքացիական օրենսգրքում լրացումներ և փոփոխություններ կատարելու մասին» 2021 թվականի դեկտեմբերի 16-ի օրենքի, Հայաստանի Հանրապետության կառավարության 2005 թվականի դեկտեմբերի 29-ի N 2387-Ն որոշմամբ հաստատված կարգի 29-րդ, 50-րդ և 55-րդ կետերի, 2006 թվականի մայիսի 18-ի N 731-Ն, N 912-Ն և 2007 թվականի օգոստոսի 9-ի N 1036-Ն որոշումների, հաշվի առնելով Վարդան Միսակյանի դիմումը (մուտք՝ 2023 թվականի սեպտեմբերի 12-ի N Ք-5771),

1. Աբովյան համայնքի Աբովյան քաղաքի Սարալանջի փողոցում գտնվող համայնքի սեփականություն հանդիսացող 35.4 քառակուսի մետր մակերեսով հողամասում ինքնակամ կառուցված 35.4 քառակուսի մետր արտաքին և 31.5 քառակուսի մետր ներքին մակերեսով բնակելի նշանակության ավտոտնակը համարել Աբովյան համայնքի սեփականություն և ճանաչել օրինական (Կադաստրի կոմիտեում հաշվառման ծածկագիր՝ 2023QKB66U):

2. Ընդունել ի գիտություն, որ՝

1) ավտոտնակի պահպանումը չի խախտում այլ անձանց իրավունքները և օրենքով պահպանվող շահերը, վտանգ չի սպառնում քաղաքացիների կյանքին ու առողջությանը.

2) ավտոտնակը, համաձայն համայնքի գլխավոր հատակագծի կառուցված չէ Հողային օրենսգրքի 60-րդ հոդվածով սահմանված հողամասերի վրա, ինչպես նաև ինժեներատրանսպորտային օբյեկտների օտարման կամ անվտանգության գոտիներում.

3) ավտոտնակը կառուցված չէ քաղաքաշինական նորմերի և կանոնների էական խախտումներով և չի առաջացնում հարկադիր սերվիտուտ պահանջելու իրավունք:

3. Հաստատել սույն որոշման 1-ին կետով օրինական ճանաչված ավտոտնակի և դրա պահպանման ու սպասարկման համար առանձնացված հողամասի հատակագիծը (կցվում է):

4. Սույն որոշման 1-ին կետում նշված ավտոտնակին և դրա պահպանման ու սպասարկման համար առանձնացված հողամասին տրամադրել հասցե՝ համայնք Աբովյան, քաղաք Աբովյան, Սարալանջի փողոց, 5/338:

5. Սույն որոշումն՝ ընդունման օրվանից 5-օրյա ժամկետում, տրամադրել անշարժ գույքի կադաստրի համապատասխան ստորաբաժանմանը:

6. Սույն որոշումից ծագող իրավունքի պետական գրանցման օրվանից 15 աշխատանքային օրվա ընթացքում գրավոր առաջարկություն անել ինքնակամ կառույցն իրականացրած Վարդան Միսակյանին՝ սույն որոշման 1-ին կետում նշված օրինականացված կառույցը և համապատասխան հողամասը գնման նախապատվության իրավունքով (ուղղակի վաճառք) տրամադրելու մասին:

7. Սույն որոշումն ուժի մեջ է մտնում Վարդան Միսակյանին որոշման ընդունման մասին իրազեկելու օրվան հաջորդող օրվանից:

ՀԱՄԱՅՆՔԻ ՂԵԿԱՎԱՐ Է. ԲԱԲԱՅԱՆ

2023թ. հոկտեմբերի 24
ք. Աբովյան

ՀՈՂԱՄԱՍԻ ՀԱՏԱԿԱԳԻԾ

Էջ 1

Սեփականատեր	Կոտայքի մարզ, Աբովյան համայնք Աբովյան բնակավայր	Հաստատում եմ 04.10.2023թ.
Աբովյան բնակավայր	Մարզ, համայնք, հասցե	Համայնքի ղեկավար Կ.Տ.
	Հողահատկացման հիմք	անուն, ազգանուն, հայրանուն

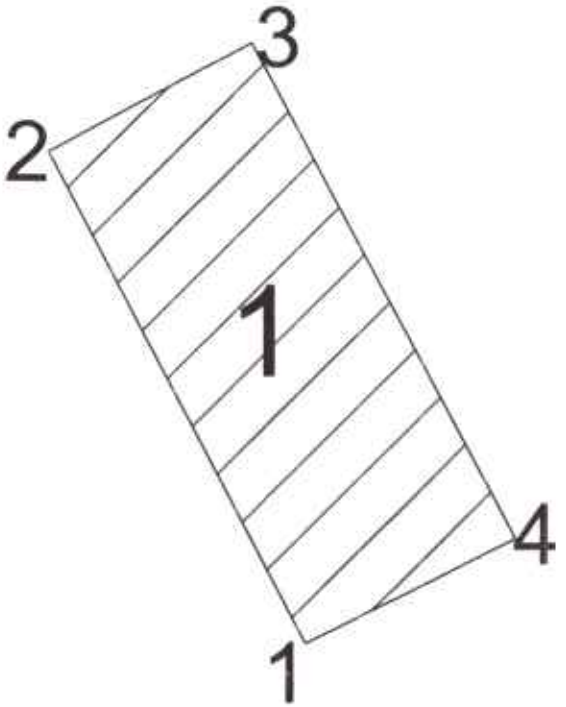

Մակերես հա	0.00354
Ծածկագիր	07-002-0089-0186
Նպատակային նշանակություն	Բնակավայրերի
Գործառնական նշանակություն	Բնակելի կառուցապատման

Լրացուցիչ նշումներ.

Հողամասի

Շրջադարձային (բեկման) կետեր	Կոորդինատները x	Կոորդինատները y	Գծային չափերը (մետր)
1	8468911,5558	4459156,3893	9,19
2	8468907,3053	4459164,5405	3,80
3	8468910,6566	4459166,3252	9,28
4	8468915,0106	4459158,1274	3,87
1	8468911,5558	4459156,3893	

Մասշտաբ 1:500

Որակավորում ունեցող անձ		Ալբերտ Արշակյան
Որակավորման վկայականի համարը		0445
Ստորագրություն		
Իրավաբանական անձի անվանումը		«ՊԱՏԻՆ» ՍՊԸ
ՀՎՀՀ		03563064
Ստորագրություն		
ամիս ամսաթիվ	չափագրության	22.08.2023
	հատակագծի կազմման	23.08.2023

Կ.Տ.

1.Ավտոտնակ			
Հոլովադրծակ-ին (բեկման) կետեր	Կոորդինատները		Գծային չափերը (մետր)
	x	y	
1	8468911,5558	4459156,3893	9,19
2	8468907,3053	4459164,5405	3,80
3	8468910,6566	4459166,3252	9,28
4	8468915,0106	4459158,1274	3,87
1	8468911,5558	4459156,3893	

Մասշտաբ 1:500			
Որակավորում ունեցող անձ			Պերտ Արշակյան
Որակավորման վկայականի համարը			0445
Ստորագրություն			
Իրավաբանական անձի անվանումը			ՀՈՒՍՏԻՆ ՍՊԸ
ՀՎՀՀ			03563064
Ստորագրություն			
ամիս ամսաթիվ	չափագրության	22.08.2023	
	հատակագծի կազմման	23.08.2023	

Կ.Տ.

ՇԻՆՈՒԹՅՈՒՆՆԵՐԻ ՀԱՏԱԿԱԳԻԾ

Շև 3

Կոտայքի մարզ, Աբովյան համայնք Աբովյան բնակավայր

Մարզ, համայնք, հասցե

Սեփականատեր	Աբովյան բնակավայր

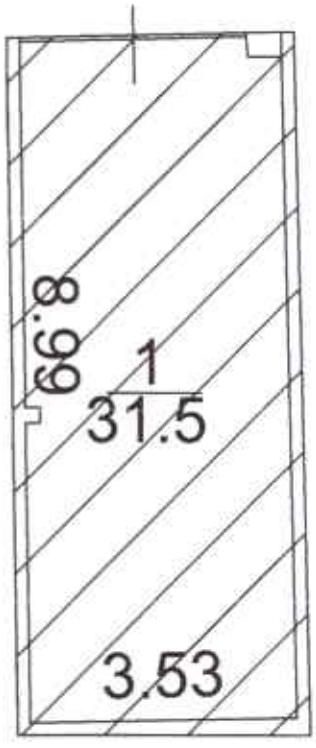

1 Ավտոտնակ
D=0.20
h=2.8
$S_{սան}$=35.4

Լրացուցիչ նշումներ

Մասշտաբ 1:100			
Որակավորում ունեցող անձ			Ալբերտ Արշակյան
Որակավորման վկայականի համարը			445
Ստորագրություն			
Ստորագրություն / Տնօրեն			
Իրավաբանական անձի անվանումը			«ՊԱՏԵՐՆ» ՍՊԸ
ՀՎՀՀ			3563064
ամիս ամսաթիվ	չափագրության	22.08.2023	Կ.Տ.
	հատակագծի կազմման	23.08.2023	

Հավելված 1.5

ՇԻՆՈՒԹՅՈՒՆՆԵՐԻ ԲՆՈՒԹԱԳԻՐ

Մարզ, համայնք, հասցե

Հ/Հ	գույքահարկողի գլխավոր	գույքահարկողի գլխավոր	հիմք	գույքահարկման	Մակերես (քմ)		(գ) գույքահարկում	(գում) կոմիսիոն	հիերարխիկ գործակից	Տանիքի նյութ (քմ)				Ավարտվածության աստիճան (քմ)				Շինությունների կառուցման նյութի կամ կառուցվածքի տեսակը									Միջհարկային ծածկի նյութ		Արտաքին հարդարումն ըստ կողմերի				
					գումարային	հիմնական				նրբերեր	մետաղյա/ մոնոլիտ	մետաղական	ժամանակավոր	տարածքը	50%-ից պակաս	50%-80%	80%-ից ավելի	կոնքերեն	ոչ հրակայուն	հրակայուն	գազաբետոնից	կամուրջ	հիմք ճոպանը դեմ ուսմամբ	տակդիր	Սմ՝ սեմ տաշտակի դեմ դեմ	Սմ՝ սեմ դեմ	գազաբետոնից	փայտյա	հարավային	արևելյան	հյուսիսային	արևմտյան	դրսում ներկված ճակատը
1	2	3	4	5	6	7	8	9	10	11	12	13	14	15	16	17	18	19	20	21	22	23	24	25	26	27	28	29	30	31	32	33	34
1	Բնակելի	Ավտոտնակ	1	1		31.50	2.80	88.20	2011				V				V				V							V					4

Շինությունների ընդհանուր մակերեսը (քմ)	Այդ թվում	
	Օրինական կառուցված (քմ)	Ինքնակամ կառուցված (քմ)
35	36	37
31.5		31.5

ՀԱՅԱՍՏԱՆԻ ՀԱՆՐԱՊԵՏՈՒԹՅԱՆ
ԿՈՏԱՅՔԻ ՄԱՐԶԻ ԱԲՈՎՅԱՆ ՀԱՄԱՅՆՔԻ ՂԵԿԱՎԱՐ

Ո Ր Ո Շ Ո Ւ Մ

24 հոկտեմբերի 2023 թվականի N 4133

ԱԲՈՎՅԱՆ ՀԱՄԱՅՆՔԻ ԱԲՈՎՅԱՆ ՔԱՂԱՔԻ ՌՈՍԻԱ ՓՈՂՈՑՈՒՄ ԳՏՆՎՈՂ ՀԱՄԱՅՆՔԻ ՍԵՓԱԿԱՆՈՒԹՅՈՒՆ ՀԱՆԴԻՍԱՑՈՂ ՀՈՂԱՄԱՍՈՒՄ ԻՆՔՆԱԿԱՄ ԿԱՌՈՒՑՎԱԾ ԲՆԱԿԵԼԻ ՆՇԱՆԱԿՈՒԹՅԱՆ ԱՎՏՈՏՆԱԿԸ ՀԱՄԱՅՆՔԻ ՍԵՓԱԿԱՆՈՒԹՅՈՒՆ ՀԱՄԱՐԵԼՈՒ, ՕՐԻՆԱԿԱՆԱՑՆԵԼՈՒ ԵՎ ՀԱՍՑԵ ՏՐԱՄԱԴՐԵԼՈՒ ՄԱՍԻՆ

Համաձայն «Տեղական ինքնակառավարման մասին» օրենքի 35-րդ հոդվածի 1-ին մասի 22-րդ և 24-րդ կետերի, «Հայաստանի Հանրապետության քաղաքացիական օրենսգրքում լրացումներ և փոփոխություններ կատարելու մասին» 2021 թվականի դեկտեմբերի 16-ի օրենքի, Հայաստանի Հանրապետության կառավարության 2005 թվականի դեկտեմբերի 29-ի N 2387-Ն որոշմամբ հաստատված կարգի 29-րդ, 50-րդ և 55-րդ կետերի, 2006 թվականի մայիսի 18-ի N 731-Ն, N 912-Ն և 2007 թվականի օգոստոսի 9-ի N 1036-Ն որոշումների, հաշվի առնելով Աստղիկ Կարապետյանի դիմումը (մուտք՝ 2023 թվականի հոկտեմբերի 05-ի N Ք-6341),

1. Աբովյան համայնքի Աբովյան քաղաքի Ռոսիա փողոցում գտնվող համայնքի սեփականություն հանդիսացող 45.9 քառակուսի մետր մակերեսով հողամասում ինքնակամ կառուցված 45.86 քառակուսի մետր արտաքին և 37.43 քառակուսի մետր ներքին մակերեսով բնակելի նշանակության ավտոտնակը համարել Աբովյան համայնքի սեփականություն և ճանաչել օրինական (Կադաստրի կոմիտեում հաշվառման ծածկագիր՝ 2023NJAYZ8).

2. Ընդունել ի գիտություն, որ՝

1) շինության պահպանումը չի խախտում այլ անձանց իրավունքները և օրենքով պահպանվող շահերը, վտանգ չի սպառնում քաղաքացիների կյանքին ու առողջությանը.

2) շինությունը, համաձայն համայնքի գլխավոր հատակագծի, կառուցված չէ Հողային օրենսգրքի 60-րդ հոդվածով սահմանված հողամասերի վրա, ինչպես նաև ինժեներատրանսպորտային օբյեկտների օտարման կամ անվտանգության գոտիներում.

3) շինությունը կառուցված չէ քաղաքաշինական նորմերի և կանոնների էական խախտումներով և չի առաջացնում հարկադիր սերվիտուտ պահանջելու իրավունք:

3. Հաստատել սույն որոշման 1-ին կետով օրինական ճանաչված շինության և դրա պահպանման ու սպասարկման համար առանձնացված հողամասի հատակագիծը (կցվում է).

4. Սույն որոշման 1-ին կետում նշված շինությանը և դրա պահպանման ու սպասարկման համար առանձնացված հողամասին տրամադրել հասցե՝ համայնք Աբովյան, քաղաք Աբովյան, 2-րդ միկրոշրջան, թիվ 2/626.

5. Սույն որոշումն՝ ընդունման օրվանից 5-օրյա ժամկետում, տրամադրել անշարժ գույքի կադաստրի համապատասխան ստորաբաժանմանը:

6. Սույն որոշումից ծագող իրավունքի պետական գրանցման օրվանից 15 աշխատանքային օրվա ընթացքում գրավոր առաջարկություն անել ինքնակամ կառույցն իրականացրած Աստղիկ Կարապետյանին՝ սույն որոշման 1-ին կետում նշված օրինականացված կառույցը և համապատասխան հողամասը գնման նախապատվության իրավունքով (ուղղակի վաճառք) տրամադրելու մասին:

7. Սույն որոշումն ուժի մեջ է մտնում որոշման ընդունման մասին իրազեկելու օրվան հաջորդող օրվանից:

ՀԱՄԱՅՆՔԻ ՂԵԿԱՎԱՐ Է. ԲԱԲԱՅԱՆ

2023թ. հոկտեմբերի 24
ք. Աբովյան

ՀՈՂԱՄԱՍԻ ՀԱՏԱԿԱԳԻԾ

Սեփականատեր	Կոտայք Աբովյան Մարզ, համայնք, հասցե	Հաստատում եմ 24.08.2023թ. Համայնքի ղեկավար Կ.Տ.
Աբովյան համայնք	Հողատարածքների հիմքը	անուն, ազգանուն, հայրանուն

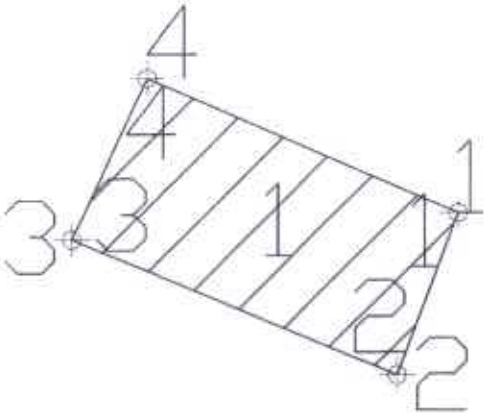

Մակերես հա	0.00459
Ծածկագիր	07-002-0050-0001-ից
Նպատակային նշանակություն	Բնակավայրերի
Գործառնական նշանակություն	Բնակելի կառուցապատում

Լրացուցիչ նշումներ.

Հողամասի			
Հոդվածային (բեկման) կետեր	Կոորդինատներ		Գծային չափերը (մ)

0.5 գծ մ 1:200		
Որակավորում ունեցող անձ		Էդիկ Կիրաբյան
Որակավորման վկայականի համարը		220
Ստորագրություն		
Իրավաբանական անձի անվանումը		ՍՊԸ «ԳԵՈԼԵՆԴ»
ՀՎՀՀ		03023406
Ստորագրություն		
ամիս ամսաթիվ	չափագրության	01.09.2023թ.
	հատակագծի կազմման	05.09.2023թ.

Կ.Տ.

ՇԻՆՈՒԹՅՈՒՆՆԵՐԻ ՀԱՏԱԿԱԳԻԾ

Կոտայք Աբովյան

Մարզ, համայնք, հասցե

Սեփականատեր	Աբովյան համայնք

1. Ավտոտնակ

H=2.47
h=2.27
D=0.3-0.2

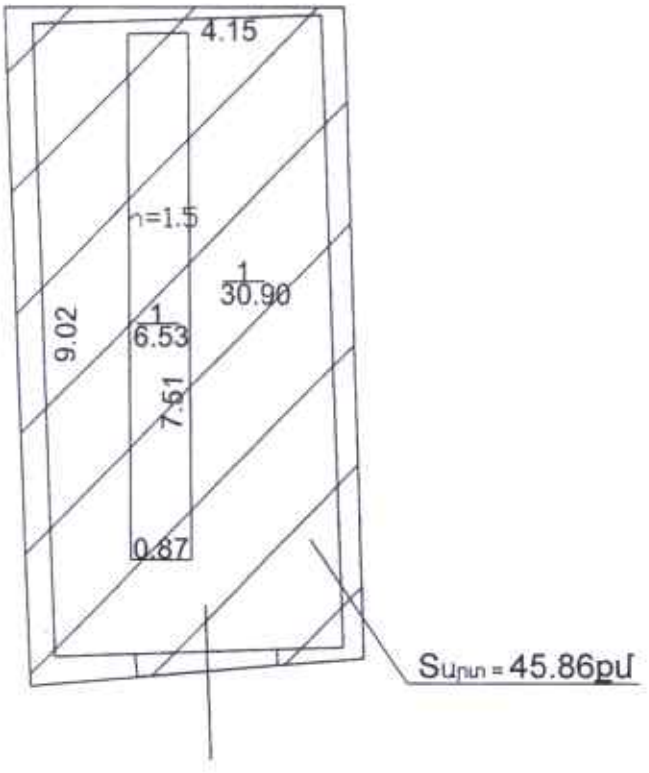

Լրացուցիչ նշումներ.

Մասշտաբ 1:200	
Որակավորում ունեցող անձ	Էդիկ Վիրաբյան
Որակավորման վկայականի համարը	220
Ստորագրություն	
Իրավաբանական անձի անվանումը	<<ԳԵՈԼԵՆԴ>>ՍՊԸ
ՀՎՀՀ	03023406
Ստորագրություն	

ամիս ամսաթիվ	հաճախորդության հատակագծի կազմման	01.09.2023թ. 05.09.2023թ.

Կ.Տ.

Հողամասի			
Շրջադարձային (թեկման) կետեր	Y	X	Գծային չափերը
1	8468320.806	4460257.867	4.8
2	8468319.144	4460253.361	9.68
3	8468310.239	4460257.148	4.88
4	8468312.29	4460261.575	9.29
1	8468320.806	4460257.867	

1.Ավտոտնակ			
Շրջադարձային (թեկման) կետեր	Y	X	Գծային չափերը
1	8468320.806	4460257.867	4.8
2	8468319.144	4460253.361	9.68
3	8468310.239	4460257.148	4.88
4	8468312.29	4460261.575	9.29
1	8468320.806	4460257.867	

Որակավորում ունեցող անձ			Էդիկ Վիրաբյան
Որակավորման վկայականի համարը			220
Ստորագրություն			
Իրավաբանական անձի անվանումը			«ԳԵՈԼԵՆԴ» ՍՊԸ
ՀՎՀՀ			03023406
Ստորագրություն			
ամիս ամսաթիվ	լավագրության	01.09.2023թ.	
	հատակագծի կազմման	05.09.2023թ.	

4.5

Հավելված 1.5

ՇԻՆՈՒԹՅՈՒՆՆԵՐԻ ԲՆՈՒԹԱԳԻՐ

Մարզ, համայնք, հասցե

Հ/Հ	Ստորաբաժանման անվանումը	Գործունեության տեսակը	Հիմնական	Ավելորդ	Մակերես (քմ)		Ընդհանուր մակերես (մ)	Կառուցման տարեթիվ	Տանիքի նյութ (քմ)				Ավարտվածության աստիճան (քմ)				Շինությունների կառուցման նյութի կամ կառուցվածքի տեսակը									Միջհարկային ծածկի նյութ		Արտաքին հարդարումն ըստ կողմերի				
					Օգտակար	Բնակելի			Եռակել	Մետաղական /սալաշեղեր/	Մետաղե	Եռակել հիմքերով մեկ	տանիքով	50%-ից դեպի	%80-%50	վերև %80	ոչմետաղական հումքերով	հումքերով	տանիքով	փայտ	ընտրեթերեցիկ	կոտրոն	հիմքի ճշգրտած բեռի ուժգնությունը	տանիք	Նոր, մեծ ատաշտուեսի, մեծ բաց	եռակել նոր բեռի տանիք	ընտրեթերեցիկ	շտապումը	ջրհեղեղները	ջրմուղը	ատաղձագործը	ընդհանուրս ըմբռնելու ցցերը
1	2	3	4	5	6	7	8	9	10	11	12	13	14	15	16	17	18	19	20	21	22	23	24	25	26	27	28	29	30	31	32	33	34
1	Բնակելի	Ավտոտնակ	1	1		30.90	2.27	70.14	2000				V				V					V						V					4
1	Բնակելի	Ավտոտնակ	1	1		6.53	1.50	9.80	2000				V				V					V						V					4

Շինությունների ընդհանուր մակերեսը (քմ)	Այդ թվում	
	Օրինական կառուցված (քմ)	Ինքնակամ կառուցված (քմ)
35	36	37
37.43		37.43

ՀԵՈԼԵՆԴ
"ГЕОЛЕНД"
"GEOLAND"
03023406

ՀԱՅԱՍՏԱՆԻ ՀԱՆՐԱՊԵՏՈՒԹՅԱՆ
ԿՈՏԱՅՔԻ ՄԱՐԶԻ ԱԲՈՎՅԱՆ ՀԱՄԱՅՆՔԻ ՂԵԿԱՎԱՐ

Ո Ր Ո Շ Ո Ւ Մ

24 հոկտեմբերի 2023 թվականի N 4132

ԿԱՐԵՆ, ՍՈՍԻԿ ԵՎ ՍՈՍ ՀԱՐՈՒԹՅՈՒՆՅԱՆՆԵՐԻ ԿՈՂՄԻՑ ԻՐԱԿԱՆԱՑՎԱԾ ԲՆԱԿԵԼԻ ՏԱՆ ԵՎ ՊԱՐՍՊԻ ԿԱՌՈՒՑՄԱՆ ՇԱՀԱԳՈՐԾՄԱՆ ԹՈՒՅԼՏՎՈՒԹՅՈՒՆԸ ՁԵՎԱԿԵՐՊԵԼՈՒ ՄԱՍԻՆ

Համաձայն «Տեղական ինքնակառավարման մասին» օրենքի 42-րդ հոդվածի 1-ին մասի 7-րդ կետի, Հայաստանի Հանրապետության կառավարության 2015 թվականի մարտի 19-ի N 596-Ն որոշման, Աբովյան համայնքի ավագանու 2022 թվականի դեկտեմբերի 28-ի N 192-Ն որոշման, հաշվի առնելով Կարեն Հարությունյանի դիմումը (մուտք՝ 2023 թվականի հոկտեմբերի 11-ի N Ք-6513).

1. Ձևակերպել կառուցապատողներ Կարեն, Սոսիկ և Սոս Հարությունյանների կողմից իրականացված Աբովյան համայնքի Առինջ գյուղի Խ. Աբովյան թաղամասի 10-րդ փողոցի 1-ին նրբանցքի թիվ 4 հասցեում գտնվող բնակելի տան և պարսպի շահագործման թույլտվությունը (շահագործման թույլտվությունը կցվում է):

2. Կարեն, Սոսիկ և Սոս Հարությունյանները պարտավոր են Աբովյանի համայնքապետարանի 900105201355 հաշվեհամարին մուծել 14 000 (տասնչորս հազար) դրամ տեղական վճար՝ շահագործման թույլտվություն տրամադրելու համար:

3. Սույն որոշումն ուժի մեջ է մտնում որոշման ընդունման մասին իրազեկելու օրվան հաջորդող օրվանից:

ՀԱՄԱՅՆՔԻ ՂԵԿԱՎԱՐ Է. ԲԱԲԱՅԱՆ

2023թ. հոկտեմբերի 24
ք. Աբովյան

ՀԱՅԱՍՏԱՆԻ ՀԱՆՐԱՊԵՏՈՒԹՅՈՒՆ
ԿՈՏԱՅՔԻ ՄԱՐԶ, ՀԱՄԱՅՆՔ ԱԲՈՎՅԱՆ
ԱՎԱՐՏԱԿԱՆ ԱԿՏ (ՇԱՀԱԳՈՐԾՄԱՆ ԹՈՒՅԼՏՎՈՒԹՅՈՒՆ)

N 206 «24» հոկտեմբերի 2023թ.

Կառուցապատող Կարեն, Սոսիկ և Սոս Հարությունյանների, հեռ.+374 98166611 կողմից
(իրավաբանական անձի անվանումը, ֆիզիկական անձի անունը, ազգանունը, հեռախոսահամարը, էլեկտրոնային հասցեն)

կառուցված բնակելի տունը և պարիսպը,
(օբյեկտիանվանումը)

որը գտնվում է Կոտայքի մարզ, Աբովյան համայնք, գյուղ Առինջ, Խ. Աբովյան թաղամաս, 10-րդ փողոց, 1-ին նրբանցք թիվ 4 հասցեում՝
(օբյեկտի տեղադրությունը, հասցեն)

համարվում է ավարտված և պատրաստ է շահագործման, որի՝

1. նախագծային փաստաթղթերը մշակվել են «Ա.Դ.ԱՐԽԻ-ԴԻԶԱՅՆ» ՍՊԸ-ի կողմից
Արտոնագրեր՝ ՃԲԴ-Ա1-008, ԿԵԴ-Ա3-002
(նախագծային կազմակերպության անվանումն օրենքով սահմանված դեպքերում՝ լիցենզիայի համարը, անհատ ձեռնարկատիրոջ անունը, ազգանունը, լիցենզիայի համարը)

2. շինարարությունն սկսվել է Աբովյան համայնքի ղեկավարի կողմից
(շինարարության թույլտվություն տվող մարմնի անվանումը)

տրված «28» մարտի 2022 թ. N 25 շինարարության թույլտվության համաձայն.

3. շինարարությունն իրականացվել է սեփականատերերի կողմից
(գլխավոր կապալառուի անվանումը)

4. օբյեկտի հիմնական ցուցանիշներն են՝ երկհարկանի բնակելի տուն՝ կիսանկուղային հարկով և քարե պարիսպ

5. հատուկ պայմանները ոչ էական շեղումներով

ՀԻՄՔԵՐ՝
1) կառուցապատողի դիմումը «11» հոկտեմբերի 2023 թ.
2) ընդունող հանձնաժողովի ակտը «11» հոկտեմբերի 2023թ.
3) կատարողական փաստաթղթերի ցանկը կամ շինության տեխնիկական վիճակի մասին համապատասխան հետազննության դրական եզրակացությունը 5 թերթ:

ՀԱՅԱՍՏԱՆԻ ՀԱՆՐԱՊԵՏՈՒԹՅԱՆ
ԱԲՈՎՅԱՆ ՀԱՄԱՅՆՔԻ ՂԵԿԱՎԱՐ էդուարդ բաբայան

«24» հոկտեմբերի 2023թ.

Կ.Տ.

ՀԱՅԱՍՏԱՆԻ ՀԱՆՐԱՊԵՏՈՒԹՅԱՆ
ԿՈՏԱՅՔԻ ՄԱՐԶԻ ԱԲՈՎՅԱՆ ՀԱՄԱՅՆՔԻ ՂԵԿԱՎԱՐ

Ո Ր Ո Շ Ո Ւ Մ

24 հոկտեմբերի 2023 թվականի N 4131

ՍԱՄՎԵԼ ՂԱՐԱԳՅՈԶՅԱՆԻ ԿՈՂՄԻՑ ԻՐԱԿԱՆԱՑՎԱԾ ԲՆԱԿԵԼԻ ՏԱՆ ԵՎ ՊԱՐՍՊԻ ԿԱՌՈՒՑՄԱՆ ՇԱՀԱԳՈՐԾՄԱՆ ԹՈՒՅԼՏՎՈՒԹՅՈՒՆԸ ՁԵՎԱԿԵՐՊԵԼՈՒ ՄԱՍԻՆ

Համաձայն «Տեղական ինքնակառավարման մասին» օրենքի 42-րդ հոդվածի 1-ին մասի 7-րդ կետի, Հայաստանի Հանրապետության կառավարության 2015 թվականի մարտի 19-ի N 596-Ն որոշման, Աբովյան համայնքի ավագանու 2022 թվականի դեկտեմբերի 28-ի N 192-Ն որոշման, հաշվի առնելով Սամվել Ղարագյոզյանի դիմումը (մուտք՝ 2023 թվականի հոկտեմբերի 11-ի N Ք-6481).

1. Ձևակերպել կառուցապատող Սամվել Ղարագյոզյանի կողմից իրականացված Աբովյան համայնքի Առինջ գյուղի Պ. Սևակի թաղամասի 1-ին փողոցի 53 հասցեում գտնվող բնակելի տան և պարսպի կառուցման շահագործման թույլտվությունը (շահագործման թույլտվությունը կցվում է):

2. Սամվել Ղարագյոզյանը պարտավոր է Աբովյանի համայնքապետարանի 900105201355 հաշվեհամարին մուծել 14 000 (տասնչորս հազար) դրամ տեղական վճար՝ շահագործման թույլտվություն տրամադրելու համար:

3. Սույն որոշումն ուժի մեջ է մտնում Սամվել Ղարագյոզյանին որոշման ընդունման մասին իրազեկելու օրվան հաջորդող օրվանից:

ՀԱՄԱՅՆՔԻ ՂԵԿԱՎԱՐ Է. ԲԱԲԱՅԱՆ

2023թ. հոկտեմբերի 24
ք. Աբովյան

ՀԱՅԱՍՏԱՆԻ ՀԱՆՐԱՊԵՏՈՒԹՅՈՒՆ
ԿՈՏԱՅՔԻ ՄԱՐԶ, ՀԱՄԱՅՆՔ ԱԲՈՎՅԱՆ
ԱՎԱՐՏԱԿԱՆ ԱԿՏ (ՇԱՀԱԳՈՐԾՄԱՆ ԹՈՒՅԼՏՎՈՒԹՅՈՒՆ)

N 203 «24» հոկտեմբերի 2023թ.

Կառուցապատող Սամվել Ղարագյոզյանի, հեռ.+374 95519999 կողմից
(իրավաբանական անձի անվանումը, ֆիզիկական անձի անունը, ազգանունը, հեռախոսահամարը, էլեկտրոնային հասցեն)

կառուցված բնակելի տունը և պարիսպը,
(օբյեկտիանվանումը)

որը գտնվում է Կոտայքի մարզ, Աբովյան համայնք, գյուղ Առինջ, Պ. Սևակի թաղամաս, 1-ին փողոցի 53 հասցեում՝
(օբյեկտի տեղադրությունը, հասցեն)

համարվում է ավարտված և պատրաստ է շահագործման, որի՝

1. նախագծային փաստաթղթերը մշակվել են «ԱՆՏՈՆՅԱՆ ՆԱԽԱԳԻԾ» ՍՊԸ-ի կողմից
Արտոնագրեր՝
(նախագծային կազմակերպության անվանումն օրենքով սահմանված դեպքերում՝ լիցենզիայի համարը, անհատ ձեռնարկատիրոջ անունը, ազգանունը, լիցենզիայի համարը)

2. շինարարությունն սկսվել է Աբովյան համայնքի ղեկավարի կողմից
(շինարարության թույլտվություն տվող մարմնի անվանումը)
տրված «05» սեպտեմբերի 2022 թ. N 299 շինարարության թույլտվության համաձայն.

3. շինարարությունն իրականացվել է սեփականատերի կողմից
(գլխավոր կապալառուի անվանումը)

4. օբյեկտի հիմնական ցուցանիշներն են՝ նկուղային հարկով երկհարկանի բնակելի տուն և բարե պարիսպ
5. հատուկ պայմանները ոչ էական շեղումներով

ՀԻՄՔԵՐ՝
1) կառուցապատողի դիմումը «11» հոկտեմբերի 2023 թ.
2) ընդունող հանձնաժողովի ակտը «10» հոկտեմբերի 2023թ.
3) կատարողական փաստաթղթերի ցանկը կամ շինության տեխնիկական վիճակի մասին համապատասխան հետազոտության դրական եզրակացությունը 4 թերթ:

ՀԱՅԱՍՏԱՆԻ ՀԱՆՐԱՊԵՏՈՒԹՅԱՆ
ԱԲՈՎՅԱՆ ՀԱՄԱՅՆՔԻ ՂԵԿԱՎԱՐ ԷԴՈՒԱՐԴ ԲԱԲԱՅԱՆ

«24» հոկտեմբերի 2023թ.

Կ.Տ.

ՀԱՅԱՍՏԱՆԻ ՀԱՆՐԱՊԵՏՈՒԹՅԱՆ
ԿՈՏԱՅՔԻ ՄԱՐԶԻ ԱԲՈՎՅԱՆ ՀԱՄԱՅՆՔԻ ՂԵԿԱՎԱՐ

Ո Ր Ո Շ Ո Ւ Մ

24 հոկտեմբերի 2023 թվականի N 4130

ԱԲՈՎՅԱՆ ՀԱՄԱՅՆՔԻ ԱՌԻՆՋ ԳՅՈՒՂԻ Խ. ԱԲՈՎՅԱՆ ԹԱՂԱՄԱՍԻ 8-ՐԴ ՓՈՂՈՑԻ ԹԻՎ 4/1 ՀԱՍՑԵՈՒՄ ԳՏՆՎՈՂ ՀՈՂԱՄԱՍՈՒՄ ԻՆՔՆԱԿԱՄ ԿԱՌՈՒՑՎԱԾ ԲՆԱԿԵԼԻ ՏՈՒՆԸ ԵՎ ՊԱՐԻՍՊՆ ՕՐԻՆԱԿԱՆԱՑՆԵԼՈՒ ՄԱՍԻՆ

Համաձայն «Տեղական ինքնակառավարման մասին» օրենքի 35-րդ հոդվածի 1-ին մասի 24-րդ կետի, «Անշարժ գույքի հարկով հարկման նպատակով անշարժ գույքի շուկայական արժեքին մոտարկված կադաստրային գնահատման կարգը սահմանելու մասին» օրենքի 4-րդ հոդվածի 2-րդ մասի 6-րդ կետի, Հայաստանի Հանրապետության կառավարության 2006 թվականի մայիսի 18-ի N 912-Ն որոշմամբ հաստատված կարգի 8-րդ, 9-րդ, 10-րդ, 11-րդ և 13-րդ կետերի, 2020 թվականի հունիսի 4-ի N 1023-Ն որոշման, հաշվի առնելով այն հանգամանքը, որ բնակելի տունը և պարիսպը կառուցված չեն ինժեներատրանսպորտային օբյեկտների օտարման կամ անվտանգության գոտիներում, քաղաքաշինական նորմերի և կանոնների էական խախտումներով, դրանց պահպանումը չի խախտում այլ անձանց իրավունքները և օրենքով պահպանվող շահերը, վտանգ չի սպառնում քաղաքացիների կյանքին ու առողջությանը, չի առաջացնում հարկադիր սերվիտուտ պահանջելու իրավունք, հիմք ընդունելով Վիկտոր Կիրակոսյանի դիմումը (մուտք՝ 2023 թվականի սեպտեմբերի 26-ի N Ք-6070).

1. Վիկտոր Ալեքսանդրի Կիրակոսյանին սեփականության իրավունքով պատկանող (հիմք՝ 2023 թվականի հուլիսի 28-ի N 28072023-07-0004 վկայական) Աբովյան համայնքի Առինջ գյուղի Խ. Աբովյան թաղամասի 8-րդ փողոցի թիվ 4/1 հասցեում գտնվող 490.8 և 227.1 քառակուսի մետր փաստացի մակերեսներով բնակավայրերի նպատակային նշանակության բնակելի կառուցապատման գործառնական նշանակության հողամասերում ինքնակամ կառուցված 156.0 քառակուսի մետր արտաքին մակերեսով բնակելի տունը և 3.47 քառակուսի մետր մակերեսով պարիսպը համարել օրինական (Կադաստրի կոմիտեում հաշվառման ծածկագիր՝ 202396T9NQ):
2. Վիկտոր Կիրակոսյանը պարտավոր է ինքնակամ կառուցված բնակելի տան և պարսպի օրինականացման համար սույն որոշման ընդունման օրվանից 60 (վաթսուն) օրվա ընթացքում Աբովյանի համայնքապետարանի 900105201397 հաշվեհամարին վճարել 434 556 (չորս հարյուր երեսունչորս հազար հինգ հարյուր հիսունվեց) դրամ, հակառակ դեպքում սույն որոշումը կհամարվի ուժը կորցրած:
3. Սույն որոշումն ուժի մեջ է մտնում Վիկտոր Կիրակոսյանին որոշման ընդունման մասին իրազեկելու օրվան հաջորդող օրվանից:

ՀԱՄԱՅՆՔԻ ՂԵԿԱՎԱՐ Է. ԲԱԲԱՅԱՆ

2023թ. հոկտեմբերի 24
ք. Աբովյան

ՀՈՂԱՄԱՍԻ ՀԱՏԱԿԱԳԻԾ

Չև 1

Սեփականատեր	Կոտայքի մարզ, Առինջ համայնք, Խ. Աբովյան թաղամաս 8-րդ փողոց թիվ 4/1	Հաստատում եմ 24.10.2023թ.
Վիկտոր Կիրակոսյան	Մարզ, համայնք, հասցե	Համայնքի ղեկավար Կ.Տ.
	թիվ 28072023-07-0004 վկայական	Էդուարդ Բաբայան
	Հողահատկացման հիմքը	անուն, ազգանուն, հայրանուն

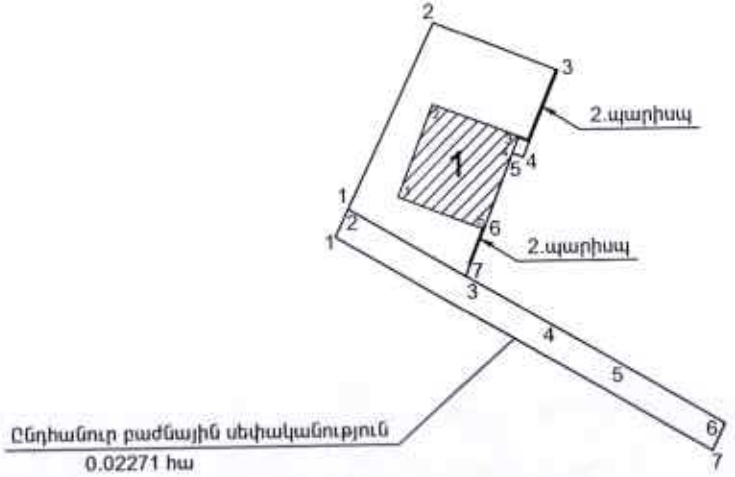

Մակերես հա	0.04908 հա, 0.02271 հա
Ծածկագիր	07-011-0358-0085, 07-011-0358-0089
Նպատակային նշանակություն	բնակավայրերի
Գործառնական նշանակություն	բնակելի կառուցապատման

Լրացուցիչ նշումներ.

Հողամասի			
Շրջադարձային (բեկման) կետեր	Կոորդինատներ X	Կոորդինատներ Y	Գծային չափերը (մ)
1	8464872.311	4454669.334	27.00
2	8464883.883	4454693.729	17.38
3	8464899.983	4454687.182	12.28
4	8464895.342	4454675.812	1.53
5	8464893.918	4454676.367	10.60
6	8464890.065	4454666.490	6.67
7	8464887.583	4454660.296	17.75
1	8464872.311	4454669.334	
Ընդհանուր բաժնային սեփականություն			
1	8464870.594	4454665.722	4.00
2	8464872.311	4454669.334	19.36
3	8464888.975	4454659.473	11.04
4	8464898.480	4454653.848	11.05
5	8464907.985	4454648.222	15.56
6	8464921.379	4454640.296	4.00
7	8464919.662	4454636.683	57.02
1	8464870.594	4454665.722	

Մասշտաբ 1:1000

Որակավորում ունեցող անձ		Վալերիկ Գալստյան
Որակավորման վկայականի համարը		054
Ստորագրություն		
Իրավաբանական անձի անվանումը		ԱՁ Վալերիկ Գալստյան
ՀՎՀՀ		25326426
Ստորագրություն		
ամիս ամսաթիվ	չափագրության	22.08.2023 թ.
	հատակագծի կազմման	30.08.2023 թ.

Կ.Տ.

ՎԱԼԵՐԻԿ ԳԱԼՍՏՅԱՆ VALERIK GALSTYAN 25326426

1. Բնակելի տուն			
Շրջադարձային (բեկման) կետեր	Կոորդինատներ		Գծային չափերը (մ)
	X	Y	
1	8464878.885	4454670.851	13.00
2	8464883.610	4454682.962	12.00
3	8464894.789	4454678.601	2.40
4	8464893.917	4454676.366	10.60
5	8464890.065	4454666.490	12.00
1	8464878.885	4454670.851	

Որակավորում ունեցող անձ		Վալերիկ Գալստյան
Որակավորման վկայականի համարը		054
Ստորագրություն		
Իրավաբանական անձի անվանումը		ԱՁ Վալերիկ Գալստյան
ՀՎՀՀ		25326426
Ստորագրություն		
ամիս ամսաթիվ	չափագրության	22.08.2023 թ.
	հատակագծի կազմման	30.08.2023 թ.

ՎԱԼԵՐԻԿ ԳԱԼՍՏՅԱՆ
VALERIK GALSTYAN
25326426

ՇԻՆՈՒԹՅՈՒՆՆԵՐԻ ՀԱՏԱԿԱԳԻԾ

2L3

Կոտայքի մարզ, Առինջ համայնք, Խ. Աբովյան թաղամաս 8-րդ փողոց թիվ 4/1

Մարզ, համայնք, հասցե

Սեփականատեր	Վիկտոր Կիրակոսյան

1. Բնակելի տուն

h=3.09
D=0.42
d=0.13-0.17

Տարտաքին= 156.0 քմ

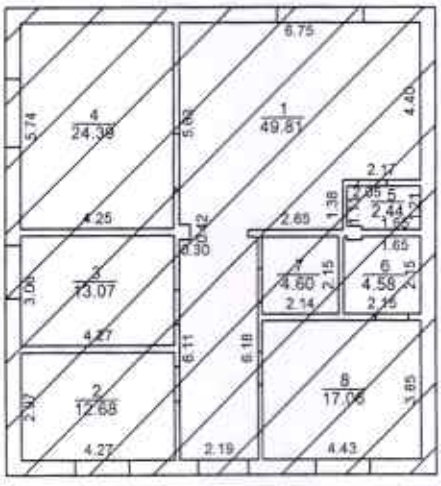

Լրացուցիչ նշումներ.

Մասշտաբ 1:200			
Որակավորում ունեցող անձ			Վալերիկ Գալստյան
Որակավորման վկայականի համարը			054
Ստորագրություն			
Իրավաբանական անձի անվանումը			ՍՊ Վալերիկ Գալստյան
ՀՎՀՀ			25326426
Ստորագրություն			
ամիս ամսաթիվ	չափագրության	22.08.2023 թ.	
	հատակագծի կազմման	30.08.2023 թ.	L.S.

Հավելված N3(շարունակություն)

Շինությունների բնութագիր

ՀՀ	Կադաստրային նշանակությունը	Գործառնական նշանակությունը	Հարկ	Հարկայնություն	Մակերեսները (քմ)		Հարկի բարձրությունները (մ)	Հարկի ծավալները (խմ)	Կառուցման տարեթվերը	Տանիքի նյութը				Ավարտվածության աստիճանը				Պատերի շինանյութերի տեսակները	Միջհարկային ծածկի նյութը		Արտաքին հարդարումը ըստ կողմերի				
					Օրինական	Ինքնակամ				թիթեղ	շիֆեր	կղմինդր	այլ նյութ	անավարտ	մինչև 50%	50-80%	80% և ավելի		փայտ	երկաթբետոն	շտukատուրկա	գունավոր	սոսնձված	տուֆե սալերով	դեկորատիվ
1	2	3	4	5	6	7	8	9	10	11	12	13	14	15	16	17	18	19	20	21	22	23	24	25	26
1	Բնակելի	Բնակելի տուն	1	1		128.63	3.09	397.47	2020							v		տուֆ		v					4
2	Բնակելի	Պարիսպ				2.45	2.16	5.29	2020							v		տուֆ							
						1.02	2.50	2.55	2020							v		տուֆ							

Շինությունների ընդհանուր մակերեսը (քմ)	Այդ թվում	
	Օրինական կառուցված	Ինքնակամ կառուցված
27	28	29
132.1		132.10

Կատարող _____ (Ստորագրություն) Վալերիկ Գալստյան (անուն, ազգանուն) 30.08.2023թ. (Ամիս, ամսաթիվ)

Որակավորման վկայականի 054 (համարը) 15.12.2011թ. (Տրման ամիս, ամսաթիվը)

Իրավաբանական անձի 282.64083 (պետական գրանցման համարը) ԱՁ Վալերիկ Գալստյան (անվանումը) _____ (ստորագրություն)

ՎԱԼԵՐԻԿ ԳԱԼՍՏՅԱՆ VALERIK GALSTYAN 25326426

ՀԱՅԱՍՏԱՆԻ ՀԱՆՐԱՊԵՏՈՒԹՅԱՆ
ԿՈՏԱՅՔԻ ՄԱՐԶԻ ԱԲՈՎՅԱՆ ՀԱՄԱՅՆՔԻ ՂԵԿԱՎԱՐ

Ո Ր Ո Շ Ո Ւ Մ

24 հոկտեմբերի 2023 թվականի N 4129

ՀՌԻՓՍԻՄԵ ԱՐՍԵՆՅԱՆԻՆ ՍԵՓԱԿԱՆՈՒԹՅԱՆ ԻՐԱՎՈՒՆՔՈՎ ՊԱՏԿԱՆՈՂ ՀՈՂԱՄԱՍԵՐԻՆ ՄԻԱՍՆԱԿԱՆ ՀԱՍՑԵ ՏՐԱՄԱԴՐԵԼՈՒ ՄԱՍԻՆ

Համաձայն «Տեղական ինքնակառավարման մասին» օրենքի 35-րդ հոդվածի 1-ին մասի 22-րդ և 24-րդ կետերի, Հայաստանի Հանրապետության կառավարության 2005 թվականի դեկտեմբերի 29-ի N 2387-Ն որոշմամբ հաստատված կարգի 29-րդ, 50-րդ, 51-րդ և 55-րդ կետերի, Աբովյան համայնքի ավագանու 2022 թվականի դեկտեմբերի 28-ի N 193-Ն որոշման, հաշվի առնելով Հռիփսիմե Արսենյանի լիազորած անձ Ելենա Մանուչարյանի դիմումը (մուտք՝ 2023 թվականի հոկտեմբերի 19-ի N Ք-6705).

1. Հռիփսիմե Արսենյանին սեփականության իրավունքով պատկանող (հիմք՝ 2022 թվականի հունիսի 03-ի N 03062022-07-0034 և 2023 թվականի օգոստոսի 03-ի N 03082023-07-0144 վկայականներ) Աբովյան համայնքի Վերին Պտղնի գյուղի Բոյնի թաղամասի 2-րդ փողոցի թիվ 3 և Նորավան թաղամասի 2-րդ փողոցի թիվ 1/1 հասցեներում գտնվող հողամասերին՝ «ՔԱՂ ՇԻՆ» սահմանափակ պատասխանատվությամբ ընկերության կողմից 2023 թվականի սեպտեմբերի 05-ին կազմված միավորման սխեմայի (կցվում է) համաձայն՝ տրամադրել միասնական հասցե՝ համայնք Աբովյան, գյուղ Վերին Պտղնի, Նորավան թաղամաս, 2-րդ փողոց, 1/1:

2. Հռիփսիմե Արսենյանը պարտավոր է Աբովյանի համայնքապետարանի 900105201652 հաշվեհամարին մուծել 5 000 (հինգ հազար) դրամ՝ հասցեի տրամադրման ծառայության վճար:

3. Սույն որոշումն ուժի մեջ է մտնում որոշման ընդունման մասին իրազեկելու օրվան հաջորդող օրվանից:

ՀԱՄԱՅՆՔԻ ՂԵԿԱՎԱՐ Է. ԲԱԲԱՅԱՆ

2023թ. հոկտեմբերի 24
ք. Աբովյան

Սեփականատեր	ՀՈՂԱՄԱՍԻ ԲԱԺԱՆՄԱՆ /ՄԻԱՎՈՐՄԱՆ/ ՍԽԵՄԱ	Էջ 2
Հոլիսխիմ Աբսեհի Աբսեհյան	Մարզ Կոտայք համայնք Աբովյան գյուղ Վերին Պտղնի Նորաբան թաղամասի 2-րդ փողոց 1/1 և Մարզ Կոտայք համայնք Աբովյան գյուղ Վերին Պտղնի Բոյնի թաղամասի 2-րդ փողոց 3	
	Մարզ, համայնք, հասցե	

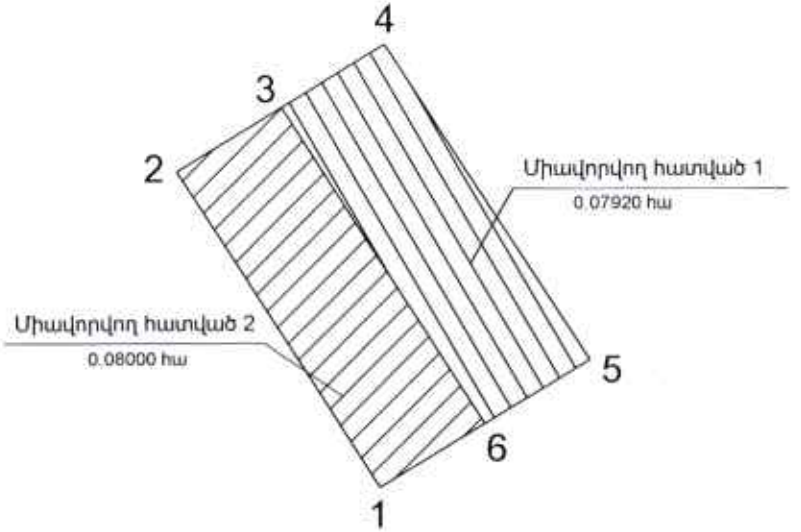

Մակերես հա	0.08000 և 0.07920
Ծածկագիր	07-062-0008-0007 և 07-062-0008-0006
Նպատակային նշանակություն	բնակավայրերի
Գործառնական նշանակություն	բնակելի կառուցապատման

Լրացուցիչ նշումներ.

Մասշտաբ 1:1000

Որակավորում ունեցող անձ	ԿԱՐԵՆ ԴԱՆԻԵԼՅԱՆ
Որակավորման վկայականի համարը	0343
Ստորագրություն	
Իրավաբանական անձի անվանումը	«ԳԼԵՆ ՇԻՆ» ՍՊԸ
ՀՎՀՀ	03540998
Ստորագրություն	

ամիս ամսաթիվ	չափագրության	02.09.2023թ.
	հատակագծի կազմման	05.09.2023թ.

Կ.Տ.

Սեփականատեր	ՀՈՂԱՄԱՍԻ ՈՒՂՂՄԱՆ ՀԱՏԱԿԱԳԻԾ	Էջ 1
Հովսեփի Աբաևի Աբաևյան	Մարզ Կոտայք համայնք Աբովյան գյուղ Վերին Պտղնի Նորավան թաղամասի 2-րդ փողոց 1/1 և Մարզ Կոտայք համայնք Աբովյան գյուղ Վերին Պտղնի Բոկի թաղամասի 2-րդ փողոց 3 Մարզ, համայնք, հասցե	Հաստատում եմ
		Համայնքի ղեկավար Կ.Տ.
	վկայական N03062022-07-0034 և վկայական N03082023-07-0144	Է. ԲԱԲԱՅԱՆ 24.10.2023թ.
	Հողահատկացման հիմքը	անուն, ազգանուն, հայրանուն

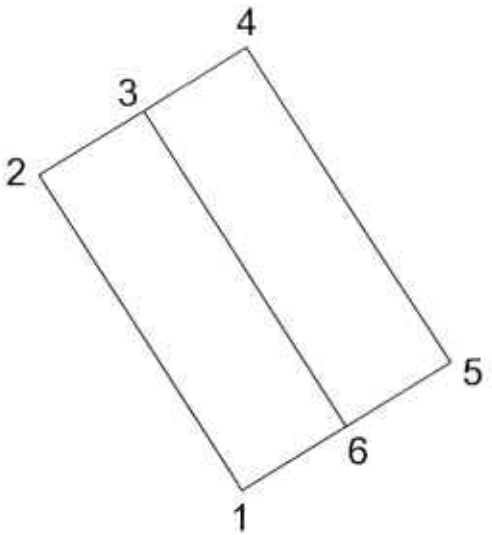

Մակերես հա	0.08000 և 0.07920
Ծածկագիր	07-062-0008-0007 և 07-062-0008-0006
Նպատակային նշանակություն	բնակավայրերի
Գործառնական նշանակություն	բնակելի կառուցապատման

Լրացուցիչ նշումներ.

Հողամասի

Երբայաբծային (բեկման) կետեր	Կոորդինատներ X	Կոորդինատներ Y	Գծային չափերը (մ)
1	4456551.39	8463353.59	
2	4456593.15	8463326.87	49.57
3	4456601.51	8463340.70	16.16
4	4456609.82	8463354.22	15.86
5	4456568.29	8463381.13	49.49
6	4456559.84	8463367.36	16.16
1	4456551.39	8463353.59	16.16

Մասշտաբ 1:1000

Որակավորում ունեցող անձ		ԿԱՐԵՆ ԴԱՆԻԵԼՅԱՆ
Որակավորման վկայականի համարը		0343
Ստորագրություն		
Իրավաբանական անձի անվանումը		«ՔԱՂ ՇԻՆ» ՍՊԸ
ՀԾՀ		03540998
Ստորագրություն		
ամիս ամսաթիվ	չափագրության	02.09.2023թ.
	հատակագծի կազմման	05.09.2023թ.

Կ.Տ.

Եզրակացություն

Մարզ Կոտայք համայնք Աբովյան Վերին Պտղնի Նորավան թաղամաս 2-րդ փողոց 1/1 և Մարզ Կոտայք համայնք Աբովյան Վերին Պտղնի Բոյնի թաղամաս 2-րդ փողոց 3 հասցեների հողամասերի տեղեկատվական տեխնոլոգիաների կողմից տրված կադաստրային էլեկտրոնային քարտեզներում և սեփականության վկայականներում առկա է հողամասերի մակերեսների ու գծային չափերի անհամապատասխանություններ: Վերոնշյալ անհամապատասխանությունը ուղղելու համար կազմվել է սահմանված կարգի հողամասի ուղղման և միավորման հատակագծեր ընդհանուր 0,15920 հեկտար մակերեսով:

Որակավորում ունեցող անձ		ԿԱՐԵՆ ԴԱՆԻԵԼՅԱՆ
Որակավորման վկայականի համարը		0343
Ստորագրություն		
Իրավաբանական անձի անվանումը		«ՓԱՆ ԵՒՆ ԿՊ»
ՀՎՀՀ		03540998
Ստորագրություն		
ամիս ամսաթիվ	չափագրության կազմման	05.09.2023թ.

Կ.Տ.

	ՀՈՂԱՄԱՍԻ ՀԱՏԱԿԱԳԻԾ	Շեմ 1
Սեփականատեր	Մարզ Կոտայք համայնք Աբովյան գյուղ Վերին Պտղնի Նորագյուղ թաղամասի 2-րդ փողոց 1/1 և Մարզ Կոտայք համայնք Աբովյան գյուղ Վերին Պտղնի Բոլկի թաղամասի 2-րդ փողոց 3 Մարզ, համայնք, հասցե	Հաստատում եմ
Հովսեփի Աբրահամի Աբրահամյան		Համայնքի ղեկավար Կ.Տ.
	վկայական N03062022-07-0034 և վկայական N03082023-07-0144 Հողահատկացման իրաքը	Է. ԲԱԲԱՅԱՆ 29.10.2023թ. կնիք, ազգանուն, հայրանուն

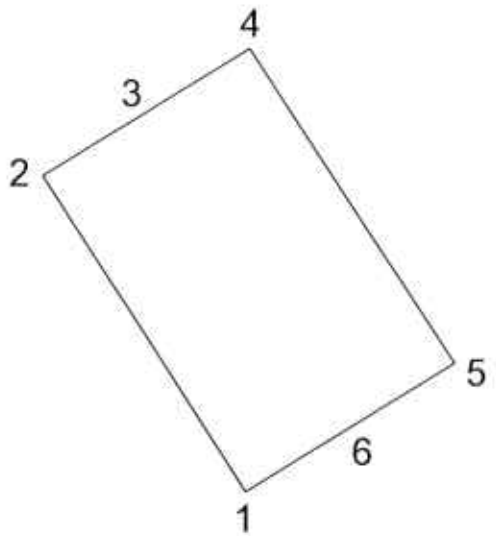

Մակերես հա	0.015920
Ծածկագիր	07-062-0008-0007 և 07-062-0008-0006
Նպատակային նշանակություն	բնակավայրերի
Գործառնական նշանակություն	բնակելի կառուցապատման

Լրացուցիչ նշումներ.

Հողամասի

Երբարձրանցքի (բեկման) կետեր	Կոորդինատներ X	Կոորդինատներ Y	Գծային չափերը (մ)
1	4456551.39	8463353.59	
2	4456593.15	8463326.87	49.57
3	4456601.51	8463340.70	16.16
4	4456609.82	8463354.22	15.86
5	4456568.29	8463381.13	49.49
6	4456559.84	8463367.36	16.16
1	4456551.39	8463353.59	16.16

Մասշտաբ 1:1000

Որակավորում ունեցող անձ		ԿԱՄԵՆ ԴԱՆԻԵԼՅԱՆ
Որակավորման վկայականի համարը		0343
Ստորագրություն		
Իրավաբանական անձի անվանումը		«ՓԱՆ ԵՒՆ»-ՍՊԸ
ՀՎՀՀ		03540998
Ստորագրություն		
ամիս ամսաթիվ	չափագրության	02.09.2023թ.
	հատակագծի կազմման	05.09.2023թ.

Կ.Տ.

ՀԱՅԱՍՏԱՆԻ ՀԱՆՐԱՊԵՏՈՒԹՅԱՆ
ԿՈՏԱՅՔԻ ՄԱՐԶԻ ԱԲՈՎՅԱՆ ՀԱՄԱՅՆՔԻ ՂԵԿԱՎԱՐ

Ո Ր Ո Շ Ո Ւ Մ

24 հոկտեմբերի 2023 թվականի N 4128

ԱԲՈՎՅԱՆ ՀԱՄԱՅՆՔԻ ՊՏՂՆԻ ԳՅՈՒՂԻ 13-ՐԴ ՓՈՂՈՑԻ ԹԻՎ 3 ՀԱՍՑԵՈՒՄ ԳՏՆՎՈՂ ՀՈՂԱՄԱՍՈՒՄ ԻՆՔՆԱԿԱՄ ԿԱՌՈՒՑՎԱԾ ԲՆԱԿԵԼԻ ՏՈՒՆԸ, ՕԺԱՆԴԱԿ ՇԻՆՈՒԹՅՈՒՆԸ ԵՎ ՊԱՐԻՍՊՆ ՕՐԻՆԱԿԱՆԱՑՆԵԼՈՒ ՄԱՍԻՆ

Համաձայն «Տեղական ինքնակառավարման մասին» օրենքի 35-րդ հոդվածի 1-ին մասի 24-րդ կետի, «Անշարժ գույքի հարկով հարկման նպատակով անշարժ գույքի շուկայական արժեքին մոտարկված կադաստրային գնահատման կարգը սահմանելու մասին» օրենքի 4-րդ հոդվածի 2-րդ մասի 6-րդ կետի, Հայաստանի Հանրապետության կառավարության 2006 թվականի մայիսի 18-ի N 912-Ն որոշմամբ հաստատված կարգի 8-րդ, 9-րդ, 10-րդ, 11-րդ և 13-րդ կետերի, 2020 թվականի հունիսի 4-ի N 1023-Ն որոշման, հաշվի առնելով այն հանգամանքը, որ բնակելի տունը, օժանդակ շինությունը և պարիսպը կառուցված չեն ինժեներատրանսպորտային օբյեկտների օտարման կամ անվտանգության գոտիներում, քաղաքաշինական նորմերի և կանոնների էական խախտումներով, դրանց պահպանումը չի խախտում այլ անձանց իրավունքները և օրենքով պահպանվող շահերը, վտանգ չի սպառնում քաղաքացիների կյանքին ու առողջությանը, չի առաջացնում հարկադիր սերվիտուտ պահանջելու իրավունք, հիմք ընդունելով Գեորգի Սարգսյանի դիմումը (մուտք՝ 2023 թվականի հոկտեմբերի 04-ի N Ք-6288).

1. Գեորգի Մովսեսի Սարգսյանին սեփականության իրավունքով պատկանող (հիմք՝ 2018 թվականի հունիսի 13-ի N 13062018-07-0065 վկայական) Աբովյան համայնքի Պտղնի գյուղի 13-րդ փողոցի թիվ 3 հասցեում գտնվող 865.0 քառակուսի մետր մակերեսով բնակավայրերի նպատակային նշանակության բնակելի կառուցապատման գործառնական նշանակության հողամասում ինքնակամ կառուցված 53.5 քառակուսի մետր արտաքին մակերեսով բնակելի տունը, 4.6 քառակուսի մետր արտաքին մակերեսով օժանդակ շինությունը և 11.6 քառակուսի մետր մակերեսով պարիսպը համարել օրինական:

2. Գեորգի Սարգսյանը պարտավոր է ինքնակամ կառուցված բնակելի տան, օժանդակ շինության և պարսպի օրինականացման համար սույն որոշման ընդունման օրվանից 60 (վաթսուն) օրվա ընթացքում Աբովյանի համայնքապետարանի 900105201397 հաշվեհամարին վճարել 137 240 (հարյուր երեսունյոթ հազար երկու հարյուր քառասուն) դրամ, հակառակ դեպքում սույն որոշումը կհամարվի ուժը կորցրած:

3. Սույն որոշումն ուժի մեջ է մտնում որոշման Գեորգի Սարգսյանին ընդունման մասին իրազեկելու օրվան հաջորդող օրվանից:

ՀԱՄԱՅՆՔԻ ՂԵԿԱՎԱՐ Է. ԲԱԲԱՅԱՆ

2023թ. հոկտեմբերի 24
ք. Աբովյան

ՀՈՂԱՄԱՍԻ ՀԱՏԱԿԱԳԻԾ

Էջ 1

Սեփականատեր	Կոտայք, Հրազդան, 13-րդ փողոց 3	Հաստատում եմ 24.10.2023թ
Գեորգի Սարգսյան	Սեպող հանձնար. համար	Համայնքի ղեկավար Կ.Տ.
	Գրանցամատյանային նիշքը	Ամսաթիվ, ստորագրություն, կնիք

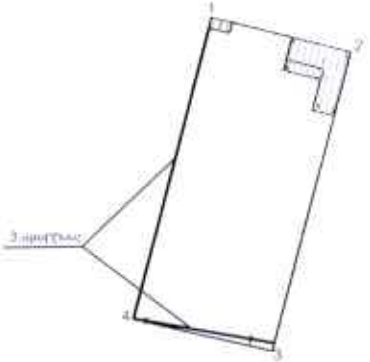

Սակերես հա	0.0865	
Ծածկագիր	07-054-0005-0012	
Սեպատակային նշանակություն	բնակավայրերի	
Գործառնական նշանակություն	բնակելի կառուցապատման	

Լրացուցիչ նշումներ

Մասշտաբ 1:500

Որակավորում ունեցող անձ	Կարո Զաքարյան
Որակավորման վկայականի համարը	089
Ստորագրություն	
Որակավորման անձի անվանումը	ՍՊԸ Սարգսյան Ստեփան
Հեռ.	37500173
Ստորագրություն	
Ամիս, ամսաթիվ — ստորագրության	11.07.2023թ
Ամիս, ամսաթիվ — հաստատման	12.07.2023թ

Կ.Տ.

Հողամասի			
Բնութագրական կետերի համարներ	Կոորդինատներ		Գծային չափերը (մ)
	X	Y	
1	4458701.59	8464450.31	19.99
2	4458696.46	8464469.64	43.11
3	4458654.93	8464458.08	19.97
4	4458659.70	8464438.69	43.47
1	4458701.59	8464450.31	

1. բնակելի տուն			
Բնութագրական կետերի համարներ	Կոորդինատներ		Գծային չափերը (մ)
	X	Y	
1	4458698.61	8464461.53	8.40
2	4458696.46	8464469.64	9.16
3	4458687.63	8464467.18	3.09
4	4458688.43	8464464.20	4.41
5	4458692.68	8464465.38	5.31
6	4458694.05	8464460.26	4.74
1	4458698.61	8464461.53	

2. օժ/շին			
Բնութագրական կետերի համարներ	Կոորդինատներ		Գծային չափերը (մ)
	X	Y	
1	4458701.59	8464450.31	3.00
2	4458700.82	8464453.21	1.52
3	4458699.35	8464452.81	3.00
4	4458700.12	8464449.91	1.52
1	4458701.59	8464450.31	

Մասշտաբ 1:500		
Ծրագիր կազմող անձ	Կարեն Հովհաննիսյան	
Ծրագրավորման վկայականի համարը	089	
Ստորագրություն		
Գլխավոր ճարտարապետ անձի անվանումը	ՀՀ Մարզային Խմբագրատ	
Գլխ.	37509173	
Ստորագրություն		
Ամիս, ամսաթիվ	Ստեղծվածքի	11.07.2023թ
	Դասակարգման ամսաթիվ	12.07.2023թ

ՇԻՆՈՒԹՅՈՒՆՆԵՐԻ ՀԱՏԱԿԱԳԻԾ

Զև 4

Կոտայք, Պտղնի, 13-րդ փողոց 3

Մարզ, Համայնք, Հասցե

Սեփականատեր	Գեորգի Սարգսյան

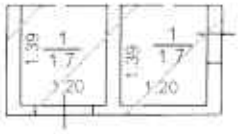

2.I հարկ

D=0.20
h=2.20

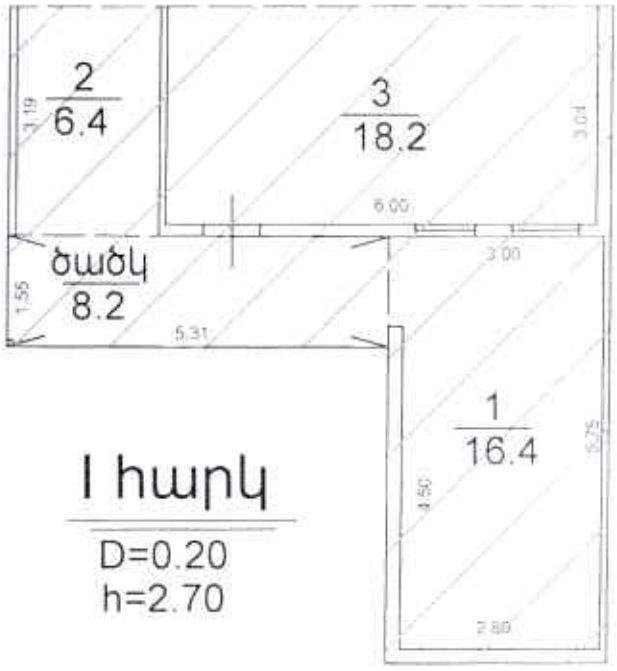

I հարկ

D=0.20
h=2.70

Լրացուցիչ նշումներ

Մասշտաբ 1:200			
Որակավորում ունեցող անձ			Կարո Ազատյան
Որակավորման վկայականի համարը			089
Ստորագրություն			
Իրավաբանական անձի անվանումը			ԱՁ Սարգսյան Դիզայն
ՀՎՀՀ			37590173
Ստորագրություն			
ամիս ամսաթիվ	լավագրության	11.07.2023թ.	
	հատակագծի կազմման	12.07.2023թ.	

Կ.Տ

Հավելված N3

Շինությունների ընդհանրացում

N	Նպատակային նշանակությունը	Գործառնական նշանակությունը	Հարկ	Հարկայնություն	Մակերեսները (քմ)		Բարձրությունը (մ)	Ծավալը (խմ)	Կառուցման տարեթիվը	Տանիքի նյութը				Ավարտվածության աստիճանը				Դասերի շինության տեսակը	Արտաքին պատի նյութի տեսակը		Արտաքին հարդարումն ըստ կողմերի				
					Օրինական	Ինքնական				թիթեղ	շիֆեր	կղմինդր	այլ նյութ	անավարտ	մինչև 50%	50%-80%	80% և ավելի		փայտ	երկաթբետոն	սրբատաշ	երեսապատված	ամրակիր	տոմիգիրտ	արտաքին
1	2	3	4	5	6	7	8	9	10	11	12	13	14	15	16	17	18	19	20	21	22	23	24	25	26
1	բն	բն. տուն	1	1		41,00	2,70	110,70	2019	V							V	տուֆ	V				1		3
1	բն	ծածկ				8,20			2019																
2	բն	օժ/շին	1	1		3,40	2,20	7,48	2019	V							V	տուֆ	V						4
3	բն	պարիսպ				11,60	2,50	29,00	2019									տուֆ							

շինությունների տարեթվերը նշվել են սեփականատիրոջ հայտարարությամբ

Շինությունների ընդհանուր մակերեսը (քմ)	Այդ թվում	
	Օրինական կառուցված (քմ)	Ինքնական կառուցված (քմ)
27	28	29
62,40		62,40

Կատարող _____ (ստորագրություն) Կ.Ազարյան (անուն, ազգանուն) 12.07.2023թ. ամիս, ամսաթիվ

Որակավորման վկայական N-086 (համարը) 27.02.2012թ. տրման ամիս, ամսաթիվ

Իրավաբանական անձի 273,1077612 (պետական գրանցման համարը) Ա/Ձ Մարգարիտ Նիտայան (անվանումը) _____ (ստորագրություն)

ՀԱՅԱՍՏԱՆԻ ՀԱՆՐԱՊԵՏՈՒԹՅԱՆ
ԿՈՏԱՅՔԻ ՄԱՐԶԻ ԱԲՈՎՅԱՆ ՀԱՄԱՅՆՔԻ ՂԵԿԱՎԱՐ

Ո Ր Ո Շ Ո Ւ Մ

24 հոկտեմբերի 2023 թվականի N 4127

ՄՀԵՐ ՄԱՃԿԱԼՅԱՆԻ ԿՈՂՄԻՑ ԻՐԱԿԱՆԱՑՎԱԾ ԲՆԱԿԵԼԻ ՏԱՆ ԵՎ ՊԱՐՍՊԻ ԿԱՌՈՒՑՄԱՆ ՇԱՀԱԳՈՐԾՄԱՆ ԹՈՒՅԼՏՎՈՒԹՅՈՒՆԸ ՁԵՎԱԿԵՐՊԵԼՈՒ ՄԱՍԻՆ

Համաձայն «Տեղական ինքնակառավարման մասին» օրենքի 42-րդ հոդվածի 1-ին մասի 7-րդ կետի, Հայաստանի Հանրապետության կառավարության 2015 թվականի մարտի 19-ի N 596-Ն որոշման, Աբովյան համայնքի ավագանու 2022 թվականի դեկտեմբերի 28-ի N 192-Ն որոշման, հաշվի առնելով Մհեր Մաճկալյանի դիմումը (մուտք՝ 2023 թվականի հոկտեմբերի 13-ի N Ք-6574).

1. Ձևակերպել կառուցապատող Մհեր Մաճկալյանի կողմից իրականացված Աբովյան համայնքի Առինջ գյուղի Պ. Դուրյան թաղամասի 6-րդ փողոցի 19/1 հասցեում գտնվող բնակելի տան և պարսպի կառուցման շահագործման թույլտվությունը (շահագործման թույլտվությունը կցվում է):
2. Մհեր Մաճկալյանը պարտավոր է Աբովյանի համայնքապետարանի 900105201355 հաշվեհամարին մուծել 14 000 (տասնչորս հազար) դրամ տեղական վճար՝ շահագործման թույլտվություն տրամադրելու համար:
3. Սույն որոշումն ուժի մեջ է մտնում Մհեր Մաճկալյանին որոշման ընդունման մասին իրազեկելու օրվան հաջորդող օրվանից:

ՀԱՄԱՅՆՔԻ ՂԵԿԱՎԱՐ Է. ԲԱԲԱՅԱՆ

2023թ. հոկտեմբերի 24
ք. Աբովյան

ՀԱՅԱՍՏԱՆԻ ՀԱՆՐԱՊԵՏՈՒԹՅՈՒՆ
ԿՈՏԱՅՔԻ ՄԱՐԶ, ՀԱՄԱՅՆՔ ԱԲՈՎՅԱՆ
ԱՎԱՐՏԱԿԱՆ ԱԿՏ (ՇԱՀԱԳՈՐԾՄԱՆ ԹՈՒՅԼՏՎՈՒԹՅՈՒՆ)

N 207 «24» հոկտեմբերի 2023թ.

Կառուցապատող Միհր Մաճկալյանի, հեռ.+374 91027777 կողմից
(իրավաբանական անձի անվանումը, ֆիզիկական անձի անունը, ազգանունը, հեռախոսահամարը, էլեկտրոնային հասցեն)

կառուցված բնակելի տունը և պարիսպը,
(օբյեկտիանվանումը)

որը գտնվում է Կոտայքի մարզ, համայնք Աբովյան, գյուղ Առինջ, Պ. Դուրյան թաղամաս, 6-րդ փողոց 19/1 հասցեում՝
(օբյեկտի տեղադրությունը, հասցեն)

համարվում է ավարտված և պատրաստ է շահագործման, որի՝

1.նախագծային փաստաթղթերը մշակվել են «ՄԻԴԻՍ ԱՐՔԻԹԵՔԹԱՍ» ՍՊԸ-ի, կողմից
Արտոնագրեր՝ ՃԲԴ-Ա-0108, ԿԱԴ-Ա1-029
(նախագծային կազմակերպության անվանումն օրենքով սահմանված դեպքերում՝ լիցենզիայի համարը, անհատ ձեռնարկատիրոջ անունը, ազգանունը, լիցենզիայի համարը)

2.շինարարությունն սկսվել է Աբովյան համայնքի ղեկավարի կողմից
(շինարարության թույլտվություն տվող մարմնի անվանումը)

տրված «16» փետրվարի 2023 թ. N 35 շինարարության թույլտվության համաձայն.

3.շինարարությունն իրականացվել է Միհր Մաճկալյանի կողմից
(գլխավոր կապալառուի անվանումը)

4.օբյեկտի հիմնական ցուցանիշներն են՝ երկհարկանի բնակելի տուն և քարե պարիսպ

5. հատուկ պայմանները ոչ էական շեղումներով

ՀԻՄՔԵՐ՝
1) կառուցապատողի դիմումը «13» հոկտեմբերի 2023 թ.
2) ընդունող հանձնաժողովի ակտը «13» հոկտեմբերի 2023թ.
3) կատարողական փաստաթղթերի ցանկը կամ շինության տեխնիկական վիճակի մասին համապատասխան հետազննության դրական եզրակացությունը 4 թերթ:

ՀԱՅԱՍՏԱՆԻ ՀԱՆՐԱՊԵՏՈՒԹՅԱՆ
ԱԲՈՎՅԱՆ ՀԱՄԱՅՆՔԻ ՂԵԿԱՎԱՐ ԷԴՈՒԱՐԴ ԲԱԲԱՅԱՆ

«24» հոկտեմբերի 2023թ.

Կ.Տ.

ՀԱՅԱՍՏԱՆԻ ՀԱՆՐԱՊԵՏՈՒԹՅԱՆ
ԿՈՏԱՅՔԻ ՄԱՐԶԻ ԱԲՈՎՅԱՆ ՀԱՄԱՅՆՔԻ ՂԵԿԱՎԱՐ

Ո Ր Ո Շ Ո Ւ Մ

24 հոկտեմբերի 2023 թվականի N 4126

ԱԲՈՎՅԱՆ ՀԱՄԱՅՆՔԻ ԲԱԼԱՀՈՎԻՏ ԳՅՈՒՂՈՒՄ ԳՏՆՎՈՂ ԱՆՇԱՐԺ ԳՈՒՅՔԻՆ ՀԱՍՑԵ ՏՐԱՄԱԴՐԵԼՈՒ ՄԱՍԻՆ

Համաձայն «Տեղական ինքնակառավարման մասին» օրենքի 35-րդ հոդվածի 1-ին մասի 22-րդ և 24-րդ կետերի, Հայաստանի Հանրապետության կառավարության 2005 թվականի դեկտեմբերի 29-ի N 2387-Ն որոշմամբ հաստատված կարգի 29-րդ, 50-րդ, 51-րդ և 55-րդ կետերի, Աբովյան համայնքի ավագանու 2022 թվականի դեկտեմբերի 28-ի N 193-Ն որոշման, հաշվի առնելով Էդիկ Հակոբյանի դիմումը (մուտք՝ 2023 թվականի հոկտեմբերի 18-ի N Ք-6642).

1. Աբովյան համայնքի Բալահովիտ գյուղում գտնվող անշարժ գույքին (հիմք՝ «Հայաստանի ազգային արխիվ» պետական ոչ առևտրային կազմակերպության Աբովյանի տարածքային ներկայացուցչության կողմից 2023 թվականի հոկտեմբերի 12-ին տրված N Աբ-2442 արխիվային տեղեկանք) տրամադրել հասցե՝ համայնք Աբովյան, գյուղ Բալահովիտ, 2-րդ փողոց, 69:

2. Էդիկ Հակոբյանը պարտավոր է Աբովյանի համայնքապետարանի 900105201652 հաշվեհամարին մուծել 5 000 (հինգ հազար) դրամ՝ հասցեի տրամադրման ծառայության վճար:

3. Սույն որոշումն ուժի մեջ է մտնում Էդիկ Հակոբյանին որոշման ընդունման մասին իրազեկելու օրվան հաջորդող օրվանից:

ՀԱՄԱՅՆՔԻ ՂԵԿԱՎԱՐ Է. ԲԱԲԱՅԱՆ

2023թ. հոկտեմբերի 24
ք. Աբովյան

ՀԱՅԱՍՏԱՆԻ ՀԱՆՐԱՊԵՏՈՒԹՅԱՆ
ԿՈՏԱՅՔԻ ՄԱՐԶԻ ԱԲՈՎՅԱՆ ՀԱՄԱՅՆՔԻ ՂԵԿԱՎԱՐ

Ո Ր Ո Շ Ո Ւ Մ

24 հոկտեմբերի 2023 թվականի N 4125

ԱԲԳԱՐ ԲԱԴԱԼՅԱՆԻՆ ՍԵՓԱԿԱՆՈՒԹՅԱՆ ԻՐԱՎՈՒՆՔՈՎ ՊԱՏԿԱՆՈՂ ՀՈՂԱՄԱՍԻՆ ՀԱՍՑԵ ՏՐԱՄԱԴՐԵԼՈՒ ՄԱՍԻՆ

Համաձայն «Տեղական ինքնակառավարման մասին» օրենքի 35-րդ հոդվածի 1-ին մասի 22-րդ և 24-րդ կետերի, Հայաստանի Հանրապետության կառավարության 2005 թվականի դեկտեմբերի 29-ի N 2387-Ն որոշմամբ հաստատված կարգի 29-րդ, 50-րդ, 51-րդ և 55-րդ կետերի, Աբովյան համայնքի ավագանու 2022 թվականի դեկտեմբերի 28-ի N 193-Ն որոշման, հաշվի առնելով Աբգար Բադալյանի դիմումը (մուտք՝ 2023 թվականի հոկտեմբերի 17-ի N Ք-6615).

1. Աբգար Բադալյանին սեփականության իրավունքով պատկանող (հիմք՝ 2005 թվականի հունիսի 29-ի N 1262883 վկայական) Աբովյան համայնքի Գեղաշեն գյուղում գտնվող հողամասին տրամադրել հասցե՝ համայնք Աբովյան, գյուղ Գեղաշեն, 1-ին թաղամաս, 9-րդ փողոց, 2:

2. Աբգար Բադալյանը պարտավոր է Աբովյանի համայնքապետարանի 900105201652 հաշվեհամարին մուծել 5 000 (հինգ հազար) դրամ՝ հասցեի տրամադրման ծառայության վճար:

3. Սույն որոշումն ուժի մեջ է մտնում Աբգար Բադալյանին որոշման ընդունման մասին իրազեկելու օրվան հաջորդող օրվանից:

ՀԱՄԱՅՆՔԻ ՂԵԿԱՎԱՐ **Է. ԲԱԲԱՅԱՆ**

2023թ. հոկտեմբերի 24
ք. Աբովյան

ՀԱՅԱՍՏԱՆԻ ՀԱՆՐԱՊԵՏՈՒԹՅԱՆ
ԿՈՏԱՅՔԻ ՄԱՐԶԻ ԱԲՈՎՅԱՆ ՀԱՄԱՅՆՔԻ ՂԵԿԱՎԱՐ

Ո Ր Ո Շ Ո Ւ Մ

24 հոկտեմբերի 2023 թվականի N 4124

ԱԲՈՎՅԱՆ ՀԱՄԱՅՆՔԻ ՍԵՓԱԿԱՆՈՒԹՅՈՒՆ ՀԱՆԴԻՍԱՑՈՂ ՀՈՂԱՄԱՍԻՆ ՀԱՍՑԵ ՏՐԱՄԱԴՐԵԼՈՒ ՄԱՍԻՆ

Համաձայն «Տեղական ինքնակառավարման մասին» օրենքի 35-րդ հոդվածի 1-ին մասի 22-րդ և 24-րդ կետերի, Հայաստանի Հանրապետության կառավարության 2005 թվականի դեկտեմբերի 29-ի N 2387-Ն որոշմամբ հաստատված կարգի 29-րդ, 50-րդ և 55-րդ կետերի, Աբովյան համայնքի ղեկավարի 2023 թվականի հոկտեմբերի 05-ի N 3819 որոշման և հիմք ընդունելով Աբովյանի համայնքապետարանի աշխատակազմի քաղաքաշինության, հողաշինարարության, գյուղատնտեսության և անշարժ գույքի կառավարման բաժնի պետի զեկուցագիրը (մուտք՝ 2023 թվականի հոկտեմբերի 11-ի N Ք-6495).

1. Աբովյան համայնքի սեփականություն հանդիսացող հողամասին (հիմք՝ 2023 թվականի սեպտեմբերի 25-ի N 25092023-07-0129 վկայական) տրամադրել հասցե՝ համայնք Աբովյան, գյուղ Վերին Պտղնի, Երևան-Սևան մայրուղի, 2-3 կմ, 22/3:

2. Սույն որոշումն ուժի մեջ է մտնում որոշման ընդունմանը հաջորդող օրվանից:

ՀԱՄԱՅՆՔԻ ՂԵԿԱՎԱՐ Է. ԲԱԲԱՅԱՆ

2023թ. հոկտեմբերի 24
ք. Աբովյան

ՀԱՅԱՍՏԱՆԻ ՀԱՆՐԱՊԵՏՈՒԹՅԱՆ
ԿՈՏԱՅՔԻ ՄԱՐԶԻ ԱԲՈՎՅԱՆ ՀԱՄԱՅՆՔԻ ՂԵԿԱՎԱՐ

Ո Ր Ո Շ Ո Ւ Մ

24 հոկտեմբերի 2023 թվականի N 4123

ԱԲՈՎՅԱՆ ՀԱՄԱՅՆՔԻ ԱՐԱՄՈՒՍ ԳՅՈՒՂՈՒՄ ԳՏՆՎՈՂ ՀՈՂԱՄԱՍԻՆ ՀԱՍՑԵ ՏՐԱՄԱԴՐԵԼՈՒ ՄԱՍԻՆ

Համաձայն «Տեղական ինքնակառավարման մասին» օրենքի 35-րդ հոդվածի 1-ին մասի 22-րդ և 24-րդ կետերի, Հայաստանի Հանրապետության կառավարության 2005 թվականի դեկտեմբերի 29-ի N 2387-Ն որոշմամբ հաստատված կարգի 29-րդ, 50-րդ, 51-րդ և 55-րդ կետերի, Աբովյան համայնքի ավագանու 2022 թվականի դեկտեմբերի 28-ի N 193-Ն որոշման, հաշվի առնելով Աննա Նազարյանի դիմումը (մուտք՝ 2023 թվականի հոկտեմբերի 18-ի N Ք-6655).

1. Աբովյան համայնքի Արամուս գյուղում գտնվող հողամասին (հիմք՝ 2004 թվականի հոկտեմբերի 05-ին N 29092022-07-0018 վկայական) տրամադրել հասցե՝ համայնք Աբովյան, գյուղ Արամուս, Անկախության 6-րդ փողոց, 30:
2. Աննա Նազարյանը պարտավոր է Աբովյանի համայնքապետարանի 900105201652 հաշվեհամարին մուծել 5 000 (հինգ հազար) դրամ՝ հասցեի տրամադրման ծառայության վճար:
3. Սույն որոշումն ուժի մեջ է մտնում Աննա Նազարյանին որոշման ընդունման մասին իրազեկելու օրվան հաջորդող օրվանից:

ՀԱՄԱՅՆՔԻ ՂԵԿԱՎԱՐ Է. ԲԱԲԱՅԱՆ

2023թ. հոկտեմբերի 24
ք. Աբովյան

ՀԱՅԱՍՏԱՆԻ ՀԱՆՐԱՊԵՏՈՒԹՅԱՆ
ԿՈՏԱՅՔԻ ՄԱՐԶԻ ԱԲՈՎՅԱՆ ՀԱՄԱՅՆՔԻ ՂԵԿԱՎԱՐ

Ո Ր Ո Շ Ո Ւ Մ

24 հոկտեմբերի 2023 թվականի N 4122

ՆՈՐԻԿ, ԱՐԹՈՒՐ, ԱՆՈՒՇ ՌՈՍՏՈՄՅԱՆՆԵՐԻ ԵՎ ԼԱԼԱ ՂԱԶԱՐՅԱՆԻ ԿՈՂՄԻՑ ԻՐԱԿԱՆԱՑՎԱԾ ԲՆԱԿԵԼԻ ՏԱՆ ՎԵՐԱԿԱՌՈՒՑՄԱՆ ՇԱՀԱԳՈՐԾՄԱՆ ԹՈՒՅԼՏՎՈՒԹՅՈՒՆԸ ՁԵՎԱԿԵՐՊԵԼՈՒ ՄԱՍԻՆ

Համաձայն «Տեղական ինքնակառավարման մասին» օրենքի 42-րդ հոդվածի 1-ին մասի 7-րդ կետի, Հայաստանի Հանրապետության կառավարության 2015 թվականի մարտի 19-ի N 596-Ն որոշման, Աբովյան համայնքի ավագանու 2022 թվականի դեկտեմբերի 28-ի N 192-Ն որոշման, հաշվի առնելով Անուշ Ռոստոմյանի դիմումը (մուտք՝ 2023 թվականի հոկտեմբերի 11-ի N Ք-6490).

1. Ձևակերպել կառուցապատողներ Նորիկ, Արթուր, Անուշ Ռոստոմյանների և Լալա Ղազարյանի կողմից իրականացված Աբովյան համայնքի Աբովյան քաղաքի 7-րդ միկրոշրջանի 1-ին թաղամասի թիվ 56 հասցեում գտնվող բնակելի տան վերակառուցման շահագործման թույլտվությունը (շահագործման թույլտվությունը կցվում է):
2. Նորիկ, Արթուր, Անուշ Ռոստոմյանները և Լալա Ղազարյանը պարտավոր են Աբովյանի համայնքապետարանի 900105201355 հաշվեհամարին մուծել 14 000 (տասնչորս հազար) դրամ տեղական վճար՝ շահագործման թույլտվություն տրամադրելու համար:
3. Սույն որոշումն ուժի մեջ է մտնում որոշման ընդունման մասին իրազեկելու օրվան հաջորդող օրվանից:

ՀԱՄԱՅՆՔԻ ՂԵԿԱՎԱՐ Է. ԲԱԲԱՅԱՆ

2023թ. հոկտեմբերի 24
ք. Աբովյան

ՀԱՅԱՍՏԱՆԻ ՀԱՆՐԱՊԵՏՈՒԹՅՈՒՆ
ԿՈՏԱՅՔԻ ՄԱՐԶ, ՀԱՄԱՅՆՔ ԱԲՈՎՅԱՆ
ԱՎԱՐՏԱԿԱՆ ԱԿՏ (ՇԱՀԱԳՈՐԾՄԱՆ ԹՈՒՅԼՏՎՈՒԹՅՈՒՆ)

N 205 «24» հոկտեմբերի 2023թ.

Կառուցապատող Նորիկ, Արթուր, Անուշ Ռոստոմյանների և Լալա Ղազարյանի, հեռ.+374 94281514 կողմից
(իրավաբանական անձի անվանումը, ֆիզիկական անձի անունը, ազգանունը, հեռախոսահամարը, էլեկտրոնային հասցեն)

Վերակառուցված բնակելի տունը
(օբյեկտիանվանումը)

որը գտնվում է Կոտայքի մարզ, համայնք Աբովյան, քաղաք Աբովյան, 7-րդ միկրոշրջան, 1-ին թաղամաս թիվ 56 հասցեում՝
(օբյեկտի տեղադրությունը, հասցեն)

համարվում է ավարտված և պատրաստ է շահագործման, որի՝

1.նախագծայինփաստաթղթերըմշակվելեն «ԿՈՏԱՅՔՆԱԽԱԳԻԾ» ՍՊԸ-ի, կողմից և 14.10.2021թ.ին «ՀԱԲՇԻՆ ՆԱԽԱԳԻԾ» ՍՊԸ կողմից տրված N 757/21 փորձագիտական դրական եզրակացությունը
(նախագծային կազմակերպության անվանումն օրենքով սահմանված դեպքերում՝ լիցենզիայի համարը, անհատ ձեռնարկատիրոջ անունը, ազգանունը, լիցենզիայի համարը)

2.շինարարությունսկսվել է Աբովյան համայնքի ղեկավարի կողմից
(շինարարության թույլտվություն տվող մարմնի անվանումը)

Տրված «20» հոկտեմբերի 2021 թ. N 111 շինարարության թույլտվության համաձայն.

3.շինարարությունն իրականացվել է սեփականատերերի կողմից
(գլխավորկապալառուիանվանումը)

4.օբյեկտի հիմնական ցուցանիշներն են՝ բնակելի տան վերակառուցում

5. հատուկ պայմանները ոչ էական շեղումներով

ՀԻՄՔԵՐ՝
1) կառուցապատողի դիմումը «11» հոկտեմբերի 2023թ.
2) ընդունող հանձնաժողովի ակտը «10» հոկտեմբերի 2023թ.
3) կատարողական փաստաթղթերի ցանկը կամ շինության տեխնիկական վիճակի մասին համապատասխան հետազոտության դրական եզրակացությունը 4 թերթ:

ՀԱՅԱՍՏԱՆԻ ՀԱՆՐԱՊԵՏՈՒԹՅԱՆ
ԱԲՈՎՅԱՆ ՀԱՄԱՅՆՔԻ ՂԵԿԱՎԱՐ ԷԴՈՒԱՐԴ ԲԱԲԱՅԱՆ

Կ.Տ.

«24» հոկտեմբերի 2023թ.

ՀԱՅԱՍՏԱՆԻ ՀԱՆՐԱՊԵՏՈՒԹՅԱՆ
ԿՈՏԱՅՔԻ ՄԱՐԶԻ ԱԲՈՎՅԱՆ ՀԱՄԱՅՆՔԻ ՂԵԿԱՎԱՐ

Ո Ր Ո Շ Ո Ւ Մ

24 հոկտեմբերի 2023 թվականի N 4121

ԻՐԻՆԱ ԳՈՒՐՋԻՆՅԱՆԻ, ՆՈՐԱՅՐ ԵՎ ՏԻԳՐԱՆ ԹՈՒՄԱՆՅԱՆՆԵՐԻ ԿՈՂՄԻՑ ԻՐԱԿԱՆԱՑՎԱԾ ԲՆԱԿԵԼԻ ՏԱՆ ԵՎ ՊԱՐՍՊԻ ԿԱՌՈՒՑՄԱՆ ՇԱՀԱԳՈՐԾՄԱՆ ԹՈՒՅԼՏՎՈՒԹՅՈՒՆԸ ՁԵՎԱԿԵՐՊԵԼՈՒ ՄԱՍԻՆ

Համաձայն «Տեղական ինքնակառավարման մասին» օրենքի 42-րդ հոդվածի 1-ին մասի 7-րդ կետի, Հայաստանի Հանրապետության կառավարության 2015 թվականի մարտի 19-ի N 596-Ն որոշման, Աբովյան համայնքի ավագանու 2022 թվականի դեկտեմբերի 28-ի N 192-Ն որոշման, հաշվի առնելով Տիգրան Թումանյանի դիմումը (մուտք՝ 2023 թվականի հոկտեմբերի 12-ի N Ք-6549).

1. Ձևակերպել կառուցապատողներ Իրինա Գուրջինյանի, Նորայր և Տիգրան Թումանյանների կողմից իրականացված Աբովյան համայնքի Առինջ գյուղի Պ. Դուրյան թաղամասի 10-րդ փողոցի 8/1 հասցեում գտնվող բնակելի տան և պարսպի կառուցման շահագործման թույլտվությունը (շահագործման թույլտվությունը կցվում է):
2. Իրինա Գուրջինյանը, Նորայր և Տիգրան Թումանյանները պարտավոր են Աբովյանի համայնքապետարանի 900105201355 հաշվեհամարին մուծել 14 000 (տասնչորս հազար) դրամ տեղական վճար՝ շահագործման թույլտվություն տրամադրելու համար:
3. Սույն որոշումն ուժի մեջ է մտնում որոշման ընդունման մասին իրազեկելու օրվան հաջորդող օրվանից:

ՀԱՄԱՅՆՔԻ ՂԵԿԱՎԱՐ Է. ԲԱԲԱՅԱՆ

2023թ. հոկտեմբերի 24
ք. Աբովյան

ՀԱՅԱՍՏԱՆԻ ՀԱՆՐԱՊԵՏՈՒԹՅՈՒՆ
ԿՈՏԱՅՔԻ ՄԱՐԶ, ՀԱՄԱՅՆՔ ԱԲՈՎՅԱՆ
ԱՎԱՐՏԱԿԱՆ ԱԿՏ (ՇԱՀԱԳՈՐԾՄԱՆ ԹՈՒՅԼՏՎՈՒԹՅՈՒՆ)

N 204 «24» հոկտեմբերի 2023թ.

Կառուցապատող Իրինա Գուրջինյանի, Նորայր և Տիգրան Թումանյանների, հեռ.+374 91060080 կողմից
(իրավաբանական անձի անվանումը, ֆիզիկական անձի անունը, ազգանունը,
հեռախոսահամարը, էլեկտրոնային հասցեն)

Կառուցված բնակելի տունը և պարիսպը,
(օբյեկտիանվանումը)

որըգտնվում է Կոտայքի մարզ, համայնք Աբովյան, գյուղ Առինջ, Պ. Դուրյան թաղամաս, 10-րդ փողոց 8/1 հասցեում՝
(օբյեկտի տեղադրությունը, հասցեն)

համարվում է ավարտված և պատրաստ է շահագործման, որի՝

1.նախագծայինփաստաթղթերըմշակվելեն «ՀԱԲՇԻՆ ՆԱԽԱԳԻԾ» ՍՊԸ-ի, կողմից
Արտոնագիր՝ ՃԲԴ-Ա-085, ԿԵԴ-Ա2-007
(նախագծային կազմակերպության անվանումն օրենքով սահմանված դեպքերում՝ լիցենզիայի համարը,
անհատ ձեռնարկատիրոջ անունը, ազգանունը, լիցենզիայի համարը)

2.շինարարությունսկսվել է Աբովյան համայնքի ղեկավարի կողմից
(շինարարության թույլտվություն տվող մարմնի անվանումը)

Տրված «28» սեպտեմբերի 2022 թ. N 353 շինարարությանթույլտվությանհամաձայն.

3.շինարարությունհիրականացվել է սեփականատերերի կողմից
(գլխավորկապալառուիանվանումը)

4.օբյեկտիհիմնականցուցանիշներնեն՝ երկհարկանի բնակելի տուն և բարե պարիսպ

5. հատուկ պայմանները ոչ էական շեղումներով

ՀԻՄՔԵՐ՝
1) կառուցապատողի դիմումը «12» հոկտեմբերի 2023թ.
2) ընդունող հանձնաժողովի ակտը «10» հոկտեմբերի 2023թ.
3) կատարողական փաստաթղթերի ցանկը կամ շինության տեխնիկական վիճակի մասին համապատասխան հետազննության դրական եզրակացությունը 4 թերթ:

ՀԱՅԱՍՏԱՆԻ ՀԱՆՐԱՊԵՏՈՒԹՅԱՆ
ԱԲՈՎՅԱՆ ՀԱՄԱՅՆՔԻ ՂԵԿԱՎԱՐ ԷԴՈՒԱՐԴ ԲԱԲԱՅԱՆ

«24» հոկտեմբերի 2023թ.

Կ.Տ.