ՀԱՅԱՍՏԱՆԻ ՀԱՆՐԱՊԵՏՈՒԹՅԱՆ
ԿՈՏԱՅՔԻ ՄԱՐԶԻ ԱԲՈՎՅԱՆ ՀԱՄԱՅՆՔԻ ՂԵԿԱՎԱՐ

Ո Ր Ո Շ ՈՒ Մ

03 ապրիլի 2023 թվականի N 1078

ՍԵԴԱ ԲԱՂԴՈՅԱՆԻՆ ԵՎ ԱՇՈՏ ԳԻՆՈՍՅԱՆԻՆ ՆԱԽԱԳԾՄԱՆ ԹՈՒՅԼՏՎՈՒԹՅՈՒՆ ՏԱԼՈՒ ՄԱՍԻՆ

Համաձայն «Տեղական ինքնակառավարման մասին» օրենքի 42-րդ հոդվածի 1-ին մասի 4-րդ կետի, Հայաստանի Հանրապետության կառավարության 2015 թվականի մարտի 19-ի N 596-Ն որոշման, հիմք ընդունելով Սեդա Բաղդոյանի լիազորած անձ Վահե Գինոսյանի հայտը (մուտք՝ 2023 թվականի մարտի 22-ի N Ք-1429).

1. Սեդա Բաղդոյանին և Աշոտ Գինոսյանին տալ օժանդակ շինության կառուցման նախագծման թույլտվություն (նախագծման թույլտվությունը կցվում է):
2. Շինարարական աշխատանքները սկսելուց առաջ նախագծային փաստաթղթերը ներկայացնել համաձայնեցման և ստանալ շինարարության թույլտվություն:
3. Սույն որոշումն ուժի մեջ է մտնում որոշման ընդունման մասին իրազեկելու օրվան հաջորդող օրվանից:

ՀԱՄԱՅՆՔԻ ՂԵԿԱՎԱՐ Է. ԲԱԲԱՅԱՆ

2023թ. ապրիլի 03
ք. Աբովյան

ՀԱՅԱՍՏԱՆԻ ՀԱՆՐԱՊԵՏՈՒԹՅՈՒՆ
ԿՈՏԱՅՔԻ ՄԱՐԶ ԱԲՈՎՅԱՆ ՀԱՄԱՅՆՔ
ՆԱԽԱԳԾՄԱՆ ԹՈՒՅԼՏՎՈՒԹՅՈՒՆ
(ՃԱՐՏԱՐԱՊԵՏԱՀԱՏԱԿԱԳԾԱՅԻՆ ԱՌԱՋԱԴՐԱՆՔ)

N 148 «03» ապրիլի 2023թ.

Օբյեկտ *Ծժանդակ շինության կառուցում*

(օբյեկտի անվանումը, կառուցում, վերակառուցում, վերանորոգում, ուժեղացում, վերականգնում, գործառնական նշանակության փոփոխություն)

«Աշխատանքային նախագիծ» (միջին ռիսկայնության, II կատեգորիա) նախագծային փաստաթղթերի մշակման համար

(հակիրճ ծնորոշումը, հզորությունը, ռիսկայնության աստիճանը (կատեգորիան), նախագծման փուլերը և այլն)

Գտնվելու վայրը *ՀՀ, Կոտայքի մարզ, համայնք Աբովյան, գ. Առինջ Պ. Սևակ թաղամաս 2-րդ փողոց 10/1 , ծածկագիր՝ 07-011-0087-0029*

(մարզի, համայնքի, փողոցի անվանումները շենքի համարը, հողամասի ծածկագիրը)

Կառուցապատող *Մերա Բաղդոյան, Աշոտ Գինոսյան (ՀՀ, Կոտայքի մարզ, համայնք Աբովյան, գ. Առինջ Պ. Սևակ թաղամաս 2-րդ փողոց 10/1, հեռ. +37494787212)*

(կազմակերպության անվանումը, գտնվելու վայրը, ֆիզիկական անձի անունը, ազգանունը, բնակության վայրը, հեռախոսահամարը, էլեկտրոնային հասցեն)

Առաջադրանքի տրամադրման հիմքը *Կառուցապատողի հայտը, անշարժ գույքի իրավունքի պետական գրանցման N 22052019-07-0010 վկայական՝ տրված 22.05.2019թ., էսքիզային նախագիծը*

(կառուցապատման նպատակով ՀՀ օրենսդրությամբ սահմանված կարգով հողամասի տրամադրման, անշարժ գույքի փոփոխման իրավունքը հավաստող անհրաժեշտ փաստաթղթեր)

Առաջադրանքի գործողության ժամկետը *Մեկ տարի*

(ՀՀ կառավարության 19 մարտի 2015 թվականի N 596-Ն որոշման N1 հավելվածի 31-րդ կետին համապատասխան)

ՆԱԽԱԳԾՎՈՂ ՀՈՂԱՄԱՍԻ ԲՆՈՒԹԱԳԻՐԸ

(աստղանիշով (*) նշված դրույթների գրաֆիկական արտացոլումը տրամադրվում է կից ներկայացվող ամփոփ սխեմայով՝ Մ 1:500)

1.Հողամասը գտնվում է *նպատակային նշանակությունը՝ բնակավայրերի, գործառնական նշանակությունը՝ բնակելի կառուցապատման*

(հողամասի դիրքը քաղաքաշինական միջավայրում, դրա նպատակային և գործառնական նշանակությունը)

2.(*) Հողամասի չափերը *0,037 հա*

(հողամասի սահմանները՝ կոորդինատային նշահարմամբ, ծավալները, (հա)

3. Հողամասի առկա վիճակը *Հողամասը ծանրաբեռնված է*

(ռելիեֆի բնութագիրը, շենքերի (այդ թվում՝ քանդման ենթակա) առկայությունը (օգտագործումը, նշանակությունը, հարկայնությունը, շինարարական նյութերը և այլն), կանաչապատումը, բարեկարգումը և այլ)

4.(*) Տրանսպորտային պայմանները *ներհամայնքային նշանակության ճանապարհ*

(ճանապարհների առկայությունը, երկաթուղային տրանսպորտի մոտեցումները և այլն)

5.(*) Ինժեներական ցանցեր և սարքավորումներ (ջրամատակարարման, կոյուղու, գազամատակարարման, տաք ջրի մատակարարման, էներգամատակարարման, էլեկտրոնային հաղորդակցության համակարգեր) *Նախագծվող և կից տարածքներով անցնող ինժեներական գծեր և հաղորդակցուղիներ:*

(նախագծվող հողամասով կամ կից տարածքով անցնող ինժեներական ենթակառուցվածքները, այդ թվում՝ ստորգետնյա)

6.(*) Կից հողամասեր *Հարևանությամբ գտնվող բնակելի տներ, հողամասեր և տարածքներ*

(կից հողօգտագործումների անվանումը և դրանց սահմանները՝ համաձայն ներկայացված սխեմայի)

7.Բնության հատուկ պահպանվող և (կամ) պատմամշակութային հուշարձանների տարածքներ (պահպանական գոտիներ) *Առկա չեն*

(հուշարձանի անվանումը, կարգավիճակը և այլն)

8.(*) Հատակագծային սահմանափակումներ *Հաշվի առնել կից տարածքներում առկա և նախատեսվող կառուցապատումը*

(տեղանքում գործող արտադրական, պաշտպանվող օբյեկտների, ինժեներատրանսպորտային ենթակառուցվածքների և այլ օբյեկտների նկատմամբ սահմանափակումներ, այդ թվում՝ սերվիտուտներ)

ՆԱԽԱԳԾԱՅԻՆ ՊԱՀԱՆՋՆԵՐԸ

(աստղանիշով (*) նշված դրույթների գրաֆիկական արտացոլումը տրամադրվում է կից ներկայացվող ամփոփ սխեմայով՝ Մ 1:500)

9.Ճարտարապետահատակագծային պահանջներ *մշակել նախագիծ՝ համայնք Աբովյան, գ. Առինջ Պ. Սևակ թաղամաս 2-րդ փողոց 10/1 հասցեում գտնվող հողամասում՝ օժանդակ շինության կառուցում՝ անշարժ գույքի սեփականության իրավունքի վկայականով տրված հողամասի սահմաններում:*

(Ելնելով Հայաստանի Հանրապետության օրենսդրության և նորմատիվատեխնիկական փաստաթղթերի պահանջներից, առկա քաղաքաշինական ծրագրային փաստաթղթերի դրույթներից կամ դրանց բացակայության դեպքում՝ կազմավորված (կազմավորվող) քաղաքաշինական միջավայրի պայմաններից, առաջարկություններ ծավալների ձևավորման, տանիքների, արտաքին դռների, պատուհանների համաչափությունների և գունային լուծումների վերաբերյալ)

9.1. (*) օբյեկտի հեռավորությունը կարմիր գծից (մետր)	*ըստ նորմերի*
9.2. (*) հեռավորությունը հարևան հողակտորներից (օբյեկտներից) (մետր)	*ըստ նորմերի*
9.3. թույլատրելի բարձրությունը (մետր)	*մինչև 4,0 մ*

(սահմանային հարկայնության բարձրությունը գերազանցող շենքերի և շինությունների նախագծման դեպքում՝ ՀՀՇՆ II-6.02-2006 «Սեյսմակայուն շինարարություն.Նախագծման նորմեր» շինարարական նորմերով սահմանված պահանջների ապահովում (հատուկ հաշվարկային մեթոդներ, սեյսմակայունության բարձրացման միջոցառումներ և այլն))

9.4. կառուցապատման խտության գործակիցը (կառույցի (կառույցների) ընդհանուր մակերեսի հարաբերությունը հողամասի մակերեսին)	*ըստ նորմերի*
9.5. կառուցապատման տոկոսը (կառուցապատվող (անցբանցիկ) տարածքի հարաբերությունը հողամասի մակերեսին՝ տոկոսներով) (%)	*մինչև 40 %*
9.6. կանաչապատման տոկոսը (կանաչապատ տարածքի հարաբերությունը հողամասի մակերեսին՝ տոկոսներով) (%)	*60 % և ավելի*

9.7. այլ պահանջ-ներ

- *Հատակագծային լուծումները մշակել համաձայն պատվիրատուի առաջադրանքի՝ հաշվի առնելով նորմատիվային պահանջները*

10. Հողամասում գտնվող շենքերի և շինությունների քանդման կամ տեղափոխման (ապամոնտաժման) պայմանները և աշխատանքների հերթականությունը	*Առկա չէ*
11. Ստորգետնյա, կիսանկուղի և առաջին հարկերի տարածքների օգտագործման պայմանները	*Համաձայն նորմերի*
12. (*) Ինժեներական ցանցեր և սարքավորումներ	*Պահանջներ գոյություն ունեցող և նախագծվող ենթակառուցվածքների ու ցանցերի նկատմամբ*
12.1. (*) ջրամատակարարում, կոյուղի, տաք ջրամատակարարում	*Համաձայն նորմերի* (համաձայն մատակարարող կազմակերպության տեխնիկական պայմանների)
12.2. (*) էլեկտրամատակարարում	*Համաձայն նորմերի* (համաձայն մատակարարող կազմակերպության տեխնիկական պայմանների)
12.3 . (*) գազամատակարարում	*Համաձայն նորմերի* (համաձայն մատակարարող կազմակերպության տեխնիկական պայմանների)
12.4. (*) էլեկտրոնային հաղորդակցության մալուխատար կոյուղու (ներառյալ դիտահորը) տեղադիրքը	*Համաձայն նորմերի* (համաձայն ՀՀ կառավարության 19 մարտի 2015 թվականի N 596-Ն որոշման N 1 հավելվածի 57-րդ կետի 2-րդ ենթակետով սահմանված էլեկտրային տվյալների)
12.5. թույլ հոսանքներ	*Առկա չեն*
12.6. աղբահանություն	*համայնքային*
13. Տարածքի ինժեներական նախապատրաստում	*Կազմակերպել տարածքի ջրահեռացում:* (ռելիեֆի կազմակերպման, ջրահեռացման, ինժեներական պաշտպանության միջոցառումներ)
14. Բարեկարգում	*Ազատ տարածքը բարեկարգել և կանաչապատել* (ավտոկայանային պլանավորման վերաբերյալ պահանջներ, կանաչապատում, ճարտարապետական փոքր ձևեր, ցանկապատում, լուսավորում և այլն)
15. Շինարարական նյութեր	*Երկաթբետոնե տարրեր, քարե շար, ապակի, մետաղական տարրեր:* (շինարարական նյութերի օգտագործման առաջարկություններ՝ տանիքների, ճակատների լուծումների, արտաքին դռների, պատուհանների վերաբերյալ)
16. Պաշտպանական կառույցներ	*Ըստ նախագծի* (արտակարգ իրավիճակներում մարդկանց օբյեկտների պաշտպանության միջոցառումները)
17. Հակահրդեհային պահանջներ	*Ապահովել հակահրդեհային նորմատիվ պահանջները* (հակահրդեհային անվտանգության ապահովման միջոցառումները)
18. Հաշմանդամների և բնակչության սակավաշարժ խմբերի պաշտպանության միջոցառումներ	*ապահովել հաշմանդամների և բնակչության սակավաշարժ խմբերի տեղաշարժը*
19. Շրջակա միջավայրի պահպանում	*ապահովել շրջակա միջավայրի պահպանման համապատասխան միջոցառումները* (շրջակա միջավայրը վտանգավոր ազդեցությունից բացառելու միջոցառումները)
20. Շինարարության կազմակերպում	*Ըստ նորմերի* (առաջարկություններ շինարարության հետ կապված անբարենպաստ ազդեցության բացառման, քաղաքային տնտեսության և տրանսպորտի անխափան աշխատանքի ապահովման վերաբերյալ)
21. Առաջադրանքի գործողության ժամկետը և նախագծի մշակման փուլերը	*մեկ տարի, ՀՀ քաղաքաշինության նախարարի 11.09.2017թ. հ.128-Ն հրամանով հաստատված դրույթներին և այլ իրավական ակտերին համապատասխան:* (Ոշվում են առաջադրանքի գործողության ժամկետը և նախագծի մշակման փուլերը)

Լ Ր Ա Ց Ո Ւ Ց Ի Չ Պ Ա Յ Մ Ա Ն Ն Ե Ր Ը

22. Նախագծային փաստաթղթերի փորձաքննությանը ներկայացվող պահանջներ	*համաձայն ՀՀ կառավարության 19.03.2015թ. «Հայաստանի Հանրապետությունում կառուցապատման նպատակով թույլտվությունների և այլ փաստաթղթերի տրամադրման կարգը հաստատելու և Հայաստանի Հանրապետության կառավարության մի շարք որոշումներ ուժը կորցրած ճանաչելու մասին» N 596-Ն որոշման* (Հայաստանի Հանրապետության օրենսդրությամբ սահմանված փորձաքննության տեսակը կամ նախագծողի երաշխավորագիրը՝ նշում կատարելով համապատասխան իրավական ակտին)
23. Միջանկյալ համաձայնեցում	*Համաձայնեցում Արովյան համայնքի ղեկավարի հետ* (լիազորված մարմնի կամ Հայաստանի Հանրապետության օրենսդրությամբ նախատեսված դեպքերում շահագրգիռ մարմինների հետ էսքիզային նախագծի նախնական համաձայնեցում, նշվում է նաև առաջադրանքի փոփոխման հնարավորությունը՝ ՀՀ կառավարության 19 մարտի 2015 թվականի N 596-Ն որոշման N 1 հավելվածի 87-րդ կետով նախատեսված դեպքում)
24. Հասարակական քննարկումներ	*Նորմերի համաձայն* (Հայաստանի Հանրապետության օրենսդրությամբ սահմանված դեպքերում և կարգով)
25. Համաձայնեցումներ	• *Համաձայնեցում Արովյան համայնքի ղեկավարի հետ:* • *Մինչև նախագծային աշխատանքները սկսելը համաձայնություն ձեռք բերել տվյալ ինժեներ[illegible]ն ենթակառուցվածքների սեփականատերերի (օգտագործողների) հետ* • *Համաձայնեցում հարևան հողամասի սեփականատեր(երի) (օգտագործող(ների)) հետ* (նշվում են տվյալ օբյեկտի համաձայնեցման՝ օրենքով սահմանված պահանջները՝ հուշարձանների ու բնության պահպանության և այլ լիազորված մարմինների հետ, ինչպես նաև ՀՀ կառավարության 19 մարտի 2015 թվականի N 596-Ն որոշման N 1 հավելվածի 56-րդ կետով սահմանված դեպքերում՝ ինժեներական ենթակառուցվածքի սեփականատիրոջ (օգտագործողի) հետ)
26. Փոստային բաժանորդային պահարանների տեղադրում	*չի պահանջվում*
27. Այլ պայմաններ	• *Նախագծի կազմը և բովանդակությունը համապատասխանեցնել ՀՀ կառավարությանն առընթեր քաղաքաշինության պետական կոմիտեի նախագահի 11.09.2017թ. «Բնակելի, հասարակական, արտադրական շենքերի և շինությունների նախագծային փաստաթղթերի կազմը և բովանդակությունը սահմանող կանոնները և ՀՀ քաղաքաշինության նախարարի 29.11.2006թ. հ.273-Ն հրամանն ուժը կորցրած ճանաչելու մասին» հ.128-Ն հրամանով հաստատված դրույթներին:* • *Շինությունը նախագծել ՀՀ քաղաքաշինության նախարարի 14.10.2014թ ՀՀՇՆ 30-01-2014 «Քաղաքաշինություն. քաղաքային եվ գյուղական բնակավայրերի հատակագծում և կառուցապատում» շինարարական նորմերը հաստատելու և Հայաստանի Հանրապետության քաղաքաշինության նախարարի 2001 թվականի հոկտեմբերի 1-ի ո 82 հրամանում փոփոխություն կատարելու մասին» N 263-Ն հրամանով հաստատված դրույթներին համապատասխան:* • *Նախագիծը ներկայացնել համաձայնեցման երկու օրինակից:*

ՀԱՅԱՍՏԱՆԻ ՀԱՆՐԱՊԵՏՈՒԹՅԱՆ
ԱՐՈՎՅԱՆ ՀԱՄԱՅՆՔԻ ՂԵԿԱՎԱՐ

ԷԴՈՒԱՐԴ ԲԱԲԱՅԱՆ

Կ.Տ.

ՀԱՅԱՍՏԱՆԻ ՀԱՆՐԱՊԵՏՈՒԹՅԱՆ
ԿՈՏԱՅՔԻ ՄԱՐԶԻ ԱԲՈՎՅԱՆ ՀԱՄԱՅՆՔԻ ՂԵԿԱՎԱՐ

Ո Ր Ո Շ ՈՒ Մ

03 ապրիլի 2023 թվականի N 1079

ԱԲՈՎՅԱՆ ՔԱՂԱՔԻ ՍԱՐԱԼԱՆՋԻ ՓՈՂՈՑԻ ԹԻՎ 8/11 ՀԱՍՑԵՈՒՄ ԳՏՆՎՈՂ ՀԱՄԱՅՆՔԻ ՍԵՓԱԿԱՆՈՒԹՅՈՒՆ ՀԱՆԴԻՍԱՑՈՂ ՀՈՂԱՄԱՍ ՕՏԱՐԵԼՈՒ ՄԱՍԻՆ

Համաձայն Հողային օրենսգրքի 67-70-րդ հոդվածների, «Տեղական ինքնակառավարման մասին» օրենքի 35-րդ հոդվածի 1-ին մասի 16-րդ կետի, Հայաստանի Հանրապետության կառավարության 2001 թվականի ապրիլի 12-ի N 286 որոշմամբ հաստատված կարգի 22-28-րդ կետերի, Աբովյան համայնքի ավագանու 2022 թվականի դեկտեմբերի 28-ի N 192-Ն, N 193-Ն և 2023 թվականի փետրվարի 16-ի N 19-Ա որոշումների, հիմք ընդունելով հողամասն աճուրդով վաճառելու մասին 2023 թվականի մարտի 28-ի N 33 արձանագրությունը.

1. Աբովյան համայնքի սեփականություն հանդիսացող (հիմք՝ 2022 թվականի հուլիսի 15-ի N 15072022-07-0129 վկայական) Աբովյան քաղաքի Սարալանջի փողոցի թիվ 8/11 հասցեում գտնվող 59.5 քառակուսի մետր մակերեսով հողամասն օտարել Արթուր Գրիգորի Ասկարյանին:

2. Ընդունել ի գիտություն, որ սույն որոշման 1-ին կետում նշված հողամասը հանդիսանում է բնակավայրերի նշանակության բնակելի կառուցապատման հողամաս, գտնվում է տարածագնահատման 9-րդ գոտում, հողամասի 1 քառակուսի մետրի կադաստրային արժեքը 10 513.8 (տասը հազար հինգ հարյուր տասներեք ամբողջ ութ) դրամ է, չի հանդիսանում Հողային օրենսգրքի 60-րդ հոդվածով սահմանված հողամաս:

3. Արթուր Գրիգորի Ասկարյանը պարտավոր է.

1) համայնքապետարանի 900105201363 հաշվեհամարին վճարել 657 300 (վեց հարյուր հիսունյոթ հազար երեք հարյուր) դրամ՝ հողամասի գինը.

2) համայնքապետարանի 900105201652 հաշվեհամարին վճարել 65 000 (վաթսունհինգ հազար) դրամ տեղական վճար՝ համայնքի տնօրինության ներքո գտնվող հողերը հատկացնելու դեպքում փաստաթղթերի (փաթեթի) նախապատրաստման համար, 5 000 (հինգ հազար) դրամ՝ հասցեի տրամադրման ծառայության վճար:

4. Սահմանել, որ սույն որոշումից ծագող գույքային իրավունքների նոտարական ձևակերպման և պետական գրանցման հետ կապված վճարների ու տուրքերի վճարումը կատարվում է Արթուր Գրիգորի Ասկարյանի կողմից:

5. Սույն որոշումն ուժի մեջ է մտնում Արթուր Գրիգորի Ասկարյանին որոշման ընդունման մասին իրազեկելու օրվան հաջորդող օրվանից:

ՀԱՄԱՅՆՔԻ ՂԵԿԱՎԱՐ Է. ԲԱԲԱՅԱՆ

2023թ. ապրիլի 03
ք. Աբովյան

ՀԱՅԱՍՏԱՆԻ ՀԱՆՐԱՊԵՏՈՒԹՅԱՆ
ԿՈՏԱՅՔԻ ՄԱՐԶԻ ԱԲՈՎՅԱՆ ՀԱՄԱՅՆՔԻ ՂԵԿԱՎԱՐ

Ո Ր Ո Շ ՈՒ Մ

03 ապրիլի 2023 թվականի N 1080

ԱԲՈՎՅԱՆ ՔԱՂԱՔԻ Է. ՊԵՏՐՈՍՅԱՆ ՓՈՂՈՑԻ ԹԻՎ 14/1 ՀԱՍՑԵՈՒՄ ԳՏՆՎՈՂ ՀԱՄԱՅՆՔԻ ՍԵՓԱԿԱՆՈՒԹՅՈՒՆ ՀԱՆԴԻՍԱՑՈՂ ՀՈՂԱՄԱՍ ՕՏԱՐԵԼՈՒ ՄԱՍԻՆ

Համաձայն Հողային օրենսգրքի 67-70-րդ հոդվածների, «Տեղական ինքնակառավարման մասին» օրենքի 35-րդ հոդվածի 1-ին մասի 16-րդ կետի, Հայաստանի Հանրապետության կառավարության 2001 թվականի ապրիլի 12-ի N 286 որոշմամբ հաստատված կարգի 22-28-րդ կետերի, Աբովյան համայնքի ավագանու 2022 թվականի նոյեմբերի 17-ի N 164-Ա և դեկտեմբերի 28-ի N 192-Ն, N 193-Ն որոշումների, հիմք ընդունելով հողամասն աճուրդով վաճառելու մասին 2023 թվականի մարտի 28-ի N 32 արձանագրությունը.

1. Աբովյան համայնքի սեփականություն հանդիսացող (հիմք՝ 2022 թվականի հուլիսի 19-ի N 19072022-07-0015 վկայական) Աբովյան քաղաքի Է. Պետրոսյան փողոցի թիվ 14/1 հասցեում գտնվող 54.6 քառակուսի մետր մակերեսով հողամասն օտարել Աբել Ֆելիքսի Մելիքսեթյանին:

2. Ընդունել ի գիտություն, որ սույն որոշման 1-ին կետում նշված հողամասը հանդիսանում է բնակավայրերի նշանակության հասարակական կառուցապատման հողամաս, գտնվում է տարածագնահատման 8-րդ գոտում, հողամասի 1 քառակուսի մետրի կադաստրային արժեքը 16 176.6 (տասնվեց հազար հարյուր յոթանասունվեց ամբողջ վեց) դրամ է, չի հանդիսանում Հողային օրենսգրքի 60-րդ հոդվածով սահմանված հողամաս:

3. Աբել Ֆելիքսի Մելիքսեթյանը պարտավոր է.

1) համայնքապետարանի 900105201363 հաշվեհամարին վճարել 1 855 350 (մեկ միլիոն ութ հարյուր հիսունհինգ հազար երեք հարյուր հիսուն) դրամ՝ հողամասի գինը.

2) համայնքապետարանի 900105201652 հաշվեհամարին վճարել 65 000 (վաթսունհինգ հազար) դրամ տեղական վճար՝ համայնքի տնօրինության ներքո գտնվող հողերը հատկացնելու դեպքում փաստաթղթերի (փաթեթի) նախապատրաստման համար, 5 000 (հինգ հազար) դրամ՝ հասցեի տրամադրման ծառայության վճար:

4. Սահմանել, որ սույն որոշումից ծագող գույքային իրավունքների նոտարական ձևակերպման և պետական գրանցման հետ կապված վճարների ու տուրքերի վճարումը կատարվում է Աբել Ֆելիքսի Մելիքսեթյանի կողմից:

5. Սույն որոշումն ուժի մեջ է մտնում որոշման ընդունման մասին իրազեկելու օրվան հաջորդող օրվանից:

ՀԱՄԱՅՆՔԻ ՂԵԿԱՎԱՐ Է. ԲԱԲԱՅԱՆ

2023թ. ապրիլի 03
ք. Աբովյան

ՀԱՅԱՍՏԱՆԻ ՀԱՆՐԱՊԵՏՈՒԹՅԱՆ
ԿՈՏԱՅՔԻ ՄԱՐԶԻ ԱԲՈՎՅԱՆ ՀԱՄԱՅՆՔԻ ՂԵԿԱՎԱՐ

Ո Ր Ո Շ ՈՒ Մ

03 ապրիլի 2023 թվականի N 1081

ԱԲՈՎՅԱՆ ՔԱՂԱՔԻ ՍԱՐԱԼԱՆՋԻ ՓՈՂՈՑԻ ԹԻՎ 10/10 ՀԱՍՑԵՈՒՄ ԳՏՆՎՈՂ ՀԱՄԱՅՆՔԻ ՍԵՓԱԿԱՆՈՒԹՅՈՒՆ ՀԱՆԴԻՍԱՑՈՂ ՀՈՂԱՄԱՍ ՕՏԱՐԵԼՈՒ ՄԱՍԻՆ

Համաձայն Հողային օրենսգրքի 67-70-րդ հոդվածների, «Տեղական ինքնակառավարման մասին» օրենքի 35-րդ հոդվածի 1-ին մասի 16-րդ կետի, Հայաստանի Հանրապետության կառավարության 2001 թվականի ապրիլի 12-ի N 286 որոշմամբ հաստատված կարգի 22-28-րդ կետերի, Աբովյան համայնքի ավագանու 2022 թվականի դեկտեմբերի 28-ի N 192-Ն, N 193-Ն և 2023 թվականի փետրվարի 16-ի N 19-Ա որոշումների, հիմք ընդունելով հողամասն աճուրդով վաճառելու մասին 2023 թվականի մարտի 28-ի N 31 արձանագրությունը.

1. Աբովյան համայնքի սեփականություն հանդիսացող (հիմք՝ 2022 թվականի դեկտեմբերի 29-ի N 29122022-07-0137 վկայական) Աբովյան քաղաքի Սարալանջի փողոցի թիվ 10/10 հասցեում գտնվող 174.1 քառակուսի մետր մակերեսով հողամասն օտարել Հարություն Սաշայի Եղիազարյանին:

2. Ընդունել ի գիտություն, որ սույն որոշման 1-ին կետում նշված հողամասը հանդիսանում է բնակավայրերի նշանակության հասարակական կառուցապատման հողամաս, գտնվում է տարածագնահատման 9-րդ գոտում, հողամասի 1 քառակուսի մետրի կադաստրային արժեքը 10 513.8 (տասը հազար հինգ հարյուր տասներեք ամբողջ ութ) դրամ է, չի հանդիսանում Հողային օրենսգրքի 60-րդ հոդվածով սահմանված հողամաս:

3. Հարություն Սաշայի Եղիազարյանը պարտավոր է.

1) համայնքապետարանի 900105201363 հաշվեհամարին վճարել 3 844 050 (երեք միլիոն ութ հարյուր քառասունչորս հազար հիսուն) դրամ հողամասի գինը.

2) համայնքապետարանի 900105201652 հաշվեհամարին վճարել 65 000 (վաթսունհինգ հազար) դրամ տեղական վճար՝ համայնքի տնօրինության ներքո գտնվող հողերը հատկացնելու դեպքում փաստաթղթերի (փաթեթի) նախապատրաստման համար, 5 000 (հինգ հազար) դրամ՝ հասցեի տրամադրման ծառայության վճար:

4. Սահմանել, որ սույն որոշումից ծագող գույքային իրավունքների նոտարական ձևակերպման և պետական գրանցման հետ կապված վճարների ու տուրքերի վճարումը կատարվում է Հարություն Սաշայի Եղիազարյանի կողմից:

5. Սույն որոշումն ուժի մեջ է մտնում Հարություն Սաշայի Եղիազարյանին որոշման ընդունման մասին իրազեկելու օրվան հաջորդող օրվանից:

ՀԱՄԱՅՆՔԻ ՂԵԿԱՎԱՐ Է. ԲԱԲԱՅԱՆ

2023թ. ապրիլի 03
ք. Աբովյան

ՀԱՅԱՍՏԱՆԻ ՀԱՆՐԱՊԵՏՈՒԹՅԱՆ
ԿՈՏԱՅՔԻ ՄԱՐԶԻ ԱԲՈՎՅԱՆ ՀԱՄԱՅՆՔԻ ՂԵԿԱՎԱՐ

Ո Ր Ո Շ ՈՒ Մ

03 ապրիլի 2023 թվականի N 1082

ԱԲՈՎՅԱՆ ՔԱՂԱՔԻ ՍԱՐԱԼԱՆՋԻ ՓՈՂՈՑԻ ԹԻՎ 32/2 ՀԱՍՑԵՈՒՄ ԳՏՆՎՈՂ ՀԱՄԱՅՆՔԻ ՍԵՓԱԿԱՆՈՒԹՅՈՒՆ ՀԱՆԴԻՍԱՑՈՂ ՀՈՂԱՄԱՍ ՕՏԱՐԵԼՈՒ ՄԱՍԻՆ

Համաձայն Հողային օրենսգրքի 67-70-րդ հոդվածների, «Տեղական ինքնակառավարման մասին» օրենքի 35-րդ հոդվածի 1-ին մասի 16-րդ կետի, Հայաստանի Հանրապետության կառավարության 2001 թվականի ապրիլի 12-ի N 286 որոշմամբ հաստատված կարգի 22-28-րդ կետերի, Աբովյան համայնքի ավագանու 2022 թվականի նոյեմբերի 17-ի N 164-Ա և դեկտեմբերի 28-ի N 192-Ն, N 193-Ն որոշումների, հիմք ընդունելով հողամասն աճուրդով վաճառելու մասին 2023 թվականի մարտի 28-ի N 30 արձանագրությունը.

1. Աբովյան համայնքի սեփականություն հանդիսացող (հիմք՝ 2022 թվականի հոկտեմբերի 31-ի N 31102022-07-0003 վկայական) Աբովյան քաղաքի Սարալանջի փողոցի թիվ 32/2 հասցեում գտնվող 47.8 քառակուսի մետր մակերեսով հողամասն օտարել «ՍԻՐԱՆՈՒՇ ՆԵՐՍԻՍՅԱՆ ՍԵՐԺԻԿԻ» անհատ ձեռնարկատիրոջը:

2. Ընդունել ի գիտություն, որ սույն որոշման 1-ին կետում նշված հողամասը հանդիսանում է բնակավայրերի նշանակության բնակելի կառուցապատման հողամաս, գտնվում է տարածագնահատման 9-րդ գոտում, հողամասի 1 քառակուսի մետրի կադաստրային արժեքը 10 513.8 (տասը հազար հինգ հարյուր տասներեք ամբողջ ութ) դրամ է, չի հանդիսանում Հողային օրենսգրքի 60-րդ հոդվածով սահմանված հողամաս:

3. «ՍԻՐԱՆՈՒՇ ՆԵՐՍԻՍՅԱՆ ՍԵՐԺԻԿԻ» անհատ ձեռնարկատերը պարտավոր է.

1) համայնքապետարանի 900105201363 հաշվեհամարին վճարել 1 583 400 (մեկ միլիոն հինգ հարյուր ութսուներեք հազար չորս հարյուր) դրամ՝ հողամասի գինը.

2) համայնքապետարանի 900105201652 հաշվեհամարին վճարել 65 000 (վաթսունհինգ հազար) դրամ տեղական վճար՝ համայնքի տնօրինության ներքո գտնվող հողերը հատկացնելու դեպքում փաստաթղթերի (փաթեթի) նախապատրաստման համար, 5 000 (հինգ հազար) դրամ՝ հասցեի տրամադրման ծառայության վճար:

4. Սահմանել, որ սույն որոշումից ծագող գույքային իրավունքների նոտարական ձևակերպման և պետական գրանցման հետ կապված վճարների ու տուրքերի վճարումը կատարվում է «ՍԻՐԱՆՈՒՇ ՆԵՐՍԻՍՅԱՆ ՍԵՐԺԻԿԻ» անհատ ձեռնարկատիրոջ կողմից:

5. Սույն որոշումն ուժի մեջ է մտնում «ՍԻՐԱՆՈՒՇ ՆԵՐՍԻՍՅԱՆ ՍԵՐԺԻԿԻ» անհատ ձեռնարկատիրոջը որոշման ընդունման մասին իրազեկելու օրվան հաջորդող օրվանից:

ՀԱՄԱՅՆՔԻ ՂԵԿԱՎԱՐ Է. ԲԱԲԱՅԱՆ

2023թ. ապրիլի 03
ք. Աբովյան

ՀԱՅԱՍՏԱՆԻ ՀԱՆՐԱՊԵՏՈՒԹՅԱՆ
ԿՈՏԱՅՔԻ ՄԱՐԶԻ ԱԲՈՎՅԱՆ ՀԱՄԱՅՆՔԻ ՂԵԿԱՎԱՐ

Ո Ր Ո Շ ՈՒ Մ

03 ապրիլի 2023 թվականի N 1083

ԱԲՈՎՅԱՆ ՔԱՂԱՔԻ ՍԱՐԱԼԱՆՋԻ ՓՈՂՈՑԻ ԹԻՎ 2/24 ՀԱՍՑԵՈՒՄ ԳՏՆՎՈՂ ՀԱՄԱՅՆՔԻ ՍԵՓԱԿԱՆՈՒԹՅՈՒՆ ՀԱՆԴԻՍԱՑՈՂ ՀՈՂԱՄԱՍ ՕՏԱՐԵԼՈՒ ՄԱՍԻՆ

Համաձայն Հողային օրենսգրքի 67-70-րդ հոդվածների, «Տեղական ինքնակառավարման մասին» օրենքի 35-րդ հոդվածի 1-ին մասի 16-րդ կետի, Հայաստանի Հանրապետության կառավարության 2001 թվականի ապրիլի 12-ի N 286 որոշմամբ հաստատված կարգի 22-28-րդ կետերի, Աբովյան համայնքի ավագանու 2022 թվականի դեկտեմբերի 28-ի N 192-Ն, N 193-Ն և 2023 թվականի փետրվարի 16-ի N 19-Ա որոշումների, հիմք ընդունելով հողամասն աճուրդով վաճառելու մասին 2023 թվականի մարտի 28-ի N 29 արձանագրությունը.

1. Աբովյան համայնքի սեփականություն հանդիսացող (հիմք՝ 2022 թվականի դեկտեմբերի 20-ի N 20122022-07-0152 վկայական) Աբովյան քաղաքի Սարալանջի փողոցի թիվ 2/24 հասցեում գտնվող 184.7 քառակուսի մետր մակերեսով հողամասն օտարել Գրիգոր Սեդրակի Վարդանյանին:

2. Ընդունել ի գիտություն, որ սույն որոշման 1-ին կետում նշված հողամասը հանդիսանում է բնակավայրերի նշանակության բնակելի կառուցապատման հողամաս, գտնվում է տարածագնահատման 9-րդ գոտում, հողամասի 1 քառակուսի մետրի կադաստրային արժեքը 10 513.8 (տասը հազար հինգ հարյուր տասներեք ամբողջ ութ) դրամ է, չի հանդիսանում Հողային օրենսգրքի 60-րդ հոդվածով սահմանված հողամաս:

3. Գրիգոր Սեդրակի Վարդանյանը պարտավոր է.

1) համայնքապետարանի 900105201363 հաշվեհամարին վճարել 4 078 200 (չորս միլիոն յոթանասունութ հազար երկու հարյուր) դրամ հողամասի գինը.

2) համայնքապետարանի 900105201652 հաշվեհամարին վճարել 65 000 (վաթսունհինգ հազար) դրամ տեղական վճար՝ համայնքի տնօրինության ներքո գտնվող հողերը հատկացնելու դեպքում փաստաթղթերի (փաթեթի) նախապատրաստման համար, 5 000 (հինգ հազար) դրամ՝ հասցեի տրամադրման ծառայության վճար:

4. Սահմանել, որ սույն որոշումից ծագող գույքային իրավունքների նոտարական ձևակերպման և պետական գրանցման հետ կապված վճարների ու տուրքերի վճարումը կատարվում է Գրիգոր Սեդրակի Վարդանյանի կողմից:

5. Սույն որոշումն ուժի մեջ է մտնում Գրիգոր Սեդրակի Վարդանյանին որոշման ընդունման մասին իրազեկելու օրվան հաջորդող օրվանից:

ՀԱՄԱՅՆՔԻ ՂԵԿԱՎԱՐ Է. ԲԱԲԱՅԱՆ

2023թ. ապրիլի 03
ք. Աբովյան

ՀԱՅԱՍՏԱՆԻ ՀԱՆՐԱՊԵՏՈՒԹՅԱՆ
ԿՈՏԱՅՔԻ ՄԱՐԶԻ ԱԲՈՎՅԱՆ ՀԱՄԱՅՆՔԻ ՂԵԿԱՎԱՐ

Ո Ր Ո Շ ՈՒ Մ

03 ապրիլի 2023 թվականի N 1084

ԱԲՈՎՅԱՆ ՀԱՄԱՅՆՔԻ ՊՏՂՆԻ ԳՅՈՒՂՈՒՄ ԳՏՆՎՈՂ 07-054-0343-0010 ԿԱԴԱՍՏՐԱՅԻՆ ԾԱԾԿԱԳՐՈՎ ՀԱՄԱՅՆՔԻ ՍԵՓԱԿԱՆՈՒԹՅՈՒՆ ՀԱՆԴԻՍԱՑՈՂ ՀՈՂԱՄԱՍ ՕՏԱՐԵԼՈՒ ՄԱՍԻՆ

Համաձայն Հողային օրենսգրքի 67-70-րդ հոդվածների, «Տեղական ինքնակառավարման մասին» օրենքի 35-րդ հոդվածի 1-ին մասի 16-րդ կետի, Հայաստանի Հանրապետության կառավարության 2001 թվականի ապրիլի 12-ի N 286 որոշմամբ հաստատված կարգի 22-28-րդ կետերի, Աբովյան համայնքի ավագանու 2022 թվականի դեկտեմբերի 28-ի N 192-Ն և N 217-Ա որոշումների, հիմք ընդունելով հողամաս աճուրդով վաճառելու մասին 2023 թվականի մարտի 28-ի N 28 արձանագրությունը.

1. Աբովյան համայնքի սեփականություն հանդիսացող (հիմք՝ 2022 թվականի դեկտեմբերի 08-ի N 08122022-07-0167 վկայական) Աբովյան համայնքի Պտղնի գյուղում գտնվող 07-054-0343-0010 կադաստրային ծածկագրով 1576.0 քառակուսի մետր մակերեսով հողամաս օտարել Կարեն Պարգևի Ազիզբեկյանին:

2. Ընդունել ի գիտություն, որ սույն որոշման 1-ին կետում նշված հողամասը հանդիսանում է գյուղատնտեսական նշանակության այլ հողատեսք և դասվում է Ուրց-Կոտայք-Շամիրամ տարածագնահատման գոտու 5-րդ կարգին, հողամասի 1 քառակուսի մետրի կադաստրային արժեքը 6.75 (վեց ամբողջ յոթանասունհինգ) դրամ է, չի հանդիսանում Հողային օրենսգրքի 60-րդ հոդվածով սահմանված հողամաս:

3. Կարեն Պարգևի Ազիզբեկյանը պարտավոր է.

1) համայնքապետարանի 900105201363 հաշվեհամարին վճարել 1 575 000 (մեկ միլիոն հինգ հարյուր յոթանասունհինգ հազար) դրամ՝ հողամասի գինը.

2) համայնքապետարանի 900105201652 հաշվեհամարին վճարել 65 000 (վաթսունհինգ հազար) դրամ տեղական վճար՝ համայնքի տնօրինության ներքո գտնվող հողերը հատկացնելու դեպքում փաստաթղթերի (փաթեթի) նախապատրաստման համար:

4. Սահմանել, որ սույն որոշումից ծագող գույքային իրավունքների նոտարական ձևակերպման և պետական գրանցման հետ կապված վճարների ու տուրքերի վճարումը կատարվում է Կարեն Պարգևի Ազիզբեկյանի կողմից:

5. Սույն որոշումն ուժի մեջ է մտնում Կարեն Պարգևի Ազիզբեկյանին որոշման ընդունման մասին իրազեկելու օրվան հաջորդող օրվանից:

ՀԱՄԱՅՆՔԻ ՂԵԿԱՎԱՐ Է. ԲԱԲԱՅԱՆ

2023թ. ապրիլի 03
ք. Աբովյան

ՀԱՅԱՍՏԱՆԻ ՀԱՆՐԱՊԵՏՈՒԹՅԱՆ
ԿՈՏԱՅՔԻ ՄԱՐԶԻ ԱՐՈՎՅԱՆ ՀԱՄԱՅՆՔԻ ՂԵԿԱՎԱՐ

Ո Ր Ո Շ ՈՒ Մ

03 ապրիլի 2023 թվականի   N 1085

ԱՐՈՎՅԱՆ ՀԱՄԱՅՆՔԻ ՊՏՂՆԻ ԳՅՈՒՂՈՒՄ ԳՏՆՎՈՂ 07-054-0306-0018 ԿԱԴԱՍՏՐԱՅԻՆ ԾԱԾԿԱԳՐՈՎ ՀԱՄԱՅՆՔԻ ՍԵՓԱԿԱՆՈՒԹՅՈՒՆ ՀԱՆԴԻՍԱՑՈՂ ՀՈՂԱՄԱՍ ՕՏԱՐԵԼՈՒ ՄԱՍԻՆ

Համաձայն Հողային օրենսգրքի 67-70-րդ հոդվածների, «Տեղական ինքնակառավարման մասին» օրենքի 35-րդ հոդվածի 1-ին մասի 16-րդ կետի, Հայաստանի Հանրապետության կառավարության 2001 թվականի ապրիլի 12-ի N 286 որոշմամբ հաստատված կարգի 22-28-րդ կետերի, Արովյան համայնքի ավագանու 2022 թվականի դեկտեմբերի 28-ի N 192-Ն և N 217-Ա որոշումների, հիմք ընդունելով հողամաս աճուրդով վաճառելու մասին 2023 թվականի մարտի 28-ի N 27 արձանագրությունը.

1. Արովյան համայնքի սեփականություն հանդիսացող (հիմք՝ 2022 թվականի նոյեմբերի 14-ի N 14112022-07-0107 վկայական) Արովյան համայնքի Պտղնի գյուղում գտնվող 07-054-0306-0018 կադաստրային ծածկագրով 1783.4 քառակուսի մետր մակերեսով հողամասն օտարել Արման Տիգրանի Կոտոլկյանին:
2. Ընդունել ի գիտություն, որ սույն որոշման 1-ին կետում նշված հողամասը հանդիսանում է գյուղատնտեսական նշանակության այլ հողատեսք և դասվում է Ուրց-Կոտայք-Շամիրամ տարածագնահատման գոտու 5-րդ կարգին, հողամասի 1 քառակուսի մետրի կադաստրային արժեքը 6.75 (վեց ամբողջ յոթանասունհինգ) դրամ է, չի հանդիսանում Հողային օրենսգրքի 60-րդ հոդվածով սահմանված հողամաս:
3. Արման Տիգրանի Կոտոլկյանը պարտավոր է.
1) համայնքապետարանի 900105201363 հաշվեհամարին վճարել 6 750 000 (վեց միլիոն յոթ հարյուր հիսուն հազար) դրամ՝ հողամասի գինը.
2) համայնքապետարանի 900105201652 հաշվեհամարին վճարել 65 000 (վաթսունհինգ հազար) դրամ տեղական վճար՝ համայնքի տնօրինության ներքո գտնվող հողերը հատկացնելու դեպքում փաստաթղթերի (փաթեթի) նախապատրաստման համար:
4. Սահմանել, որ սույն որոշումից ծագող գույքային իրավունքների նոտարական ձևակերպման և պետական գրանցման հետ կապված վճարների ու տուրքերի վճարումը կատարվում է Արման Տիգրանի Կոտոլկյանի կողմից:
5. Սույն որոշումն ուժի մեջ է մտնում Արման Տիգրանի Կոտոլկյանին որոշման ընդունման մասին իրազեկելու օրվան հաջորդող օրվանից:

ՀԱՄԱՅՆՔԻ ՂԵԿԱՎԱՐ **Է. ԲԱԲԱՅԱՆ**

2023թ. ապրիլի 03
ք. Աբովյան

ՀԱՅԱՍՏԱՆԻ ՀԱՆՐԱՊԵՏՈՒԹՅԱՆ
ԿՈՏԱՅՔԻ ՄԱՐԶԻ ԱԲՈՎՅԱՆ ՀԱՄԱՅՆՔԻ ՂԵԿԱՎԱՐ

Ո Ր Ո Շ Ո Ւ Մ

03 ապրիլի 2023 թվականի N 1086

ԱԲՈՎՅԱՆ ՀԱՄԱՅՆՔԻ ԱՌԻՆՋ ԳՅՈՒՂԻ Խ. ԱԲՈՎՅԱՆ ԹԱՂԱՄԱՍԻ 18-ՐԴ ՓՈՂՈՑԻ ԹԻՎ 3/3 ՀԱՍՑԵՈՒՄ ԳՏՆՎՈՂ ՀԱՄԱՅՆՔԻ ՍԵՓԱԿԱՆՈՒԹՅՈՒՆ ՀԱՆԴԻՍԱՑՈՂ ՀՈՂԱՄԱՍ ՕՏԱՐԵԼՈՒ ՄԱՍԻՆ

Համաձայն Հողային օրենսգրքի 67-70-րդ հոդվածների, «Տեղական ինքնակառավարման մասին» օրենքի 35-րդ հոդվածի 1-ին մասի 16-րդ կետի, Հայաստանի Հանրապետության կառավարության 2001 թվականի ապրիլի 12-ի N 286 որոշմամբ հաստատված կարգի 22-28-րդ կետերի, Աբովյան համայնքի ավագանու 2022 թվականի դեկտեմբերի 28-ի N 192-Ն, N 193-Ն և N 217-Ա որոշումների, հիմք ընդունելով հողամասն աճուրդով վաճառելու մասին 2023 թվականի մարտի 28-ի N 26 արձանագրությունը.

1. Աբովյան համայնքի սեփականություն հանդիսացող (հիմք՝ 2022 թվականի դեկտեմբերի 08-ի N 08122022-07-0142 վկայական) Աբովյան համայնքի Առինջ գյուղի Խ. Աբովյան թաղամասի 18-րդ փողոցի թիվ 3/3 հասցեում գտնվող 99.7 քառակուսի մետր մակերեսով հողամասն օտարել Տիգրան Վասիլի Մելիքսեթյանին:

2. Ընդունել ի գիտություն, որ սույն որոշման 1-ին կետում նշված հողամասը հանդիսանում է բնակավայրերի նշանակության բնակելի կառուցապատման հողամաս, գտնվում է տարածագնահատման 9-րդ գոտում, հողամասի 1 քառակուսի մետրի կադաստրային արժեքը 10 513.8 (տասը հազար հինգ հարյուր տասներեք ամբողջ ութ) դրամ է, չի հանդիսանում Հողային օրենսգրքի 60-րդ հոդվածով սահմանված հողամաս:

3. Տիգրան Վասիլի Մելիքսեթյանը պարտավոր է.

1) համայնքապետարանի 900105201363 հաշվեհամարին վճարել 2 201 850 (երկու միլիոն երկու հարյուր մեկ հազար ութ հարյուր հիսուն) դրամ՝ հողամասի գինը.

2) համայնքապետարանի 900105201652 հաշվեհամարին վճարել 65 000 (վաթսունհինգ հազար) դրամ տեղական վճար՝ համայնքի տնօրինության ներքո գտնվող հողերը հատկացնելու դեպքում փաստաթղթերի (փաթեթի) նախապատրաստման համար, 5 000 (հինգ հազար) դրամ՝ հասցեի տրամադրման ծառայության վճար:

4. Սահմանել, որ սույն որոշումից ծագող գույքային իրավունքների նոտարական ձևակերպման և պետական գրանցման հետ կապված վճարների ու տուրքերի վճարումը կատարվում է Տիգրան Վասիլի Մելիքսեթյանի կողմից:

5. Սույն որոշումն ուժի մեջ է մտնում Տիգրան Վասիլի Մելիքսեթյանին որոշման ընդունման մասին իրազեկելու օրվան հաջորդող օրվանից:

ՀԱՄԱՅՆՔԻ ՂԵԿԱՎԱՐ Է. ԲԱԲԱՅԱՆ

2023թ. ապրիլի 03
ք. Աբովյան

ՀԱՅԱՍՏԱՆԻ ՀԱՆՐԱՊԵՏՈՒԹՅԱՆ
ԿՈՏԱՅՔԻ ՄԱՐԶԻ ԱՐՈՎՅԱՆ ՀԱՄԱՅՆՔԻ ՂԵԿԱՎԱՐ

Ո Ր Ո Շ Ու Մ

03 ապրիլի 2023 թվականի N 1087

ԱՐՈՎՅԱՆ ՀԱՄԱՅՆՔԻ ԱՌԻՆՋ ԳՅՈՒՂԻ Վ. ՏԵՐՅԱՆ ԹԱՂԱՄԱՍԻ 1-ԻՆ ՓՈՂՈՑԻ ԹԻՎ 2/5 ՀԱՍՑԵՈՒՄ ԳՏՆՎՈՂ ՀԱՄԱՅՆՔԻ ՍԵՓԱԿԱՆՈՒԹՅՈՒՆ ՀԱՆԴԻՍԱՑՈՂ ՀՈՂԱՄԱՍ ՕՏԱՐԵԼՈՒ ՄԱՍԻՆ

Համաձայն Հողային օրենսգրքի 67-70-րդ հոդվածների, «Տեղական ինքնակառավարման մասին» օրենքի 35-րդ հոդվածի 1-ին մասի 16-րդ կետի, Հայաստանի Հանրապետության կառավարության 2001 թվականի ապրիլի 12-ի N 286 որոշմամբ հաստատված կարգի 22-28-րդ կետերի, Արովյան համայնքի ավագանու 2022 թվականի դեկտեմբերի 28-ի N 192-Ն, N 193-Ն և 2023 թվականի փետրվարի 16-ի N 19-Ա որոշումների, հիմք ընդունելով հողամասն աճուրդով վաճառելու մասին 2023 թվականի մարտի 28-ի N 25 արձանագրությունը.

1. Արովյան համայնքի սեփականություն հանդիսացող (հիմք՝ 2023 թվականի փետրվարի 2-ի N 02022023-07-0157 վկայական) Արովյան համայնքի Առինջ գյուղի Վ. Տերյան թաղամասի 1-ին փողոցի թիվ 2/5 հասցեում գտնվող 506.8 քառակուսի մետր մակերեսով հողամասն օտարել Նորայր էդիկի Հակոբյանին:

2. Ընդունել ի գիտություն, որ սույն որոշման 1-ին կետում նշված հողամասը հանդիսանում է բնակավայրերի նշանակության բնակելի կառուցապատման հողամաս, գտնվում է տարածագնահատման 9-րդ գոտում, հողամասի 1 քառակուսի մետրի կադաստրային արժեքը 10 513.8 (տասը հազար հինգ հարյուր տասներեք ամբողջ ութ) դրամ է, չի հանդիսանում Հողային օրենսգրքի 60-րդ հոդվածով սահմանված հողամաս:

3. Նորայր էդիկի Հակոբյանը պարտավոր է.

1) համայնքապետարանի 900105201363 հաշվեհամարին վճարել 11 189 850 (տասնմեկ միլիոն հարյուր ութսունինը հազար ութ հարյուր հիսուն) դրամ՝ հողամասի գինը.

2) համայնքապետարանի 900105201652 հաշվեհամարին վճարել 65 000 (վաթսունհինգ հազար) դրամ տեղական վճար՝ համայնքի տնօրինության ներքո գտնվող հողերը հատկացնելու դեպքում փաստաթղթերի (փաթեթի) նախապատրաստման համար, 5 000 (հինգ հազար) դրամ՝ հասցեի տրամադրման ծառայության վճար:

4. Սահմանել, որ սույն որոշումից ծագող գույքային իրավունքների նոտարական ձևակերպման և պետական գրանցման հետ կապված վճարների ու տուրքերի վճարումը կատարվում է Նորայր էդիկի Հակոբյանի կողմից:

5. Սույն որոշումն ուժի մեջ է մտնում Նորայր էդիկի Հակոբյանին որոշման ընդունման մասին իրազեկելու օրվան հաջորդող օրվանից:

ՀԱՄԱՅՆՔԻ ՂԵԿԱՎԱՐ Է. ԲԱԲԱՅԱՆ

2023թ. ապրիլի 03
ք. Աբովյան

ՀԱՅԱՍՏԱՆԻ ՀԱՆՐԱՊԵՏՈՒԹՅԱՆ
ԿՈՏԱՅՔԻ ՄԱՐԶԻ ԱԲՈՎՅԱՆ ՀԱՄԱՅՆՔԻ ՂԵԿԱՎԱՐ

Ո Ր Ո Շ Ու Մ

03 ապրիլի 2023 թվականի N 1088

ԱԲՈՎՅԱՆ ՀԱՄԱՅՆՔԻ ԱՌԻՆՋ ԳՅՈՒՂԻ Վ. ՏԵՐՅԱՆ ԹԱՂԱՄԱՍԻ 1-ԻՆ ՓՈՂՈՑԻ ԹԻՎ 6/1 ՀԱՍՑԵՈՒՄ ԳՏՆՎՈՂ ՀԱՄԱՅՆՔԻ ՍԵՓԱԿԱՆՈՒԹՅՈՒՆ ՀԱՆԴԻՍԱՑՈՂ ՀՈՂԱՄԱՍ ՕՏԱՐԵԼՈՒ ՄԱՍԻՆ

Համաձայն Հողային օրենսգրքի 67-70-րդ հոդվածների, «Տեղական ինքնակառավարման մասին» օրենքի 35-րդ հոդվածի 1-ին մասի 16-րդ կետի, Հայաստանի Հանրապետության կառավարության 2001 թվականի ապրիլի 12-ի N 286 որոշմամբ հաստատված կարգի 22-28-րդ կետերի, Աբովյան համայնքի ավագանու 2022 թվականի դեկտեմբերի 28-ի N 192-Ն, N 193-Ն և 2023 թվականի փետրվարի 16-ի N 19-Ա որոշումների, հիմք ընդունելով հողամասն աճուրդով վաճառելու մասին 2023 թվականի մարտի 28-ի N 24 արձանագրությունը.

1. Աբովյան համայնքի սեփականություն հանդիսացող (հիմք՝ 2023 թվականի փետրվարի 2-ի N 02022023-07-0156 վկայական) Աբովյան համայնքի Առինջ գյուղի Վ. Տերյան թաղամասի 1-ին փողոցի թիվ 6/1 հասցեում գտնվող 1287.4 քառակուսի մետր մակերեսով հողամասն օտարել Նորայր Էդիկի Հակոբյանին:

2. Ընդունել ի գիտություն, որ սույն որոշման 1-ին կետում նշված հողամասը հանդիսանում է բնակավայրերի նշանակության բնակելի կառուցապատման հողամաս, գտնվում է տարածագնահատման 9-րդ գոտում, հողամասի 1 քառակուսի մետրի կադաստրային արժեքը 10 513.8 (տասը հազար հինգ հարյուր տասներեք ամբողջ ութ) դրամ է, չի հանդիսանում Հողային օրենսգրքի 60-րդ հոդվածով սահմանված հողամաս:

3. Նորայր Էդիկի Հակոբյանը պարտավոր է.

1) համայնքապետարանի 900105201363 հաշվեհամարին վճարել 28 424 550 (քսանութ միլիոն չորս հարյուր քսանչորս հազար հինգ հարյուր հիսուն) դրամ՝ հողամասի գինը.

2) համայնքապետարանի 900105201652 հաշվեհամարին վճարել 65 000 (վաթսունհինգ հազար) դրամ տեղական վճար՝ համայնքի տնօրինության ներքո գտնվող հողերը հատկացնելու դեպքում փաստաթղթերի (փաթեթի) նախապատրաստման համար, 5 000 (հինգ հազար) դրամ՝ հասցեի տրամադրման ծառայության վճար:

4. Սահմանել, որ սույն որոշումից ծագող գույքային իրավունքների նոտարական ձևակերպման և պետական գրանցման հետ կապված վճարների ու տուրքերի վճարումը կատարվում է Նորայր Էդիկի Հակոբյանի կողմից:

5. Սույն որոշումն ուժի մեջ է մտնում Նորայր Էդիկի Հակոբյանին որոշման ընդունման մասին իրազեկելու օրվան հաջորդող օրվանից:

ՀԱՄԱՅՆՔԻ ՂԵԿԱՎԱՐ Է. ԲԱԲԱՅԱՆ

2023թ. ապրիլի 03
ք. Աբովյան

ՀԱՅԱՍՏԱՆԻ ՀԱՆՐԱՊԵՏՈՒԹՅԱՆ
ԿՈՏԱՅՔԻ ՄԱՐԶԻ ԱԲՈՎՅԱՆ ՀԱՄԱՅՆՔԻ ՂԵԿԱՎԱՐ

Ո Ր Ո Շ ՈՒ Մ

03 ապրիլի 2023 թվականի N 1089

ԱԲՈՎՅԱՆ ՔԱՂԱՔԻ 8-ՐԴ ՄԻԿՐՈՇՐՋԱՆԻ 5-ՐԴ ԹԱՂԱՄԱՍԻ ԹԻՎ 83 ՀԱՍՑԵՈՒՄ ԳՏՆՎՈՂ ՀԱՄԱՅՆՔԻ ՍԵՓԱԿԱՆՈՒԹՅՈՒՆ ՀԱՆԴԻՍԱՑՈՂ ՀՈՂԱՄԱՍ ՕՏԱՐԵԼՈՒ ՄԱՍԻՆ

Համաձայն Հողային օրենսգրքի 67-70-րդ հոդվածների, «Տեղական ինքնակառավարման մասին» օրենքի 35-րդ հոդվածի 1-ին մասի 16-րդ կետի, Հայաստանի Հանրապետության կառավարության 2001 թվականի ապրիլի 12-ի N 286 որոշմամբ հաստատված կարգի 22-28-րդ կետերի, Աբովյան համայնքի ավագանու 2022 թվականի դեկտեմբերի 28-ի N 192-Ն, N 193-Ն և N 217-Ա որոշումների, հիմք ընդունելով հողամասն աճուրդով վաճառելու մասին 2023 թվականի մարտի 28-ի N 23 արձանագրությունը.

1. Աբովյան համայնքի սեփականություն հանդիսացող (հիմք՝ 2011 թվականի օգոստոսի 19-ի N 2807895 վկայական) Աբովյան քաղաքի 8-րդ միկրոշրջանի 5-րդ թաղամասի թիվ 83 հասցեում գտնվող 400.0 քառակուսի մետր մակերեսով հողամասն օտարել Արսեն Հենրիկի Հովհաննիսյանին:

2. Ընդունել ի գիտություն, որ սույն որոշման 1-ին կետում նշված հողամասը հանդիսանում է բնակավայրերի նշանակության տնամերձ հողամաս, գտնվում է տարածագնահատման 10-րդ գոտում, հողամասի 1 քառակուսի մետրի կադաստրային արժեքը 6 834.3 (վեց հազար ութ հարյուր երեսունչորս ամբողջ երեք) դրամ է, չի հանդիսանում Հողային օրենսգրքի 60-րդ հոդվածով սահմանված հողամաս:

3. Արսեն Հենրիկի Հովհաննիսյանը պարտավոր է.

1) համայնքապետարանի 900105201363 հաշվեհամարին վճարել 5 741 400 (հինգ միլիոն յոթ հարյուր քառասունմեկ հազար չորս հարյուր) դրամ՝ հողամասի գինը.

2) համայնքապետարանի 900105201652 հաշվեհամարին վճարել 65 000 (վաթսունհինգ հազար) դրամ տեղական վճար՝ համայնքի տնօրինության ներքո գտնվող հողերը հատկացնելու դեպքում փաստաթղթերի (փաթեթի) նախապատրաստման համար, 5 000 (հինգ հազար) դրամ՝ հասցեի տրամադրման ծառայության վճար:

4. Սահմանել, որ սույն որոշումից ծագող գույքային իրավունքների նոտարական ձևակերպման և պետական գրանցման հետ կապված վճարների ու տուրքերի վճարումը կատարվում է Արսեն Հենրիկի Հովհաննիսյանի կողմից:

5. Սույն որոշումն ուժի մեջ է մտնում Արսեն Հենրիկի Հովհաննիսյանին որոշման ընդունման մասին իրազեկելու օրվան հաջորդող օրվանից:

ՀԱՄԱՅՆՔԻ ՂԵԿԱՎԱՐ Է. ԲԱԲԱՅԱՆ

2023թ. ապրիլի 03
ք. Աբովյան

ՀԱՅԱՍՏԱՆԻ ՀԱՆՐԱՊԵՏՈՒԹՅԱՆ
ԿՈՏԱՅՔԻ ՄԱՐԶԻ ԱԲՈՎՅԱՆ ՀԱՄԱՅՆՔԻ ՂԵԿԱՎԱՐ

Ո Ր Ո Շ ՈՒ Մ

03 ապրիլի 2023 թվականի N 1090

ԱԲՈՎՅԱՆ ՔԱՂԱՔԻ 8-ՐԴ ՄԻԿՐՈՇՐՋԱՆԻ 5-ՐԴ ԹԱՂԱՄԱՍԻ ԹԻՎ 106 ՀԱՍՑԵՈՒՄ ԳՏՆՎՈՂ ՀԱՄԱՅՆՔԻ ՍԵՓԱԿԱՆՈՒԹՅՈՒՆ ՀԱՆԴԻՍԱՑՈՂ ՀՈՂԱՄԱՍ ՕՏԱՐԵԼՈՒ ՄԱՍԻՆ

Համաձայն Հողային օրենսգրքի 67-70-րդ հոդվածների, «Տեղական ինքնակառավարման մասին» օրենքի 35-րդ հոդվածի 1-ին մասի 16-րդ կետի, Հայաստանի Հանրապետության կառավարության 2001 թվականի ապրիլի 12-ի N 286 որոշմամբ հաստատված կարգի 22-28-րդ կետերի, Աբովյան համայնքի ավագանու 2022 թվականի դեկտեմբերի 06-ի N 183-Ա և դեկտեմբերի 28-ի N 192-Ն, N 193-Ն որոշումների, հիմք ընդունելով հողամասն աճուրդով վաճառելու մասին 2023 թվականի մարտի 28-ի N 22 արձանագրությունը.

1. Աբովյան համայնքի սեփականություն հանդիսացող (հիմք՝ 2010 թվականի փետրվարի 25-ի N 2703720 վկայական) Աբովյան քաղաքի 8-րդ միկրոշրջանի 5-րդ թաղամասի թիվ 106 հասցեում գտնվող 400.0 քառակուսի մետր մակերեսով հողամասն օտարել Ազատ Մայիսի Մովսիսյանին:

2. Ընդունել ի գիտություն, որ սույն որոշման 1-ին կետում նշված հողամասը հանդիսանում է բնակավայրերի նշանակության տնամերձ հողամաս, գտնվում է տարածագնահատման 10-րդ գոտում, հողամասի 1 քառակուսի մետրի կադաստրային արժեքը 6 834.3 (վեց հազար ութ հարյուր երեսունչորս ամբողջ երեք) դրամ է, չի հանդիսանում Հողային օրենսգրքի 60-րդ հոդվածով սահմանված հողամաս:

3. Ազատ Մայիսի Մովսիսյանը պարտավոր է.

1) համայնքապետարանի 900105201363 հաշվեհամարին վճարել 5 741 400 (հինգ միլիոն յոթ հարյուր քառասունմեկ հազար չորս հարյուր) դրամ՝ հողամասի գինը.

2) համայնքապետարանի 900105201652 հաշվեհամարին վճարել 65 000 (վաթսունհինգ հազար) դրամ տեղական վճար՝ համայնքի տնօրինության ներքո գտնվող հողերը հատկացնելու դեպքում փաստաթղթերի (փաթեթի) նախապատրաստման համար, 5 000 (հինգ հազար) դրամ՝ հասցեի տրամադրման ծառայության վճար:

4. Սահմանել, որ սույն որոշումից ծագող գույքային իրավունքների նոտարական ձևակերպման և պետական գրանցման հետ կապված վճարների ու տուրքերի վճարումը կատարվում է Ազատ Մայիսի Մովսիսյանի կողմից:

5. Սույն որոշումն ուժի մեջ է մտնում Ազատ Մայիսի Մովսիսյանին որոշման ընդունման մասին իրազեկելու օրվան հաջորդող օրվանից:

ՀԱՄԱՅՆՔԻ ՂԵԿԱՎԱՐ Է. ԲԱԲԱՅԱՆ

2023թ. ապրիլի 03
ք. Աբովյան

ՀԱՅԱՍՏԱՆԻ ՀԱՆՐԱՊԵՏՈՒԹՅԱՆ
ԿՈՏԱՅՔԻ ՄԱՐԶԻ ԱԲՈՎՅԱՆ ՀԱՄԱՅՆՔԻ ՂԵԿԱՎԱՐ

Ո Ր Ո Շ ՈՒ Մ

03 ապրիլի 2023 թվականի N 1091

ԱԲՈՎՅԱՆ ՔԱՂԱՔԻ 7-ՐԴ ՄԻԿՐՈՇՐՋԱՆԻ 2-ՐԴ ԹԱՂԱՄԱՍԻ ԹԻՎ 36/50 ՀԱՍՑԵՈՒՄ ԳՏՆՎՈՂ ՀԱՄԱՅՆՔԻ ՍԵՓԱԿԱՆՈՒԹՅՈՒՆ ՀԱՆԴԻՍԱՑՈՂ ՀՈՂԱՄԱՍ ՕՏԱՐԵԼՈՒ ՄԱՍԻՆ

Համաձայն Հողային օրենսգրքի 67-70-րդ հոդվածների, «Տեղական ինքնակառավարման մասին» օրենքի 35-րդ հոդվածի 1-ին մասի 16-րդ կետի, Հայաստանի Հանրապետության կառավարության 2001 թվականի ապրիլի 12-ի N 286 որոշմամբ հաստատված կարգի 22-28-րդ կետերի, Աբովյան համայնքի ավագանու 2022 թվականի դեկտեմբերի 28-ի N 192-Ն, N 193-Ն և N 217-Ա որոշումների, հիմք ընդունելով հողամասն աճուրդով վաճառելու մասին 2023 թվականի մարտի 28-ի N 21 արձանագրությունը,

1. Աբովյան համայնքի սեփականություն հանդիսացող (հիմք՝ 2022 թվականի դեկտեմբերի 08-ի N 08122022-07-0199 վկայական) Աբովյան քաղաքի 7-րդ միկրոշրջանի 2-րդ թաղամասի թիվ 36/50 հասցեում գտնվող 400.0 քառակուսի մետր մակերեսով հողամասն օտարել Ռազմիկ Եղիշի Ենգիբարյանին:

2. Ընդունել ի գիտություն, որ սույն որոշման 1-ին կետում նշված հողամասը հանդիսանում է բնակավայրերի նշանակության բնակելի կառուցապատման հողամաս, գտնվում է տարածագնահատման 10-րդ գոտում, հողամասի 1 քառակուսի մետրի կադաստրային արժեքը 6 834.3 (վեց հազար ութ հարյուր երեսունչորս ամբողջ երեք) դրամ է, չի հանդիսանում Հողային օրենսգրքի 60-րդ հոդվածով սահմանված հողամաս:

3. Ռազմիկ Եղիշի Ենգիբարյանը պարտավոր է.

1) համայնքապետարանի 900105201363 հաշվեհամարին վճարել 8 475 400 (ութ միլիոն չորս հարյուր յոթանասունհինգ հազար չորս հարյուր) դրամ՝ հողամասի գինը.

2) համայնքապետարանի 900105201652 հաշվեհամարին վճարել 65 000 (վաթսունհինգ հազար) դրամ տեղական վճար՝ համայնքի տնօրինության ներքո գտնվող հողերը հատկացնելու դեպքում փաստաթղթերի (փաթեթի) նախապատրաստման համար, 5 000 (հինգ հազար) դրամ՝ հասցեի տրամադրման ծառայության վճար:

4. Սահմանել, որ սույն որոշումից ծագող գույքային իրավունքների նոտարական ձևակերպման և պետական գրանցման հետ կապված վճարների ու տուրքերի վճարումը կատարվում է Ռազմիկ Եղիշի Ենգիբարյանի կողմից:

5. Սույն որոշումն ուժի մեջ է մտնում Ռազմիկ Եղիշի Ենգիբարյանին որոշման ընդունման մասին իրազեկելու օրվան հաջորդող օրվանից:

ՀԱՄԱՅՆՔԻ ՂԵԿԱՎԱՐ **Է. ԲԱԲԱՅԱՆ**

2023թ. ապրիլի 03
ք. Աբովյան

ՀԱՅԱՍՏԱՆԻ ՀԱՆՐԱՊԵՏՈՒԹՅԱՆ
ԿՈՏԱՅՔԻ ՄԱՐԶԻ ԱԲՈՎՅԱՆ ՀԱՄԱՅՆՔԻ ՂԵԿԱՎԱՐ

Ո Ր Ո Շ Ու Մ

03 ապրիլի 2023 թվականի N 1092

ԱԲՈՎՅԱՆ ՔԱՂԱՔԻ Է. ՊԵՏՐՈՍՅԱՆ ՓՈՂՈՑԻ ԹԻՎ 1/35 ՀԱՍՑԵՈՒՄ ԳՏՆՎՈՂ ՀԱՄԱՅՆՔԻ ՍԵՓԱԿԱՆՈՒԹՅՈՒՆ ՀԱՆԴԻՍԱՑՈՂ ՀՈՂԱՄԱՍ ՕՏԱՐԵԼՈՒ ՄԱՍԻՆ

Համաձայն Հողային օրենսգրքի 67-70-րդ հոդվածների, «Տեղական ինքնակառավարման մասին» օրենքի 35-րդ հոդվածի 1-ին մասի 16-րդ կետի, Հայաստանի Հանրապետության կառավարության 2001 թվականի ապրիլի 12-ի N 286 որոշմամբ հաստատված կարգի 22-28-րդ կետերի, Աբովյան համայնքի ավագանու 2022 թվականի դեկտեմբերի 28-ի N 192-Ն, N 193-Ն և N 217-Ա որոշումների, հիմք ընդունելով հողամասն աճուրդով վաճառելու մասին 2023 թվականի մարտի 28-ի N 20 արձանագրությունը.

1. Աբովյան համայնքի սեփականություն հանդիսացող (հիմք՝ 2022 թվականի հոկտեմբերի 07-ի N 07102022-07-0148 վկայական) Աբովյան քաղաքի Է. Պետրոսյան փողոցի թիվ 1/35 հասցեում գտնվող 2734.6 քառակուսի մետր մակերեսով հողամաս օտարել Գևորգ Գագիկի Հովհաննիսյանին:

2. Ընդունել ի գիտություն, որ սույն որոշման 1-ին կետում նշված հողամասը հանդիսանում է արդյունաբերության, ընդերքօգտագործման և այլ արտադրական նշանակության արդյունաբերական օբյեկտների հողամաս, գտնվում է տարածագնահատման 11-րդ գոտում, հողամասի 1 քառակուսի մետրի կադաստրային արժեքը 4 441.8 (չորս հազար չորս հարյուր քառասունմեկ ամբողջ ութ) դրամ է, չի հանդիսանում Հողային օրենսգրքի 60-րդ հոդվածով սահմանված հողամաս:

3. Գևորգ Գագիկի Հովհաննիսյանը պարտավոր է.

1) համայնքապետարանի 900105201363 հաշվեհամարին վճարել 25 508 700 (քսանհինգ միլիոն հինգ հարյուր ութ հազար յոթ հարյուր) դրամ՝ հողամասի գինը.

2) համայնքապետարանի 900105201652 հաշվեհամարին վճարել 65 000 (վաթսունհինգ հազար) դրամ տեղական վճար՝ համայնքի տնօրինության ներքո գտնվող հողերը հատկացնելու դեպքում փաստաթղթերի (փաթեթի) նախապատրաստման համար, 5 000 (հինգ հազար) դրամ՝ հասցեի տրամադրման ծառայության վճար:

4. Սահմանել, որ սույն որոշումից ծագող գույքային իրավունքների նոտարական ձևակերպման և պետական գրանցման հետ կապված վճարների ու տուրքերի վճարումը կատարվում է Գևորգ Գագիկի Հովհաննիսյանի կողմից:

5. Սույն որոշումն ուժի մեջ է մտնում Գևորգ Գագիկի Հովհաննիսյանին որոշման ընդունման մասին իրազեկելու օրվան հաջորդող օրվանից:

ՀԱՄԱՅՆՔԻ ՂԵԿԱՎԱՐ Է. ԲԱԲԱՅԱՆ

2023թ. ապրիլի 03
ք. Աբովյան

ՀԱՅԱՍՏԱՆԻ ՀԱՆՐԱՊԵՏՈՒԹՅԱՆ
ԿՈՏԱՅՔԻ ՄԱՐԶԻ ԱԲՈՎՅԱՆ ՀԱՄԱՅՆՔԻ ՂԵԿԱՎԱՐ

Ո Ր Ո Շ Ո Ւ Մ

03 ապրիլի 2023 թվականի N 1093

ԱԲՈՎՅԱՆ ՔԱՂԱՔԻ ՀԱՏԻՍԻ ՓՈՂՈՑԻ ԹԻՎ 6/43 ՀԱՍՑԵՈՒՄ ԳՏՆՎՈՂ ՀԱՄԱՅՆՔԻ ՍԵՓԱԿԱՆՈՒԹՅՈՒՆ ՀԱՆԴԻՍԱՑՈՂ ՀՈՂԱՄԱՍ ՕՏԱՐԵԼՈՒ ՄԱՍԻՆ

Համաձայն Հողային օրենսգրքի 67-70-րդ հոդվածների, «Տեղական ինքնակառավարման մասին» օրենքի 35-րդ հոդվածի 1-ին մասի 16-րդ կետի, Հայաստանի Հանրապետության կառավարության 2001 թվականի ապրիլի 12-ի N 286 որոշմամբ հաստատված կարգի 22-28-րդ կետերի, Աբովյան համայնքի ավագանու 2022 թվականի դեկտեմբերի 28-ի N 192-Ն, N 193-Ն և N 217-Ա որոշումների, հիմք ընդունելով հողամասն աճուրդով վաճառելու մասին 2023 թվականի մարտի 28-ի N 19 արձանագրությունը.

1. Աբովյան համայնքի սեփականություն հանդիսացող (հիմք՝ 2022 թվականի նոյեմբերի 02-ի N 02112022-07-0121 վկայական) Աբովյան քաղաքի Հատիսի փողոցի թիվ 6/43 հասցեում գտնվող 579.0 քառակուսի մետր մակերեսով հողամասն օտարել Վահե Արմենի Նահապետյանին:

2. Ընդունել ի գիտություն, որ սույն որոշման 1-ին կետում նշված հողամասը հանդիսանում է բնակավայրերի նշանակության հասարակական կառուցապատման հողամաս, գտնվում է տարածագնահատման 10-րդ գոտում, հողամասի 1 քառակուսի մետրի կադաստրային արժեքը 6 834.3 (վեց հազար ութ հարյուր երեսունչորս ամբողջ երեք) դրամ է, չի հանդիսանում Հողային օրենսգրքի 60-րդ հոդվածով սահմանված հողամաս:

3. Վահե Արմենի Նահապետյանը պարտավոր է.

1) համայնքապետարանի 900105201363 հաշվեհամարին վճարել 17 017 250 (տասնյոթ միլիոն տասնյոթ հազար երկու հարյուր հիսուն) դրամ՝ հողամասի գինը.

2) համայնքապետարանի 900105201652 հաշվեհամարին վճարել 65 000 (վաթսունհինգ հազար) դրամ տեղական վճար՝ համայնքի տնօրինության ներքո գտնվող հողերը հատկացնելու դեպքում փաստաթղթերի (փաթեթի) նախապատրաստման համար, 5 000 (հինգ հազար) դրամ՝ հասցեի տրամադրման ծառայության վճար:

4. Սահմանել, որ սույն որոշումից ծագող գույքային իրավունքների նոտարական ձևակերպման և պետական գրանցման հետ կապված վճարների ու տուրքերի վճարումը կատարվում է Վահե Արմենի Նահապետյանի կողմից:

5. Սույն որոշումն ուժի մեջ է մտնում Վահե Արմենի Նահապետյանին որոշման ընդունման մասին իրազեկելու օրվան հաջորդող օրվանից:

ՀԱՄԱՅՆՔԻ ՂԵԿԱՎԱՐ Է. ԲԱԲԱՅԱՆ

2023թ. ապրիլի 03
ք. Աբովյան

ՀԱՅԱՍՏԱՆԻ ՀԱՆՐԱՊԵՏՈՒԹՅԱՆ
ԿՈՏԱՅՔԻ ՄԱՐԶԻ ԱԲՈՎՅԱՆ ՀԱՄԱՅՆՔԻ ՂԵԿԱՎԱՐ

Ո Ր Ո Շ ՈՒ Մ

03 ապրիլի 2023 թվականի   N 1094

ԱԲՈՎՅԱՆ ՔԱՂԱՔԻ ԴԱՐԱՆԻ ՓՈՂՈՑԻ ԹԻՎ 4/12 ՀԱՍՑԵՈՒՄ ԳՏՆՎՈՂ ՀԱՄԱՅՆՔԻ ՍԵՓԱԿԱՆՈՒԹՅՈՒՆ ՀԱՆԴԻՍԱՑՈՂ ՀՈՂԱՄԱՍ ՕՏԱՐԵԼՈՒ ՄԱՍԻՆ

Համաձայն Հողային օրենսգրքի 67-70-րդ հոդվածների, «Տեղական ինքնակառավարման մասին» օրենքի 35-րդ հոդվածի 1-ին մասի 16-րդ կետի, Հայաստանի Հանրապետության կառավարության 2001 թվականի ապրիլի 12-ի N 286 որոշմամբ հաստատված կարգի 22-28-րդ կետերի, Աբովյան համայնքի ավագանու 2022 թվականի դեկտեմբերի 28-ի N 192-Ն, N 193-Ն և N 217-Ա որոշումների, հիմք ընդունելով հողամասն աճուրդով վաճառելու մասին 2023 թվականի մարտի 28-ի N 18 արձանագրությունը.

1. Աբովյան համայնքի սեփականություն հանդիսացող (հիմք՝ 2022 թվականի սեպտեմբերի 23-ի N 23092022-07-0006 վկայական) Աբովյան քաղաքի Դարանի փողոցի թիվ 4/12 հասցեում գտնվող 63.7 քառակուսի մետր մակերեսով հողամասն օտարել Հակոբ Խաչիկի Դովլաթյանին:
2. Ընդունել ի գիտություն, որ սույն որոշման 1-ին կետում նշված հողամասը հանդիսանում է բնակավայրերի նշանակության բնակելի կառուցապատման հողամաս, գտնվում է տարածագնահատման 9-րդ գոտում, հողամասի 1 քառակուսի մետրի կադաստրային արժեքը 10 513.8 (տասը հազար հինգ հարյուր տասներեք ամբողջ ութ) դրամ է, չի հանդիսանում Հողային օրենսգրքի 60-րդ հոդվածով սահմանված հողամաս:
3. Հակոբ Խաչիկի Դովլաթյանը պարտավոր է.
1) համայնքապետարանի 900105201363 հաշվեհամարին վճարել 5 025 000 (հինգ միլիոն քսանհինգ հազար) դրամ՝ հողամասի գինը.
2) համայնքապետարանի 900105201652 հաշվեհամարին վճարել 65 000 (վաթսունհինգ հազար) դրամ տեղական վճար՝ համայնքի տնօրինության ներքո գտնվող հողերը հատկացնելու դեպքում փաստաթղթերի (փաթեթի) նախապատրաստման համար, 5 000 (հինգ հազար) դրամ՝ հասցեի տրամադրման ծառայության վճար:
4. Սահմանել, որ սույն որոշումից ծագող գույքային իրավունքների նոտարական ձևակերպման և պետական գրանցման հետ կապված վճարների ու տուրքերի վճարումը կատարվում է Հակոբ Խաչիկի Դովլաթյանի կողմից:
5. Սույն որոշումն ուժի մեջ է մտնում Հակոբ Խաչիկի Դովլաթյանին որոշման ընդունման մասին իրազեկելու օրվան հաջորդող օրվանից:

ՀԱՄԱՅՆՔԻ ՂԵԿԱՎԱՐ   Է. ԲԱԲԱՅԱՆ

2023թ. ապրիլի 03
ք. Աբովյան

ՀԱՅԱՍՏԱՆԻ ՀԱՆՐԱՊԵՏՈՒԹՅԱՆ
ԿՈՏԱՅՔԻ ՄԱՐԶԻ ԱԲՈՎՅԱՆ ՀԱՄԱՅՆՔԻ ՂԵԿԱՎԱՐ

Ո Ր Ո Շ ՈՒ Մ

03 ապրիլի 2023 թվականի N 1095

ԱԲՈՎՅԱՆ ՔԱՂԱՔԻ ՀԱՆՐԱՊԵՏՈՒԹՅԱՆ ՊՈՂՈՏԱՅԻ ԹԻՎ 4/30 ՀԱՍՑԵՈՒՄ ԳՏՆՎՈՂ ՀԱՄԱՅՆՔԻ ՍԵՓԱԿԱՆՈՒԹՅՈՒՆ ՀԱՆԴԻՍԱՑՈՂ ՀՈՂԱՄԱՍ ՕՏԱՐԵԼՈՒ ՄԱՍԻՆ

Համաձայն Հողային օրենսգրքի 67-70-րդ հոդվածների, «Տեղական ինքնակառավարման մասին» օրենքի 35-րդ հոդվածի 1-ին մասի 16-րդ կետի, Հայաստանի Հանրապետության կառավարության 2001 թվականի ապրիլի 12-ի N 286 որոշմամբ հաստատված կարգի 22-28-րդ կետերի, Աբովյան համայնքի ավագանու 2022 թվականի դեկտեմբերի 28-ի N 192-Ն, N 193-Ն և N 217-Ա որոշումների, հիմք ընդունելով հողամաս աճուրդով վաճառելու մասին 2023 թվականի մարտի 28-ի N 17 արձանագրությունը.

1. Աբովյան համայնքի սեփականություն հանդիսացող (հիմք՝ 2022 թվականի սեպտեմբերի 02-ի N 02092022-07-0160 վկայական) Աբովյան քաղաքի Հանրապետության պողոտայի թիվ 4/30 հասցեում գտնվող 18.1 քառակուսի մետր մակերեսով հողամաս օտարել Ալինա Վաչագանի Հարությունյանին:

2. Ընդունել ի գիտություն, որ սույն որոշման 1-ին կետում նշված հողամասը հանդիսանում է բնակավայրերի նշանակության բնակելի կառուցապատման հողամաս, գտնվում է տարածագնահատման 8-րդ գոտում, հողամասի 1 քառակուսի մետրի կադաստրային արժեքը 16 176.6 (տասնվեց հազար հարյուր յոթանասունվեց ամբողջ վեց) դրամ է, չի հանդիսանում Հողային օրենսգրքի 60-րդ հոդվածով սահմանված հողամաս:

3. Ալինա Վաչագանի Հարությունյանը պարտավոր է.

1) համայնքապետարանի 900105201363 հաշվեհամարին վճարել 644 600 (վեց հարյուր քառասունչորս հազար վեց հարյուր) դրամ՝ հողամասի գինը.

2) համայնքապետարանի 900105201652 հաշվեհամարին վճարել 65 000 (վաթսունհինգ հազար) դրամ տեղական վճար՝ համայնքի տնօրինության ներքո գտնվող հողերը հատկացնելու դեպքում փաստաթղթերի (փաթեթի) նախապատրաստման համար, 5 000 (հինգ հազար) դրամ՝ հասցեի տրամադրման ծառայության վճար:

4. Սահմանել, որ սույն որոշումից ծագող գույքային իրավունքների նոտարական ձևակերպման և պետական գրանցման հետ կապված վճարների ու տուրքերի վճարումը կատարվում է Ալինա Վաչագանի Հարությունյանի կողմից:

5. Սույն որոշումն ուժի մեջ է մտնում Ալինա Վաչագանի Հարությունյանին որոշման ընդունման մասին իրազեկելու օրվան հաջորդող օրվանից:

ՀԱՄԱՅՆՔԻ ՂԵԿԱՎԱՐ Է. ԲԱԲԱՅԱՆ

2023թ. ապրիլի 03
ք. Աբովյան

ՀԱՅԱՍՏԱՆԻ ՀԱՆՐԱՊԵՏՈՒԹՅԱՆ
ԿՈՏԱՅՔԻ ՄԱՐԶԻ ԱԲՈՎՅԱՆ ՀԱՄԱՅՆՔԻ ՂԵԿԱՎԱՐ

Ո Ր Ո Շ ՈՒ Մ

03 ապրիլի 2023 թվականի N 1096

ԱԲՈՎՅԱՆ ՔԱՂԱՔԻ ՆԱԻՐՅԱՆ ՓՈՂՈՑԻ ԹԻՎ 24 ՀԱՍՑԵՈՒՄ ԳՏՆՎՈՂ ՀԱՄԱՅՆՔԻ ՍԵՓԱԿԱՆՈՒԹՅՈՒՆ ՀԱՆԴԻՍԱՑՈՂ ՀՈՂԱՄԱՍ ՕՏԱՐԵԼՈՒ ՄԱՍԻՆ

Համաձայն Հողային օրենսգրքի 67-70-րդ հոդվածների, «Տեղական ինքնակառավարման մասին» օրենքի 35-րդ հոդվածի 1-ին մասի 16-րդ կետի, Հայաստանի Հանրապետության կառավարության 2001 թվականի ապրիլի 12-ի N 286 որոշմամբ հաստատված կարգի 22-28-րդ կետերի, Աբովյան համայնքի ավագանու 2022 թվականի դեկտեմբերի 06-ի N 183-Ա և դեկտեմբերի 28-ի N 192-Ն, N 193-Ն որոշումների, հիմք ընդունելով հողամասն աճուրդով վաճառելու մասին 2023 թվականի մարտի 28-ի N 16 արձանագրությունը.

1. Աբովյան համայնքի սեփականություն հանդիսացող (հիմք՝ 2022 թվականի նոյեմբերի 17-ի N 17112022-07-0127 վկայական) Աբովյան քաղաքի Նաիրյան փողոցի թիվ 24 հասցեում գտնվող 144.7 քառակուսի մետր մակերեսով հողամասն օտարել Նաիրա Արմենակի Միրոյանին:
2. Ընդունել ի գիտություն, որ սույն որոշման 1-ին կետում նշված հողամասը հանդիսանում է բնակավայրերի նշանակության բնակելի կառուցապատման հողամաս, գտնվում է տարածագնահատման 9-րդ գոտում, հողամասի 1 քառակուսի մետրի կադաստրային արժեքը 10 513.8 (տասը հազար հինգ հարյուր տասներեք ամբողջ ութ) դրամ է, չի հանդիսանում Հողային օրենսգրքի 60-րդ հոդվածով սահմանված հողամաս:
3. Նաիրա Արմենակի Միրոյանը պարտավոր է.
1) համայնքապետարանի 900105201363 հաշվեհամարին վճարել 4 200 000 (չորս միլիոն երկու հարյուր հազար) դրամ՝ հողամասի գինը.
2) համայնքապետարանի 900105201652 հաշվեհամարին վճարել 65 000 (վաթսունհինգ հազար) դրամ տեղական վճար՝ համայնքի տնօրինության ներքո գտնվող հողերը հատկացնելու դեպքում փաստաթղթերի (փաթեթի) նախապատրաստման համար, 5 000 (հինգ հազար) դրամ՝ հասցեի տրամադրման ծառայության վճար:
4. Սահմանել, որ սույն որոշումից ծագող գույքային իրավունքների նոտարական ձևակերպման և պետական գրանցման հետ կապված վճարների ու տուրքերի վճարումը կատարվում է Նաիրա Արմենակի Միրոյանի կողմից:
5. Սույն որոշումն ուժի մեջ է մտնում Նաիրա Արմենակի Միրոյանին որոշման ընդունման մասին իրազեկելու օրվան հաջորդող օրվանից:

ՀԱՄԱՅՆՔԻ ՂԵԿԱՎԱՐ Է. ԲԱԲԱՅԱՆ

2023թ. ապրիլի 03
ք. Աբովյան

ՀԱՅԱՍՏԱՆԻ ՀԱՆՐԱՊԵՏՈՒԹՅԱՆ
ԿՈՏԱՅՔԻ ՄԱՐԶԻ ԱԲՈՎՅԱՆ ՀԱՄԱՅՆՔԻ ՂԵԿԱՎԱՐ

Ո Ր Ո Շ Ո Ւ Մ

03 ապրիլի 2023 թվականի N 1097

ԱԲՈՎՅԱՆ ՔԱՂԱՔԻ ՕԳՈՍՏՈՍԻ 23-Ի ՓՈՂՈՑԻ ԹԻՎ 1/14/6 ՀԱՍՑԵՈՒՄ ԳՏՆՎՈՂ ՀԱՄԱՅՆՔԻ ՍԵՓԱԿԱՆՈՒԹՅՈՒՆ ՀԱՆԴԻՍԱՑՈՂ ՀՈՂԱՄԱՍ ՕՏԱՐԵԼՈՒ ՄԱՍԻՆ

Համաձայն Հողային օրենսգրքի 67-70-րդ հոդվածների, «Տեղական ինքնակառավարման մասին» օրենքի 35-րդ հոդվածի 1-ին մասի 16-րդ կետի, Հայաստանի Հանրապետության կառավարության 2001 թվականի ապրիլի 12-ի N 286 որոշմամբ հաստատված կարգի 22-28-րդ կետերի, Աբովյան համայնքի ավագանու 2022 թվականի դեկտեմբերի 28-ի N 192-Ն, N 193-Ն և 2023 թվականի փետրվարի 16-ի N 19-Ա որոշումների, հիմք ընդունելով հողամասն աճուրդով վաճառելու մասին 2023 թվականի մարտի 28-ի N 15 արձանագրությունը.

1. Աբովյան համայնքի սեփականություն հանդիսացող (հիմք՝ 2012 թվականի հունիսի 25-ի N 25062012-07-0210 վկայական) Աբովյան քաղաքի Օգոստոսի 23-ի փողոցի թիվ 1/14/6 հասցեում գտնվող 786.67 քառակուսի մետր մակերեսով հողամասն օտարել Արարատ Վալերիի Աղաբեկյանին:

2. Ընդունել ի գիտություն, որ սույն որոշման 1-ին կետում նշված հողամասը հանդիսանում է բնակավայրերի նշանակության բնակելի կառուցապատման հողամաս, գտնվում է տարածագնահատման 8-րդ գոտում, հողամասի 1 քառակուսի մետրի կադաստրային արժեքը 16 176.6 (տասնվեց հազար հարյուր յոթանասունվեց ամբողջ վեց) դրամ է, չի հանդիսանում Հողային օրենսգրքի 60-րդ հոդվածով սահմանված հողամաս:

3. Արարատ Վալերիի Աղաբեկյանը պարտավոր է.

1) համայնքապետարանի 900105201363 հաշվեհամարին վճարել 31 815 000 (երեսունմեկ միլիոն ութ հարյուր տասնհինգ հազար) դրամ՝ հողամասի գինը.

2) համայնքապետարանի 900105201652 հաշվեհամարին վճարել 65 000 (վաթսունհինգ հազար) դրամ տեղական վճար՝ համայնքի տնօրինության ներքո գտնվող հողերը հատկացնելու դեպքում փաստաթղթերի (փաթեթի) նախապատրաստման համար, 5 000 (հինգ հազար) դրամ՝ հասցեի տրամադրման ծառայության վճար:

4. Սահմանել, որ սույն որոշումից ծագող գույքային իրավունքների նոտարական ձևակերպման և պետական գրանցման հետ կապված վճարների ու տուրքերի վճարումը կատարվում է Արարատ Վալերիի Աղաբեկյանի կողմից:

5. Սույն որոշումն ուժի մեջ է մտնում Արարատ Վալերիի Աղաբեկյանին որոշման ընդունման մասին իրազեկելու օրվան հաջորդող օրվանից:

ՀԱՄԱՅՆՔԻ ՂԵԿԱՎԱՐ Է. ԲԱԲԱՅԱՆ

2023թ. ապրիլի 03
ք. Աբովյան

ՀԱՅԱՍՏԱՆԻ ՀԱՆՐԱՊԵՏՈՒԹՅԱՆ
ԿՈՏԱՅՔԻ ՄԱՐԶԻ ԱԲՈՎՅԱՆ ՀԱՄԱՅՆՔԻ ՂԵԿԱՎԱՐ

Ո Ր Ո Շ ՈՒ Մ

03 ապրիլի 2023 թվականի N 1098

ԱԲՈՎՅԱՆ ՔԱՂԱՔԻ 4-ՐԴ ՄԻԿՐՈՇՐՋԱՆԻ ԹԻՎ 438/1 ՀԱՍՑԵՈՒՄ ԳՏՆՎՈՂ ՀԱՄԱՅՆՔԻ ՍԵՓԱԿԱՆՈՒԹՅՈՒՆ ՀԱՆԴԻՍԱՑՈՂ ՀՈՂԱՄԱՍ ՕՏԱՐԵԼՈՒ ՄԱՍԻՆ

Համաձայն Հողային օրենսգրքի 67-70-րդ հոդվածների, «Տեղական ինքնակառավարման մասին» օրենքի 35-րդ հոդվածի 1-ին մասի 16-րդ կետի, Հայաստանի Հանրապետության կառավարության 2001 թվականի ապրիլի 12-ի N 286 որոշմամբ հաստատված կարգի 22-28-րդ կետերի, Աբովյան համայնքի ավագանու 2022 թվականի դեկտեմբերի 28-ի N 192-Ն, N 193-Ն և N 217-Ա որոշումների, հիմք ընդունելով հողամասն աճուրդով վաճառելու մասին 2023 թվականի մարտի 28-ի N 14 արձանագրությունը.

1. Աբովյան համայնքի սեփականություն հանդիսացող (հիմք՝ 2022 թվականի նոյեմբերի 09-ի N 09112022-07-0046 վկայական) Աբովյան քաղաքի 4-րդ միկրոշրջանի թիվ 438/1 հասցեում գտնվող 78.1 քառակուսի մետր մակերեսով հողամասն օտարել Ալբերտ Նելսոնի Միրզոյանին:
2. Ընդունել ի գիտություն, որ սույն որոշման 1-ին կետում նշված հողամասը հանդիսանում է բնակավայրերի նշանակության բնակելի կառուցապատման հողամաս, գտնվում է տարածագնահատման 9-րդ գոտում, հողամասի 1 քառակուսի մետրի կադաստրային արժեքը 10 513.8 (տասը հազար հինգ հարյուր տասներեք ամբողջ ութ) դրամ է, չի հանդիսանում Հողային օրենսգրքի 60-րդ հոդվածով սահմանված հողամաս:
3. Ալբերտ Նելսոնի Միրզոյանը պարտավոր է.
1) համայնքապետարանի 900105201363 հաշվեհամարին վճարել 1 725 150 (մեկ միլիոն յոթ հարյուր քսանհինգ հազար հարյուր հիսուն) դրամ՝ հողամասի գինը.
2) համայնքապետարանի 900105201652 հաշվեհամարին վճարել 65 000 (վաթսունհինգ հազար) դրամ տեղական վճար՝ համայնքի տնօրինության ներքո գտնվող հողերը հատկացնելու դեպքում փաստաթղթերի (փաթեթի) նախապատրաստման համար, 5 000 (հինգ հազար) դրամ՝ հասցեի տրամադրման ծառայության վճար:
4. Սահմանել, որ սույն որոշումից ծագող գույքային իրավունքների նոտարական ձևակերպման և պետական գրանցման հետ կապված վճարների ու տուրքերի վճարումը կատարվում է Ալբերտ Նելսոնի Միրզոյանի կողմից:
5. Սույն որոշումն ուժի մեջ է մտնում Ալբերտ Նեսլոնի Միրզոյանին որոշման ընդունման մասին իրազեկելու օրվան հաջորդող օրվանից:

ՀԱՄԱՅՆՔԻ ՂԵԿԱՎԱՐ Է. ԲԱԲԱՅԱՆ

2023թ. ապրիլի 03
ք. Աբովյան

ՀԱՅԱՍՏԱՆԻ ՀԱՆՐԱՊԵՏՈՒԹՅԱՆ
ԿՈՏԱՅՔԻ ՄԱՐԶԻ ԱԲՈՎՅԱՆ ՀԱՄԱՅՆՔԻ ՂԵԿԱՎԱՐ

Ո Ր Ո Շ Ո Ւ Մ

03 ապրիլի 2023 թվականի N 1099

ԱԲՈՎՅԱՆ ՔԱՂԱՔԻ 4-ՐԴ ՄԻԿՐՈՇՐՋԱՆԻ ԹԻՎ 44/5 ՀԱՍՑԵՈՒՄ ԳՏՆՎՈՂ ՀԱՄԱՅՆՔԻ ՍԵՓԱԿԱՆՈՒԹՅՈՒՆ ՀԱՆԴԻՍԱՑՈՂ ՀՈՂԱՄԱՍ ՕՏԱՐԵԼՈՒ ՄԱՍԻՆ

Համաձայն Հողային օրենսգրքի 67-70-րդ հոդվածների, «Տեղական ինքնակառավարման մասին» օրենքի 35-րդ հոդվածի 1-ին մասի 16-րդ կետի, Հայաստանի Հանրապետության կառավարության 2001 թվականի ապրիլի 12-ի N 286 որոշմամբ հաստատված կարգի 22-28-րդ կետերի, Աբովյան համայնքի ավագանու 2022 թվականի նոյեմբերի 17-ի N 164-Ա և դեկտեմբերի 28-ի N 192-Ն, N 193-Ն որոշումների, հիմք ընդունելով հողամասն աճուրդով վաճառելու մասին 2023 թվականի մարտի 28-ի N 13 արձանագրությունը.

1. Աբովյան համայնքի սեփականություն հանդիսացող (հիմք՝ 2022 թվականի հոկտեմբերի 28-ի N 28102022-07-0159 վկայական) Աբովյան քաղաքի 4-րդ միկրոշրջանի թիվ 44/5 հասցեում գտնվող 33.9 քառակուսի մետր մակերեսով հողամասն օտարել Հարություն Թևոսի Մնացականյանին:

2. Ընդունել ի գիտություն, որ սույն որոշման 1-ին կետում նշված հողամասը հանդիսանում է բնակավայրերի նշանակության բնակելի կառուցապատման հողամաս, գտնվում է տարածագնահատման 9-րդ գոտում, հողամասի 1 քառակուսի մետրի կադաստրային արժեքը 10 513.8 (տասը հազար հինգ հարյուր տասներեք ամբողջ ութ) դրամ է, չի հանդիսանում Հողային օրենսգրքի 60-րդ հոդվածով սահմանված հողամաս:

3. Հարություն Թևոսի Մնացականյանը պարտավոր է.

1) համայնքապետարանի 900105201363 հաշվեհամարին վճարել 1 124 550 (մեկ միլիոն հարյուր քսանչորս հազար հինգ հարյուր հիսուն) դրամ՝ հողամասի գինը.

2) համայնքապետարանի 900105201652 հաշվեհամարին վճարել 65 000 (վաթսունհինգ հազար) դրամ տեղական վճար՝ համայնքի տնօրինության ներքո գտնվող հողերը հատկացնելու դեպքում փաստաթղթերի (փաթեթի) նախապատրաստման համար, 5 000 (հինգ հազար) դրամ՝ հասցեի տրամադրման ծառայության վճար:

4. Սահմանել, որ սույն որոշումից ծագող գույքային իրավունքների նոտարական ձևակերպման և պետական գրանցման հետ կապված վճարների ու տուրքերի վճարումը կատարվում է Հարություն Թևոսի Մնացականյանի կողմից:

5. Սույն որոշումն ուժի մեջ է մտնում Հարություն Թևոսի Մնացականյանին որոշման ընդունման մասին իրազեկելու օրվան հաջորդող օրվանից:

ՀԱՄԱՅՆՔԻ ՂԵԿԱՎԱՐ Է. ԲԱԲԱՅԱՆ

2023թ. ապրիլի 03
ք. Աբովյան

ՀԱՅԱՍՏԱՆԻ ՀԱՆՐԱՊԵՏՈՒԹՅԱՆ
ԿՈՏԱՅՔԻ ՄԱՐԶԻ ԱԲՈՎՅԱՆ ՀԱՄԱՅՆՔԻ ՂԵԿԱՎԱՐ

Ո Ր Ո Շ ՈՒ Մ

03 ապրիլի 2023 թվականի N 1100

ԱԲՈՎՅԱՆ ՔԱՂԱՔԻ 4-ՐԴ ՄԻԿՐՈՇՐՋԱՆԻ ԹԻՎ 248/1 ՀԱՍՑԵՈՒՄ ԳՏՆՎՈՂ ՀԱՄԱՅՆՔԻ ՍԵՓԱԿԱՆՈՒԹՅՈՒՆ ՀԱՆԴԻՍԱՑՈՂ ՀՈՂԱՄԱՍ ՕՏԱՐԵԼՈՒ ՄԱՍԻՆ

Համաձայն Հողային օրենսգրքի 67-70-րդ հոդվածների, «Տեղական ինքնակառավարման մասին» օրենքի 35-րդ հոդվածի 1-ին մասի 16-րդ կետի, Հայաստանի Հանրապետության կառավարության 2001 թվականի ապրիլի 12-ի N 286 որոշմամբ հաստատված կարգի 22-28-րդ կետերի, Աբովյան համայնքի ավագանու 2022 թվականի դեկտեմբերի 28-ի N 192-Ն, N 193-Ն և N 217-Ա որոշումների, հիմք ընդունելով հողամասն աճուրդով վաճառելու մասին 2023 թվականի մարտի 28-ի N 12 արձանագրությունը.

1. Աբովյան համայնքի սեփականություն հանդիսացող (հիմք՝ 2022 թվականի նոյեմբերի 17-ի N 17112022-07-0124 վկայական) Աբովյան քաղաքի 4-րդ միկրոշրջանի թիվ 248/1 հասցեում գտնվող 27.9 քառակուսի մետր մակերեսով հողամասն օտարել Հայրապետ Մխիթարի Մարտիրոսյանին:

2. Ընդունել ի գիտություն, որ սույն որոշման 1-ին կետում նշված հողամասը հանդիսանում է բնակավայրերի նշանակության բնակելի կառուցապատման հողամաս, գտնվում է տարածագնահատման 9-րդ գոտում, հողամասի 1 քառակուսի մետրի կադաստրային արժեքը 10 513.8 (տասը հազար հինգ հարյուր տասներեք ամբողջ ութ) դրամ է, չի հանդիսանում Հողային օրենսգրքի 60-րդ հոդվածով սահմանված հողամաս:

3. Հայրապետ Մխիթարի Մարտիրոսյանը պարտավոր է.

1) համայնքապետարանի 900105201363 հաշվեհամարին վճարել 1 761 000 (մեկ միլիոն յոթ հարյուր վաթսունմեկ հազար) դրամ՝ հողամասի գինը.

2) համայնքապետարանի 900105201652 հաշվեհամարին վճարել 65 000 (վաթսունհինգ հազար) դրամ տեղական վճար՝ համայնքի տնօրինության ներքո գտնվող հողերը հատկացնելու դեպքում փաստաթղթերի (փաթեթի) նախապատրաստման համար, 5 000 (հինգ հազար) դրամ՝ հասցեի տրամադրման ծառայության վճար:

4. Սահմանել, որ սույն որոշումից ծագող գույքային իրավունքների նոտարական ձևակերպման և պետական գրանցման հետ կապված վճարների ու տուրքերի վճարումը կատարվում է Հայրապետ Մխիթարի Մարտիրոսյանի կողմից:

5. Սույն որոշումն ուժի մեջ է մտնում Հայրապետ Մխիթարի Մարտիրոսյանին որոշման ընդունման մասին իրազեկելու օրվան հաջորդող օրվանից:

ՀԱՄԱՅՆՔԻ ՂԵԿԱՎԱՐ Է. ԲԱԲԱՅԱՆ

2023թ. ապրիլի 03
ք. Աբովյան

ՀԱՅԱՍՏԱՆԻ ՀԱՆՐԱՊԵՏՈՒԹՅԱՆ
ԿՈՏԱՅՔԻ ՄԱՐԶԻ ԱԲՈՎՅԱՆ ՀԱՄԱՅՆՔԻ ՂԵԿԱՎԱՐ

Ո Ր Ո Շ ՈՒ Մ

03 ապրիլի 2023 թվականի N 1101

ԱԲՈՎՅԱՆ ՔԱՂԱՔԻ 4-ՐԴ ՄԻԿՐՈՇՐՋԱՆԻ ԹԻՎ 18/14 ՀԱՍՑԵՈՒՄ ԳՏՆՎՈՂ ՀԱՄԱՅՆՔԻ ՍԵՓԱԿԱՆՈՒԹՅՈՒՆ ՀԱՆԴԻՍԱՑՈՂ ՀՈՂԱՄԱՍ ՕՏԱՐԵԼՈՒ ՄԱՍԻՆ

Համաձայն Հողային օրենսգրքի 67-70-րդ հոդվածների, «Տեղական ինքնակառավարման մասին» օրենքի 35-րդ հոդվածի 1-ին մասի 16-րդ կետի, Հայաստանի Հանրապետության կառավարության 2001 թվականի ապրիլի 12-ի N 286 որոշմամբ հաստատված կարգի 22-28-րդ կետերի, Աբովյան համայնքի ավագանու 2022 թվականի նոյեմբերի 17-ի N 164-Ա և դեկտեմբերի 28-ի N 192-Ն, N 193-Ն որոշումների, հիմք ընդունելով հողամասն աճուրդով վաճառելու մասին 2023 թվականի մարտի 28-ի N 11 արձանագրությունը.

1. Աբովյան համայնքի սեփականություն հանդիսացող (հիմք՝ 2022 թվականի սեպտեմբերի 22-ի N 22092022-07-0107 վկայական) Աբովյան քաղաքի 4-րդ միկրոշրջանի թիվ 18/14 հասցեում գտնվող 20.0 քառակուսի մետր մակերեսով հողամասն օտարել Արման Հարությունի Նահապետյանին:

2. Ընդունել ի գիտություն, որ սույն որոշման 1-ին կետում նշված հողամասը հանդիսանում է բնակավայրերի նշանակության բնակելի կառուցապատման հողամաս, գտնվում է տարածագնահատման 9-րդ գոտում, հողամասի 1 քառակուսի մետրի կադաստրային արժեքը 10 513.8 (տասը հազար հինգ հարյուր տասներեք ամբողջ ութ) դրամ է, չի հանդիսանում Հողային օրենսգրքի 60-րդ հոդվածով սահմանված հողամաս:

3. Արման Հարությունի Նահապետյանը պարտավոր է.

1) համայնքապետարանի 900105201363 հաշվեհամարին վճարել 886 200 (ութ հարյուր ութսունվեց հազար երկու հարյուր) դրամ՝ հողամասի գինը.

2) համայնքապետարանի 900105201652 հաշվեհամարին վճարել 65 000 (վաթսունհինգ հազար) դրամ տեղական վճար՝ համայնքի տնօրինության ներքո գտնվող հողերը հատկացնելու դեպքում փաստաթղթերի (փաթեթի) նախապատրաստման համար, 5 000 (հինգ հազար) դրամ՝ հասցեի տրամադրման ծառայության վճար:

4. Սահմանել, որ սույն որոշումից ծագող գույքային իրավունքների նոտարական ձևակերպման և պետական գրանցման հետ կապված վճարների ու տուրքերի վճարումը կատարվում է Արման Հարությունի Նահապետյանի կողմից:

5. Սույն որոշումն ուժի մեջ է մտնում Արման Հարությունի Նահապետյանին որոշման ընդունման մասին իրազեկելու օրվան հաջորդող օրվանից:

ՀԱՄԱՅՆՔԻ ՂԵԿԱՎԱՐ Է. ԲԱԲԱՅԱՆ

2023թ. ապրիլի 03
ք. Աբովյան

ՀԱՅԱՍՏԱՆԻ ՀԱՆՐԱՊԵՏՈՒԹՅԱՆ
ԿՈՏԱՅՔԻ ՄԱՐԶԻ ԱԲՈՎՅԱՆ ՀԱՄԱՅՆՔԻ ՂԵԿԱՎԱՐ

Ո Ր Ո Շ ՈՒ Մ

03 ապրիլի 2023 թվականի N 1102

ԱԲՈՎՅԱՆ ՔԱՂԱՔԻ 4-ՐԴ ՄԻԿՐՈՇՐՋԱՆԻ ԹԻՎ 61/8 ՀԱՍՑԵՈՒՄ ԳՏՆՎՈՂ ՀԱՄԱՅՆՔԻ ՍԵՓԱԿԱՆՈՒԹՅՈՒՆ ՀԱՆԴԻՍԱՑՈՂ ՀՈՂԱՄԱՍ ՕՏԱՐԵԼՈՒ ՄԱՍԻՆ

Համաձայն Հողային օրենսգրքի 67-70-րդ հոդվածների, «Տեղական ինքնակառավարման մասին» օրենքի 35-րդ հոդվածի 1-ին մասի 16-րդ կետի, Հայաստանի Հանրապետության կառավարության 2001 թվականի ապրիլի 12-ի N 286 որոշմամբ հաստատված կարգի 22-28-րդ կետերի, Աբովյան համայնքի ավագանու 2022 թվականի դեկտեմբերի 28-ի N 192-Ն, N 193-Ն և 2023 թվականի փետրվարի 16-ի N 19-Ա որոշումների, հիմք ընդունելով հողամասն աճուրդով վաճառելու մասին 2023 թվականի մարտի 28-ի N 10 արձանագրությունը.

1. Աբովյան համայնքի սեփականություն հանդիսացող (հիմք՝ 2022 թվականի օգոստոսի 10-ի N 10082022-07-0154 վկայական) Աբովյան քաղաքի 4-րդ միկրոշրջանի թիվ 61/8 հասցեում գտնվող 21.2 քառակուսի մետր մակերեսով հողամասն օտարել Էդվարդ Ալբերտի Ղազարյանին:

2. Ընդունել ի գիտություն, որ սույն որոշման 1-ին կետում նշված հողամասը հանդիսանում է բնակավայրերի նշանակության բնակելի կառուցապատման հողամաս, գտնվում է տարածագնահատման 9-րդ գոտում, հողամասի 1 քառակուսի մետրի կադաստրային արժեքը 10 513.8 (տասը հազար հինգ հարյուր տասներեք ամբողջ ութ) դրամ է, չի հանդիսանում Հողային օրենսգրքի 60-րդ հոդվածով սահմանված հողամաս:

3. Էդվարդ Ալբերտի Ղազարյանը պարտավոր է.

1) համայնքապետարանի 900105201363 հաշվեհամարին վճարել 468 300 (չորս հարյուր վաթսունութ հազար երեք հարյուր) դրամ՝ հողամասի գինը.

2) համայնքապետարանի 900105201652 հաշվեհամարին վճարել 65 000 (վաթսունհինգ հազար) դրամ տեղական վճար՝ համայնքի տնօրինության ներքո գտնվող հողերը հատկացնելու դեպքում փաստաթղթերի (փաթեթի) նախապատրաստման համար, 5 000 (հինգ հազար) դրամ՝ հասցեի տրամադրման ծառայության վճար:

4. Սահմանել, որ սույն որոշումից ծագող գույքային իրավունքների նոտարական ձևակերպման և պետական գրանցման հետ կապված վճարների ու տուրքերի վճարումը կատարվում է Էդվարդ Ալբերտի Ղազարյանի կողմից:

5. Սույն որոշումն ուժի մեջ է մտնում Էդվարդ Ալբերտի Ղազարյանին որոշման ընդունման մասին իրազեկելու օրվան հաջորդող օրվանից:

ՀԱՄԱՅՆՔԻ ՂԵԿԱՎԱՐ Է. ԲԱԲԱՅԱՆ

2023թ. ապրիլի 03
ք. Աբովյան

ՀԱՅԱՍՏԱՆԻ ՀԱՆՐԱՊԵՏՈՒԹՅԱՆ
ԿՈՏԱՅՔԻ ՄԱՐԶԻ ԱԲՈՎՅԱՆ ՀԱՄԱՅՆՔԻ ՂԵԿԱՎԱՐ

Ո Ր Ո Շ ՈՒ Մ

03 ապրիլի 2023 թվականի N 1103

ԱԲՈՎՅԱՆ ՔԱՂԱՔԻ ՍԱՐԱԼԱՆՋԻ ՓՈՂՈՑԻ ԹԻՎ 7/10 ՀԱՍՑԵՈՒՄ ԳՏՆՎՈՂ ՀԱՄԱՅՆՔԻ ՍԵՓԱԿԱՆՈՒԹՅՈՒՆ ՀԱՆԴԻՍԱՑՈՂ ՀՈՂԱՄԱՍ ՕՏԱՐԵԼՈՒ ՄԱՍԻՆ

Համաձայն Հողային օրենսգրքի 67-70-րդ հոդվածների, «Տեղական ինքնակառավարման մասին» օրենքի 35-րդ հոդվածի 1-ին մասի 16-րդ կետի, Հայաստանի Հանրապետության կառավարության 2001 թվականի ապրիլի 12-ի N 286 որոշմամբ հաստատված կարգի 22-28-րդ կետերի, Աբովյան համայնքի ավագանու 2022 թվականի դեկտեմբերի 28-ի N 192-Ն, N 193-Ն և 2023 թվականի փետրվարի 16-ի N 19-Ա որոշումների, հիմք ընդունելով հողամաս աճուրդով վաճառելու մասին 2023 թվականի մարտի 28-ի N 9 արձանագրությունը.

1. Աբովյան համայնքի սեփականություն հանդիսացող (հիմք՝ 2023 թվականի փետրվարի 2-ի N 02022023-07-0175 վկայական) Աբովյան քաղաքի Սարալանջի փողոցի թիվ 7/10 հասցեում գտնվող 18.5 քառակուսի մետր մակերեսով հողամաս օտարել Գոհար Յուրիի Խաչատրյանին:

2. Ընդունել ի գիտություն, որ սույն որոշման 1-ին կետում նշված հողամասը հանդիսանում է բնակավայրերի նշանակության բնակելի կառուցապատման հողամաս, գտնվում է տարածագնահատման 9-րդ գոտում, հողամասի 1 քառակուսի մետրի կադաստրային արժեքը 10 513.8 (տասը հազար հինգ հարյուր տասներեք ամբողջ ութ) դրամ է, չի հանդիսանում Հողային օրենսգրքի 60-րդ հոդվածով սահմանված հողամաս:

3. Գոհար Յուրիի Խաչատրյանը պարտավոր է.

1) համայնքապետարանի 900105201363 հաշվեհամարին վճարել 204 750 (երկու հարյուր չորս հազար յոթ հարյուր հիսուն) դրամ՝ հողամասի գինը.

2) համայնքապետարանի 900105201652 հաշվեհամարին վճարել 65 000 (վաթսունհինգ հազար) դրամ տեղական վճար՝ համայնքի տնօրինության ներքո գտնվող հողերը հատկացնելու դեպքում փաստաթղթերի (փաթեթի) նախապատրաստման համար, 5 000 (հինգ հազար) դրամ՝ հասցեի տրամադրման ծառայության վճար:

4. Սահմանել, որ սույն որոշումից ծագող գույքային իրավունքների նոտարական ձևակերպման և պետական գրանցման հետ կապված վճարների ու տուրքերի վճարումը կատարվում է Գոհար Յուրիի Խաչատրյանի կողմից:

5. Սույն որոշումն ուժի մեջ է մտնում Գոհար Յուրիի Խաչատրյանին որոշման ընդունման մասին իրազեկելու օրվան հաջորդող օրվանից:

ՀԱՄԱՅՆՔԻ ՂԵԿԱՎԱՐ **Է. ԲԱԲԱՅԱՆ**

2023թ. ապրիլի 03
ք. Աբովյան

ՀԱՅԱՍՏԱՆԻ ՀԱՆՐԱՊԵՏՈՒԹՅԱՆ
ԿՈՏԱՅՔԻ ՄԱՐԶԻ ԱԲՈՎՅԱՆ ՀԱՄԱՅՆՔԻ ՂԵԿԱՎԱՐ

Ո Ր Ո Շ ՈՒ Մ

03 ապրիլի 2023 թվականի N 1104

ԱԲՈՎՅԱՆ ՔԱՂԱՔԻ ՍԱՐԱԼԱՆՋԻ ՓՈՂՈՑԻ ԹԻՎ 2/23 ՀԱՍՑԵՈՒՄ ԳՏՆՎՈՂ ՀԱՄԱՅՆՔԻ ՍԵՓԱԿԱՆՈՒԹՅՈՒՆ ՀԱՆԴԻՍԱՑՈՂ ՀՈՂԱՄԱՍ ՕՏԱՐԵԼՈՒ ՄԱՍԻՆ

Համաձայն Հողային օրենսգրքի 67-70-րդ հոդվածների, «Տեղական ինքնակառավարման մասին» օրենքի 35-րդ հոդվածի 1-ին մասի 16-րդ կետի, Հայաստանի Հանրապետության կառավարության 2001 թվականի ապրիլի 12-ի N 286 որոշմամբ հաստատված կարգի 22-28-րդ կետերի, Աբովյան համայնքի ավագանու 2022 թվականի նոյեմբերի 17-ի N 164-Ա և դեկտեմբերի 28-ի N 192-Ն, N 193-Ն որոշումների, հիմք ընդունելով հողամասն աճուրդով վաճառելու մասին 2023 թվականի մարտի 28-ի N 8 արձանագրությունը.

1. Աբովյան համայնքի սեփականություն հանդիսացող (հիմք՝ 2022 թվականի նոյեմբերի 03-ի N 03112022-07-0075 վկայական) Աբովյան քաղաքի Սարալանջի փողոցի թիվ 2/23 հասցեում գտնվող 108.1 քառակուսի մետր մակերեսով հողամասն օտարել Գրիգոր Սեդրակի Վարդանյանին:

2. Ընդունել ի գիտություն, որ սույն որոշման 1-ին կետում նշված հողամասը հանդիսանում է բնակավայրերի նշանակության բնակելի կառուցապատման հողամաս, գտնվում է տարածագնահատման 9-րդ գոտում, հողամասի 1 քառակուսի մետրի կադաստրային արժեքը 10 513.8 (տասը հազար հինգ հարյուր տասներեք ամբողջ ութ) դրամ է, չի հանդիսանում Հողային օրենսգրքի 60-րդ հոդվածով սահմանված հողամաս:

3. Գրիգոր Սեդրակի Վարդանյանը պարտավոր է.

1) համայնքապետարանի 900105201363 հաշվեհամարին վճարել 2 387 700 (երկու միլիոն երեք հարյուր ութսունյոթ հազար յոթ հարյուր) դրամ՝ հողամասի գինը.

2) համայնքապետարանի 900105201652 հաշվեհամարին վճարել 65 000 (վաթսունհինգ հազար) դրամ տեղական վճար՝ համայնքի տնօրինության ներքո գտնվող հողերը հատկացնելու դեպքում փաստաթղթերի (փաթեթի) նախապատրաստման համար, 5 000 (հինգ հազար) դրամ՝ հասցեի տրամադրման ծառայության վճար:

4. Սահմանել, որ սույն որոշումից ծագող գույքային իրավունքների նոտարական ձևակերպման և պետական գրանցման հետ կապված վճարների ու տուրքերի վճարումը կատարվում է Գրիգոր Սեդրակի Վարդանյանի կողմից:

5. Սույն որոշումն ուժի մեջ է մտնում Գրիգոր Սեդրակի Վարդանյանին որոշման ընդունման մասին իրազեկելու օրվան հաջորդող օրվանից:

ՀԱՄԱՅՆՔԻ ՂԵԿԱՎԱՐ Է. ԲԱԲԱՅԱՆ

2023թ. ապրիլի 03
ք. Աբովյան

ՀԱՅԱՍՏԱՆԻ ՀԱՆՐԱՊԵՏՈՒԹՅԱՆ
ԿՈՏԱՅՔԻ ՄԱՐԶԻ ԱԲՈՎՅԱՆ ՀԱՄԱՅՆՔԻ ՂԵԿԱՎԱՐ

Ո Ր Ո Շ ՈՒ Մ

03 ապրիլի 2023 թվականի N 1105

ԱԲՈՎՅԱՆ ՔԱՂԱՔԻ ՍԱՐԱԼԱՆՋԻ ՓՈՂՈՑԻ ԹԻՎ 369/1 ՀԱՍՑԵՈՒՄ ԳՏՆՎՈՂ ՀԱՄԱՅՆՔԻ ՍԵՓԱԿԱՆՈՒԹՅՈՒՆ ՀԱՆԴԻՍԱՑՈՂ ՀՈՂԱՄԱՍ ՕՏԱՐԵԼՈՒ ՄԱՍԻՆ

Համաձայն Հողային օրենսգրքի 67-70-րդ հոդվածների, «Տեղական ինքնակառավարման մասին» օրենքի 35-րդ հոդվածի 1-ին մասի 16-րդ կետի, Հայաստանի Հանրապետության կառավարության 2001 թվականի ապրիլի 12-ի N 286 որոշմամբ հաստատված կարգի 22-28-րդ կետերի, Աբովյան համայնքի ավագանու 2022 թվականի դեկտեմբերի 28-ի N 192-Ն, N 193-Ն և N 217-Ա որոշումների, հիմք ընդունելով հողամասն աճուրդով վաճառելու մասին 2023 թվականի մարտի 28-ի N 7 արձանագրությունը.

1. Աբովյան համայնքի սեփականություն հանդիսացող (հիմք՝ 2022 թվականի նոյեմբերի 17-ի N 17112022-07-0097 վկայական) Աբովյան քաղաքի Սարալանջի փողոցի թիվ 369/1 հասցեում գտնվող 15.1 քառակուսի մետր մակերեսով հողամասն օտարել Արտակ Հայկազի Անտոնյանին:
2. Ընդունել ի գիտություն, որ սույն որոշման 1-ին կետում նշված հողամասը հանդիսանում է բնակավայրերի նշանակության բնակելի կառուցապատման հողամաս, գտնվում է տարածագնահատման 9-րդ գոտում, հողամասի 1 քառակուսի մետրի կադաստրային արժեքը 10 513.8 (տասը հազար հինգ հարյուր տասներեք ամբողջ ութ) դրամ է, չի հանդիսանում Հողային օրենսգրքի 60-րդ հոդվածով սահմանված հողամաս:
3. Արտակ Հայկազի Անտոնյանը պարտավոր է.
1) համայնքապետարանի 900105201363 հաշվեհամարին վճարել 333 900 (երեք հարյուր երեսուներեք հազար ինը հարյուր) դրամ՝ հողամասի գինը.
2) համայնքապետարանի 900105201652 հաշվեհամարին վճարել 65 000 (վաթսունհինգ հազար) դրամ տեղական վճար՝ համայնքի տնօրինության ներքո գտնվող հողերը հատկացնելու դեպքում փաստաթղթերի (փաթեթի) նախապատրաստման համար, 5 000 (հինգ հազար) դրամ՝ հասցեի տրամադրման ծառայության վճար:
4. Սահմանել, որ սույն որոշումից ծագող գույքային իրավունքների նոտարական ձևակերպման և պետական գրանցման հետ կապված վճարների ու տուրքերի վճարումը կատարվում է Արտակ Հայկազի Անտոնյանի կողմից:
5. Սույն որոշումն ուժի մեջ է մտնում որոշման ընդունման մասին իրազեկելու օրվան հաջորդող օրվանից:

ՀԱՄԱՅՆՔԻ ՂԵԿԱՎԱՐ Է. ԲԱԲԱՅԱՆ

2023թ. ապրիլի 03
ք. Աբովյան

ՀԱՅԱՍՏԱՆԻ ՀԱՆՐԱՊԵՏՈՒԹՅԱՆ
ԿՈՏԱՅՔԻ ՄԱՐԶԻ ԱԲՈՎՅԱՆ ՀԱՄԱՅՆՔԻ ՂԵԿԱՎԱՐ

Ո Ր Ո Շ ՈՒ Մ

03 ապրիլի 2023 թվականի N 1106

ԱԲՈՎՅԱՆ ՔԱՂԱՔԻ ԵՐԻՏԱՍԱՐԴԱԿԱՆ ՓՈՂՈՑԻ ԹԻՎ 20/12 ՀԱՍՑԵՈՒՄ ԳՏՆՎՈՂ ՀԱՄԱՅՆՔԻ ՍԵՓԱԿԱՆՈՒԹՅՈՒՆ ՀԱՆԴԻՍԱՑՈՂ ՀՈՂԱՄԱՍ ՕՏԱՐԵԼՈՒ ՄԱՍԻՆ

Համաձայն Հողային օրենսգրքի 67-70-րդ հոդվածների, «Տեղական ինքնակառավարման մասին» օրենքի 35-րդ հոդվածի 1-ին մասի 16-րդ կետի, Հայաստանի Հանրապետության կառավարության 2001 թվականի ապրիլի 12-ի N 286 որոշմամբ հաստատված կարգի 22-28-րդ կետերի, Աբովյան համայնքի ավագանու 2022 թվականի դեկտեմբերի 28-ի N 192-Ն, N 193-Ն և N 217-Ա որոշումների, հիմք ընդունելով հողամասն աճուրդով վաճառելու մասին 2023 թվականի մարտի 28-ի N 6 արձանագրությունը.

1. Աբովյան համայնքի սեփականություն հանդիսացող (հիմք՝ 2022 թվականի դեկտեմբերի 01-ի N 01122022-07-0139 վկայական) Աբովյան քաղաքի Երիտասարդական փողոցի թիվ 20/12 հասցեում գտնվող 70.0 քառակուսի մետր մակերեսով հողամասն օտարել Աշոտ Արմայիսի Օսիպյանին:
2. Ընդունել ի գիտություն, որ սույն որոշման 1-ին կետում նշված հողամասը հանդիսանում է բնակավայրերի նշանակության բնակելի կառուցապատման հողամաս, գտնվում է տարածագնահատման 9-րդ գոտում, հողամասի 1 քառակուսի մետրի կադաստրային արժեքը 10 513.8 (տասը հազար հինգ հարյուր տասներեք ամբողջ ութ) դրամ է, չի հանդիսանում Հողային օրենսգրքի 60-րդ հոդվածով սահմանված հողամաս:
3. Աշոտ Արմայիսի Օսիպյանը պարտավոր է.
1) համայնքապետարանի 900105201363 հաշվեհամարին վճարել 3 459 200 (երեք միլիոն չորս հարյուր հիսունինը հազար երկու հարյուր) դրամ՝ հողամասի գինը.
2) համայնքապետարանի 900105201652 հաշվեհամարին վճարել 65 000 (վաթսունհինգ հազար) դրամ տեղական վճար՝ համայնքի տնօրինության ներքո գտնվող հողերը հատկացնելու դեպքում փաստաթղթերի (փաթեթի) նախապատրաստման համար, 5 000 (հինգ հազար) դրամ՝ հասցեի տրամադրման ծառայության վճար:
4. Սահմանել, որ սույն որոշումից ծագող գույքային իրավունքների նոտարական ձևակերպման և պետական գրանցման հետ կապված վճարների ու տուրքերի վճարումը կատարվում է Աշոտ Արմայիսի Օսիպյանի կողմից:
5. Սույն որոշումն ուժի մեջ է մտնում Աշոտ Արմայիսի Օսիպյանին որոշման ընդունման մասին իրազեկելու օրվան հաջորդող օրվանից:

ՀԱՄԱՅՆՔԻ ՂԵԿԱՎԱՐ **Է. ԲԱԲԱՅԱՆ**

2023թ. ապրիլի 03
ք. Աբովյան

ՀԱՅԱՍՏԱՆԻ ՀԱՆՐԱՊԵՏՈՒԹՅԱՆ
ԿՈՏԱՅՔԻ ՄԱՐԶԻ ԱԲՈՎՅԱՆ ՀԱՄԱՅՆՔԻ ՂԵԿԱՎԱՐ

Ո Ր Ո Շ ՈՒ Մ

03 ապրիլի 2023 թվականի N 1107

ԱԲՈՎՅԱՆ ՔԱՂԱՔԻ ԵՐԻՏԱՍԱՐԴԱԿԱՆ ՓՈՂՈՑԻ ԹԻՎ 20/3 ՀԱՍՑԵՈՒՄ ԳՏՆՎՈՂ ՀԱՄԱՅՆՔԻ ՍԵՓԱԿԱՆՈՒԹՅՈՒՆ ՀԱՆԴԻՍԱՑՈՂ ՀՈՂԱՄԱՍ ՕՏԱՐԵԼՈՒ ՄԱՍԻՆ

Համաձայն Հողային օրենսգրքի 67-70-րդ հոդվածների, «Տեղական ինքնակառավարման մասին» օրենքի 35-րդ հոդվածի 1-ին մասի 16-րդ կետի, Հայաստանի Հանրապետության կառավարության 2001 թվականի ապրիլի 12-ի N 286 որոշմամբ հաստատված կարգի 22-28-րդ կետերի, Աբովյան համայնքի ավագանու 2022 թվականի դեկտեմբերի 06-ի N 183-Ա և դեկտեմբերի 28-ի N 192-Ն, N 193-Ն որոշումների, հիմք ընդունելով հողամասն աճուրդով վաճառելու մասին 2023 թվականի մարտի 28-ի N 5 արձանագրությունը.

1. Աբովյան համայնքի սեփականություն հանդիսացող (հիմք՝ 2022 թվականի նոյեմբերի 14-ի N 14112022-07-0150 վկայական) Աբովյան քաղաքի Երիտասարդական փողոցի թիվ 20/3 հասցեում գտնվող 55.8 քառակուսի մետր մակերեսով հողամասն օտարել Գոհար Մարտունու Վարդանյանին:

2. Ընդունել ի գիտություն, որ սույն որոշման 1-ին կետում նշված հողամասը հանդիսանում է բնակավայրերի նշանակության բնակելի կառուցապատման հողամաս, գտնվում է տարածագնահատման 9-րդ գոտում, հողամասի 1 քառակուսի մետրի կադաստրային արժեքը 10 513.8 (տասը հազար հինգ հարյուր տասներեք ամբողջ ութ) դրամ է, չի հանդիսանում Հողային օրենսգրքի 60-րդ հոդվածով սահմանված հողամաս:

3. Գոհար Մարտունու Վարդանյանը պարտավոր է.

1) համայնքապետարանի 900105201363 հաշվեհամարին վճարել 1 232 700 (մեկ միլիոն երկու հարյուր երեսուներկու հազար յոթ հարյուր) դրամ՝ հողամասի գինը.

2) համայնքապետարանի 900105201652 հաշվեհամարին վճարել 65 000 (վաթսունհինգ հազար) դրամ տեղական վճար՝ համայնքի տնօրինության ներքո գտնվող հողերը հատկացնելու դեպքում փաստաթղթերի (փաթեթի) նախապատրաստման համար, 5 000 (հինգ հազար) դրամ՝ հասցեի տրամադրման ծառայության վճար:

4. Սահմանել, որ սույն որոշումից ծագող գույքային իրավունքների նոտարական ձևակերպման և պետական գրանցման հետ կապված վճարների ու տուրքերի վճարումը կատարվում է Գոհար Մարտունու Վարդանյանի կողմից:

5. Սույն որոշումն ուժի մեջ է մտնում Գոհար Մարտունու Վարդանյանին որոշման ընդունման մասին իրազեկելու օրվան հաջորդող օրվանից:

ՀԱՄԱՅՆՔԻ ՂԵԿԱՎԱՐ **Է. ԲԱԲԱՅԱՆ**

2023թ. ապրիլի 03
ք. Աբովյան

ՀԱՅԱՍՏԱՆԻ ՀԱՆՐԱՊԵՏՈՒԹՅԱՆ
ԿՈՏԱՅՔԻ ՄԱՐԶԻ ԱԲՈՎՅԱՆ ՀԱՄԱՅՆՔԻ ՂԵԿԱՎԱՐ

Ո Ր Ո Շ Ու Մ

03 ապրիլի 2023 թվականի N 1108

ԱԲՈՎՅԱՆ ՔԱՂԱՔԻ ԵՐԻՏԱՍԱՐԴԱԿԱՆ ՓՈՂՈՑԻ ԹԻՎ 5/12 ՀԱՍՑԵՈՒՄ ԳՏՆՎՈՂ ՀԱՄԱՅՆՔԻ ՍԵՓԱԿԱՆՈՒԹՅՈՒՆ ՀԱՆԴԻՍԱՑՈՂ ՀՈՂԱՄԱՍ ՕՏԱՐԵԼՈՒ ՄԱՍԻՆ

Համաձայն Հողային օրենսգրքի 67-70-րդ հոդվածների, «Տեղական ինքնակառավարման մասին» օրենքի 35-րդ հոդվածի 1-ին մասի 16-րդ կետի, Հայաստանի Հանրապետության կառավարության 2001 թվականի ապրիլի 12-ի N 286 որոշմամբ հաստատված կարգի 22-28-րդ կետերի, Աբովյան համայնքի ավագանու 2022 թվականի դեկտեմբերի 28-ի N 192-Ն, N 193-Ն և N 217-Ա որոշումների, հիմք ընդունելով հողամասն աճուրդով վաճառելու մասին 2023 թվականի մարտի 28-ի N 4 արձանագրությունը.

1. Աբովյան համայնքի սեփականություն հանդիսացող (հիմք՝ 2022 թվականի դեկտեմբերի 02-ի N 02122022-07-0096 վկայական) Աբովյան քաղաքի Երիտասարդական փողոցի թիվ 5/12 հասցեում գտնվող 11.6 քառակուսի մետր մակերեսով հողամասն օտարել Սերյոժա Երջանիկի Նահապետյանին:

2. Ընդունել ի գիտություն, որ սույն որոշման 1-ին կետում նշված հողամասը հանդիսանում է բնակավայրերի նշանակության բնակելի կառուցապատման հողամաս, գտնվում է տարածագնահատման 9-րդ գոտում, հողամասի 1 քառակուսի մետրի կադաստրային արժեքը 10 513.8 (տասը հազար հինգ հարյուր տասներեք ամբողջ ութ) դրամ է, չի հանդիսանում Հողային օրենսգրքի 60-րդ հոդվածով սահմանված հողամաս:

3. Սերյոժա Երջանիկի Նահապետյանը պարտավոր է.

1) համայնքապետարանի 900105201363 հաշվեհամարին վճարել 256 200 (երկու հարյուր հիսունվեց հազար երկու հարյուր) դրամ՝ հողամասի գինը.

2) համայնքապետարանի 900105201652 հաշվեհամարին վճարել 65 000 (վաթսունհինգ հազար) դրամ տեղական վճար՝ համայնքի տնօրինության ներքո գտնվող հողերը հատկացնելու դեպքում փաստաթղթերի (փաթեթի) նախապատրաստման համար, 5 000 (հինգ հազար) դրամ՝ հասցեի տրամադրման ծառայության վճար:

4. Սահմանել, որ սույն որոշումից ծագող գույքային իրավունքների նոտարական ձևակերպման և պետական գրանցման հետ կապված վճարների ու տուրքերի վճարումը կատարվում է Սերյոժա Երջանիկի Նահապետյանի կողմից:

5. Սույն որոշումն ուժի մեջ է մտնում Սերյոժա Երջանիկի Նահապետյանին որոշման ընդունման մասին իրազեկելու օրվան հաջորդող օրվանից:

ՀԱՄԱՅՆՔԻ ՂԵԿԱՎԱՐ Է. ԲԱԲԱՅԱՆ

2023թ. ապրիլի 03
ք. Աբովյան

ՀԱՅԱՍՏԱՆԻ ՀԱՆՐԱՊԵՏՈՒԹՅԱՆ
ԿՈՏԱՅՔԻ ՄԱՐԶԻ ԱԲՈՎՅԱՆ ՀԱՄԱՅՆՔԻ ՂԵԿԱՎԱՐ

Ո Ր Ո Շ Ո Ւ Մ

03 ապրիլի 2023 թվականի N 1109

ԱԲՈՎՅԱՆ ՔԱՂԱՔԻ ՍԵՎԱՆԻ ՓՈՂՈՑԻ ԹԻՎ 2/9 ՀԱՍՑԵՈՒՄ ԳՏՆՎՈՂ ՀԱՄԱՅՆՔԻ ՍԵՓԱԿԱՆՈՒԹՅՈՒՆ ՀԱՆԴԻՍԱՑՈՂ ՀՈՂԱՄԱՍ ՕՏԱՐԵԼՈՒ ՄԱՍԻՆ

Համաձայն Հողային օրենսգրքի 67-70-րդ հոդվածների, «Տեղական ինքնակառավարման մասին» օրենքի 35-րդ հոդվածի 1-ին մասի 16-րդ կետի, Հայաստանի Հանրապետության կառավարության 2001 թվականի ապրիլի 12-ի N 286 որոշմամբ հաստատված կարգի 22-28-րդ կետերի, Աբովյան համայնքի ավագանու 2022 թվականի նոյեմբերի 17-ի N 164-Ա և դեկտեմբերի 28-ի N 192-Ն, N 193-Ն որոշումների, հիմք ընդունելով հողամասն աճուրդով վաճառելու մասին 2023 թվականի մարտի 28-ի N 3 արձանագրությունը.

1. Աբովյան համայնքի սեփականություն հանդիսացող (հիմք՝ 2022 թվականի հոկտեմբերի 31-ի N 31102022-07-0146 վկայական) Աբովյան քաղաքի Սևանի փողոցի թիվ 2/9 հասցեում գտնվող 101.7 քառակուսի մետր մակերեսով հողամասն օտարել Ռաֆիկ Սերգեյի Մուսայելյանին:
2. Ընդունել ի գիտություն, որ սույն որոշման 1-ին կետում նշված հողամասը հանդիսանում է բնակավայրերի նշանակության բնակելի կառուցապատման հողամաս, գտնվում է տարածագնահատման 8-րդ գոտում, հողամասի 1 քառակուսի մետրի կադաստրային արժեքը 16 176.6 (տասնվեց հազար հարյուր յոթանասունվեց ամբողջ վեց) դրամ է, չի հանդիսանում Հողային օրենսգրքի 60-րդ հոդվածով սահմանված հողամաս:
3. Ռաֆիկ Սերգեյի Մուսայելյանը պարտավոր է.
1) համայնքապետարանի 900105201363 հաշվեհամարին վճարել 3 455 550 (երեք միլիոն չորս հարյուր հիսունհինգ հազար հինգ հարյուր հիսուն) դրամ՝ հողամասի գինը.
2) համայնքապետարանի 900105201652 հաշվեհամարին վճարել 65 000 (վաթսունհինգ հազար) դրամ տեղական վճար՝ համայնքի տնօրինության ներքո գտնվող հողերը հատկացնելու դեպքում փաստաթղթերի (փաթեթի) նախապատրաստման համար, 5 000 (հինգ հազար) դրամ՝ հասցեի տրամադրման ծառայության վճար:
4. Սահմանել, որ սույն որոշումից ծագող գույքային իրավունքների նոտարական ձևակերպման և պետական գրանցման հետ կապված վճարների ու տուրքերի վճարումը կատարվում է Ռաֆիկ Սերգեյի Մուսայելյանի կողմից:
5. Սույն որոշումն ուժի մեջ է մտնում Ռաֆիկ Սերգեյի Մուսայելյանին որոշման ընդունման մասին իրազեկելու օրվան հաջորդող օրվանից

ՀԱՄԱՅՆՔԻ ՂԵԿԱՎԱՐ Է. ԲԱԲԱՅԱՆ

2023թ. ապրիլի 03
ք. Աբովյան

ՀԱՅԱՍՏԱՆԻ ՀԱՆՐԱՊԵՏՈՒԹՅԱՆ
ԿՈՏԱՅՔԻ ՄԱՐԶԻ ԱԲՈՎՅԱՆ ՀԱՄԱՅՆՔԻ ՂԵԿԱՎԱՐ

Ո Ր Ո Շ ՈՒ Մ

03 ապրիլի 2023 թվականի N 1110

ԱԲՈՎՅԱՆ ՔԱՂԱՔԻ ՍԵՎԱՆԻ ՓՈՂՈՑԻ ԹԻՎ 4/12 ՀԱՍՑԵՈՒՄ ԳՏՆՎՈՂ ՀԱՄԱՅՆՔԻ ՍԵՓԱԿԱՆՈՒԹՅՈՒՆ ՀԱՆԴԻՍԱՑՈՂ ՀՈՂԱՄԱՍ ՕՏԱՐԵԼՈՒ ՄԱՍԻՆ

Համաձայն Հողային օրենսգրքի 67-70-րդ հոդվածների, «Տեղական ինքնակառավարման մասին» օրենքի 35-րդ հոդվածի 1-ին մասի 16-րդ կետի, Հայաստանի Հանրապետության կառավարության 2001 թվականի ապրիլի 12-ի N 286 որոշմամբ հաստատված կարգի 22-28-րդ կետերի, Աբովյան համայնքի ավագանու 2022 թվականի դեկտեմբերի 06-ի N 183-Ա և դեկտեմբերի 28-ի N 192-Ն, N 193-Ն որոշումների, հիմք ընդունելով հողամասն աճուրդով վաճառելու մասին 2023 թվականի մարտի 28-ի N 2 արձանագրությունը.

1. Աբովյան համայնքի սեփականություն հանդիսացող (հիմք՝ 2022 թվականի նոյեմբերի 14-ի N 14112022-07-0109 վկայական) Աբովյան քաղաքի Սևանի փողոցի թիվ 4/12 հասցեում գտնվող 7.2 քառակուսի մետր մակերեսով հողամաս օտարել Սոս Վարդանի Արզումանյանին:

2. Ընդունել ի գիտություն, որ սույն որոշման 1-ին կետում նշված հողամասը հանդիսանում է բնակավայրերի նշանակության բնակելի կառուցապատման հողամաս, գտնվում է տարածագնահատման 8-րդ գոտում, հողամասի 1 քառակուսի մետրի կադաստրային արժեքը 16 176.6 (տասնվեց հազար հարյուր յոթանասունվեց ամբողջ վեց) դրամ է, չի հանդիսանում Հողային օրենսգրքի 60-րդ հոդվածով սահմանված հողամաս:

3. Սոս Վարդանի Արզումանյանը պարտավոր է.

1) համայնքապետարանի 900105201363 հաշվեհամարին վճարել 245 700 (երկու հարյուր քառասունհինգ հազար յոթ հարյուր) դրամ՝ հողամասի գինը.

2) համայնքապետարանի 900105201652 հաշվեհամարին վճարել 65 000 (վաթսունհինգ հազար) դրամ տեղական վճար՝ համայնքի տնօրինության ներքո գտնվող հողերը հատկացնելու դեպքում փաստաթղթերի (փաթեթի) նախապատրաստման համար, 5 000 (հինգ հազար) դրամ՝ հասցեի տրամադրման ծառայության վճար:

4. Սահմանել, որ սույն որոշումից ծագող գույքային իրավունքների նոտարական ձևակերպման և պետական գրանցման հետ կապված վճարների ու տուրքերի վճարումը կատարվում է Սոս Վարդանի Արզումանյանի կողմից:

5. Սույն որոշումն ուժի մեջ է մտնում Սոս Վարդանի Արզումանյանին որոշման ընդունման մասին իրազեկելու օրվան հաջորդող օրվանից:

ՀԱՄԱՅՆՔԻ ՂԵԿԱՎԱՐ **Է. ԲԱԲԱՅԱՆ**

2023թ. ապրիլի 03
ք. Աբովյան

ՀԱՅԱՍՏԱՆԻ ՀԱՆՐԱՊԵՏՈՒԹՅԱՆ
ԿՈՏԱՅՔԻ ՄԱՐԶԻ ԱԲՈՎՅԱՆ ՀԱՄԱՅՆՔԻ ՂԵԿԱՎԱՐ

Ո Ր Ո Շ Ու Մ

03 ապրիլի 2023 թվականի N 1111

ԱԲՈՎՅԱՆ ՔԱՂԱՔԻ ՍԵՎԱՆԻ ՓՈՂՈՑԻ ԹԻՎ 4/10 ՀԱՍՑԵՈՒՄ ԳՏՆՎՈՂ ՀԱՄԱՅՆՔԻ ՍԵՓԱԿԱՆՈՒԹՅՈՒՆ ՀԱՆԴԻՍԱՑՈՂ ՀՈՂԱՄԱՍ ՕՏԱՐԵԼՈՒ ՄԱՍԻՆ

Համաձայն Հողային օրենսգրքի 67-70-րդ հոդվածների, «Տեղական ինքնակառավարման մասին» օրենքի 35-րդ հոդվածի 1-ին մասի 16-րդ կետի, Հայաստանի Հանրապետության կառավարության 2001 թվականի ապրիլի 12-ի N 286 որոշմամբ հաստատված կարգի 22-28-րդ կետերի, Աբովյան համայնքի ավագանու 2022 թվականի դեկտեմբերի 06-ի N 183-Ա և դեկտեմբերի 28-ի N 192-Ն, N 193-Ն որոշումների, հիմք ընդունելով հողամասն աճուրդով վաճառելու մասին 2023 թվականի մարտի 28-ի N 1 արձանագրությունը.

1. Աբովյան համայնքի սեփականություն հանդիսացող (հիմք՝ 2022 թվականի նոյեմբերի 14-ի N 14112022-07-0030 վկայական) Աբովյան քաղաքի Սևանի փողոցի թիվ 4/10 հասցեում գտնվող 161.3 քառակուսի մետր մակերեսով հողամասն օտարել Սոս Վարդանի Արզումանյանին:

2. Ընդունել ի գիտություն, որ սույն որոշման 1-ին կետում նշված հողամասը հանդիսանում է բնակավայրերի նշանակության բնակելի կառուցապատման հողամաս, գտնվում է տարածագնահատման 8-րդ գոտում, հողամասի 1 քառակուսի մետրի կադաստրային արժեքը 16 176.6 (տասնվեց հազար հարյուր յոթանասունվեց ամբողջ վեց) դրամ է, չի հանդիսանում Հողային օրենսգրքի 60-րդ հոդվածով սահմանված հողամաս:

3. Սոս Վարդանի Արզումանյանը պարտավոր է.

1) համայնքապետարանի 900105201363 հաշվեհամարին վճարել 5 481 000 (հինգ միլիոն չորս հարյուր ութսունմեկ հազար) դրամ՝ հողամասի գինը.

2) համայնքապետարանի 900105201652 հաշվեհամարին վճարել 65 000 (վաթսունհինգ հազար) դրամ տեղական վճար՝ համայնքի տնօրինության ներքո գտնվող հողերը հատկացնելու դեպքում փաստաթղթերի (փաթեթի) նախապատրաստման համար, 5 000 (հինգ հազար) դրամ՝ հասցեի տրամադրման ծառայության վճար:

4. Սահմանել, որ սույն որոշումից ծագող գույքային իրավունքների նոտարական ձևակերպման և պետական գրանցման հետ կապված վճարների ու տուրքերի վճարումը կատարվում է Սոս Վարդանի Արզումանյանի կողմից:

5. Սույն որոշումն ուժի մեջ է մտնում Սոս Վարդանի Արզումանյանին որոշման ընդունման մասին իրազեկելու օրվան հաջորդող օրվանից:

ՀԱՄԱՅՆՔԻ ՂԵԿԱՎԱՐ Է. ԲԱԲԱՅԱՆ

2023թ. ապրիլի 03
ք. Աբովյան

ՀԱՅԱՍՏԱՆԻ ՀԱՆՐԱՊԵՏՈՒԹՅԱՆ
ԿՈՏԱՅՔԻ ՄԱՐԶԻ ԱԲՈՎՅԱՆ ՀԱՄԱՅՆՔԻ ՂԵԿԱՎԱՐ

Ո Ր Ո Շ ՈՒ Մ

03 ապրիլի 2023 թվականի N 1112

ԱԲՈՎՅԱՆ ՀԱՄԱՅՆՔԻ ՍԵՓԱԿԱՆՈՒԹՅՈՒՆ ՀԱՆԴԻՍԱՑՈՂ «TOYOTA LAND CRUISER 150 2.7 GAS» ՄԱԿՆԻՇԻ ԹԵԹԵՎ ՄԱՐԴԱՏԱՐ ԱՎՏՈՄԵՔԵՆԱՆ ՕՏԱՐԵԼՈՒ ՄԱՍԻՆ

Համաձայն «Տեղական ինքնակառավարման մասին» օրենքի 35-րդ հոդվածի 1-ին մասի 16-րդ կետի, «Հրապարակային սակարկությունների մասին» օրենքի, Աբովյանի համայնքի ավագանու 2022 թվականի դեկտեմբերի 06-ի N 184-Ա որոշման, հիմք ընդունելով լոտն աճուրդով վաճառելու մասին 2023 թվականի մարտի 28-ի N 1 արձանագրությունը.

1. Աբովյան համայնքի սեփականություն հանդիսացող «TOYOTA LAND CRUISER 150 2.7 GAS» մակնիշի թեթև մարդատար ավտոմեքենան (հաշվառման համարանիշ՝ 007 LL 70, տրանսպորտային միջոցի հաշվառման վկայագիր՝ HJ614083, շարժիչի համարը՝ 0995731, նույնացման համարը՝ JTEBX3FJ205012185, թողարկման տարեթիվը՝ 2011 թվական) օտարել Արմեն Բորիկի Գևորգյանին:
2. Արմեն Բորիկի Գևորգյանը պարտավոր է համայնքապետարանի 900105201777 հաշվեհամարին վճարել 9 450 000 (ինը միլիոն չորս հարյուր հիսուն հազար) դրամ՝ ավտոմեքենայի վաճառքի գինը:
3. Սահմանել, որ սույն որոշումից ծագող գույքային իրավունքների նոտարական ձևակերպման և պետական գրանցման հետ կապված վճարների ու տուրքերի վճարումը կատարվում է Արմեն Բորիկի Գևորգյանի կողմից:
4. Սույն որոշումն ուժի մեջ է մտնում Արմեն Բորիկի Գևորգյանին որոշման ընդունման մասին իրազեկելու օրվան հաջորդող օրվանից:

ՀԱՄԱՅՆՔԻ ՂԵԿԱՎԱՐ **Է. ԲԱԲԱՅԱՆ**

2023թ. ապրիլի 03
ք. Աբովյան

ՀԱՅԱՍՏԱՆԻ ՀԱՆՐԱՊԵՏՈՒԹՅԱՆ
ԿՈՏԱՅՔԻ ՄԱՐԶԻ ԱԲՈՎՅԱՆ ՀԱՄԱՅՆՔԻ ՂԵԿԱՎԱՐ

Ո Ր Ո Շ Ո Ւ Մ

03 ապրիլի 2023 թվականի N 1113

«ՄՈՎՍԵՍ ՄՈՎՍԵՍՅԱՆ ՌՈԲԵՐՏԻ» ԱՆՀԱՏ ՁԵՌՆԱՐԿԱՏԻՐՈՋ ՆԿԱՏՄԱՄԲ ՎԱՐՉԱԿԱՆ ՏՈՒՅԺ ՆՇԱՆԱԿԵԼՈՒ ՄԱՍԻՆ

Համաձայն Վարչական իրավախախտումների վերաբերյալ օրենսգրքի 156-րդ հոդվածի 1-ին մասի, 275-283-րդ, 286-288-րդ, 298-րդ, 302-րդ և 305-րդ հոդվածների, «Տեղական ինքնակառավարման մասին» օրենքի 35-րդ հոդվածի 1-ին մասի 26-րդ կետի, «Վարչարարության հիմունքների և վարչական վարույթի մասին» օրենքի 30-րդ հոդվածի 1-ին մասի «բ» կետի, 53-րդ հոդվածի, հիմք ընդունելով Աբովյան համայնքի ավագանու 2022 թվականի սեպտեմբերի 29-ի N 111-Ն որոշումը, ինչպես նաև 2023 թվականի մարտի 21-ին կազմված բարեկարգման բնագավառում վարչական իրավախախտում թույլ տալու փաստի մասին N 4 արձանագրությունը և Աբովյան համայնքի ղեկավարին առընթեր վարչական հանձնաժողովի 2023 թվականի ապրիլի 03-ի արձանագրությունը.

1. Ընդհանուր օգտագործման տարածքներում բարեկարգման կանոնները խախտելու համար «Մովսես Մովսեսյան Ռոբերտի» անհատ ձեռնարկատիրոջ նկատմամբ նշանակել վարչական տուգանք՝ 10 000 (տասը հազար) դրամի չափով:
2. «Մովսես Մովսեսյան Ռոբերտի» անհատ ձեռնարկատերը պարտավոր է սույն որոշումն իրեն հանձնելու օրվանից 15-օրյա ժամկետում նշանակված տուգանքի գումարը մուծել Աբովյանի համայնքապետարանի 900105201272 հաշվեհամարին և վճարման անդորրագիրը ներկայացնել Աբովյան համայնքի ղեկավարին առընթեր վարչական հանձնաժողով:
3. Սույն որոշումը կարող է վարչական կարգով բողոքարկվել Աբովյան համայնքի ղեկավարին կամ դատական կարգով Հայաստանի Հանրապետության վարչական դատարան՝ այն սահմանված կարգով հանձնելու (հանձնված համարվելու) օրվանից հետո՝ երեսուն օրվա ընթացքում:
4. Սույն որոշման պահանջները չկատարելու դեպքում այն ենթակա է հարկադիր կատարման՝ Հայաստանի Հանրապետության հարկադիր կատարումն ապահովող ծառայության միջոցով՝ սույն որոշման 2-րդ կետով՝ կամավոր կատարման համար սահմանված ժամկետն անցնելուց հետո՝ որոշման կայացման օրվանից երեք ամսվա ընթացքում:
5. Սույն որոշումն ուժի մեջ է մտնում «Մովսես Մովսեսյան Ռոբերտի» անհատ ձեռնարկատիրոջը որոշման ընդունման մասին իրազեկելու օրվան հաջորդող օրվանից:

ՀԱՄԱՅՆՔԻ ՂԵԿԱՎԱՐ Է. ԲԱԲԱՅԱՆ

2023թ. ապրիլի 03
ք. Աբովյան

ՀԱՅԱՍՏԱՆԻ ՀԱՆՐԱՊԵՏՈՒԹՅԱՆ
ԿՈՏԱՅՔԻ ՄԱՐԶԻ ԱԲՈՎՅԱՆ ՀԱՄԱՅՆՔԻ ՂԵԿԱՎԱՐ

Ո Ր Ո Շ ՈՒ Մ

04 ապրիլի 2023 թվականի N 1114

2023 ԹՎԱԿԱՆԻ ՀԱՄԱՐ ԱԲՈՎՅԱՆ ՀԱՄԱՅՆՔՈՒՄ ՍԱՀՄԱՆՎԱԾ ՏԵՂԱԿԱՆ ՎՃԱՐՆԵՐԻ ԴՐՈՒՅՔԱՉԱՓԻ ՆՎԱԶԵՑՄԱՆ ԱՐՏՈՆՈՒԹՅՈՒՆ ԿԻՐԱՌԵԼՈՒ ՄԱՍԻՆ

Համաձայն «Նորմատիվ իրավական ակտերի մասին» օրենքի 13-րդ հոդվածի 6-րդ մասի, Աբովյան համայնքի ավագանու 2022 թվականի ապրիլի 15-ի N 30-Ա որոշման, հիմք ընդունելով Աբովյան համայնքում տեղական վճարների դրույքաչափի նվազեցման արտոնություն կիրառելու գործընթացն ապահովող մշտական հանձնաժողովի 2023 թվականի մարտի 31-ի ուսումնասիրության ակտը և Աբովյանի համայնքապետարանի աշխատակազմի կրթության, մշակույթի, սպորտի և երիտասարդության հարցերի բաժնի պետի զեկուցագիրը (մուտք՝ 2023 թվականի ապրիլի 03-ի N Ք-1711).

1. 2023 թվականի համար Աբովյան համայնքում տեղական վճարների դրույքաչափի նվազեցման արտոնություն կիրառել վճարի 50 տոկոսի չափով՝ համաձայն հավելվածի:

2. Սույն որոշումն ուժի մեջ է մտնում որոշման ընդունման պահից և տարածվում է հավելվածում նշված ժամկետներից ծագած իրավահարաբերությունների վրա:

ՀԱՄԱՅՆՔԻ ՂԵԿԱՎԱՐ Է. ԲԱԲԱՅԱՆ

2023թ. ապրիլի 04
ք. Աբովյան

Հավելված
Արովյան համայնքի ղեկավարի 2023 թվականի
ապրիլի 04-ի N 1114 որոշման

ՑԱՆԿ
2023 ԹՎԱԿԱՆԻ ՀԱՄԱՐ ԱԲՈՎՅԱՆ ՀԱՄԱՅՆՔՈՒՄ ՍԱՀՄԱՆՎԱԾ ՏԵՂԱԿԱՆ ՎՃԱՐՆԵՐԻ ԴՐՈՒՅՔԱՉԱՓԻ ՆՎԱԶԵՑՄԱՆ ԱՐՏՈՆՈՒԹՅՈՒՆ ԿԻՐԱՌԵԼՈՒ

Հ/Հ	ԵՐԵԽԱՅԻ ԱՆՈՒՆ, ԱԶԳԱՆՈՒՆ, ՀԱՅՐԱՆՈՒՆ	ԾՆՆԴՅԱՆ ՕՐ, ԱՄԻՍ, ՏԱՐԵԹԻՎ	ԱՐՏՈՆՈՒԹՅՈՒՆ ԿԻՐԱՌԵԼՈՒ ՕՐ, ԱՄԻՍ, ՏԱՐԵԹԻՎ
1	2	3	4
ԱԲՈՎՅԱՆ ՀԱՄԱՅՆՔԻ «ԱԲՈՎՅԱՆ ՔԱՂԱՔԻ ԹԻՎ 4 ՄԱՆԿԱՊԱՐՏԵԶ» ՀՈԱԿ			
1	Հենրի Այվազյան Մայիսի 50%	25.09.2018թ.	06.03.2023թ.
ԱԲՈՎՅԱՆ ՀԱՄԱՅՆՔԻ «ԿԱՄԱՐԻՍ ԳՅՈՒՂԻ «ԿԱԿԱՉ» ՄԱՆԿԱՊԱՐՏԵԶ» ՀՈԱԿ			
2	Անահիտ Ղազարյան Նարեկի 50%	12.10.2017թ.	03.01.2023թ.
3	Արսեն Ղազարյան Նարեկի 50%	04.09.2018թ.	03.01.2023թ.
ԱԲՈՎՅԱՆ ՀԱՄԱՅՆՔԻ «ՄԱՅԱԿՈՎՍԿԻ ԳՅՈՒՂԻ «ՋԵՓՅՈՒՌ» ՄԱՆԿԱՊԱՐՏԵԶ» ՀՈԱԿ			
4	Մարկ Մարտիրոսյան Բադամի 50%	01.06.2018թ.	03.01.2023թ.
5	Ալեքս Մարտիրոսյան Բադամի 50%	01.06.2018թ.	03.01.2023թ.
6	Ռոբերտ Միրզոյան Արմենի 50%	11.03.2017թ.	03.01.2023թ.
7	Միլենա Միրզոյան Արմենի 50%	17.11.2018թ.	03.01.2023թ.

ՀԱՅԱՍՏԱՆԻ ՀԱՆՐԱՊԵՏՈՒԹՅԱՆ
ԿՈՏԱՅՔԻ ՄԱՐԶԻ ԱԲՈՎՅԱՆ ՀԱՄԱՅՆՔԻ ՂԵԿԱՎԱՐ

Ո Ր Ո Շ ՈՒ Մ

04 ապրիլի 2023 թվականի N 1115

ԱԲՈՎՅԱՆԻ ՀԱՄԱՅՆՔԱՊԵՏԱՐԱՆԻ ԱՇԽԱՏԱԿԱԶՄԻ ՀԱՄԱՅՆՔԱՅԻՆ ԾԱՌԱՅՈՒԹՅԱՆ ՆՈՐ ՊԱՇՏՈՆՆԵՐԻ ԱՆՁՆԱԳՐԵՐԸ ՀԱՍՏԱՏԵԼՈՒ ՄԱՍԻՆ

Համաձայն «Համայնքային ծառայության մասին» օրենքի 9-րդ հոդվածի 3-րդ մասի, 10-րդ հոդվածի 1-ին մասի, հիմք ընդունելով Հայաստանի Հանրապետության տարածքային կառավարման և ենթակառուցվածքների նախարարի 2023 թվականի մարտի 21-ի «Հայաստանի Հանրապետության տարածքային կառավարման և ենթակառուցվածքների նախարարի 2022 թվականի փետրվարի 23-ի N 336-Ա հրամանում լրացումներ կատարելու մասին» N 480-Ա հրամանը և Աբովյան համայնքի ավագանու 2023 թվականի փետրվարի 16-ի N 10-Ա որոշումը.

1. Հաստատել.

1) Հայաստանի Հանրապետության Կոտայքի մարզի Աբովյանի համայնքապետարանի աշխատակազմի բաժնի պետի տեղակալի պաշտոնի անձնագիրը՝ համաձայն հավելված N 1-ի.

2) Հայաստանի Հանրապետության Կոտայքի մարզի Աբովյանի համայնքապետարանի աշխատակազմի գլխավոր մասնագետների պաշտոնների անձնագրերը՝ համաձայն հավելվածներ N 2-ի, N 3-ի, N 4-ի և N 5-ի.

3) Հայաստանի Հանրապետության Կոտայքի մարզի Աբովյանի համայնքապետարանի աշխատակազմի առաջատար մասնագետի պաշտոնի անձնագիրը՝ համաձայն հավելված N 6-ի.

2. Սույն որոշումն ուժի մեջ է մտնում որոշման ընդունման պահից:

ՀԱՄԱՅՆՔԻ ՂԵԿԱՎԱՐ Է. ԲԱԲԱՅԱՆ

2023թ. ապրիլի 04
ք. Աբովյան

Հավելված N 6
Աբովյան համայնքի ղեկավարի 2023 թվականի
ապրիլի 04–ի N 1115 որոշման

ՀԱՄԱՅՆՔԱՅԻՆ ԾԱՌԱՅՈՒԹՅԱՆ ՊԱՇՏՈՆԻ ԱՆՁՆԱԳԻՐ

ՀԱՅԱՍՏԱՆԻ ՀԱՆՐԱՊԵՏՈՒԹՅԱՆ ԿՈՏԱՅՔԻ ՄԱՐԶԻ ԱԲՈՎՅԱՆԻ ՀԱՄԱՅՆՔԱՊԵՏԱՐԱՆԻ ԱՇԽԱՏԱԿԱԶՄԻ ԻՐԱՎԱԲԱՆԱԿԱՆ ԲԱԺՆԻ ԱՌԱՋԱՏԱՐ ՄԱՍՆԱԳԵՏԻ

3.1-33
(ծածկագիրը)

I. ԸՆԴՀԱՆՈՒՐ ԴՐՈՒՅԹՆԵՐ

1. Հայաստանի Հանրապետության Կոտայքի մարզի Աբովյանի համայնքապետարանի աշխատակազմի (այսուհետ՝ աշխատակազմ) իրավաբանական բաժնի (այսուհետ՝ բաժին) առաջատար մասնագետի պաշտոնն ընդգրկվում է համայնքային ծառայության կրտսեր պաշտոնների խմբի առաջին ենթախմբում:

2. Բաժնի առաջատար մասնագետին «Համայնքային ծառայության մասին» Հայաստանի Հանրապետության օրենքով (այսուհետ՝ օրենք) սահմանված կարգով պաշտոնում նշանակում և պաշտոնից ազատում է աշխատակազմի քարտուղարը (այսուհետ՝ քարտուղար):

II. ԱՇԽԱՏԱՆՔԻ ԿԱԶՄԱԿԵՐՊՄԱՆ ԵՎ ՂԵԿԱՎԱՐՄԱՆ ՊԱՏԱՍԽԱՆԱՏՎՈՒԹՅՈՒՆԸ

3. Բաժնի առաջատար մասնագետը անմիջականորեն ենթակա և հաշվետու է բաժնի պետին:

4. Բաժնի առաջատար մասնագետը իրեն ենթակա աշխատողներ չունի:

5. Բաժնի առաջատար մասնագետի բացակայության դեպքում նրան փոխարինում է բաժնի այլ առաջատար մասնագետը կամ բաժնի 1-ին կարգի մասնագետը:

Օրենքով նախատեսված դեպքերում բաժնի առաջատար մասնագետին փոխարինում է համայնքային ծառայության կադրերի ռեզերվում գտնվող՝ սույն պաշտոնի անձնագրի պահանջները բավարարող անձը, իսկ դրա անհնարինության դեպքում այլ անձը՝ Հայաստանի Հանրապետության օրենսդրությամբ սահմանված կարգով և ժամկետներում:

Բաժնի այլ առաջատար կամ 1-ին կարգի մասնագետի բացակայության դեպքում նրանց փոխարինում է բաժնի առաջատար մասնագետը:

6. Բաժնի առաջատար մասնագետը՝

1) բաժնի աշխատանքների կազմակերպման, ծրագրման, համակարգման, ղեկավարման և վերահսկման լիազորություններ չունի.

2) կատարում է բաժնի պետի հանձնարարականները.

3) պատասխանատվություն է կրում օրենքների և այլ իրավական ակտերի պահանջները և տրված հանձնարարականները չկատարելու կամ ոչ պատշաճ կատարելու, լիազորությունները վերազանցելու համար:

III. ՈՐՈՇՈՒՄՆԵՐ ԿԱՅԱՑՆԵԼՈՒ ԼԻԱԶՈՐՈՒԹՅՈՒՆՆԵՐԸ

7. Բաժնի առաջատար մասնագետը մասնակցում է հիմնախնդիրների լուծմանը, որոշումների ընդունմանը և հանձնարարականների կատարմանը:

IV. ՇՓՈՒՄՆԵՐԸ ԵՎ ՆԵՐԿԱՅԱՑՈՒՑՉՈՒԹՅՈՒՆԸ

8. Բաժնի առաջատար մասնագետը՝

1) աշխատակազմի և բաժնի ներսում շփվում է իր լիազորությունների շրջանակներում՝ աշխատակազմի աշխատողների, այդ թվում՝ այլ բաժինների աշխատողների և պաշտոնատար անձանց հետ.

2) աշխատակազմից դուրս շփվում է բաժնի պետի հանձնարարությամբ.

3) աշխատակազմից դուրս որպես ներկայացուցիչ հանդես գալու լիազորություններ չունի:

V. ԽՆԴԻՐՆԵՐԻ ԲԱՐԴՈՒԹՅՈՒՆԸ ԵՎ ԴՐԱՆՑ ՍՏԵՂԾԱԳՈՐԾԱԿԱՆ ԼՈՒԾՈՒՄԸ

9. Բաժնի առաջատար մասնագետը, բաժնի պետի հանձնարարությամբ, մասնակցում է բաժնի առջև դրված գործառույթներից բխող խնդիրների լուծմանը և գնահատմանը:

Բաժնի առաջատար մասնագետը բաժնի առջև դրված գործառույթներից բխող բարդ խնդիրների բացահայտմանը, դրանց ստեղծագործական և այլընտրանքային լուծումներին մասնակցելու լիազորություններ չունի:

VI. ԳԻՏԵԼԻՔՆԵՐԸ ԵՎ ՀՄՏՈՒԹՅՈՒՆՆԵՐԸ

10. Բաժնի առաջատար մասնագետը՝

1) ունի առնվազն միջնակարգ կրթություն.

2) ունի Հայաստանի Հանրապետության Սահմանադրության, «Համայնքային ծառայության մասին», «Տեղական ինքնակառավարման մասին», «Հանրային ծառայության մասին» Հայաստանի Հանրապետության օրենքների, աշխատակազմի կանոնադրության և իր լիազորությունների հետ կապված այլ իրավական ակտերի անհրաժեշտ իմացություն, ինչպես նաև տրամաբանելու, տարբեր իրավիճակներում կողմնորոշվելու ունակություն.

3) տիրապետում է անհրաժեշտ տեղեկատվությանը.

4) ունի համակարգչով և ժամանակակից այլ տեխնիկական միջոցներով աշխատելու ունակություն:

5) տիրապետում է ռուսերեն լեզվին (կարդում, կարողանում է բացատրվել):

VII. ԻՐԱՎՈՒՆՔՆԵՐԸ ԵՎ ՊԱՐՏԱԿԱՆՈՒԹՅՈՒՆՆԵՐԸ

11. Բաժնի առաջատար մասնագետը՝

1) կատարում է բաժնի պետի հանձնարարությունները՝ ժամանակին և պատշաճ որակով.

2) ապահովում է բաժնի փաստաթղթային շրջանառությունը և լրացնում համապատասխան փաստաթղթերը.

3) հետևում է բաժնի պետի հանձնարարականների, համապատասխան ժամկետներում կատարման ընթացքին, որոնց արդյունքների մասին զեկուցում է բաժնի պետին.

4) իր լիազորությունների սահմաններում, նախապատրաստում և բաժնի պետին է ներկայացնում առաջարկություններ, տեղեկանքներ, միջնորդագրեր, զեկուցագրեր, գրություններ, ինչպես նաև իր կատարած աշխատանքների մասին կիսամյակային հաշվետվություններ.

5) բաժնի պետի հանձնարարությամբ մասնակցում է բաժնի գործառույթներից բխող աշխատանքների իրականացմանը.

6) բաժնի պետի հանձնարարությամբ ուսումնասիրում է դիմումներում և բողոքներում բարձրացված հարցերը և Հայաստանի Հանրապետության օրենսդրությամբ սահմանված կարգով և ժամկետներում նախապատրաստում որոշումների նախագծեր, ինչպես նաև պատասխան գրություններ.

7) մասնակցում է համայնքի ավագանու որոշումների, համայնքի ղեկավարի որոշումների ու կարգադրությունների, քարտուղարի հրամանների նախագծերի՝ գործող օրենսդրությանը համապատասխանության ստուգման աշխատանքներին.

8) մասնակցում է աշխատակազմի աշխատողների անձնական գործերի վարմանը, ապահովում է անձնական գործում առկա փաստաթղթերի համապատասխանությունը Հայաստանի Հանրապետության օրենքների և ենթաօրենսդրական ակտերի պահանջներին.

9) հանդիսանում է բարեվարքության հարցերի պատասխանատու, իրականացնում է բարեվարքության հարցերով վերապատրաստման կարիքների բացահայտում և վերապատրաստման ծրագրերի, ինչպես նաև բարեվարքության պահանջների պահպանմանն ուղղված այլ ծրագրերի մշակում.

10) աշխատակազմի քարտուղարի, էթիկայի հանձնաժողովի պահանջով կամ Կոռուպցիայի կանխարգելման հանձնաժողովի առաջարկով կատարում է բարեվարքության համակարգին առնչվող ուսումնասիրություններ.

11) մշակում է համայնքային ծառայողների բարեվարքության պլանների նախագծերը, դրանք ներկայացնում հաստատման.

12) վարում է համայնքային ծառայողների կողմից անհամատեղելիության պահանջների, այլ սահմանափակումների, վարքագծի կանոնների խախտումների և շահերի բախման դեպքերի վիճակագրություն.

13) բաժնի պետի հանձնարարությամբ մասնակցում է դատական հայցերի, հայցադիմումների դեմ առարկությունների և պատասխանների, միջնորդագրերի կազմման աշխատանքներին.

14) բաժնի պետի հանձնարարությամբ նախապատրաստում է համայնքային ծառայության պաշտոնների անձնագրերի և դրանցում փոփոխություններ կատարելու վերաբերյալ որոշման նախագծեր.

15) իրականացնում է սույն պաշտոնի անձնագրով սահմանված այլ լիազորություններ:

Բաժնի առաջատար մասնագետն ունի օրենքով, իրավական այլ ակտերով նախատեսված այլ իրավունքներ և կրում է այդ ակտերով նախատեսված այլ պարտականություններ:

VIII. ՀԱՄԱՅՆՔԱՅԻՆ ԾԱՌԱՅՈՒԹՅԱՆ ԴԱՍԱՅԻՆ ԱՍՏԻՃԱՆԸ

12. Բաժնի առաջատար մասնագետին օրենքով սահմանված կարգով շնորհվում է Հայաստանի Հանրապետության համայնքային ծառայության 1-ին դասի կրտսեր ծառայողի դասային աստիճան:

Հավելված N 5
Աբովյան համայնքի ղեկավարի 2023 թվականի
ապրիլի 04-ի N 1115 որոշման

ՀԱՄԱՅՆՔԱՅԻՆ ԾԱՌԱՅՈՒԹՅԱՆ ՊԱՇՏՈՆԻ ԱՆՁՆԱԳԻՐ

ՀԱՅԱՍՏԱՆԻ ՀԱՆՐԱՊԵՏՈՒԹՅԱՆ ԿՈՏԱՅՔԻ ՄԱՐԶԻ ԱԲՈՎՅԱՆԻ ՀԱՄԱՅՆՔԱՊԵՏԱՐԱՆԻ ԱՇԽԱՏԱԿԱԶՄԻ ԱՌԵՎՏՐԻ, ՍՊԱՍԱՐԿՄԱՆ, ՏՐԱՆՍՊՈՐՏԻ ԵՎ ԳՈՎԱԶԴԻ ԲԱԺՆԻ ԳԼԽԱՎՈՐ ՄԱՍՆԱԳԵՏԻ

2.3-24
(ծածկագիրը)

I. ԸՆԴՀԱՆՈՒՐ ԴՐՈՒՅԹՆԵՐ

1. Հայաստանի Հանրապետության Կոտայքի մարզի Աբովյանի համայնքապետարանի աշխատակազմի (այսուհետ՝ աշխատակազմ) առևտրի, սպասարկման, տրանսպորտի և գովազդի բաժնի (այսուհետ՝ բաժին) գլխավոր մասնագետի պաշտոնն ընդգրկվում է համայնքային ծառայության առաջատար պաշտոնների խմբի 3-րդ ենթախմբում:

2. Բաժնի գլխավոր մասնագետին «Համայնքային ծառայության մասին» Հայաստանի Հանրապետության օրենքով (այսուհետ՝ օրենք) սահմանված կարգով պաշտոնում նշանակում և պաշտոնից ազատում է աշխատակազմի քարտուղարը (այսուհետ՝ քարտուղար):

II. ԱՇԽԱՏԱՆՔԻ ԿԱԶՄԱԿԵՐՊՄԱՆ ԵՎ ՂԵԿԱՎԱՐՄԱՆ ՊԱՏԱՍԽԱՆԱՏՎՈՒԹՅՈՒՆԸ

3. Բաժնի գլխավոր մասնագետն անմիջականորեն ենթակա և հաշվետու է բաժնի պետին:

4. Բաժնի գլխավոր մասնագետն իրեն ենթակա աշխատողներ չունի:

5. Բաժնի գլխավոր մասնագետի բացակայության դեպքում նրան փոխարինում է բաժնի այլ գլխավոր մասնագետը կամ բաժնի պետի տեղակալը:

Օրենքով նախատեսված դեպքերում բաժնի գլխավոր մասնագետին փոխարինում է համայնքային ծառայության կադրերի ռեզերվում գտնվող՝ սույն պաշտոնի անձնագրի պահանջները բավարարող անձը, իսկ դրա անհնարինության դեպքում այլ անձը՝ Հայաստանի Հանրապետության օրենսդրությամբ սահմանված կարգով և ժամկետներում:

Բաժնի գլխավոր մասնագետը բաժնի պետի տեղակալի կամ բաժնի այլ գլխավոր մասնագետի բացակայության դեպքում փոխարինում է նրանց, իսկ բաժնի պետի բացակայության դեպքում բաժնի պետի տեղակալի կողմից նրան փոխարինելու անհնարինության դեպքում փոխարինում է բաժնի պետին:

6. Բաժնի գլխավոր մասնագետը՝

1) բաժնի աշխատանքների կազմակերպման, համակարգման, ղեկավարման և վերահսկման լիազորություններ չունի.

2) օժանդակում է բաժնի ավելի ցածր պաշտոն զբաղեցնող համայնքային ծառայողների աշխատանքներին, ինչպես նաև մասնակցում է բաժնի աշխատանքների ծրագրմանը, իսկ անմիջական ղեկավարի հանձնարարությամբ՝ նաև կազմակերպմանը.

3) կատարում է բաժնի պետի հանձնարարականները.

4) պատասխանատվություն է կրում իրավական ակտերի պահանջները և իրեն վերապահված լիազորությունները և տրված հանձնարարականները չկատարելու կամ ոչ պատշաճ կատարելու, լիազորությունները վերազանցելու համար:

III. ՈՐՈՇՈՒՄՆԵՐ ԿԱՅԱՑՆԵԼՈՒ ԼԻԱԶՈՐՈՒԹՅՈՒՆՆԵՐԸ

7. Բաժնի գլխավոր մասնագետը մասնակցում է հիմնախնդիրների լուծմանը, որոշումների ընդունմանը և հանձնարարականների կատարմանը:

IV. ՇՓՈՒՄՆԵՐԸ ԵՎ ՆԵՐԿԱՅԱՑՈՒՑՉՈՒԹՅՈՒՆԸ

8. Բաժնի գլխավոր մասնագետը՝

1) բաժնի ներսում շփվում է իր լիազորությունների շրջանակներում.

2) աշխատակազմի ներսում իր լիազորությունների շրջանակներում շփվում է քարտուղարի, աշխատակազմի այլ աշխատողների հետ, այդ թվում՝ այլ բաժինների աշխատողների և պաշտոնատար անձանց հետ.

3) առանձին դեպքերում բաժնի պետի հանձնարարությամբ աշխատակազմից դուրս շփվում և հանդես է գալիս որպես ներկայացուցիչ:

V. ԽՆԴԻՐՆԵՐԻ ԲԱՐԴՈՒԹՅՈՒՆԸ ԵՎ ԴՐԱՆՑ ՍՏԵՂԾԱԳՈՐԾԱԿԱՆ ԼՈՒԾՈՒՄԸ

9. Բաժնի գլխավոր մասնագետն իր լիազորությունների շրջանակներում մասնակցում է բաժնի առջև դրված խնդիրների բացահայտմանը, վերլուծմանը և գնահատմանը, ինչպես նաև դրանց ստեղծագործական և այլընտրանքային լուծումներին:

VI. ԳԻՏԵԼԻՔՆԵՐԸ ԵՎ ՀՄՏՈՒԹՅՈՒՆՆԵՐԸ

10. Բաժնի գլխավոր մասնագետը՝

1) ունի բարձրագույն կրթություն, համայնքային ծառայության կամ պետական ծառայության պաշտոններում առնվազն երկու տարվա ստաժ կամ վերջին երեք տարվա ընթացքում քաղաքական կամ վարչական կամ հայեցողական կամ ինքնավար պաշտոններում առնվազն մեկ տարվա աշխատանքային ստաժ կամ վերջին ութ տարվա ընթացքում համայնքի ավագանու անդամի աշխատանքային գործունեության առնվազն երկու տարվա փորձ կամ առնվազն երեք տարվա մասնագիտական աշխատանքային ստաժ.

2) ունի Հայաստանի Հանրապետության Սահմանադրության, «Համայնքային ծառայության մասին», «Տեղական ինքնակառավարման մասին», «Նորմատիվ իրավական ակտերի մասին», «Հանրային ծառայության մասին», «Առևտրի և ծառայությունների մասին», «Գովազդի մասին», «Ավտոմոբիլային տրանսպորտի մասին» Հայաստանի Հանրապետության օրենքների, աշխատակազմի կանոնադրության և իր լիազորությունների հետ կապված իրավական այլ ակտերի անհրաժեշտ իմացություն, ինչպես նաև տրամաբանելու, տարբեր իրավիճակներում կողմնորոշվելու ունակություն.

3) տիրապետում է անհրաժեշտ տեղեկատվությանը.

4) ունի համակարգչով և ժամանակակից այլ տեխնիկական միջոցներով աշխատելու ունակություն.

5) տիրապետում է ռուսերեն լեզվին (կարդում, կարողանում է բացատրվել):

VII. ԻՐԱՎՈՒՆՔՆԵՐԸ ԵՎ ՊԱՐՏԱԿԱՆՈՒԹՅՈՒՆՆԵՐԸ

11. Բաժնի գլխավոր մասնագետը՝

1) կատարում է բաժնի պետի հանձնարարությունները՝ ժամանակին և պատշաճ որակով.

2) բաժնի պետի հանձնարարությամբ մասնակցում է բաժնի գործառույթներից բխող իրավական ակտերի նախագծերի, ծրագրային փաստաթղթերի և նյութերի նախապատրաստման աշխատանքներին.

3) անհրաժեշտության դեպքում, բաժնի պետի համաձայնությամբ կամ հանձնարարությամբ, մասնակցում է համապատասխան տեղական ինքնակառավարման մարմինների և այլ կազմակերպությունների կողմից կազմակերպվող քննարկումներին և այլ միջոցառումներին.

4) իր լիազորությունների սահմաններում, նախապատրաստում և բաժնի պետին է ներկայացնում առաջարկություններ, տեղեկանքներ, միջնորդագրեր, զեկուցագրեր, գրություններ, ինչպես նաև իր կատարած աշխատանքների մասին կիսամյակային հաշվետվություններ.

5) իրականացնում է քաղաքացիների դիմումների և բողոքների՝ սահմանված կարգով քննարկումը և արդյունքները ներկայացնում է բաժնի պետին.

6) ստորագրում է իր կողմից պատրաստվող փաստաթղթերը.

7) բաժնի պետի հանձնարարությամբ նախապատրաստում է համայնքի տարածքում ոգելից և ալկոհոլային խմիչքների և (կամ) ծխախոտի արտադրանքի վաճառքի թույլտվության որոշման նախագծերը.

8) բաժնի պետի հանձնարարությամբ նախապատրաստում է համայնքի տարածքում բացօթյա վաճառք կազմակերպելու թույլտվության որոշման նախագծերը.

9) բաժնի պետի հանձնարարությամբ նախապատրաստում է համայնքի առևտրի, հանրային սննդի, զվարճանքի, շահումով խաղերի և վիճակախաղերի կազմակերպման օբյեկտներին, բաղնիքներին (սաունաներին) ժամը 24:00-ից հետո աշխատելու թույլտվության որոշման նախագծերը.

10) բաժնի պետի հանձնարարությամբ նախապատրաստում է համայնքի տարածքում թանկարժեք մետաղներից պատրաստված իրերի որոշակի վայրում մանրածախ առուվաճառքի թույլտվության որոշման նախագծերը.

11) բաժնի պետի հանձնարարությամբ նախապատրաստում է համայնքի տարածքում հեղուկ վառելիքի, սեղմված բնական կամ հեղուկացված նավթային գազերի մանրածախ առևտրի կետերում հեղուկ վառելիքի և (կամ) սեղմված բնական կամ հեղուկացված նավթային գազերի և տեխնիկական հեղուկների վաճառքի թույլտվության որոշման նախագծերը.

12) բաժնի պետի հանձնարարությամբ նախապատրաստում է համայնքի տարածքում խանութներում, կրպակներում տեխնիկական հեղուկների վաճառքի թույլտվության որոշման նախագծերը.

13) բաժնի պետի հանձնարարությամբ նախապատրաստում է համայնքի տարածքում հանրային սննդի կազմակերպման և իրացման թույլտվության որոշման նախագծերը.

14) բաժնի պետի հանձնարարությամբ նախապատրաստում է համայնքի անվանումը ֆիրմային անվանման մեջ օգտագործելու թույլտվության որոշման նախագծերը.

15) բաժնի պետի հանձնարարությամբ նախապատրաստում է համայնքի տարածքում քաղաքացիական հոգեհանգստի (հրաժեշտի) ծիսակատարության ծառայություններ իրականացնելու և (կամ) մատուցելու, ինչպես նաև մասնավոր գերեզմանատան շահագործման թույլտվությունների որոշումների նախագծերը.

16) բաժնի պետի հանձնարարությամբ նախապատրաստում է համայնքի տարածքում մասնավոր գերեզմանատան կազմակերպման և շահագործման թույլտվության որոշման նախագծերը.

17) բաժնի պետի հանձնարարությամբ նախապատրաստում է համայնքի տարածքում տեխնիկական և հատուկ նշանակության հրավառություն իրականացնելու թույլտվության որոշման նախագծերը.

18) բաժնի պետի հանձնարարությամբ նախապատրաստում է համայնքի տարածքում սահմանափակման ենթակա ծառայության օբյեկտի գործունեության թույլտվության որոշման նախագծերը.

19) բաժնի պետի հանձնարարությամբ բաժնի իրավասության սահմաններում կազմակերպում է ճանապարհային անվտանգ երթևեկությունը համայնքային ենթակայության ճանապարհների վրա.

20) մասնակցում է համայնքի հասարակական տրանսպորտի աշխատանքների ու համայնքային ենթակայության տրանսպորտային հիմնարկների և կազմակերպությունների գործունեության կազմակերպմանը, ներհամայնքային ուղևորափոխադրումների երթուղիների մրցույթների անցկացմանը.

21) նախապատրաստում է համայնքի տարածքում մարդատար տաքսիների ծառայություն իրականացնելու թույլտվության որոշման նախագծերը.

22) նախապատրաստում է համայնքի տարածքում ճանապարհային երթևեկության նշանների տեղակայման և հանելու թույլտվության որոշման նախագծերը.

23) բաժնի պետի հանձնարարությամբ հսկողություն է իրականացնում համայնքում առևտրի և ծառայությունների ոլորտի գործունեության նկատմամբ.

24) իրականացնում է սույն պաշտոնի անձնագրով սահմանված այլ լիազորություններ:

Բաժնի գլխավոր մասնագետն ունի օրենքով, իրավական այլ ակտերով նախատեսված այլ իրավունքներ և կրում է այդ ակտերով նախատեսված այլ պարտականություններ:

VIII. ՀԱՄԱՅՆՔԱՅԻՆ ԾԱՌԱՅՈՒԹՅԱՆ ԴԱՍԱՅԻՆ ԱՍՏԻՃԱՆԸ

12. Բաժնի գլխավոր մասնագետին օրենքով սահմանված կարգով շնորհվում է Հայաստանի Հանրապետության համայնքային ծառայության 3-րդ դասի առաջատար ծառայողի դասային աստիճան:

Հավելված N 1
Աբովյան համայնքի ղեկավարի 2023 թվականի
ապրիլի 04–ի N 1115 որոշման

ՀԱՄԱՅՆՔԱՅԻՆ ԾԱՌԱՅՈՒԹՅԱՆ ՊԱՇՏՈՆԻ ԱՆՁՆԱԳԻՐ

ՀԱՅԱՍՏԱՆԻ ՀԱՆՐԱՊԵՏՈՒԹՅԱՆ ԿՈՏԱՅՔԻ ՄԱՐԶԻ ԱԲՈՎՅԱՆԻ ՀԱՄԱՅՆՔԱՊԵՏԱՐԱՆԻ ԱՇԽԱՏԱԿԱԶՄԻ ԻՐԱՎԱԲԱՆԱԿԱՆ ԲԱԺՆԻ ՊԵՏԻ ՏԵՂԱԿԱԼԻ

2.2-4
(ծածկագիրը)

I. ԸՆԴՀԱՆՈՒՐ ԴՐՈՒՅԹՆԵՐ

1. Հայաստանի Հանրապետության Կոտայքի մարզի Աբովյանի համայնքապետարանի աշխատակազմի (այսուհետ՝ աշխատակազմ) իրավաբանական բաժնի (այսուհետ՝ բաժին) պետի տեղակալի պաշտոնն ընդգրկվում է համայնքային ծառայության առաջատար պաշտոնների խմբի 2-րդ ենթախմբում:

2. Բաժնի պետի տեղակալին «Համայնքային ծառայության մասին» Հայաստանի Հանրապետության օրենքով (այսուհետ՝ օրենք) սահմանված կարգով պաշտոնում նշանակում և պաշտոնից ազատում է աշխատակազմի քարտուղարը (այսուհետ՝ քարտուղար):

II. ԱՇԽԱՏԱՆՔԻ ԿԱԶՄԱԿԵՐՊՄԱՆ ԵՎ ՂԵԿԱՎԱՐՄԱՆ ՊԱՏԱՍԽԱՆԱՏՎՈՒԹՅՈՒՆԸ

3. Բաժնի պետի տեղակալը անմիջականորեն ենթակա և հաշվետու է բաժնի պետին:

4. Բաժնի պետի տեղակալը իրեն ենթակա աշխատողներ չունի:

5. Բաժնի պետի տեղակալի բացակայության դեպքում նրան փոխարինում է բաժնի գլխավոր մասնագետը:

Օրենքով նախատեսված դեպքերում բաժնի պետի տեղակալին փոխարինում է համայնքային ծառայության կադրերի ռեզերվում գտնվող՝ սույն պաշտոնի անձնագրի պահանջները բավարարող անձը, իսկ դրա անհնարինության դեպքում այլ անձը՝ Հայաստանի Հանրապետության օրենսդրությամբ սահմանված կարգով և ժամկետներում:

Բաժնի պետի տեղակալը բաժնի պետի կամ բաժնի գլխավոր մասնագետի բացակայության դեպքում փոխարինում է նրանց:

6. Բաժնի պետի տեղակալը՝

1) բաժնում համակարգում է, ինչպես նաև բաժնի պետի հանձնարարությամբ իրեն հանձնարարված բնագավառում կազմակերպում և ծրագրում է աշխատանքները.

2) օժանդակում է բաժնի ավելի ցածր պաշտոն զբաղեցնող համայնքային ծառայողների աշխատանքներին, ինչպես նաև մասնակցում է բաժնի աշխատանքների ծրագրմանը.

3) կատարում է բաժնի պետի հանձնարարականները.

4) պատասխանատվություն է կրում իրավական ակտերի պահանջները, տրված հանձնարարականները և իրեն վերապահված լիազորությունները չկատարելու կամ ոչ պատշաճ կատարելու կամ վերազանցելու համար:

III. ՈՐՈՇՈՒՄՆԵՐ ԿԱՅԱՑՆԵԼՈՒ ԼԻԱԶՈՐՈՒԹՅՈՒՆՆԵՐԸ

7. Բաժնի պետի տեղակալը մասնակցում է որոշումների ընդունմանը և հանձնարարականների կատարմանը, ինչպես նաև բաժնի պետի հանձնարարությամբ լուծում է հիմնախնդիրներ:

IV. ՇՓՈՒՄՆԵՐԸ ԵՎ ՆԵՐԿԱՅԱՑՈՒՑՉՈՒԹՅՈՒՆԸ

8. Բաժնի պետի տեղակալը՝

1) բաժնի ներսում շփվում է իր լիազորությունների շրջանակներում.

2) աշխատակազմի ներսում շփվում է քարտուղարի, աշխատակազմի այլ աշխատողների հետ, այդ թվում՝ այլ բաժինների աշխատողների և պաշտոնատար անձանց հետ ու բաժնի պետի հանձնարարությամբ հանդես է գալիս որպես ներկայացուցիչ՝ իր լիազորությունների շրջանակներում.

3) բաժնի պետի հանձնարարությամբ աշխատակազմից դուրս չփվում և պարբերաբար հանդես է գալիս որպես ներկայացուցիչ, մասնակցում է Հայաստանի Հանրապետության և Հայաստանի Հանրապետության այլ համայնքների, միջազգային և այլ կազմակերպությունների իրավասու մարմինների ներկայացուցիչների հետ հանդիպումներին, խորհրդակցություններին, գիտաժողովներին, սեմինարներին, ինչպես նաև հանդես է գալիս առաջարկություններով, զեկուցումներով և այլն:

V. ԽՆԴԻՐՆԵՐԻ ԲԱՐԴՈՒԹՅՈՒՆԸ ԵՎ ԴՐԱՆՑ ՍՏԵՂԾԱԳՈՐԾԱԿԱՆ ԼՈՒԾՈՒՄԸ

9. Բաժնի պետի հանձնարարությամբ բացահայտում, վերլուծում և գնահատում է մասնագիտական նշանակության խնդիրներ, ինչպես նաև դրանց ստեղծագործական և այլընտրանքային լուծումների վերաբերյալ առաջարկություններ է ներկայացնում բաժնի պետին:

VI. ԳԻՏԵԼԻՔՆԵՐԸ ԵՎ ՀՄՏՈՒԹՅՈՒՆՆԵՐԸ

10. Բաժնի պետի տեղակալը՝

1) ունի բարձրագույն իրավաբանական կրթություն, համայնքային ծառայության կամ պետական ծառայության պաշտոններում առնվազն երկու տարվա ստաժ կամ վերջին երեք տարվա ընթացքում քաղաքական կամ վարչական կամ հայեցողական կամ ինքնավար պաշտոններում առնվազն մեկ տարվա աշխատանքային ստաժ կամ վերջին ութ տարվա ընթացքում համայնքի ավագանու անդամի աշխատանքային գործունեության առնվազն երկու տարվա փորձ կամ առնվազն երեք տարվա մասնագիտական աշխատանքային ստաժ.

2) ունի Հայաստանի Հանրապետության Սահմանադրության, «Համայնքային ծառայության մասին», «Տեղական ինքնակառավարման մասին», «Նորմատիվ իրավական ակտերի մասին», «Հանրային ծառայության մասին» Հայաստանի Հանրապետության օրենքների, աշխատակազմի կանոնադրության և իր լիազորությունների հետ կապված իրավական այլ ակտերի անհրաժեշտ իմացություն, ինչպես նաև տրամաբանելու, տարբեր իրավիճակներում կողմնորոշվելու ունակություն.

3) տիրապետում է անհրաժեշտ տեղեկատվությանը.

4) ունի համակարգչով և ժամանակակից այլ տեխնիկական միջոցներով աշխատելու ունակություն.

5) տիրապետում է ռուսերեն լեզվին (կարդում, կարողանում է բացատրվել):

VII. ԻՐԱՎՈՒՆՔՆԵՐԸ ԵՎ ՊԱՐՏԱԿԱՆՈՒԹՅՈՒՆՆԵՐԸ

11. Բաժնի պետի տեղակալը՝

1) կատարում է բաժնի պետի հանձնարարությունները՝ ժամանակին և պատշաճ որակով.

2) բաժնի պետի հանձնարարությամբ մասնակցում է բաժնի գործառույթներից բխող իրավական ակտերի նախագծերի, ծրագրային փաստաթղթերի և նյութերի նախապատրաստման աշխատանքներին.

3) անհրաժեշտության դեպքում, բաժնի պետի համաձայնությամբ կամ հանձնարարությամբ, մասնակցում է համապատասխան տեղական ինքնակառավարման մարմինների և այլ կազմակերպությունների կողմից կազմակերպվող քննարկումներին և այլ միջոցառումներին.

4) իր լիազորությունների սահմաններում, նախապատրաստում և բաժնի պետին է ներկայացնում առաջարկություններ, տեղեկանքներ, միջնորդագրեր, զեկուցագրեր, գրություններ, ինչպես նաև իր կատարած աշխատանքների մասին կիսամյակային հաշվետվություններ.

5) իրականացնում է քաղաքացիների դիմումների և բողոքների՝ սահմանված կարգով քննարկումը և արդյունքները ներկայացնում է բաժնի պետին.

6) ստորագրում է իր կողմից պատրաստվող փաստաթղթերը.

7) իրականացնում է համայնքի ավագանու և համայնքի ղեկավարի իրավական ակտերի նախագծերի իրավաբանական փորձաքննությունը, դրանց՝ օրենսդրության պահանջներին համապատասխանության ստուգումը, իր իրավասությունների սահմաններում նախապատրաստում է որոշումների և կարգադրությունների նախագծեր, նախապատրաստում է քարտուղարի հրամանների նախագծերը.

8) բաժնի պետի հանձնարարությամբ օրենսդրությամբ սահմանված դեպքերում և կարգով կազմում է դատական հայցեր, որպես լիազորված անձ ներկայացնում է համայնքի շահերը դատական ատյաններում, կազմում հայցադիմումների դեմ առարկություններ, պատասխաններ, միջնորդություններ.

9) բաժնի պետի հանձնարարությամբ կազմակերպում է աշխատակազմի աշխատակիցների անձնական գործերի վարման աշխատանքները և անցկացնում անձնական գործերի առկա վիճակի ամենամյա ստուգում.

10) բաժնի պետի հանձնարարությամբ ներկայացնում է համայնքային ծառայողների վերապատրաստման և ատեստավորման մասին իրավական ակտի նախագծերը.

11) բաժնի պետի հանձնարարությամբ նախապատրաստում է համայնքային ծառայողների վերապատրաստման տարեկան հայտի նախագիծը.

12) բաժնի պետի հանձնարարությամբ նախապատրաստում է որոշման նախագծեր՝ համայնքային ծառայության պաշտոնների անձնագրերը հաստատելու և դրանցում փոփոխություններ կատարելու վերաբերյալ.

13) բաժնի պետի հանձնարարությամբ աշխատակազմի բաժիններին պարբերաբար ծանուցում է համապատասխան ոլորտները կարգավորող օրենսդրական փոփոխությունների վերաբերյալ.

14) մասնակցում է համայնքային ծառայողի ատեստավորման, համայնքային ծառայողների և ՀՈԱԿ-ների տնօրենների թափուր պաշտոն զբաղեցնելու մրցույթի նախապատրաստական և անցկացման աշխատանքներին, կազմում է հարցազրույցի համար նախատեսված հարցաշարերը և ապահովում դրանց մուտքագրումը էլեկտրոնային համակարգ, իրականացնում է էլեկտրոնային համակարգում համապատասխան բազաների վարումն ու թարմացումը.

15) բաժնի պետի հանձնարարությամբ մասնակցում է վարչական իրավախախտումների վերաբերյալ գործերի վարմանը և վարչական հանձնաժողովի աշխատանքների կազմակերպմանը.

16) բաժնի պետի հանձնարարությամբ նախապատրաստում է վարչական տույժեր կիրառելու, գումարների բռնագանձման մասին որոշումների նախագծերը, իրականացնում է դատական ակտերի հարկադիր կատարումն ապահովող մարմնի հետ կապված գործառույթներ.

17) նախապատրաստում է աշխատակազմի կանոնադրության, ավագանու կանոնակարգի, ներքին կարգապահական կանոնների, բաժնի իրավասության շրջանակներում՝ այլ կարգերի, կանոնների, ընթացակարգերի և դրանց մեջ փոփոխություններ կատարելու մասին որոշումների նախագծերը.

18) իրականացնում է համայնքի տարածքում հավաքների անցկացման կանոնակարգման հետ կապված գործառույթներ.

19) իրականացնում է հանրաքվեների և ընտրությունների անցկացման ժամանակ համայնքի ղեկավարին վերապահված գործառույթներից բխող իրավական ակտերի կազմման աշխատանքներ.

20) նախապատրաստում է համայնքի զինանշանը հաստատելու, ներհամայնքային աշխարհագրական օբյեկտներն անվանակոչելու կամ անվանափոխելու մասին ավագանու որոշման նախագծեր.

21) իրականացնում է սույն պաշտոնի անձնագրով սահմանված այլ լիազորություններ:

Բաժնի պետի տեղակալն ունի օրենքով, իրավական այլ ակտերով նախատեսված այլ իրավունքներ և կրում է այդ ակտերով նախատեսված այլ պարտականություններ:

VIII. ՀԱՄԱՅՆՔԱՅԻՆ ԾԱՌԱՅՈՒԹՅԱՆ ԴԱՍԱՅԻՆ ԱՍՏԻՃԱՆԸ

12. Բաժնի պետի տեղակալին օրենքով սահմանված կարգով շնորհվում է Հայաստանի Հանրապետության համայնքային ծառայության 2-րդ դասի առաջատար ծառայողի դասային աստիճան:

Հավելված N 2
Աբովյան համայնքի ղեկավարի 2023 թվականի
ապրիլի 04-ի N 1115 որոշման

ՀԱՄԱՅՆՔԱՅԻՆ ԾԱՌԱՅՈՒԹՅԱՆ ՊԱՇՏՈՆԻ ԱՆՁՆԱԳԻՐ

ՀԱՅԱՍՏԱՆԻ ՀԱՆՐԱՊԵՏՈՒԹՅԱՆ ԿՈՏԱՅՔԻ ՄԱՐԶԻ ԱԲՈՎՅԱՆԻ ՀԱՄԱՅՆՔԱՊԵՏԱՐԱՆԻ ԱՇԽԱՏԱԿԱԶՄԻ ՔԱՐՏՈՒՂԱՐՈՒԹՅԱՆ ԵՎ ՔԱՂԱՔԱՑԻՆԵՐԻ ՍՊԱՍԱՐԿՄԱՆ ԲԱԺՆԻ ԳԼԽԱՎՈՐ ՄԱՍՆԱԳԵՏԻ

2.3-21
(ծածկագիրը)

I. ԸՆԴՀԱՆՈՒՐ ԴՐՈՒՅԹՆԵՐ

1. Հայաստանի Հանրապետության Կոտայքի մարզի Աբովյանի համայնքապետարանի աշխատակազմի (այսուհետ՝ աշխատակազմ) քարտուղարության և քաղաքացիների սպասարկման բաժնի (այսուհետ՝ բաժին) գլխավոր մասնագետի պաշտոնն ընդգրկվում է համայնքային ծառայության առաջատար պաշտոնների խմբի 3-րդ ենթախմբում:

2. Բաժնի գլխավոր մասնագետին «Համայնքային ծառայության մասին» Հայաստանի Հանրապետության օրենքով (այսուհետ՝ օրենք) սահմանված կարգով պաշտոնում նշանակում և պաշտոնից ազատում է աշխատակազմի քարտուղարը (այսուհետ՝ քարտուղար):

II. ԱՇԽԱՏԱՆՔԻ ԿԱԶՄԱԿԵՐՊՄԱՆ ԵՎ ՂԵԿԱՎԱՐՄԱՆ ՊԱՏԱՍԽԱՆԱՏՎՈՒԹՅՈՒՆԸ

3. Բաժնի գլխավոր մասնագետն անմիջականորեն ենթակա և հաշվետու է բաժնի պետին:

4. Բաժնի գլխավոր մասնագետն իրեն ենթակա աշխատողներ չունի:

5. Բաժնի գլխավոր մասնագետի բացակայության դեպքում նրան փոխարինում է բաժնի այլ գլխավոր մասնագետը:

Օրենքով նախատեսված դեպքերում բաժնի գլխավոր մասնագետին փոխարինում է համայնքային ծառայության կադրերի ռեզերվում գտնվող՝ սույն պաշտոնի անձնագրի պահանջները բավարարող անձը, իսկ դրա անհնարինության դեպքում այլ անձը՝ Հայաստանի Հանրապետության օրենսդրությամբ սահմանված կարգով և ժամկետներում:

Բաժնի գլխավոր մասնագետը բաժնի պետի կամ այլ գլխավոր մասնագետի բացակայության դեպքում փոխարինում է նրանց:

6. Բաժնի գլխավոր մասնագետը՝

1) բաժնի աշխատանքների կազմակերպման, համակարգման, ղեկավարման և վերահսկման լիազորություններ չունի.

2) օժանդակում է բաժնի ավելի ցածր պաշտոն զբաղեցնող համայնքային ծառայողների աշխատանքներին, ինչպես նաև մասնակցում է բաժնի աշխատանքների ծրագրմանը, իսկ անմիջական ղեկավարի հանձնարարությամբ՝ նաև կազմակերպմանը.

3) կատարում է բաժնի պետի հանձնարարականները.

4) պատասխանատվություն է կրում իրավական ակտերի պահանջները և իրեն վերապահված լիազորությունները և տրված հանձնարարականները չկատարելու կամ ոչ պատշաճ կատարելու, լիազորությունները վերազանցելու համար:

III. ՈՐՈՇՈՒՄՆԵՐ ԿԱՅԱՑՆԵԼՈՒ ԼԻԱԶՈՐՈՒԹՅՈՒՆՆԵՐԸ

7. Բաժնի գլխավոր մասնագետը մասնակցում է հիմնախնդիրների լուծմանը, որոշումների ընդունմանը և հանձնարարականների կատարմանը:

IV. ՇՓՈՒՄՆԵՐԸ ԵՎ ՆԵՐԿԱՅԱՑՈՒՑՉՈՒԹՅՈՒՆԸ

8. Բաժնի գլխավոր մասնագետը՝

1) բաժնի ներսում շփվում է իր լիազորությունների շրջանակներում.

2) աշխատակազմի ներսում իր լիազորությունների շրջանակներում շփվում է քարտուղարի, աշխատակազմի այլ աշխատողների հետ, այդ թվում՝ այլ բաժինների աշխատողների և պաշտոնատար անձանց հետ.

3) առանձին դեպքերում բաժնի պետի հանձնարարությամբ աշխատակազմից դուրս շփվում և հանդես է գալիս որպես ներկայացուցիչ:

V. ԽՆԴԻՐՆԵՐԻ ԲԱՐԴՈՒԹՅՈՒՆԸ ԵՎ ԴՐԱՆՑ ՍՏԵՂԾԱԳՈՐԾԱԿԱՆ ԼՈՒԾՈՒՄԸ

9. Բաժնի գլխավոր մասնագետն իր լիազորությունների շրջանակներում մասնակցում է բաժնի առջև դրված խնդիրների բացահայտմանը, վերլուծմանը և գնահատմանը, ինչպես նաև դրանց ստեղծագործական և այլընտրանքային լուծումներին:

VI. ԳԻՏԵԼԻՔՆԵՐԸ ԵՎ ՀՄՏՈՒԹՅՈՒՆՆԵՐԸ

10. Բաժնի գլխավոր մասնագետը՝

1) ունի բարձրագույն կրթություն, համայնքային ծառայության կամ պետական ծառայության պաշտոններում առնվազն երկու տարվա ստաժ կամ վերջին երեք տարվա ընթացքում քաղաքական կամ վարչական կամ հայեցողական կամ ինքնավար պաշտոններում առնվազն մեկ տարվա աշխատանքային ստաժ կամ վերջին ութ տարվա ընթացքում համայնքի ավագանու անդամի աշխատանքային գործունեության առնվազն երկու տարվա փորձ կամ առնվազն երեք տարվա մասնագիտական աշխատանքային ստաժ.

2) ունի Հայաստանի Հանրապետության Սահմանադրության, «Համայնքային ծառայության մասին», «Տեղական ինքնակառավարման մասին», «Նորմատիվ իրավական ակտերի մասին», «Հանրային ծառայության մասին» Հայաստանի Հանրապետության օրենքների, աշխատակազմի կանոնադրության և իր լիազորությունների հետ կապված իրավական այլ ակտերի անհրաժեշտ իմացություն, ինչպես նաև տրամաբանելու, տարբեր իրավիճակներում կողմնորոշվելու ունակություն.

3) տիրապետում է անհրաժեշտ տեղեկատվությանը.

4) ունի համակարգչով և ժամանակակից այլ տեխնիկական միջոցներով աշխատելու ունակություն.

5) տիրապետում է ռուսերեն լեզվին (կարդում, կարողանում է բացատրվել):

VII. ԻՐԱՎՈՒՆՔՆԵՐԸ ԵՎ ՊԱՐՏԱԿԱՆՈՒԹՅՈՒՆՆԵՐԸ

11. Բաժնի գլխավոր մասնագետը՝

1) կատարում է բաժնի պետի հանձնարարությունները՝ ժամանակին և պատշաճ որակով.

2) բաժնի պետի հանձնարարությամբ մասնակցում է բաժնի գործառույթներից բխող իրավական ակտերի նախագծերի, ծրագրային փաստաթղթերի և նյութերի նախապատրաստման աշխատանքներին.

3) անհրաժեշտության դեպքում, բաժնի պետի համաձայնությամբ կամ հանձնարարությամբ, մասնակցում է համապատասխան տեղական ինքնակառավարման մարմինների և այլ կազմակերպությունների կողմից կազմակերպվող քննարկումներին և այլ միջոցառումներին.

4) իր լիազորությունների սահմաններում, նախապատրաստում և բաժնի պետին է ներկայացնում առաջարկություններ, տեղեկանքներ, միջնորդագրեր, զեկուցագրեր, գրություններ, ինչպես նաև իր կատարած աշխատանքների մասին կիսամյակային հաշվետվություններ.

5) իրականացնում է քաղաքացիների դիմումների և բողոքների՝ սահմանված կարգով քննարկումը և արդյունքները ներկայացնում է բաժնի պետին.

6) ստորագրում է իր կողմից պատրաստվող փաստաթղթերը.

7) մասնակցում է աշխատակազմի փաստաթղթաշրջանառության, էլեկտրոնային փոստի, Համայնքային կառավարման տեղեկատվական համակարգի (ՀԿՏՀ) և այլ տեղեկատվական միջոցների աշխատանքների կազմակերպմանը.

8) մասնակցում է աշխատակազմի գործավարության, նամակագրության, վարչական վարույթների փաստաթղթավորման աշխատանքների կազմակերպմանը.

9) մասնակցում է աշխատակազմի գործավարության կազմակերպմանը.

10) կատարում է ՀԿՏՀ-ի բնակչության ռեգիստրի վարման աշխատանքները.

11) բաժնի պետի հանձնարարությամբ իրականացնում է ավագանու նիստերի

նախապատրաստական աշխատանքները, դրանց տեխնիկական ապահովումը, արձանագրությունների կազմման, ստորագրությունների ապահովման և հրապարակման աշխատանքները.

12) բաժնի պետի հանձնարարությամբ ապահովում է ավագանու և համայնքի ղեկավարի որոշումների առաքումը Կոտայքի մարզպետարան և Հայաստանի Հանրապետության արդարադատության նախարարություն.

13) բաժնի պետի հանձնարարությամբ ապահովում է ավագանու և համայնքի ղեկավարի որոշումների և ուղերձների հրապարակումը.

14) բաժնի պետի հանձնարարությամբ մասնակցում է համայնքային ծառայողների ատեստավորման, համայնքային ծառայողների թափուր պաշտոն զբաղեցնելու համար մրցույթ անցկացնելու նախապատրաստական աշխատանքներին.

15) բաժնի պետի հանձնարարությամբ կատարում է azdarar.am, e-draft.am, e-request.am տեղեկատվական համակարգերի հետ կապված գործառույթներ.

16) իրականացնում է սույն պաշտոնի անձնագրով սահմանված այլ լիազորություններ:

Բաժնի գլխավոր մասնագետն ունի օրենքով, իրավական այլ ակտերով նախատեսված այլ իրավունքներ և կրում է այդ ակտերով նախատեսված այլ պարտականություններ:

VIII. ՀԱՄԱՅՆՔԱՅԻՆ ԾԱՌԱՅՈՒԹՅԱՆ ԴԱՍԱՅԻՆ ԱՍՏԻՃԱՆԸ

12. Բաժնի գլխավոր մասնագետին օրենքով սահմանված կարգով շնորհվում է Հայաստանի Հանրապետության համայնքային ծառայության 3-րդ դասի առաջատար ծառայողի դասային աստիճան:

Հավելված N 3
Աբովյան համայնքի ղեկավարի 2023 թվականի
ապրիլի 04-ի N 1115 որոշման

ՀԱՄԱՅՆՔԱՅԻՆ ԾԱՌԱՅՈՒԹՅԱՆ ՊԱՇՏՈՆԻ ԱՆՁՆԱԳԻՐ

ՀԱՅԱՍՏԱՆԻ ՀԱՆՐԱՊԵՏՈՒԹՅԱՆ ԿՈՏԱՅՔԻ ՄԱՐԶԻ ԱԲՈՎՅԱՆԻ ՀԱՄԱՅՆՔԱՊԵՏԱՐԱՆԻ ԱՇԽԱՏԱԿԱԶՄԻ ԶԱՐԳԱՑՄԱՆ ԾՐԱԳՐԵՐԻ ԵՎ ԳՆՈՒՄՆԵՐԻ ԲԱԺՆԻ ԳԼԽԱՎՈՐ ՄԱՍՆԱԳԵՏԻ

2.3-22
(ծածկագիրը)

I. ԸՆԴՀԱՆՈՒՐ ԴՐՈՒՅԹՆԵՐ

1. Հայաստանի Հանրապետության Կոտայքի մարզի Աբովյանի համայնքապետարանի աշխատակազմի (այսուհետ՝ աշխատակազմ) զարգացման ծրագրերի և գնումների բաժնի (այսուհետ՝ բաժին) գլխավոր մասնագետի պաշտոնն ընդգրկվում է համայնքային ծառայության առաջատար պաշտոնների խմբի 3-րդ ենթախմբում:

2. Բաժնի գլխավոր մասնագետին «Համայնքային ծառայության մասին» Հայաստանի Հանրապետության օրենքով (այսուհետ՝ օրենք) սահմանված կարգով պաշտոնում նշանակում և պաշտոնից ազատում է աշխատակազմի քարտուղարը (այսուհետ՝ քարտուղար):

II. ԱՇԽԱՏԱՆՔԻ ԿԱԶՄԱԿԵՐՊՄԱՆ ԵՎ ՂԵԿԱՎԱՐՄԱՆ ՊԱՏԱՍԽԱՆԱՏՎՈՒԹՅՈՒՆԸ

3. Բաժնի գլխավոր մասնագետն անմիջականորեն ենթակա և հաշվետու է բաժնի պետին:

4. Բաժնի գլխավոր մասնագետն իրեն ենթակա աշխատողներ չունի:

5. Բաժնի գլխավոր մասնագետի բացակայության դեպքում նրան փոխարինում է բաժնի այլ գլխավոր մասնագետը, իսկ դրա անհնարինության դեպքում՝ բաժնի պետը:

Օրենքով նախատեսված դեպքերում բաժնի գլխավոր մասնագետին փոխարինում է համայնքային ծառայության կադրերի ռեզերվում գտնվող՝ սույն պաշտոնի անձնագրի պահանջները բավարարող անձը, իսկ դրա անհնարինության դեպքում այլ անձը՝ Հայաստանի Հանրապետության օրենսդրությամբ սահմանված կարգով և ժամկետներում:

Բաժնի գլխավոր մասնագետը բաժնի պետի կամ այլ գլխավոր մասնագետի բացակայության դեպքում փոխարինում է նրանց:

6. Բաժնի գլխավոր մասնագետը՝

1) բաժնի աշխատանքների կազմակերպման, համակարգման, ղեկավարման և վերահսկման լիազորություններ չունի.

2) օժանդակում է բաժնի ավելի ցածր պաշտոն զբաղեցնող համայնքային ծառայողների աշխատանքներին, ինչպես նաև մասնակցում է բաժնի աշխատանքների ծրագրմանը, իսկ անմիջական ղեկավարի հանձնարարությամբ՝ նաև կազմակերպմանը.

3) կատարում է բաժնի պետի հանձնարարականները.

4) պատասխանատվություն է կրում իրավական ակտերի պահանջները և իրեն վերապահված լիազորությունները և տրված հանձնարարականները չկատարելու կամ ոչ պատշաճ կատարելու, լիազորությունները վերազանցելու համար:

III. ՈՐՈՇՈՒՄՆԵՐ ԿԱՅԱՑՆԵԼՈՒ ԼԻԱԶՈՐՈՒԹՅՈՒՆՆԵՐԸ

7. Բաժնի գլխավոր մասնագետը մասնակցում է հիմնախնդիրների լուծմանը, որոշումների ընդունմանը և հանձնարարականների կատարմանը:

IV. ՇՓՈՒՄՆԵՐԸ ԵՎ ՆԵՐԿԱՅԱՑՈՒՑՉՈՒԹՅՈՒՆԸ

8. Բաժնի գլխավոր մասնագետը՝

1) բաժնի ներսում շփվում է իր լիազորությունների շրջանակներում.

2) աշխատակազմի ներսում իր լիազորությունների շրջանակներում շփվում է քարտուղարի, աշխատակազմի այլ աշխատողների հետ, այդ թվում՝ այլ բաժինների աշխատողների և պաշտոնատար անձանց հետ.

3) առանձին դեպքերում բաժնի պետի հանձնարարությամբ աշխատակազմից դուրս շփվում և հանդես է գալիս որպես ներկայացուցիչ:

V. ԽՆԴԻՐՆԵՐԻ ԲԱՐԴՈՒԹՅՈՒՆԸ ԵՎ ԴՐԱՆՑ ՍՏԵՂԾԱԳՈՐԾԱԿԱՆ ԼՈՒԾՈՒՄԸ

9. Բաժնի գլխավոր մասնագետն իր լիազորությունների շրջանակներում մասնակցում է բաժնի առջև դրված խնդիրների բացահայտմանը, վերլուծմանը և գնահատմանը, ինչպես նաև դրանց ստեղծագործական և այլընտրանքային լուծումներին:

VI. ԳԻՏԵԼԻՔՆԵՐԸ ԵՎ ՀՄՏՈՒԹՅՈՒՆՆԵՐԸ

10. Բաժնի գլխավոր մասնագետը՝

1) ունի բարձրագույն կրթություն, համայնքային ծառայության կամ պետական ծառայության պաշտոններում առնվազն երկու տարվա ստաժ կամ վերջին երեք տարվա ընթացքում քաղաքական կամ վարչական կամ հայեցողական կամ ինքնավար պաշտոններում առնվազն մեկ տարվա աշխատանքային ստաժ կամ վերջին ութ տարվա ընթացքում համայնքի ավագանու անդամի աշխատանքային գործունեության առնվազն երկու տարվա փորձ կամ առնվազն երեք տարվա մասնագիտական աշխատանքային ստաժ.

2) ունի Հայաստանի Հանրապետության Սահմանադրության, «Համայնքային ծառայության մասին», «Տեղական ինքնակառավարման մասին», «Հանրային ծառայության մասին», «Գնումների մասին» Հայաստանի Հանրապետության օրենքների, աշխատակազմի կանոնադրության և իր լիազորությունների հետ կապված այլ իրավական ակտերի անհրաժեշտ իմացություն, ինչպես նաև տրամաբանելու, տարբեր իրավիճակներում կողմնորոշվելու ունակություն.

3) տիրապետում է անհրաժեշտ տեղեկատվությանը.

4) ունի համակարգչով և ժամանակակից այլ տեխնիկական միջոցներով աշխատելու ունակություն.

5) տիրապետում է ռուսերեն լեզվին (կարդում, կարողանում է բացատրվել):

VII. ԻՐԱՎՈՒՆՔՆԵՐԸ ԵՎ ՊԱՐՏԱԿԱՆՈՒԹՅՈՒՆՆԵՐԸ

11. Բաժնի գլխավոր մասնագետը՝

1) կատարում է բաժնի պետի հանձնարարությունները՝ ժամանակին և պատշաճ որակով.

2) բաժնի պետի հանձնարարությամբ մասնակցում է բաժնի գործառույթներից բխող իրավական ակտերի նախագծերի, ծրագրային փաստաթղթերի և նյութերի նախապատրաստման աշխատանքներին.

3) անհրաժեշտության դեպքում, բաժնի պետի համաձայնությամբ կամ հանձնարարությամբ, մասնակցում է համապատասխան տեղական ինքնակառավարման մարմինների և այլ կազմակերպությունների կողմից կազմակերպվող քննարկումներին և այլ միջոցառումներին.

4) իր լիազորությունների սահմաններում, նախապատրաստում և բաժնի պետին է ներկայացնում առաջարկություններ, տեղեկանքներ, միջնորդագրեր, զեկուցագրեր, գրություններ, ինչպես նաև իր կատարած աշխատանքների մասին կիսամյակային հաշվետվություններ.

5) իրականացնում է քաղաքացիների դիմումների և բողոքների սահմանված կարգով քննարկումը և արդյունքները ներկայացնում է բաժնի պետին.

6) ստորագրում է իր կողմից պատրաստվող փաստաթղթերը.

7) բաժնի պետի հանձնարարությամբ իրականացնում է գնումների գործընթացի հետ կապված գործառույթներ.

8) բաժնի պետի հանձնարարությամբ ապահովում է գնման ընթացակարգի և դրան առնչվող փաստաթղթերի համապատասխանությունը գնումների մասին Հայաստանի Հանրապետության օրենսդրությամբ և այլ իրավական ակտերով սահմանված պայմաններին.

9) մասնակցում է գնումների հայտարարությունների և հրավերների տեքստերի կազմման և հրապարակման աշխատանքներին.

10) մասնակցում է համայնքի հնգամյա զարգացման ծրագրի (ՀՀԶԾ), դրա իրականացման վերաբերյալ հաշվետվության, համայնքի տարեկան աշխատանքային պլանի (ՏԱՊ), դրա իրականացման վերաբերյալ հաշվետվության, սուբվենցիոն ծրագրերի, համայնքի սեփականություն

հանդիսացող գույքի կառավարման տարեկան ծրագրի (ԳԿՏԾ) կազմման և մշակման աշխատանքներին.

11) բաժնի պետի հանձնարարությամբ համայնքի զարգացման ծրագրերի մշակման, քննարկման և ներկայացման աշխատանքները կազմակերպելու նպատակով համագործակցում է համայնքի տնտեսական զարգացման պատասխանատուի, ինչպես նաև համայնքապետարանի այլ բաժինների պետերի և աշխատակիցների հետ.

12) բաժնի պետի հանձնարարությամբ համայնքի զարգացման ծրագրերի կազմման համար անհրաժեշտ տեղեկատվություն է ստանում տնտեսական զարգացման պատասխանատուից, համայնքապետարանի այլ բաժինների պետերից և աշխատակիցներից.

13) իրականացնում է սույն պաշտոնի անձնագրով սահմանված այլ լիազորություններ:

Բաժնի գլխավոր մասնագետն ունի օրենքով, իրավական այլ ակտերով նախատեսված այլ իրավունքներ և կրում է այդ ակտերով նախատեսված այլ պարտականություններ:

VIII. ՀԱՄԱՅՆՔԱՅԻՆ ԾԱՌԱՅՈՒԹՅԱՆ ԴԱՍԱՅԻՆ ԱՍՏԻՃԱՆԸ

12. Բաժնի գլխավոր մասնագետին օրենքով սահմանված կարգով շնորհվում է Հայաստանի Հանրապետության համայնքային ծառայության 3-րդ դասի առաջատար ծառայողի դասային աստիճան:

Հավելված N 4
Աբովյան համայնքի ղեկավարի 2023 թվականի
ապրիլի 04-ի N 1115 որոշման

ՀԱՄԱՅՆՔԱՅԻՆ ԾԱՌԱՅՈՒԹՅԱՆ ՊԱՇՏՈՆԻ ԱՆՁՆԱԳԻՐ

ՀԱՅԱՍՏԱՆԻ ՀԱՆՐԱՊԵՏՈՒԹՅԱՆ ԿՈՏԱՅՔԻ ՄԱՐԶԻ ԱԲՈՎՅԱՆԻ ՀԱՄԱՅՆՔԱՊԵՏԱՐԱՆԻ ԱՇԽԱՏԱԿԱԶՄԻ ՔԱՂԱՔԱՇԻՆՈՒԹՅԱՆ, ՀՈՂԱՇԻՆԱՐԱՐՈՒԹՅԱՆ, ԳՅՈՒՂԱՏՆՏԵՍՈՒԹՅԱՆ ԵՎ ԱՆՇԱՐԺ ԳՈՒՅՔԻ ԿԱՌԱՎԱՐՄԱՆ ԲԱԺՆԻ ԳԼԽԱՎՈՐ ՄԱՍՆԱԳԵՏԻ

2.3-23
(ծածկագիրը)

I. ԸՆԴՀԱՆՈՒՐ ԴՐՈՒՅԹՆԵՐ

1. Հայաստանի Հանրապետության Կոտայքի մարզի Աբովյանի համայնքապետարանի աշխատակազմի (այսուհետ՝ աշխատակազմ) քաղաքաշինության, հողաշինարարության, գյուղատնտեսության և անշարժ գույքի կառավարման բաժնի (այսուհետ՝ բաժին) գլխավոր մասնագետի պաշտոնն ընդգրկվում է համայնքային ծառայության առաջատար պաշտոնների խմբի 3-րդ ենթախմբում:

2. Բաժնի գլխավոր մասնագետին «Համայնքային ծառայության մասին» Հայաստանի Հանրապետության օրենքով (այսուհետ՝ օրենք) սահմանված կարգով պաշտոնում նշանակում և պաշտոնից ազատում է աշխատակազմի քարտուղարը (այսուհետ՝ քարտուղար):

II. ԱՇԽԱՏԱՆՔԻ ԿԱԶՄԱԿԵՐՊՄԱՆ ԵՎ ՂԵԿԱՎԱՐՄԱՆ ՊԱՏԱՍԽԱՆԱՏՎՈՒԹՅՈՒՆԸ

3. Բաժնի գլխավոր մասնագետն անմիջականորեն ենթակա և հաշվետու է բաժնի պետին:

4. Բաժնի գլխավոր մասնագետն իրեն ենթակա աշխատողներ չունի:

5. Բաժնի գլխավոր մասնագետի բացակայության դեպքում նրան փոխարինում է բաժնի այլ գլխավոր մասնագետը:

Օրենքով նախատեսված դեպքերում բաժնի գլխավոր մասնագետին փոխարինում է համայնքային ծառայության կադրերի ռեզերվում գտնվող՝ սույն պաշտոնի անձնագրի պահանջները բավարարող անձը, իսկ դրա անհնարինության դեպքում այլ անձը՝ Հայաստանի Հանրապետության օրենսդրությամբ սահմանված կարգով և ժամկետներում:

Բաժնի գլխավոր մասնագետը բաժնի պետի տեղակալի կամ այլ գլխավոր մասնագետի բացակայության դեպքում փոխարինում է նրանց:

Բաժնի պետի բացակայության դեպքում՝ բաժնի պետի տեղակալի կողմից փոխարինելու անհնարինության դեպքում, գլխավոր մասնագետը փոխարինում է նրան:

6. Բաժնի գլխավոր մասնագետը՝

1) բաժնի աշխատանքների կազմակերպման, համակարգման, ղեկավարման և վերահսկման լիազորություններ չունի.

2) օժանդակում է բաժնի ավելի ցածր պաշտոն զբաղեցնող համայնքային ծառայողների աշխատանքներին, ինչպես նաև մասնակցում է բաժնի աշխատանքների ծրագրմանը, իսկ անմիջական ղեկավարի հանձնարարությամբ՝ նաև կազմակերպմանը.

3) կատարում է բաժնի պետի հանձնարարականները.

4) պատասխանատվություն է կրում իրավական ակտերի պահանջները և իրեն վերապահված լիազորությունները և տրված հանձնարարականները չկատարելու կամ ոչ պատշաճ կատարելու, լիազորությունները վերազանցելու համար:

III. ՈՐՈՇՈՒՄՆԵՐ ԿԱՅԱՑՆԵԼՈՒ ԼԻԱԶՈՐՈՒԹՅՈՒՆՆԵՐԸ

7. Բաժնի գլխավոր մասնագետը մասնակցում է հիմնախնդիրների լուծմանը, որոշումների ընդունմանը և հանձնարարականների կատարմանը:

IV. ՇՓՈՒՄՆԵՐԸ ԵՎ ՆԵՐԿԱՅԱՑՈՒՑՉՈՒԹՅՈՒՆԸ

8. Բաժնի գլխավոր մասնագետը՝

1) բաժնի ներսում շփվում է իր լիազորությունների շրջանակներում.

2) աշխատակազմի ներսում իր լիազորությունների շրջանակներում շփվում է քարտուղարի, աշխատակազմի այլ աշխատողների հետ, այդ թվում՝ այլ բաժինների աշխատողների և պաշտոնատար անձանց հետ.

3) առանձին դեպքերում բաժնի պետի հանձնարարությամբ աշխատակազմից դուրս շփվում և հանդես է գալիս որպես ներկայացուցիչ:

V. ԽՆԴԻՐՆԵՐԻ ԲԱՐԴՈՒԹՅՈՒՆԸ ԵՎ ԴՐԱՆՑ ՍՏԵՂԾԱԳՈՐԾԱԿԱՆ ԼՈՒԾՈՒՄԸ

9. Բաժնի գլխավոր մասնագետն իր լիազորությունների շրջանակներում մասնակցում է բաժնի առջև դրված խնդիրների բացահայտմանը, վերլուծմանը և գնահատմանը, ինչպես նաև դրանց ստեղծագործական և այլընտրանքային լուծումներին:

VI. ԳԻՏԵԼԻՔՆԵՐԸ ԵՎ ՀՄՏՈՒԹՅՈՒՆՆԵՐԸ

10. Բաժնի գլխավոր մասնագետը՝

1) ունի բարձրագույն կրթություն, համայնքային ծառայության կամ պետական ծառայության պաշտոններում առնվազն երկու տարվա ստաժ կամ վերջին երեք տարվա ընթացքում քաղաքական կամ վարչական կամ հայեցողական կամ ինքնավար պաշտոններում առնվազն մեկ տարվա աշխատանքային ստաժ կամ վերջին ութ տարվա ընթացքում համայնքի ավագանու անդամի աշխատանքային գործունեության առնվազն երկու տարվա փորձ կամ առնվազն երեք տարվա մասնագիտական աշխատանքային ստաժ.

2) ունի Հայաստանի Հանրապետության Սահմանադրության, «Համայնքային ծառայության մասին», «Տեղական ինքնակառավարման մասին», «Նորմատիվ իրավական ակտերի մասին», «Հանրային ծառայության մասին», «Քաղաքաշինության մասին» Հայաստանի Հանրապետության օրենքների, Հողային օրենսգրքի, աշխատակազմի կանոնադրության և իր լիազորությունների հետ կապված իրավական այլ ակտերի անհրաժեշտ իմացություն, ինչպես նաև տրամաբանելու, տարբեր իրավիճակներում կողմնորոշվելու ունակություն.

3) տիրապետում է անհրաժեշտ տեղեկատվությանը.

4) ունի համակարգչով և ժամանակակից այլ տեխնիկական միջոցներով աշխատելու ունակություն.

5) տիրապետում է ռուսերեն լեզվին (կարդում, կարողանում է բացատրվել):

VII. ԻՐԱՎՈՒՆՔՆԵՐԸ ԵՎ ՊԱՐՏԱԿԱՆՈՒԹՅՈՒՆՆԵՐԸ

11. Բաժնի գլխավոր մասնագետը՝

1) կատարում է բաժնի պետի հանձնարարությունները՝ ժամանակին և պատշաճ որակով.

2) բաժնի պետի հանձնարարությամբ մասնակցում է բաժնի գործառույթներից բխող իրավական ակտերի նախագծերի, ծրագրային փաստաթղթերի և նյութերի նախապատրաստման աշխատանքներին.

3) անհրաժեշտության դեպքում, բաժնի պետի համաձայնությամբ կամ հանձնարարությամբ, մասնակցում է համապատասխան տեղական ինքնակառավարման մարմինների և այլ կազմակերպությունների կողմից կազմակերպվող քննարկումներին և այլ միջոցառումներին.

4) իր լիազորությունների սահմաններում, նախապատրաստում և բաժնի պետին է ներկայացնում առաջարկություններ, տեղեկանքներ, միջնորդագրեր, զեկուցագրեր, գրություններ, ինչպես նաև իր կատարած աշխատանքների մասին կիսամյակային հաշվետվություններ.

5) իրականացնում է քաղաքացիների դիմումների և բողոքների՝ սահմանված կարգով քննարկումը և արդյունքները ներկայացնում է բաժնի պետին.

6) ստորագրում է իր կողմից պատրաստվող փաստաթղթերը.

7) բաժնի պետի հանձնարարությամբ սահմանված դեպքերում և կարգով համայնքի բնակչությանն իրազեկում է միջավայրի ծրագրվող քաղաքաշինական փոփոխությունների մասին.

8) մասնակցում է կառուցապատողներին տրվող ճարտարապետահատակագծային առաջադրանքների, շինարարության (քանդման), ավարտված շինարարության շահագործման թույլտվությունների նախագծերի պատրաստմանը.

9) բաժնի պետի հանձնարարությամբ միջոցառումներ է ձեռնարկում շինարարության թույլտվությամբ նախատեսված ժամկետներում կառուցապատումն ավարտելու համար.

10) մասնակցում է շենքերի ու շինությունների նպատակային օգտագործման և պահպանման, կառուցապատողներին տրված ճարտարապետահատակագծային առաջադրանքով, համայնքի քաղաքաշինական կանոնադրությամբ սահմանված պահանջների կատարման նկատմամբ սահմանված կարգով վերահսկողության իրականացմանը.

11) մասնակցում է համայնքի սեփականություն համարվող հողերի օտարման կամ օգտագործման տրամադրման և այլ քաղաքաշինական գործընթացների իրականացման ժամանակ պահանջվող քաղաքաշինական ծրագրային փաստաթղթեր, քաղաքաշինական բնույթի տեխնիկական եզրակացություններ, հատակագծեր, գծագրեր և այլ անհրաժեշտ փաստաթղթեր կազմելու աշխատանքներին.

12) մասնակցում է համայնքի վարչական սահմաններում գտնվող հողերի նպատակային օգտագործման, հողօգտագործողների կողմից հողային օրենսդրության պահանջների պահպանման նկատմամբ վերահսկողության աշխատանքներին.

13) մասնակցում է համայնքի վարչական սահմաններում գտնվող հողամասերի ընթացիկ հաշվառմանը և համայնքի հողային հաշվեկշռի կազմմանը.

14) մասնակցում է Աբովյան համայնքի քաղաքաշինական կանոնադրության և դրանում կատարվող փոփոխությունների նախագծերի պատրաստմանը.

15) մասնակցում է համայնքի տարածքում քարոզչական պաստառներ փակցնելու համար տեղեր առանձնացնելու մասին որոշման նախագծերի նախապատրաստմանը.

16) մասնակցում է համայնքի սեփականություն համարվող անշարժ գույքի օտարման և օգտագործման տրամադրման որոշման նախագծերի նախապատրաստմանը.

17) մասնակցում է համայնքի սեփականություն համարվող ներհամայնքային հաղորդակցության ուղիների, ջրմուղի, կոյուղու, ջրահեռացման, ոռոգման ու ջեռուցման ցանցերի և այլ կառուցվածքների շահագործման կազմակերպման և կառավարման աշխատանքներին.

18) մասնակցում է սպորտային հրապարակների և մարզական այլ կառույցների, հանգստի գոտիների շինարարության վերբերյալ ծրագրերի մշակմանը.

19) մասնակցում է տեղամասային կենտրոնում բնականոն քվեարկության համար անհրաժեշտ կահավորման ապահովմանը.

20) իրականացնում է սույն պաշտոնի անձնագրով սահմանված այլ լիազորություններ:

Բաժնի գլխավոր մասնագետն ունի օրենքով, իրավական այլ ակտերով նախատեսված այլ իրավունքներ և կրում է այդ ակտերով նախատեսված այլ պարտականություններ:

VIII. ՀԱՄԱՅՆՔԱՅԻՆ ԾԱՌԱՅՈՒԹՅԱՆ ԴԱՍԱՅԻՆ ԱՍՏԻՃԱՆԸ

12. Բաժնի գլխավոր մասնագետին օրենքով սահմանված կարգով շնորհվում է Հայաստանի Հանրապետության համայնքային ծառայության 3-րդ դասի առաջատար ծառայողի դասային աստիճան:

ՀԱՅԱՍՏԱՆԻ ՀԱՆՐԱՊԵՏՈՒԹՅԱՆ
ԿՈՏԱՅՔԻ ՄԱՐԶԻ ԱԲՈՎՅԱՆ ՀԱՄԱՅՆՔԻ ՂԵԿԱՎԱՐ

Ո Ր Ո Շ ՈՒ Մ

04 ապրիլի 2023 թվականի N 1116

ԱԲՈՎՅԱՆ ՀԱՄԱՅՆՔԻ ՍԵՓԱԿԱՆՈՒԹՅՈՒՆ ՀԱՆԴԻՍԱՑՈՂ 0.05029 ՀԵԿՏԱՐ ՄԱԿԵՐԵՍՈՎ ՀՈՂԱՄԱՍԻ ԳՈՐԾԱՌՆԱԿԱՆ ՆՇԱՆԱԿՈՒԹՅՈՒՆԸ ՓՈՓՈԽԵԼՈՒ ՄԱՍԻՆ

Համաձայն «Տեղական ինքնակառավարման մասին» օրենքի 35-րդ հոդվածի 1-ին մասի 24-րդ կետի, Հայաստանի Հանրապետության կառավարության 2011 թվականի դեկտեմբերի 29-ի N 1920-Ն որոշմամբ հաստատված կարգի 24-րդ կետի 3-րդ ենթակետի, Բալահովիտ համայնքի ավագանու 2021 թվականի օգոստոսի 24-ի N 39-Ա որոշման, հիմք ընդունելով Աբովյանի համայնքապետարանի աշխատակազմի քաղաքաշինության, հողաշինարարության, գյուղատնտեսության և անշարժ գույքի կառավարման բաժնի պետի զեկուցագիրը (մուտք՝ 2023 թվականի մարտի 06-ի N Ք-1052) .

1. Փոփոխել Աբովյան համայնքի սեփականություն հանդիսացող (հիմք՝ 2020 թվականի նոյեմբերի 16-ի N 16112020-07-0073 վկայական) Բալահովիտ գյուղի Ծաղկունքի 2-րդ փողոցի թիվ 46/1 հասցեում գտնվող՝ 07-018-0040-0055 կադաստրային ծածկագրով 0.05029 հեկտար մակերեսով բնակավայրերի նպատակային նշանակության այլ հողեր հողամասի գործառնական նշանակությունը որպես բնակելի կառուցապատման հողամաս:

2. Սույն որոշումն ուժի մեջ է մտնում ընդունման պահից:

ՀԱՄԱՅՆՔԻ ՂԵԿԱՎԱՐ Է. ԲԱԲԱՅԱՆ

2023թ. ապրիլի 04
ք. Աբովյան

ՀԱՅԱՍՏԱՆԻ ՀԱՆՐԱՊԵՏՈՒԹՅԱՆ
ԿՈՏԱՅՔԻ ՄԱՐԶԻ ԱԲՈՎՅԱՆ ՀԱՄԱՅՆՔԻ ՂԵԿԱՎԱՐ

Ո Ր Ո Շ ՈՒ Մ

04 ապրիլի 2023 թվականի N 1117

ՀԱԿՈԲ ՆՇԱՆՅԱՆԻՆ ՇԻՆԱՐԱՐՈՒԹՅԱՆ ԹՈՒՅԼՏՎՈՒԹՅՈՒՆ ՏԱԼՈՒ ՄԱՍԻՆ

Համաձայն «Տեղական ինքնակառավարման մասին» օրենքի 42-րդ հոդվածի 1-ին մասի 6-րդ կետի, Հայաստանի Հանրապետության կառավարության 2015 թվականի մարտի 19-ի N 596-Ն որոշման, Աբովյան համայնքի ավագանու 2022 թվականի դեկտեմբերի 28-ի N 191-Ն որոշման, հաշվի առնելով Հակոբ Նշանյանի դիմումը (մուտք՝ 2023 թվականի մարտի 24-ի N Ք-1505).

1. Հակոբ Նշանյանին տալ բնակելի տան և պարսպի կառուցման շինարարության թույլտվություն (շինարարության թույլտվությունը կցվում է):
2. Հակոբ Նշանյանը պարտավոր է Աբովյանի համայնքապետարանի 900105201454 հաշվեհամարին մուծել 15 000 (տասնհինգ հազար) դրամ տեղական տուրք՝ շինարարության թույլտվության համար:
3. Կառուցապատողը շինարարական աշխատանքները սկսելուց առնվազն երեք օր առաջ պարտավոր է Աբովյան համայնքի ղեկավարին ներկայացնել N 2-5 ձևի տեղեկանք:
4. Սույն որոշումն ուժի մեջ է մտնում Հակոբ Նշանյանին որոշման ընդունման մասին իրազեկելու օրվան հաջորդող օրվանից:

ՀԱՄԱՅՆՔԻ ՂԵԿԱՎԱՐ Է. ԲԱԲԱՅԱՆ

2023թ. ապրիլի 04
ք. Աբովյան

ՀԱՅԱՍՏԱՆԻ ՀԱՆՐԱՊԵՏՈՒԹՅՈՒՆ
ԿՈՏԱՅՔԻ ՄԱՐԶ, ԱԲՈՎՅԱՆ ՀԱՄԱՅՆՔ

ՇԻՆԱՐԱՐՈՒԹՅԱՆ ԹՈՒՅԼՏՎՈՒԹՅՈՒՆ

N 124 04 ապրիլ 2023թ

Տրված է կառուցապատող *ՀԱԿՈԲ ՆՇԱՆՅԱՆԻՆ, ՀՀ, ԵՐԵՎԱՆ, ՆՈՐ-ՆՈՐՔ, 9-ՐԴ ԶԱՆԳՎԱԾ, 99*

(իրավաբանական անձի անվանումը, պետական գրանցման վկայականի համարը)

ՀՀ, Կոտայքի մարզ, համայնք Աբովյան, գ. Առինջ, Խ. Աբովյան թաղամաս, 15-րդ փողոց, 2/2 հասցեում

(ֆիզիկական անձի անունը, ազգանունը, հասցեն, հողամասի գտնվելու վայրը)

բնակելի տան և պարսպի, միջին ռիսկայնության աստիճան՝ II կատեգորիա օբյեկտի

(օբյեկտի անվանումը, ռիսկայնության աստիճանը (կատեգորիան), հակիրճ բնութագիրը, հիմնական ցուցանիշները)

կառուցման շինարարական աշխատանքների կատարման, այդ թվում՝

(նոր կառուցման, վերակառուցման, վերականգնման, ուժեղացման և այլն)

կառուցապատվող հողամասի գլխավոր հատակագծի վրա նշված ոչ հիմնական կառույցների ________ տեղադրման համար:

(նշվում են ոչ հիմնական կառույցների անվանումները)

1.Օբյեկտի նախագծային փաստաթղթերը՝

1)մշակվել են *«ՀԱԲՇԻՆ ՆԱԽԱԳԻԾ» ՍՊԸ*

(նախագծային փաստաթղթերի փուլը, նախագծային աշխատանքների կապալառուի անվանումը)

________ կողմից,

(լիցենզիայի համարը)

2)ստացել է (են) *21/03/2023* թ. N *81/23* փորձագիտական դրական եզրակացությունը (եզրակացությունները) *ՊԱՐԶ*

(նշել փորձաքննության տեսակը)

«ԾԱՄԶՈՐ» ՍՊԸ 17744 կողմից

(նշել փորձաքննության մարմնի (մարմինների) անվանումը, լիցենզիայի համարը)

կամ նախագիծը թողարկող պատասխանատու կապալառուի երաշխավորագիրը՝ *թ. N*

(նշել նախագիծը թողարկող պատասխանատու կապալառուի երաշխավորության պայմանագրի համարը)

3)սահմանված կարգով համաձայնեցվել են իրավասու մարմնի, օրենքով սահմանված այլ շահագրգիռ մարմինների . ________ հետ:

(նշել մարմինների անվանումները և համաձայնեցման ժամկետները)

2.Շինարարական աշխատանքներն իրականացնել *04 ապրիլ 2023 - 04 ապրիլ 2025* ընթացքում:

(նշել շինարարության նորմատիվային տևողությունը)

ներառյալ ավարտական ակտի տրամադրման համար ավարտված շինարարական օբյեկտն ընդունող հանձնաժողովի աշխատանքի համար նախատեսվող ժամկետը:

2.1.Ապահովել օբյեկտի շահագործման թույլտվության ստացումը՝

☐ ավարտական ակտի տրամադրումից 1 ամսվա ընթացքում,

☐ ավարտական ակտի տրամադրման օրը:

Ներառյալ ավարտված շինարարական օբյեկտն ընդունող հանձնաժողովի աշխատանքի համար նախատեսվող ժամկետը:

3.Շինարարության վարման մատյանը բաղկացած է **19** էջից, կարված և դրոշմակնքված է **ԱԲՈՎՅԱՆ ՀԱՄԱՅՆՔԻ ՂԵԿԱՎԱՐԻ** կողմից:

4.Նախագծային փաստաթղթերը փոփոխվել են

(լրացվում է N 1 հավելվածի 108-րդ կետով նախատեսված դեպքերում)

____ կողմից

(նախագծային աշխատանքների կապալառուի անվանումը, փոփոխման համարը)

և սահմանված կարգով համաձայնեցվել իրավասու մարմնի ________________ և այլ

(նշել իրավասու մարմնի անվանումը)

շահագրգիռ մարմինների ____________________________ հետ:

(նշել օրենքով սահմանված համաձայնեցնող մարմինների անվանումները)

5.Հատուկ պայմաններ՝

1)Կառուցապատողը նախքան շինարարությունն սկսելը, ինչպես նաև դրա ընթացքում, պարտավոր է հասցվելիք վնասների փոխհատուցման համար համաձայնության գալ կառուցապատման հետևանքով վնասներ կրող սուբյեկտների հետ:

2)Շինարարության թույլտվությամբ սահմանված ժամկետներում կառուցապատումը չավարտելու դեպքում գործում են N 1 հավելվածի 123-126-րդ կետերով սահմանված պահանջները:

3)(լրացվում է N 1 հավելվածի 84-րդ կետով սահմանված դեպքերում) սույն թույլտվությունը տրվել է սահմանված կարգով հաստատված «Նախագիծ» փուլի հիման վրա, որին հաջորդող «Աշխատանքային փաստաթղթեր» փուլը պետք է ապահովի հաստատված փուլով ընդունված լուծումները և աշխատանքների իրականացման հաջորդականությունը

(նշվում են նախապատրաստական, հողային, շինմոնտաժային աշխատանքները և այլ աշխատանքներ)

6.(լրացվում է N1 հավելվածի 13-րդ կետով սահմանված դեպքերում)

Հաշվի առնելով, որ կառուցվող օբյեկտի շինարարությունը հնարավոր չէ առանց գլխավոր հատակագծի վրա համարների տակ նշված շենքի (շենքերի) և կամ շինության

(շինությունների) ____ քանդման՝

(նշվում են ամբողջությամբ կամ մասամբ քանդման ենթակա օբյեկտները, դրանց հիմնական ցուցանիշները. ընդհանուր մակերեսը, հարկայնությունը, շինանյութերը և այլն)

սեփականատիրոջը (օգտագործողին) ________________________

(նշվում է սեփականության գրանցման վկայականի համարը)

տրված սույն թույլտվությունը նաև քանդման թույլտվություն է:

Օբյեկտի քանդման աշխատանքներն իրականացնել նախագծային փաստաթղթերով ամրագրված հաջորդականությամբ:

7.Այլ պայմաններ *շինհրապարակում ապահովել ժամանակավոր ցանկապատի և փեղեկատվական վահանակի առկայությունը*

(նշվում են իրականացման ակնկալվող և (կամ) պայմանագրով նախատեսված այլ պայմանները)

8.Կառուցապատողը շինարարական (քանդման, ապամոնտաժման) աշխատանքները սկսելուց առնվազն 3 օր առաջ համաձայն N 5 հավելվածի N 2-5 ձևի տեղեկացնում է իրավասու մարմնին:

9.Թույլտվության հիման վրա ցանկացած շինարարական և զուգահեռ աշխատանք կարող է իրականացվել բացառապես Հայաստանի Հանրապետության օրենսդրությանը, նախագծային փաստաթղթերին և նորմատիվ-տեխնիկական պահանջներին համապատասխան:

ՀԱՅԱՍՏԱՆԻ ՀԱՆՐԱՊԵՏՈՒԹՅԱՆ ԱԲՈՎՅԱՆ ՀԱՄԱՅՆՔԻ ՂԵԿԱՎԱՐ

ԷԴՈՒԱՐԴ ԲԱԲԱՅԱՆ

Կ.Տ.

ՀԱՅԱՍՏԱՆԻ ՀԱՆՐԱՊԵՏՈՒԹՅԱՆ
ԿՈՏԱՅՔԻ ՄԱՐԶԻ ԱԲՈՎՅԱՆ ՀԱՄԱՅՆՔԻ ՂԵԿԱՎԱՐ

Ո Ր Ո Շ ՈՒ Մ

04 ապրիլի 2023 թվականի N 1118

ԱՇՈՏ ՍԱՀԱԿՅԱՆԻՆ ՆԱԽԱԳԾՄԱՆ ԹՈՒՅԼՏՎՈՒԹՅՈՒՆ ՏԱԼՈՒ ՄԱՍԻՆ

Համաձայն «Տեղական ինքնակառավարման մասին» օրենքի 42-րդ հոդվածի 1-ին մասի 4-րդ կետի, Հայաստանի Հանրապետության կառավարության 2015 թվականի մարտի 19-ի N 596-Ն որոշման, հիմք ընդունելով Աշոտ Սահակյանի հայտը (մուտք՝ 2023 թվականի մարտի 22-ի N Ք-1434).

1. Աշոտ Սահակյանին տալ բնակելի տան և պարսպի կառուցման նախագծման թույլտվություն (նախագծման թույլտվությունը կցվում է):
2. Շինարարական աշխատանքները սկսելուց առաջ նախագծային փաստաթղթերը ներկայացնել համաձայնեցման և ստանալ շինարարության թույլտվություն:
3. Սույն որոշումն ուժի մեջ է մտնում Աշոտ Սահակյանին որոշման ընդունման մասին իրազեկելու օրվան հաջորդող օրվանից:

ՀԱՄԱՅՆՔԻ ՂԵԿԱՎԱՐ Է. ԲԱԲԱՅԱՆ

2023թ. ապրիլի 04
ք. Աբովյան

ՀԱՅԱՍՏԱՆԻ ՀԱՆՐԱՊԵՏՈՒԹՅՈՒՆ
ԿՈՏԱՅՔԻ ՄԱՐԶ ԱԲՈՎՅԱՆ ՀԱՄԱՅՆՔ
ՆԱԽԱԳԾՄԱՆ ԹՈՒՅԼՏՎՈՒԹՅՈՒՆ
(ՃԱՐՏԱՐԱՊԵՏԱՀԱՏԱԿԱԳԾԱՅԻՆ ԱՌԱՋԱԴՐԱՆՔ)

N 158 «04» ապրիլի 2023թ.

Օբյեկտ *Բնակելի տան և պարսպի կառուցում*

(օբյեկտի անվանումը, կառուցում, վերակառուցում, վերականգնում, ուժեղացում, վերակազմում, գործառնական նշանակության փոփոխություն)

«Աշխատանքային նախագիծ» (միջին ռիսկայնության, II կատեգորիա) նախագծային փաստաթղթերի մշակման համար

(հակիրճ բնորոշումը, նշանակությունը, ռիսկայնության աստիճանը (կատեգորիան), նախագծման փուլերը և այլն)

Գտնվելու վայրը *ՀՀ, Կոտայքի մարզ, համայնք Աբովյան, գ. Գետարգել 5-րդ փողոց 15/1 հողամաս , ծածկագիր՝ 07-058-0019-0080*

(մարզի, համայնքի, փողոցի անվանումները շենքի համարը, հողամասի ծածկագիրը)

Կառուցապատող *Աշոտ Սահակյան (ՀՀ, ք.Երևան Տերյան 83/22, հեռ. +37493430137)*

(կազմակերպության անվանումը, գտնվելու վայրը, ֆիզիկական անձի անունը, ազգանունը, բնակության վայրը, հեռախոսահամարը, էլեկտրոնային հասցեն)

Առաջադրանքի տրամադրման հիմքը *Կառուցապատողի հայտը, անշարժ գույքի իրավունքի պետական գրանցման N 08092015-07-0001 վկայական՝ տրված 08.09.2015թ., էսքիզային նախագիծը*

(կառուցապատման նպատակով ՀՀ օրենսդրությամբ սահմանված կարգով հողամասի տրամադրման, անշարժ գույքի փոխանցման իրավունքը հաստատող անհրաժեշտ փաստաթղթեր)

Առաջադրանքի գործողության ժամկետը *Մեկ տարի*

(ՀՀ կառավարության 19 մարտի 2015 թվականի N 596-Ն որոշման N1 հավելվածի 31-րդ կետին համապատասխան)

ՆԱԽԱԳԾՎՈՂ ՀՈՂԱՄԱՍԻ ԲՆՈՒԹԱԳԻՐԸ

(աստղանիշով (*) նշված դրույթների գրաֆիկական արտացոլումը տրամադրվում է կից ներկայացվող ամփոփ սխեմայով՝ Մ 1:500)

1.Հողամասը գտնվում է *նպատակային նշանակությունը՝ բնակավայրերի, գործառնական նշանակությունը՝ բնակելի կառուցապատման*

(հողամասի դիրքը քաղաքաշինական միջավայրում, դրա նպատակային և գործառնական նշանակությունը)

2.(*) Հողամասի չափերը *0,07 հա*

(հողամասի սահմանները՝ կոորդինատային նշահարմամբ, մակերեսը, (հա))

3. Հողամասի առկա վիճակը *Հողամասը ծանրաբեռնված չէ*

(ռելիեֆի բնութագիրը, շենքերի (այդ թվում՝ քանդման ենթակա) առկայությունը (օգտագործումը, նշանակությունը, հարկայնությունը, շինարարական նյութերը և այլն), կանաչապատումը, բարեկարգումը և այլ)

4.(*) Տրանսպորտային պայմանները *ներհամայնքային նշանակության ճանապարհ*

(ճանապարհների առկայությունը, երկաթուղային տրանսպորտի մուտքերը և այլն)

5.(*) Ինժեներական ցանցեր և սարքավորումներ *Նախագծվող և կից տարածքներով անցնող ինժեներական գծեր և հաղորդակցուղիներ:*

(ջրամատակարարման, կոյուղու, գազամատակարարման, տաք ջրի մատակարարման, էլեկտրամատակարարման, էլեկտրոնային հաղորդակցության համակարգեր)

(նախագծվող հողամասով կամ կից տարածքով անցնող ինժեներական ենթակառուցվածքները, այդ թվում՝ ստորգետնյա)

6.(*) Կից հողամասեր *Հարևանությամբ գտնվող բնակելի տներ, հողամասեր և տարածքներ*

(կից հողօգտագործողների անվանումը և դրանց սահմանները՝ համաձայն ներկայացված սխեմայի)

7.Բնության հատուկ պահպանվող և (կամ) պատմամշակութային հուշարձանների տարածքներ (պահպանական գոտիներ) *Առկա չեն*

(հուշարձանի անվանումը, կարգավիճակը և այլն)

8.(*) Հատակագծային սահմանափակումներ *Հաշվի առնել կից տարածքներում առկա և նախատեսվող կառուցապատումը*

(տեղանքում գործող արտադրական, պաշտպանվող օբյեկտների, ինժեներատրանսպորտային ենթակառուցվածքների և այլ օբյեկտների նկատմամբ սահմանափակումները, այդ թվում՝ սերվիտուտները)

ՆԱԽԱԳԾԱՅԻՆ ՊԱՀԱՆՋՆԵՐԸ

(աստղանիշով (*) նշված դրույթների գրաֆիկական արտացոլումը տրամադրվում է կից ներկայացվող ամփոփ սխեմայով՝ Մ 1:500)

9.Ճարտարապետահատակագծային պահանջներ *մշակել նախագիծ՝ համայնք Աբովյան, գ. Գետարգել 5-րդ փողոց 15/1 հասցեում գտնվող հողամասում՝ բնակելի տան և պարսպի կառուցում՝ անշարժ գույքի սեփականության իրավունքի վկայականով տրված հողամասի սահմաններում:*

(ելնելով Հայաստանի Հանրապետության օրենսդրության և նորմատիվատեխնիկական փաստաթղթերի պահանջներից, առկա քաղաքաշինական ծրագրային փաստաթղթերի դրույթներից կամ դրանց բացակայության դեպքում՝ կազմավորված (կազմավորվող) քաղաքաշինական միջավայրի պայմաններից, առաջարկություններ ճակատների ձևավորման, տանիքների, արտաքին դռների, պատուհանների համամասնությունների և գունային լուծումների վերաբերյալ)

9.1. (*) օբյեկտի հեռավորությունը կարմիր գծից (մետր)	*ըստ նորմերի*
9.2. (*) հեռավորությունը հարևան հողակտորներից (օբյեկտներից) (մետր)	*ըստ նորմերի*
9.3. բույլատրելի բարձրությունը (մետր)	*մինչև 6,0 մ*

(սահմանային հարկայնության բարձրությունը գերազանցող շենքերի և շինությունների նախագծման դեպքում՝ ՀՀՇՆ II-6.02-2006 «Սեյսմակայուն շինարարություն.Նախագծման նորմեր» շինարարական նորմերով սահմանված պահանջների ապահովում (հատուկ հաշվարկային մեթոդներ, սեյսմակայունության բարձրացման միջոցառումներ և այլն))

9.4. կառուցապատման խտության գործակիցը (կառույցի (կառույցների) ընդհանուր մակերեսի հարաբերությունը հողամասի մակերեսին)	*ըստ նորմերի*
9.5. կառուցապատման տոկոսը (կառուցապատվող (անջատված) տարածքի հարաբերությունը հողամասի մակերեսին՝ տոկոսներով) (%)	*մինչև 40 %*
9.6. կանաչապատման տոկոսը (կանաչապատ տարածքի հարաբերությունը հողամասի մակերեսին՝ տոկոսներով) (%)	*60 % և ավելի*

9.7. այլ պահանջ-ներ

- *Հատակագծային լուծումները մշակել համաձայն պատվիրատուի առաջադրանքի՝ հաշվի առնելով նորմատիվային պահանջները*

10. Հողամասում գտնվող շենքերի և շինությունների քանդման կամ տեղափոխման (ապամոնտաժման) պայմանները և աշխատանքների հերթականությունը — *Առկա չէ*

11. Ստորգետնյա, կիսանկուղի և առաջին հարկերի տարածքների օգտագործման պայմանները — *Համաձայն նորմերի*

12. (*) Ինժեներական ցանցեր և սարքավորումներ — *Պահանջներ գոյություն ունեցող և նախագծվող ենթակառուցվածքների ու ցանցերի նկատմամբ*

12.1. (*) ջրամատակարարում, կոյուղի, տաք ջրամատակարարում	*Համաձայն նորմերի* (համաձայն մատակարարող կազմակերպության տեխնիկական պայմանների)
12.2. (*) էլեկտրամատակարարում	*Համաձայն նորմերի* (համաձայն մատակարարող կազմակերպության տեխնիկական պայմանների)
12.3 . (*) գազամատակարարում	*Համաձայն նորմերի* (համաձայն մատակարարող կազմակերպության տեխնիկական պայմանների)
12.4. (*) էլեկտրոնային հաղորդակցության մալուխատար կոյուղու (ներառյալ դիտահորը) տեղադիրքը	*Համաձայն նորմերի* (համաձայն 22 կառավարության 19 մարտի 2015 թվականի N 596-Ն որոշման N 1 հավելվածի 57-րդ կետի 2-րդ ենթակետով սահմանված էլեկտրոնային տվյալների)
12.5. թույլ հոսանքներ	*Առկա չեն*
12.6. աղբահանություն	*համայնքային*

13. Տարածքի ինժեներական նախապատրաստում — *Կազմակերպել տարածքի ջրահեռացում:*
(ռելիեֆի կազմակերպման, ջրահեռացման, ինժեներական պաշտպանության միջոցառումներ)

14. Բարեկարգում — *Ազատ տարածքը բարեկարգել և կանաչապատել*
(լանդշաֆտային պլանավորման վերաբերյալ պահանջներ, կանաչապատում, ճարտարապետական փոքր ձևեր, ցանկապատում, գովազդ և այլն)

15. Շինարարական նյութեր — *Երկաթբետոնե տարրեր, քարե շար, ապակի, մետաղական տարրեր:*
(շինարարական նյութերի օգտագործման առաջարկությունները տանիքների, ճակատների (ոճավորման), արտաքին դռների, պատուհանների վերաբերյալ)

16. Պաշտպանական կառույցներ — *Ըստ նախագծի*
(արտակարգ իրավիճակներում մարդկանց օբյեկտների պաշտպանության միջոցառումները)

17. Հակահրդեհային պահանջներ — *Ապահովել հակահրդեհային նորմատիվ պահանջները*
(հակահրդեհային անվտանգության ապահովման միջոցառումները)

18. Հաշմանդամների և բնակչության սակավաշարժ խմբերի պաշտպանության միջոցառումներ — *ապահովել հաշմանդամների և բնակչության սակավաշարժ խմբերի տեղաշարժը*

19. Շրջակա միջավայրի պահպանում — *ապահովել շրջակա միջավայրի պահպանման համապատասխան միջոցառումները*
(շրջակա միջավայրը վտանգավոր ազդեցությունից բացառելու միջոցառումները)

20. Շինարարության կազմակերպում — *Ըստ նորմերի*
(առաջարկություններ շինարարության հետ կապված անբարենպաստ ազդեցության բացառման, քաղաքային տեսանելիության և տրանսպորտի անխափան աշխատանքի ապահովման վերաբերյալ)

21. Առաջադրանքի գործողության ժամկետը և նախագծի մշակման փուլերը — *մեկ տարի, 22 քաղաքաշինության նախարարի 11.09.2017թ. հ.128-Ն հրամանով հաստատված դրույթներին և այլ իրավական ակտերին համապատասխան:*
(Նշվում են առաջադրանքի գործողության ժամկետը և նախագծի մշակման փուլերը)

Լ Ր Ա Ց Ո Ւ Ց Ի Չ   Պ Ա Յ Մ Ա Ն Ն Ե Ր Ը

22. Նախագծային փաստաթղթերի փորձաքննությանը ներկայացվող պահանջներ — *համաձայն 22 կառավարության 19.03.2015թ. «Հայաստանի Հանրապետությունում կառուցապատման նպատակով թույլտվությունների և այլ փաստաթղթերի տրամադրման կարգը հաստատելու և Հայաստանի Հանրապետության կառավարության մի շարք որոշումներ ուժը կորցրած ճանաչելու մասին» N 596-Ն որոշման*
(Հայաստանի Հանրապետության օրենսդրությամբ սահմանված փորձաքննության տեսակը կամ նախագծի հրապարակայնությունը՝ նշում կատարելով համապատասխան իրավական ակտին)

23. Միջանկյալ համաձայնեցում — *Համաձայնեցում Աբովյան համայնքի ղեկավարի հետ*
(իրավասու մարմնի կամ Հայաստանի Հանրապետության օրենսդրությամբ նախատեսված դեպքերում շահագրգիռ մարմինների հետ էսքիզային նախագծի նախնական համաձայնեցում, նշվում է նաև առաջադրանքի փոփոխման հնարավորությունը՝ 22 կառավարության 19 մարտի 2015 թվականի N 596-Ն որոշման N 1 հավելվածի 67-րդ կետով նախատեսված դեպքում)

24. Հասարակական քննարկումներ — *Նորմերի համաձայն*
(Հայաստանի Հանրապետության օրենսդրությամբ սահմանված դեպքերում և կարգով)

25. Համաձայնեցումներ
- *Համաձայնեցում Աբովյան համայնքի ղեկավարի հետ:*
- *Մինչև նախագծային աշխատանքները սկսելը համաձայնություն ձեռք բերել տվյալ ինժեներական ենթակառուցվածքների սեփականատերերի (օգտագործողների) հետ*
- *Համաձայնեցում հարևան հողամասի սեփականատեր(երի) (օգտագործող(ների)) հետ*

(նշվում են տվյալ օբյեկտի համաձայնեցման՝ օրենքով սահմանված պահանջները՝ հաշմանդամների ու բնության պահպանության և այլ լիազորված մարմինների հետ, ինչպես նաև 22 կառավարության 19 մարտի 2015 թվականի N 596-Ն որոշման N 1 հավելվածի 56-րդ կետով սահմանված դեպքերում՝ ինժեներական ենթակառուցվածքի սեփականատիրոջ (օգտագործողի) հետ)

26. Փոստային բաժանորդային պահարանների տեղադրում — *չի պահանջվում*

27. Այլ պայմաններ
- *Նախագծի կազմը և բովանդակությունը համապատասխանեցնել 22 կառավարության առընթեր քաղաքաշինության պետական կոմիտեի նախագահի 11.09.2017թ. «Բնակելի, հասարակական, արտադրական շենքերի և շինությունների նախագծային փաստաթղթերի կազմը և բովանդակությունը սահմանող կանոնները և 22 քաղաքաշինության նախարարի 29.11.2006թ. հ.273-Ն հրամանն ուժը կորցրած ճանաչելու մասին» հ.128-Ն հրամանով հաստատված դրույթներին:*
- *Շինությունը նախագծել 22 քաղաքաշինության նախարարի 14.10.2014թ ՀՀՇՆ 30-01-2014 «Քաղաքաշինություն. քաղաքային եվ գյուղական բնակավայրերի հատակագծում և կառուցապատում» շինարարական նորմերը հաստատելու և Հայաստանի Հանրապետության քաղաքաշինության նախարարի 2001 թվականի հոկտեմբերի 1-ի п 82 հրամանում փոփոխություն կատարելու մասին» N 263-Ն հրամանով հաստատված դրույթներին համապատասխան:*
- *Նախագիծը ներկայացնել համաձայնեցման երկու օրինակից:*

ՀԱՅԱՍՏԱՆԻ ՀԱՆՐԱՊԵՏՈՒԹՅԱՆ
ԱԲՈՎՅԱՆ ՀԱՄԱՅՆՔԻ ՂԵԿԱՎԱՐ — *ԷԴՈՒԱՐԴ ԲԱԲԱՅԱՆ*

Կ.Տ.

ՀԱՅԱՍՏԱՆԻ ՀԱՆՐԱՊԵՏՈՒԹՅԱՆ
ԿՈՏԱՅՔԻ ՄԱՐԶԻ ԱԲՈՎՅԱՆ ՀԱՄԱՅՆՔԻ ՂԵԿԱՎԱՐ

Ո Ր Ո Շ ՈՒ Մ

04 ապրիլի 2023 թվականի N 1119

ՀԱՅԱՍՏԱՆԻ ՀԱՆՐԱՊԵՏՈՒԹՅԱՆ ՏԱՐԱԾՔԱՅԻՆ ԿԱՌԱՎԱՐՄԱՆ ԵՎ ԵՆԹԱԿԱՌՈՒՑՎԱԾՔՆԵՐԻ ՆԱԽԱՐԱՐՈՒԹՅԱՆ ՄԻԳՐԱՑԻՈՆ ԾԱՌԱՅՈՒԹՅԱՆԸ ՏՐՎԱԾ ՇԻՆԱՐԱՐՈՒԹՅԱՆ ԹՈՒՅԼՏՎՈՒԹՅԱՄԲ ՍԱՀՄԱՆՎԱԾ ԺԱՄԿԵՏԸ ԵՐԿԱՐԱՁԳԵԼՈՒ ՄԱՍԻՆ

Համաձայն «Տեղական ինքնակառավարման մասին» օրենքի 42-րդ հոդվածի 1-ին մասի 6-րդ կետի, Հայաստանի Հանրապետության կառավարության 2015 թվականի մարտի 19-ի N 596-Ն որոշման և հաշվի առնելով Հայաստանի Հանրապետության տարածքային կառավարման և ենթակառուցվածքների նախարարության միգրացիոն ծառայության պետի դիմումը (մուտք՝ 2023 թվականի մարտի 09-ի N Պ-484).

1. Հայաստանի Հանրապետության տարածքային կառավարման և ենթակառուցվածքների նախարարության միգրացիոն ծառայությանը Աբովյան համայնքի ղեկավարի կողմից 2020 թվականի մարտի 23-ին տրված N 11 շինարարության թույլտվությամբ սահմանված ժամկետը երկարաձգել համաձայն ներկայացված ժամանակացույցի (կցվում է):

2. Հայաստանի Հանրապետության տարածքային կառավարման և ենթակառուցվածքների նախարարության միգրացիոն ծառայությունը պարտավոր է Աբովյանի համայնքապետարանի 900105201454 հաշվեհամարին մուծել 45 000 (քառասունհինգ հազար) դրամ՝ տեղական տուրք:

3. Սույն որոշումն ուժի մեջ է մտնում Հայաստանի Հանրապետության տարածքային կառավարման և ենթակառուցվածքների նախարարության միգրացիոն ծառայությանը որոշման ընդունման մասին իրազեկելու օրվան հաջորդող օրվանից:

ՀԱՄԱՅՆՔԻ ՂԵԿԱՎԱՐ Է. ԲԱԲԱՅԱՆ

2023թ. ապրիլի 04
ք. Աբովյան

Works Shedule
Ժամանակացույց

Construction of new Temporary Accomodation Centre (TAC) for asylum seekers in Abovyan city in Armenia within the scope of support to Migration and Border Management in Armenia (MIBMA)
Հայաստանի Աբովյան քաղաքում ապաստան հայցողների համար նոր ժամանակավոր կացության կենտրոնի (TAC) կառուցում Հայաստանում միգրացիայի և սահմանների կառավարման աջակցության շրջանակներում (MIBMA)

Works Shedule	2022										2023											2024		
	III	IV	V	VI	VII	VIII	IX	X	XI	XII	I	II	III	IV	V	VI	VII	VIII	IX	X	XI	I	II	III
Obtaining permits (environmental, construction, land ownership, or any other) / 1. Թույլտվությունների ստացում (բնապահպանական, շինարարական, հողի սեփականության կամ որևէ այլ)																								
Mobilization and site preparation / 2. Մոբիլիզացիա և տեղամասի նախապատրաստում																								
Earthworks / 3. Հողային աշխատանքներ																								
Foundation, concrete frame of the building / 4. Շենքի հիմք, բետոնե շրջանակ																								
5. Roof / 5. Տանիք		■	■	■	■	■	■	■	■	■	■	■	■	■	■									
6. Engineering communications (internal) / 6. Ինժեներական կոմունիկացիաներ (ներքին)	■	■	■	■	■	■	■	■	■	■	■	■	■	■	■	■	■							
7. Renovation of the building / 7. Շենքի վերանորոգում	■	■	■	■	■	■	■	■	■	■	■	■	■	■	■	■	■	■	■	■	■	■	■	■
8. Landscaping / 8. Կանաչապատում												■	■	■	■	■	■	■	■	■	■	■	■	■
• Electric lighting System / • Էլեկտրական լուսավորության համակարգ	■	■	■	■	■	■	■	■	■	■	■	■	■	■	■	■	■	■	■	■	■	■	■	■
• Water network and Sewage system / • Ջրային ցանց և կոյուղի										■	■	■	■	■	■	■	■							
• Electric transformer substation / • Էլեկտրական տրանսֆորմատորային ենթակայան											■	■	■	■	■	■	■							
• Heat Supply system / • Ջերմամատակարարման համակարգ													■	■	■	■	■	■	■	■	■	■	■	■
• Lightning protection / • Կայծակից պաշտպանություն												■	■	■	■	■	■	■	■	■	■	■	■	■
• Asphalt/concrete works / • Ասֆալտ/բետոնե աշխատանքներ			■	■	■	■	■	■	■	■	■	■	■	■	■	■	■	■	■	■	■	■	■	■
• Planting trees and green grass / • Ծառատունկ և Կանաչապատում															■	■	■	■	■	■	■	■	■	■
• Fence and retaining wall / • Ցանկապատ և հենապատ	■	■	■	■	■	■	■	■	■	■	■	■	■	■	■	■	■							
9. Gas supply system / 9. Գազամատակարարման համակարգ	■	■	■	■	■	■	■	■	■	■	■	■	■	■	■	■								
Թերությունների վերացում, բնակման հանձնման աշխատանքներ																		■	■	■	■	■	■	■

Director of Design Company HGSN LLC

ՀԳՇՆ ՍՊԸ Նախագծային կազմակերպության Տնօրեն

«ՀԳՇՆ» ՍՊԸ
ՆԱԽԱԳԾՈՂՆԵՐԻ ՀԱՄԱՐ
ՀՎՀՀ 00005417

ՀԱՅԱՍՏԱՆԻ ՀԱՆՐԱՊԵՏՈՒԹՅԱՆ
ԿՈՏԱՅՔԻ ՄԱՐԶԻ ԱԲՈՎՅԱՆ ՀԱՄԱՅՆՔԻ ՂԵԿԱՎԱՐ

Ո Ր Ո Շ ՈՒ Մ

04 ապրիլի 2023 թվականի N 1120

ՎԱՀԵ ԲԱԼԵՈԶՅԱՆԻ ԿՈՂՄԻՑ ԻՐԱԿԱՆԱՑՎԱԾ ՋԵՐՄՈՑԱՅԻՆ ՏՆՏԵՍՈՒԹՅԱՆ ԵՎ ՕԺԱՆԴԱԿ ՇԻՆՈՒԹՅԱՆ ԿԱՌՈՒՑՄԱՆ ՇԱՀԱԳՈՐԾՄԱՆ ԹՈՒՅԼՏՎՈՒԹՅՈՒՆԸ ՁԵՎԱԿԵՐՊԵԼՈՒ ՄԱՍԻՆ

Համաձայն «Տեղական ինքնակառավարման մասին» օրենքի 42-րդ հոդվածի 1-ին մասի 7-րդ կետի, Հայաստանի Հանրապետության կառավարության 2015 թվականի մարտի 19-ի N 596-Ն որոշման, Աբովյան համայնքի ավագանու 2022 թվականի դեկտեմբերի 28-ի N 192-Ն որոշման, հաշվի առնելով Վահե Բալեոզյանի լիազորած անձ Դավիթ Մարտիրոսյանի դիմումը (մուտք՝ 2023 թվականի մարտի 27-ի N Ք-1514).

1. Ձևակերպել կառուցապատող Վահե Բալեոզյանի կողմից իրականացված Աբովյան համայնքի Բալահովիտ գյուղի 4-րդ փողոցի 12/1-12/3 հասցեում գտնվող ջերմոցային տնտեսության և օժանդակ շինության կառուցման շահագործման թույլտվությունը (շահագործման թույլտվությունը կցվում է):
2. Վահե Բալեոզյանը պարտավոր է Աբովյանի համայնքապետարանի 900105201355 հաշվեհամարին մուծել 14 000 (տասնչորս հազար) դրամ տեղական վճար՝ շահագործման թույլտվություն տրամադրելու համար:
3. Սույն որոշումն ուժի մեջ է մտնում որոշման ընդունման մասին իրազեկելու օրվան հաջորդող օրվանից:

ՀԱՄԱՅՆՔԻ ՂԵԿԱՎԱՐ Է. ԲԱԲԱՅԱՆ

2023թ. ապրիլի 04
ք. Աբովյան

ՀԱՅԱՍՏԱՆԻ ՀԱՆՐԱՊԵՏՈՒԹՅՈՒՆ
ԿՈՏԱՅՔԻ ՄԱՐԶ, ՀԱՄԱՅՆՔ ԱԲՈՎՅԱՆ
ԱՎԱՐՏԱԿԱՆ ԱԿՏ (ՇԱՀԱԳՈՐԾՄԱՆ ԹՈՒՅԼՏՎՈՒԹՅՈՒՆ)

N 80 « 04 » ապրիլի 2023 թ.

Կառուցապատող **Վահե Բալեռզյանի , հեռ. + 374 96 00 90 92** կողմից
(իրավաբանական անձի անվանումը, ֆիզիկական անձի անունը, ազգանունը, հեռախոսահամարը, էլեկտրոնային հասցեն)

Կառուցված **ջերմոցային տնտեսությունը և օժանդակ շինությունը**
(օբյեկտի անվանումը)

որը գտնվում է **Կոտայքի մարզ Աբովյան համայնք, գյուղ Բալահովիտ 4-րդ փողոց 12/1-12/3** հասցեում՝
(օբյեկտի տեղադրությունը, հասցեն)

համարվում է ավարտված և պատրաստ է շահագործման, որի՝

1.նախագծային փաստաթղթերը մշակվել են **« Ճարտշին նախագիծ և դիզայն » ՍՊԸ-ի** կողմից
(նախագծային կազմակերպության անվանումն օրենքով սահմանված դեպքերում՝ լիցենզիայի համարը, անհատ ձեռնարկատիրոջ անունը, ազգանունը, լիցենզիայի համարը)

2.շինարարությունն սկսվել է **Բալահովիտ համայնքի ղեկավարի** կողմից
(շինարարության թույլտվություն տվող մարմնի անվանումը)

Տրված **« 16 » դեկտեմբերի 2021 թ. N 63** շինարարության թույլտվության համաձայն.

3.շինարարությունն իրականացվել է **« Երշին նախագիծ » ՍՊԸ-ի** կողմից
(գլխավոր կապալառուի անվանումը)

4.օբյեկտի հիմնական ցուցանիշներն են՝ **ջերմոցային տնտեսության և օժանդակ շինության ընդհանուր մակերեսը կազմում է 5460,6 քմ**

5. հատուկ պայմանները **ոչ էական շեղումներով**

ՀԻՄՔԵՐ՝

1) կառուցապատողի դիմումը **« 24 » մարտի 2023 թ.**
2) ընդունող հանձնաժողովի ակտը **« 16 » հունվարի 2023 թ.**
3) կատարողական փաստաթղթերի ցանկը կամ շինության տեխնիկական վիճակի մասին համապատասխան հետազննության դրական եզրակացությունը **5** թերթ:

ՀԱՅԱՍՏԱՆԻ ՀԱՆՐԱՊԵՏՈՒԹՅԱՆ
ԱԲՈՎՅԱՆ ՀԱՄԱՅՆՔԻ ՂԵԿԱՎԱՐ

ԷԴՈՒԱՐԴ ԲԱԲԱՅԱՆ

« 04 » ապրիլի 2023 թ.

Կ.Տ.

ՀԱՅԱՍՏԱՆԻ ՀԱՆՐԱՊԵՏՈՒԹՅԱՆ
ԿՈՏԱՅՔԻ ՄԱՐԶԻ ԱԲՈՎՅԱՆ ՀԱՄԱՅՆՔԻ ՂԵԿԱՎԱՐ

Ո Ր Ո Շ ՈՒ Մ

04 ապրիլի 2023 թվականի N 1121

ԴԱՎԻԹ ՀԱԿՈԲՅԱՆԻՆ ՆԱԽԱԳԾՄԱՆ ԹՈՒՅԼՏՎՈՒԹՅՈՒՆ ՏԱԼՈՒ ՄԱՍԻՆ

Համաձայն «Տեղական ինքնակառավարման մասին» օրենքի 42-րդ հոդվածի 1-ին մասի 4-րդ կետի, Հայաստանի Հանրապետության կառավարության 2015 թվականի մարտի 19-ի N 596-Ն որոշման, հիմք ընդունելով Դավիթ Հակոբյանի հայտը (մուտք՝ 2023 թվականի մարտի 27-ի N Ք-1540).

1. Դավիթ Հակոբյանին տալ բնակելի տան կառուցման նախագծման թույլտվություն (նախագծման թույլտվությունը կցվում է):

2. Շինարարական աշխատանքները սկսելուց առաջ նախագծային փաստաթղթերը ներկայացնել համաձայնեցման և ստանալ շինարարության թույլտվություն:

3. Սույն որոշումն ուժի մեջ է մտնում Դավիթ Հակոբյանին որոշման ընդունման մասին իրազեկելու օրվան հաջորդող օրվանից:

ՀԱՄԱՅՆՔԻ ՂԵԿԱՎԱՐ Է. ԲԱԲԱՅԱՆ

2023թ. ապրիլի 04
ք. Աբովյան

ՀԱՅԱՍՏԱՆԻ ՀԱՆՐԱՊԵՏՈՒԹՅՈՒՆ
ԿՈՏԱՅՔԻ ՄԱՐԶ ԱԲՈՎՅԱՆ ՀԱՄԱՅՆՔ

ՆԱԽԱԳԾՄԱՆ ԹՈՒՅԼՏՎՈՒԹՅՈՒՆ

(ՃԱՐՏԱՐԱՊԵՏԱՀԱՏԱԿԱԳԾԱՅԻՆ ԱՌԱՋԱԴՐԱՆՔ)

N 157 «04» ապրիլի 2023թ.

Օբյեկտ *Բնակելի տան կառուցում*

(օբյեկտի անվանումը, կառուցում, վերակառուցում, վերականգնում, ուժեղացում, վերակազմում, գործառնական նշանակության փոփոխություն)

«Աշխատանքային նախագիծ» (միջինից բարձր ռիսկայնության, III կատեգորիա) նախագծային փաստաթղթերի մշակման համար

(հակիրճ բնութագրումը, հզորությունը, ռիսկայնության աստիճանը (կատեգորիան), նախագծման փուլերը և այլն)

Գտնվելու վայրը *ՀՀ, Կոտայքի մարզ, համայնք Աբովյան, գ. Առինջ Պ. Սևակի թաղամաս 13-րդ փողոց 3 հողամաս , ծածկագիր՝ 07-011-0070-0048*

(մարզի, համայնքի, փողոցի անվանումները շենքի համարը, հողամասի ծածկագիրը)

Կառուցապատող *Դավիթ Հակոբյան (ՀՀ, Կոտայքի մարզ, համայնք Աբովյան, գ. Առինջ Ջաջավանքի 2-րդ փակուղի 1ա., հեռ. +3749177771)*

(կազմակերպության անվանումը, գտնվելու վայրը, ֆիզիկական անձի անունը, ազգանունը, բնակության վայրը, հեռախոսահամարը, էլեկտրոնային հասցեն)

Առաջադրանքի տրամադրման հիմքը *Կառուցապատողի հայտը, անշարժ գույքի իրավունքի պետական գրանցման N 20072022-07-0134 վկայական՝ տրված 20.07.2022թ., էսքիզային նախագիծը*

(կառուցապատման նպատակով ՀՀ օրենսդրությամբ սահմանված կարգով հողամասի տրամադրման, անշարժ գույքի փոփոխման իրավունքը հաստատող անհրաժեշտ փաստաթղթեր)

Առաջադրանքի գործողության ժամկետը *Մեկ տարի վեց ամիս*

(ՀՀ կառավարության 19 մարտի 2015 թվականի N 596-Ն որոշման N1 հավելվածի 31-րդ կետին համապատասխան)

ՆԱԽԱԳԾՎՈՂ ՀՈՂԱՄԱՍԻ ԲՆՈՒԹԱԳԻՐԸ

(աստղանիշով (*) նշված դրույթների գրաֆիկական արտացոլումը տրամադրվում է կից ներկայացվող ամփոփ սխեմայով՝ Մ 1:500)

1.Հողամասը գտնվում է *նպատակային նշանակությունը՝ բնակավայրերի, գործառնական նշանակությունը՝ բնակելի կառուցապատման*

(հողամասի դիրքը քաղաքաշինական միջավայրում, դրա նպատակային և գործառնական նշանակությունը)

2.(*) Հողամասի չափերը *0,1104 հա*

(հողամասի սահմանները՝ կոորդինատային նշահարմամբ, մակերեսը, (հա))

3. Հողամասի առկա վիճակը *Հողամասը ծանրաբեռնված չէ*

(շենքերի բնութագիրը, շենքերի (այդ թվում՝ քանդման ենթակա) առկայությունը (օգտագործումը, նշանակությունը, հարկայնությունը, շինարարական նյութերը և այլն), կանաչապատումը, բարեկարգումը և այլ)

4.(*) Տրանսպորտային պայմանները *Ներհամայնքային նշանակության ճանապարհ*

(ճանապարհների առկայությունը, երկաթուղային տրանսպորտի մոտեցումները և այլն)

5.(*) Ինժեներական ցանցեր և սարքավորումներ (ջրամատակարարման, կոյուղու, գազամատակարարման, տաք ջրի մատակարարման, էլեկտրամատակարարման, էլեկտրոնային հաղորդակցության համակարգեր) *Նախագծվող և կից տարածքներով անցնող ինժեներական գծեր և հաղորդակցուղիներ:*

(նախագծվող հողամասով կամ կից տարածքով անցնող ինժեներական ենթակառուցվածքները, այդ թվում՝ ստորգետնյա)

6.(*) Կից հողամասեր *Հարևանությամբ գտնվող բնակելի տներ, հողամասեր և տարածքներ*

(կից հողօգտագործումների անվանումը և դրանց սահմանները՝ համաձայն ներկայացված սխեմայի)

7.Բնության հատուկ պահպանվող և (կամ) պատմամշակութային հուշարձանների տարածքներ (պահպանական գոտիներ) *Առկա չեն*

(հուշարձանի անվանումը, կարգավիճակը և այլն)

8.(*) Հատակագծային սահմանափակումներ *Հաշվի առնել կից տարածքներում առկա և նախատեսվող կառուցապատումը*

(անդամալուծման գոտու սպասարկման, պաշտպանվող օբյեկտների, ինժեներատրանսպորտային ենթակառուցվածքների և այլ օբյեկտների նկատմամբ սահմանափակումներ, այդ թվում՝ սերվիտուտները)

ՆԱԽԱԳԾԱՅԻՆ ՊԱՀԱՆՋՆԵՐԸ

(աստղանիշով (*) նշված դրույթների գրաֆիկական արտացոլումը տրամադրվում է կից ներկայացվող ամփոփ սխեմայով՝ Մ 1:500)

9.Ճարտարապետահատակագծային պահանջներ *մշակել նախագիծ՝ համայնք Աբովյան, գ. Առինջ Պ. Սևակի թաղամաս 13-րդ փողոց 3 հասցեում գտնվող հողամասում՝ բնակելի տան կառուցում՝ անշարժ գույքի սեփականության իրավունքի վկայականով տրված հողամասի սահմաններում:*

(ելնելով Հայաստանի Հանրապետության օրենսդրության և նորմատիվատեխնիկական փաստաթղթերի պահանջներից, առկա քաղաքաշինական ծրագրային փաստաթղթերի դրույթներից կամ դրանց բացակայության դեպքում՝ կազմավորված (կազմավորվող) քաղաքաշինական միջավայրի պայմաններից, առաջարկություններ ճակատների ձևավորման, տանիքների, արտաքին դռների, պատուհանների համամասնությունների և գունային լուծումների վերաբերյալ)

9.1. (*) օբյեկտի հեռավորությունը կարմիր գծից (մետր)	*ըստ նորմերի*
9.2. (*) հեռավորությունը հարևան հողակտորներից (օբյեկտներից) (մետր)	*ըստ նորմերի*
9.3. թույլատրելի բարձրությունը (մետր)	*մինչև 8,0 մ*

(սահմանային հարկայնության բարձրությունը գերազանցող շենքերի և շինությունների նախագծման դեպքում՝ ՀՀՇՆ II-6.02-2006 «Սեյսմակայուն շինարարություն.Նախագծման նորմեր» շինարարական նորմերով սահմանված պահանջների ապահովում (հատուկ հաշվարկային մեթոդներ, սեյսմակայունության բարձրացման միջոցառումներ և այլն))

9.4. կառուցապատման խտության գործակիցը (կառույցի (կառույցների) ընդհանուր մակերեսի հարաբերությունը հողամասի մակերեսին)	*ըստ նորմերի*
9.5. կառուցապատման տոկոսը (կառուցապատվող (անշրջանցելի) տարածքի հարաբերությունը հողամասի մակերեսին՝ տոկոսներով) (%)	*մինչև 40 %*
9.6. կանաչապատման տոկոսը (կանաչապատ տարածքի հարաբերությունը հողամասի մակերեսին՝ տոկոսներով) (%)	*60 % և ավելի*

9.7. այլ պահանջ-ներ

- *Հատակագծային լուծումները մշակել համաձայն պատվիրատուի առաջադրանքի՝ հաշվի առնելով նորմատիվային պահանջները*

10. Հողամասում գտնվող շենքերի և շինությունների քանդման կամ տեղափոխման (ապամոնտաժման) պայմանները և աշխատանքների հերթականությունը	*Առկա չէ*
11. Ստորգետնյա, կիսանկուղի և առաջին հարկերի տարածքների օգտագործման պայմանները	*Համաձայն նորմերի*
12. (*) Ինժեներական ցանցեր և սարքավորումներ	*Պահանջներ գոյություն ունեցող և նախագծվող ենթակառուցվածքների ու ցանցերի նկատմամբ*
12.1. (*) ջրամատակարարում, կոյուղի, տաք ջրամատակարարում	*Համաձայն նորմերի* (համաձայն մատակարարող կազմակերպության տեխնիկական պայմանների)
12.2. (*) էլեկտրամատակարարում	*Համաձայն նորմերի* (համաձայն մատակարարող կազմակերպության տեխնիկական պայմանների)
12.3 . (*) գազամատակարարում	*Համաձայն նորմերի* (համաձայն մատակարարող կազմակերպության տեխնիկական պայմանների)
12.4. (*) էլեկտրոնային հաղորդակցության մալուխատար կոյուղու (ներառյալ դիտահորը) տեղադիրքը	*Համաձայն նորմերի* (համաձայն 22 կառավարության 19 մարտի 2015 թվականի N 596-Ն որոշման N 1 հավելվածի 57-րդ կետի 2-րդ ենթակետով սահմանված էլեկտրոնային տվյալների)
12.5. թույլ հոսանքներ	*Առկա չեն*
12.6. աղբահանություն	*համայնքային*
13. Տարածքի ինժեներական նախապատրաստում	*Կազմակերպել տարածքի ջրահեռացում:* (տեղինքի կազմակերպման, ջրահեռացման, ինժեներական պաշտպանության միջոցառումները)
14. Բարեկարգում	*Ազատ տարածքը բարեկարգել և կանաչապատել* (կանաչապատման պլանավորման վերաբերյալ պահանջները, կանաչապատում, ճարտարապետական փոքր ձևեր, ցանկապատում, լուսավորում և այլն)
15. Շինարարական նյութեր	*Երկաթբետոնե տարրեր, քարե շար, ապակի, մետաղական տարրեր:* (շինարարական նյութերի օգտագործման առաջարկությունները տանիքների, ճակատների լուծումների, արտաքին դռների, պատուհանների վերաբերյալ)
16. Պաշտպանական կառույցներ	*Ըստ նախագծի* (արտակարգ իրավիճակներում մարդկանց օբյեկտների պաշտպանության միջոցառումները)
17. Հակահրդեհային պահանջներ	*Ապահովել հակահրդեհային նորմատիվ պահանջները* (հակահրդեհային անվտանգության ապահովման միջոցառումները)
18. Հաշմանդամների և բնակչության սակավաշարժ խմբերի պաշտպանության միջոցառումներ	*ապահովել հաշմանդամների և բնակչության սակավաշարժ խմբերի տեղաշարժը*
19. Շրջակա միջավայրի պահպանում	*ապահովել շրջակա միջավայրի պահպանման համապատասխան միջոցառումները* (շրջակա միջավայրը վնասակար ազդեցությունից բացառման միջոցառումները)
20. Շինարարության կազմակերպում	*Ըստ նորմերի* (առաջարկություններ շինարարության հետ կապված անբարենպաստ ազդեցության բացառման, քաղաքային տնտեսության և տրանսպորտի անխափան աշխատանքի ապահովման վերաբերյալ)
21. Առաջադրանքի գործողության ժամկետը և նախագծի մշակման փուլերը	*մեկ տարի վեց ամիս, 22 քաղաքաշինության նախարարի 11.09.2017թ. հ.128-Ն հրամանով հաստատված դրույթներին և այլ իրավական ակտերին համապատասխան:* (Նշվում են առաջադրանքի գործողության ժամկետը և նախագծի մշակման փուլերը)

ԼՐԱՑՈՒՑԻՉ ՊԱՅՄԱՆՆԵՐԸ

22. Նախագծային փաստաթղթերի փորձաքննությանը ներկայացվող պահանջներ	*համաձայն 22 կառավարության 19.03.2015թ. «Հայաստանի Հանրապետությունում կառուցապատման նպատակով թույլտվությունների և այլ փաստաթղթերի տրամադրման կարգը հաստատելու և Հայաստանի Հանրապետության կառավարության մի շարք որոշումներ ուժը կորցրած ճանաչելու մասին» N 596-Ն որոշման* (Հայաստանի Հանրապետության օրենսդրությամբ սահմանված փորձաքննության տեսակը կամ նախագծողի երաշխավորագիրը՝ հաշվի կառավարով համապատասխան իրավական ակտին)
23. Միջանկյալ համաձայնեցում	*Համաձայնեցում Արովյան համայնքի ղեկավարի հետ* (իրավասու մարմնի կամ Հայաստանի Հանրապետության օրենսդրությամբ նախատեսված դեպքերում շահագրգիռ մարմինների հետ էսքիզային նախագծի նախնական համաձայնեցում. նշվում է նաև առաջադրանքի փոփոխման հնարավորությունը՝ 22 կառավարության 19 մարտի 2015 թվականի N 596-Ն որոշման N 1 հավելվածի 87-րդ կետով նախատեսված դեպքում)
24. Հասարակական քննարկումներ	*Նորմերի համաձայն* (Հայաստանի Հանրապետության օրենսդրությամբ սահմանված դեպքերում և կարգով)
25. Համաձայնեցումներ	• *Համաձայնեցում Արովյան համայնքի ղեկավարի հետ:* • *Մինչև նախագծային աշխատանքները սկսելը համաձայնություն ձեռք բերել տվյալ ինժեներական ենթակառուցվածքների սեփականատերերի (օգտագործողների) հետ* • *Համաձայնեցում հարևան հողամասի սեփականատեր(երի) (օգտագործող(ների)) հետ* (Նշվում են տվյալ օբյեկտի համաձայնեցման՝ օրենքով սահմանված պահանջները՝ հուշարձանների ու բնության պահպանության և այլ լիազորված մարմինների հետ, ինչպես նաև 22 կառավարության 19 մարտի 2015 թվականի N 596-Ն որոշման N 1 հավելվածի 56-րդ կետով սահմանված դեպքերում՝ ինժեներական ենթակառուցվածքի սեփականատիրոջ (օգտագործողի) հետ)
26. Փոստային բաժանորդային պահարանների տեղադրում	*չի պահանջվում*
27. Այլ պայմաններ	• *Նախագծի կազմը և բովանդակությունը համապատասխանեցնել 22 կառավարությանն առընթեր քաղաքաշինության պետական կոմիտեի նախագահի 11.09.2017թ. «Բնակելի, հասարակական, արտադրական շենքերի և շինությունների նախագծային փաստաթղթերի կազմը և բովանդակությունը սահմանող կանոնները և 22 քաղաքաշինության նախարարի 29.11.2006թ. հ.273-Ն հրամանն ուժը կորցրած ճանաչելու մասին» հ.128-Ն հրամանով հաստատված դրույթներին:* • *Շինությունը նախագծել 22 քաղաքաշինության նախարարի 14.10.2014թ ՀՀՇՆ 30-01-2014 «Քաղաքաշինություն. քաղաքային և գյուղական բնակավայրերի հատակագծում և կառուցապատում» շինարարական նորմերը հաստատելու և Հայաստանի Հանրապետության քաղաքաշինության նախարարի 2001 թվականի հոկտեմբերի 1-ի ո 82 հրամանում փոփոխություն կատարելու մասին» N 263-Ն հրամանով հաստատված դրույթներին համապատասխան:* • *Նախագիծը ներկայացնել համաձայնեցման երկու օրինակից:*

ՀԱՅԱՍՏԱՆԻ ՀԱՆՐԱՊԵՏՈՒԹՅԱՆ
ԱՐՈՎՅԱՆ ՀԱՄԱՅՆՔԻ ՂԵԿԱՎԱՐ

Կ.Տ.

ԷԴՈՒԱՐԴ ԲԱԲԱՅԱՆ

ՀԱՅԱՍՏԱՆԻ ՀԱՆՐԱՊԵՏՈՒԹՅԱՆ
ԿՈՏԱՅՔԻ ՄԱՐԶԻ ԱԲՈՎՅԱՆ ՀԱՄԱՅՆՔԻ ՂԵԿԱՎԱՐ

Ո Ր Ո Շ ՈՒ Մ

04 ապրիլի 2023 թվականի N 1122

ՌԱՅԱ ՍԱՐԳՍՅԱՆԻՆ ՆԱԽԱԳԾՄԱՆ ԹՈՒՅԼՏՎՈՒԹՅՈՒՆ ՏԱԼՈՒ ՄԱՍԻՆ

Համաձայն «Տեղական ինքնակառավարման մասին» օրենքի 42-րդ հոդվածի 1-ին մասի 4-րդ կետի, Հայաստանի Հանրապետության կառավարության 2015 թվականի մարտի 19-ի N 596-Ն որոշման, հիմք ընդունելով Ռայա Սարգսյանի լիազորած անձ Լևոն Ստեփանյանի հայտը (մուտք՝ 2023 թվականի մարտի 21-ի N Ք-1392).

1. Ռայա Սարգսյանին տալ բնակելի տան և պարսպի կառուցման նախագծման թույլտվություն (նախագծման թույլտվությունը կցվում է):
2. Շինարարական աշխատանքները սկսելուց առաջ նախագծային փաստաթղթերը ներկայացնել համաձայնեցման և ստանալ շինարարության թույլտվություն:
3. Սույն որոշումն ուժի մեջ է մտնում որոշման ընդունման մասին իրազեկելու օրվան հաջորդող օրվանից:

ՀԱՄԱՅՆՔԻ ՂԵԿԱՎԱՐ Է. ԲԱԲԱՅԱՆ

2023թ. ապրիլի 04
ք. Աբովյան

ՀԱՅԱՍՏԱՆԻ ՀԱՆՐԱՊԵՏՈՒԹՅՈՒՆ
ԿՈՏԱՅՔԻ ՄԱՐԶ ԱԲՈՎՅԱՆ ՀԱՄԱՅՆՔ
ՆԱԽԱԳԾՄԱՆ ԹՈՒՅԼՏՎՈՒԹՅՈՒՆ
(ՃԱՐՏԱՐԱՊԵՏԱՀԱՏԱԿԱԳԾԱՅԻՆ ԱՌԱՋԱԴՐԱՆՔ)

N 156 «04» ապրիլի 2023թ.

Օբյեկտ *Բնակելի տան և պարսպի կառուցում*

(օբյեկտի անվանումը, կառուցում, վերակառուցում, վերանորոգում, ուժեղացում, վերականգնում, գործառնական նշանակության փոփոխություն)

«Աշխատանքային նախագիծ» (միջին ռիսկայնության, II կատեգորիա) նախագծային փաստաթղթերի մշակման համար

(հակիրճ ընդրջումը, հզորությունը, ռիսկայնության աստիճանը (կատեգորիան), նախագծման փուլերը և այլն)

Գտնվելու վայրը *ՀՀ, Կոտայքի մարզ, համայնք Աբովյան, գ. Առինջ Վ. Տերյան թաղամաս 8-րդ փողոց 22 հողամաս , ծածկագիր՝ 07-011-1016-0016*

(մարզի, համայնքի, փողոցի անվանումները շենքի համարը, հողամասի ծածկագիրը)

Կառուցապատող *Ռայա Սարգսյան (ՀՀ, ք.Երևան Շարուրի 7/16, հեռ. +37498317577)*

(կազմակերպության անվանումը, գտնվելու վայրը, ֆիզիկական անձի անունը, ազգանունը, բնակության վայրը, հեռախոսահամարը, էլեկտրոնային հասցեն)

Առաջադրանքի տրամադրման հիմքը *Կառուցապատողի հայտը, անշարժ գույքի իրավունքի պետական գրանցման N 21062022-07-0050 վկայական՝ տրված 21.06.2022թ., Էսքիզային նախագիծ*

(կառուցապատման նպատակով ՀՀ օրենսդրությամբ սահմանված կարգով հողամասի տրամադրման, անշարժ գույքի փոփոխման իրավունքը հաստատող անհրաժեշտ փաստաթղթեր)

Առաջադրանքի գործողության ժամկետը *Մեկ տարի*

(ՀՀ կառավարության 19 մարտի 2015 թվականի N 596-Ն որոշման N1 հավելվածի 31-րդ կետին համապատասխան)

ՆԱԽԱԳԾՎՈՂ ՀՈՂԱՄԱՍԻ ԲՆՈՒԹԱԳԻՐԸ
(աստղանիշով (*) նշված դրույթների գրաֆիկական արտացոլումը տրամադրվում է կից ներկայացվող ամփոփ սխեմայով՝ Մ 1:500)

1.Հողամասը գտնվում է *նպատակային նշանակությունը՝ բնակավայրերի, գործառնական նշանակությունը՝ բնակելի կառուցապատման*

(հողամասի դիրքը քաղաքաշինական միջավայրում, դրա նպատակային և գործառնական նշանակությունը)

2.(*) Հողամասի չափերը *0,0333 հա*

(հողամասի սահմանները՝ կոորդինատային նշահարմամբ, մակերեսը, (հա))

3. Հողամասի առկա վիճակը *Հողամասը ծանրաբեռնված չէ*

(ռելիեֆի բնութագիրը, շենքերի (այդ թվում՝ քանդման ենթակա) առկայությունը (օգտագործումը, նշանակությունը, հարկայնությունը, շինարարական նյութերը և այլն), կանաչապատումը, բարեկարգումը և այլ)

4.(*) Տրանսպորտային պայմանները *ներհամայնքային նշանակության ճանապարհ*

(ճանապարհների առկայությունը, երկաթուղային տրանսպորտի մոտեցումները և այլն)

5.(*) Ինժեներական ցանցեր և սարքավորումներ *Նախագծվող և կից տարածքներով անցնող ինժեներական գծեր և հաղորդակցուղիներ:*

(ջրամատակարարման, կոյուղու, գազամատակարարման, տաք ջրի մատակարարման, էլեկտրամատակարարման, էլեկտրոնային հաղորդակցության համակարգեր)

(նախագծվող հողամասով կամ կից տարածքով անցնող ինժեներական ենթակառուցվածքներ, այդ թվում՝ ստորգետնյա)

6.(*) Կից հողամասեր *Հարևանությամբ գտնվող բնակելի տներ, հողամասեր և տարածքներ*

(կից հողօգտագործողների անվանումը և դրանց սահմանները՝ համաձայն ներկայացված սխեմայի)

7.Բնության հատուկ պահպանվող և (կամ) պատմամշակութային հուշարձանների տարածքներ (պահպանական գոտիներ) *Առկա չեն*

(հուշարձանի անվանումը, կարգավիճակը և այլն)

8.(*) Հատակագծային սահմանափակումներ *Հաշվի առնել կից տարածքներում առկա և նախատեսվող կառուցապատումը*

(տեղանքում գտնվող արտադրական, պաշտպանվող օբյեկտների, ինժեներատրանսպորտային ենթակառուցվածքների և այլ օբյեկտների նկատմամբ սահմանափակումները, այդ թվում՝ սերվիտուտները)

ՆԱԽԱԳԾԱՅԻՆ ՊԱՀԱՆՋՆԵՐԸ
(աստղանիշով (*) նշված դրույթների գրաֆիկական արտացոլումը տրամադրվում է կից ներկայացվող ամփոփ սխեմայով՝ Մ 1:500)

9.Ճարտարապետահատակագծային պահանջներ *մշակել նախագիծ՝ համայնք Աբովյան, գ. Առինջ Վ. Տերյան թաղամաս 8-րդ փողոց 22 հասցեում գտնվող հողամասում՝ բնակելի տան և պարսպի կառուցում՝ անշարժ գույքի սեփականության իրավունքի վկայականով տրված հողամասի սահմաններում:*

(ելնելով Հայաստանի Հանրապետության օրենսդրության և նորմատիվատեխնիկական փաստաթղթերի պահանջներից, առկա քաղաքաշինական ծրագրային փաստաթղթերի դրույթներից կամ դրանց բացակայության դեպքում՝ կազմավորված (կազմավորվող) քաղաքաշինական միջավայրի պայմաններից, առաջարկություններ ծավալատարածական լուծման, սահիքների, արտաքին դռների, պատուհանների համաժամանակությունների և գունային լուծումների վերաբերյալ)

9.1. (*) օբյեկտի հեռավորությունը կարմիր գծից (մետր)	*ըստ նորմերի*
9.2. (*) հեռավորությունը հարևան հողակտորներից (օբյեկտներից) (մետր)	*ըստ նորմերի*
9.3. թույլատրելի բարձրությունը (մետր)	*մինչև 7,0 մ*

(սահմանային հարկայնության բարձրությունը գերազանցող շենքերի և շինությունների նախագծման դեպքում՝ ՀՀՇՆ II-6.02-2006 «Սեյսմակայուն շինարարություն.Նախագծման նորմեր» շինարարական նորմերով սահմանված պահանջների ապահովում (հատուկ հաշվարկային մեթոդներ, սեյսմակայունության բարձրացման միջոցառումներ և այլն))

9.4. կառուցապատման խտության գործակիցը (կառույցի (կառույցների) ընդհանուր մակերեսի հարաբերությունը հողամասի մակերեսին)	*ըստ նորմերի*
9.5. կառուցապատման տոկոսը (կառուցապատվող (անշրանցիկ) տարածքի հարաբերությունը հողամասի մակերեսին՝ տոկոսներով) (%)	*մինչև 40 %*
9.6. կանաչապատման տոկոսը (կանաչապատ տարածքի հարաբերությունը հողամասի մակերեսին՝ տոկոսներով) (%)	*60 % և ավելի*

9.7. այլ պահանջ-ներ

- *Հատակագծային լուծումները մշակել համաձայն պատվիրատուի առաջադրանքի՝ հաշվի առնելով նորմատիվային պահանջները*

10. Հողամասում գտնվող շենքերի և շինությունների քանդման կամ տեղափոխման (ապամոնտաժման) պայմանները և աշխատանքների հերթականությունը	*Առկա չէ*
11. Ստորգետնյա, կիսանկուղի և առաջին հարկերի տարածքների օգտագործման պայմանները	*Համաձայն նորմերի*
12. (*) Ինժեներական ցանցեր և սարքավորումներ	*Պահանջներ գոյություն ունեցող և նախագծվող ենթակառուցվածքների ու ցանցերի նկատմամբ*
12.1. (*) ջրամատակարարում, կոյուղի, տաք ջրամատակարարում	*Համաձայն նորմերի* (համաձայն մատակարարող կազմակերպության տեխնիկական պայմանների)
12.2. (*) էլեկտրամատակարարում	*Համաձայն նորմերի* (համաձայն մատակարարող կազմակերպության տեխնիկական պայմանների)
12.3 . (*) գազամատակարարում	*Համաձայն նորմերի* (համաձայն մատակարարող կազմակերպության տեխնիկական պայմանների)
12.4. (*) էլեկտրոնային հաղորդակցության մալուխատար կոյուղու (ներառյալ դիտահորը) տեղադիրքը	*Համաձայն նորմերի* (համաձայն ՀՀ կառավարության 19 մարտի 2015 թվականի N 596-Ն որոշման N 1 հավելվածի 57-րդ կետի 2-րդ ենթակետով սահմանված էլեկտրոնային տվյալների)
12.5. թույլ հոսանքներ	*Առկա չեն*
12.6. աղբահանություն	*համայնքային*
13. Տարածքի ինժեներական նախապատրաստում	*Կազմակերպել տարածքի ջրահեռացում:* (ռելիեֆի կազմակերպման, ջրահեռացման, ինժեներական պաշտպանության միջոցառումներ)
14. Բարեկարգում	*Ազատ տարածքը բարեկարգել և կանաչապատել* (քաղաքաշինական պլանավորման վերաբերյալ պահանջներ, կանաչապատում, ճարտարապետական փոքր ձևեր, ցանկապատում, գովազդ և այլն)
15. Շինարարական նյութեր	*Երկաթբետոնե տարրեր, քարե շար, ապակի, մետաղական տարրեր:* (շինարարական նյութերի օգտագործման առաջարկությունները տանիքների, ճակատների լուծումների, արտաքին դռների, պատուհանների վերաբերյալ)
16. Պաշտպանական կառույցներ	*Ըստ նախագծի* (արտակարգ իրավիճակներում մարդկանց օբյեկտների պաշտպանության միջոցառումներ)
17. Հակահրդեհային պահանջներ	*Ապահովել հակահրդեհային նորմատիվ պահանջները* (հակահրդեհային անվտանգության ապահովման միջոցառումներ)
18. Հաշմանդամների և բնակչության սակավաշարժ խմբերի պաշտպանության միջոցառումներ	*ապահովել հաշմանդամների և բնակչության սակավաշարժ խմբերի տեղաշարժը*
19. Շրջակա միջավայրի պահպանում	*ապահովել շրջակա միջավայրի պահպանման համապատասխան միջոցառումները* (շրջակա միջավայրը վտանգավոր ազդեցություններից բացառելու միջոցառումներ)
20. Շինարարության կազմակերպում	*Ըստ նորմերի* (առաջարկություններ շինարարության հետ կապված անբարենպաստ ազդեցության բացառման, քաղաքային տնտեսության և տրանսպորտի անխափան աշխատանքի ապահովման վերաբերյալ)
21. Առաջադրանքի գործողության ժամկետը և նախագծի մշակման փուլերը	*մեկ տարի, ՀՀ քաղաքաշինության նախարարի 11.09.2017թ. հ.128-Ն հրամանով հաստատված դրույթներին և այլ իրավական ակտերին համապատասխան:* (Նշվում են առաջադրանքի գործողության ժամկետը և նախագծի մշակման փուլերը)

Լ Ր Ա Ց Ո Ւ Ց Ի Չ   Պ Ա Յ Մ Ա Ն Ն Ե Ր Ը

22. Նախագծային փաստաթղթերի փորձաքննությանը ներկայացվող պահանջներ	*համաձայն ՀՀ կառավարության 19.03.2015թ. «Հայաստանի Հանրապետությունում կառուցապատման նպատակով թույլտվությունների և այլ փաստաթղթերի տրամադրման կարգը հաստատելու և Հայաստանի Հանրապետության կառավարության մի շարք որոշումներ ուժը կորցրած ճանաչելու մասին» N 596-Ն որոշման* (Հայաստանի Հանրապետության օրենսդրությամբ սահմանված փորձաքննության տեսակը կամ նախագծողի երաշխավորագիրը` հիմք ընդունելով համապատասխան իրավական ակտերը)
23. Միջանկյալ համաձայնեցում	*Համաձայնեցում Աբովյան համայնքի ղեկավարի հետ* (իրավասու մարմնի կամ Հայաստանի Հանրապետության օրենսդրությամբ նախատեսված դեպքերում շահագրգիռ մարմինների հետ էսքիզային նախագծի նախնական համաձայնեցում, նշվում է նաև առաջադրանքի փոփոխման հնարավորությունը` ՀՀ կառավարության 19 մարտի 2015 թվականի N 596-Ն որոշման N 1 հավելվածի 87-րդ կետով նախատեսված դեպքում)
24. Հասարակական քննարկումներ	*Նորմերի համաձայն* (Հայաստանի Հանրապետության օրենսդրությամբ սահմանված դեպքերում և կարգով)
25. Համաձայնեցումներ	• *Համաձայնեցում Աբովյան համայնքի ղեկավարի հետ:* • *Մինչև նախագծային աշխատանքները սկսելը համաձայնության ձևով բերել տվյալ ինժեներական ենթակառուցվածքների սեփականատերերի (օգտագործողների) հետ* • *Համաձայնեցում հարևան հողամասի սեփականատեր(երի) (օգտագործող(ների)) հետ* (նշվում են տվյալ օբյեկտի համաձայնեցման` օրենքով սահմանված պահանջները` հուշարձանների ու բնության պահպանության և այլ լիազորված մարմինների հետ, ինչպես նաև ՀՀ կառավարության 19 մարտի 2015 թվականի N 596-Ն որոշման N 1 հավելվածի 56-րդ կետով սահմանված դեպքերում` ինժեներական ենթակառուցվածքի սեփականատիրոջ (օգտագործողի) հետ)
26. Փոստային բաժանորդային պահարանների տեղադրում	*չի պահանջվում*
27. Այլ պայմաններ	• *Նախագծի կազմը և բովանդակությունը համապատասխանեցնել ՀՀ կառավարության առընթեր քաղաքաշինության պետական կոմիտեի նախագահի 11.09.2017թ. «Բնակելի, հասարակական, արտադրական շենքերի և շինությունների նախագծային փաստաթղթերի կազմը և բովանդակությունը սահմանող կանոնները և ՀՀ քաղաքաշինության նախարարի 29.11.2006թ. հ.273-Ն հրամանն ուժը կորցրած ճանաչելու մասին» հ.128-Ն հրամանով հաստատված դրույթներին:* • *Շինությունը նախագծել ՀՀ քաղաքաշինության նախարարի 14.10.2014թ ՀՀՇՆ 30-01-2014 «Քաղաքաշինություն. քաղաքային և գյուղական բնակավայրերի հատակագծում և կառուցապատում» շինարարական նորմերը հաստատելու և Հայաստանի Հանրապետության քաղաքաշինության նախարարի 2001 թվականի հունվարի 1-ի n 82 հրամանում փոփոխություն կատարելու մասին» N 263-Ն հրամանով հաստատված դրույթներին համապատասխան:* • *Նախագիծը ներկայացնել համաձայնեցման երկու օրինակից:*

ՀԱՅԱՍՏԱՆԻ ՀԱՆՐԱՊԵՏՈՒԹՅԱՆ
ԱԲՈՎՅԱՆ ՀԱՄԱՅՆՔԻ ՂԵԿԱՎԱՐ

ԷԴՈՒԱՐԴ ԲԱԲԱՅԱՆ

Կ.Տ.

ՀԱՅԱՍՏԱՆԻ ՀԱՆՐԱՊԵՏՈՒԹՅԱՆ
ԿՈՏԱՅՔԻ ՄԱՐԶԻ ԱԲՈՎՅԱՆ ՀԱՄԱՅՆՔԻ ՂԵԿԱՎԱՐ

Ո Ր Ո Շ ՈՒ Մ

04 ապրիլի 2023 թվականի N 1123

ԱՌԻՆՋ ՀԱՄԱՅՆՔԻ ՂԵԿԱՎԱՐԻ 2021 ԹՎԱԿԱՆԻ ՀՈՒԼԻՍԻ 02-Ի N 867-Ա ՈՐՈՇՄԱՆ ՄԵՋ ԼՐԱՑՈՒՄՆԵՐ ԿԱՏԱՐԵԼՈՒ ՄԱՍԻՆ

Համաձայն «Նորմատիվ իրավական ակտերի մասին» օրենքի 33-րդ և 34-րդ հոդվածների, Հայաստանի Հանրապետության կառավարության 2015 թվականի մարտի 19-ի N 596-Ն որոշման, հիմք ընդունելով «ԱՐՔԻՏԵՔՉՐԼ ԼԱՅՆ ՊՐՈՋԵԿՏՍ» սահմանափակ պատասխանատվությամբ ընկերության կողմից 2023 թվականի մարտի 27-ին լրամշակված և փոփոխված աշխատանքային նախագիծը, հաշվի առնելով Բենիամին Կամսարյանի դիմումը (մուտք՝ 2023 թվականի մարտի 29-ի N Ք-1592).

1. Առինջ համայնքի ղեկավարի 2021 թվականի հուլիսի 02-ի «Բենիամին Յուրիի Կամսարյանին շինարարության թույլտվություն տալու մասին» N 867-Ա որոշմամբ տրված N 192 շինարարության թույլտվության 4-րդ կետում կատարել հետևյալ լրացումները՝ «նախագծային աշխատանքների կապալառուի անվանումը, լիցենզիայի համարը» տողը լրացնել ««ԱՐՔԻՏԵՔՉՐԼ ԼԱՅՆ ՊՐՈՋԵԿՏՍ» ՍՊԸ» բառերով, իսկ «նշել իրավասու մարմնի անվանումը» տողը՝ «ՀԱՄԱՅՆՔԻ ՂԵԿԱՎԱՐԻ ԿՈՂՄԻՑ» բառերով:

2. Սույն որոշումն ուժի մեջ է մտնում Բենիամին Կամսարյանին որոշման ընդունման մասին իրազեկելու օրվան հաջորդող օրվանից:

ՀԱՄԱՅՆՔԻ ՂԵԿԱՎԱՐ Է. ԲԱԲԱՅԱՆ

2023թ. ապրիլի 04
ք. Աբովյան

ՀԱՅԱՍՏԱՆԻ ՀԱՆՐԱՊԵՏՈՒԹՅԱՆ
ԿՈՏԱՅՔԻ ՄԱՐԶԻ ԱԲՈՎՅԱՆ ՀԱՄԱՅՆՔԻ ՂԵԿԱՎԱՐ

Ո Ր Ո Շ Ո Ւ Մ

04 ապրիլի 2023 թվականի N 1124

ՆԱՐԻՆԵ ՄԱՐԳԱՐՅԱՆԻՆ ՇԻՆԱՐԱՐՈՒԹՅԱՆ ԹՈՒՅԼՏՎՈՒԹՅՈՒՆ ՏԱԼՈՒ ՄԱՍԻՆ

Համաձայն «Տեղական ինքնակառավարման մասին» օրենքի 42-րդ հոդվածի 1-ին մասի 6-րդ կետի, Հայաստանի Հանրապետության կառավարության 2015 թվականի մարտի 19-ի N 596-Ն որոշման, Աբովյան համայնքի ավագանու 2022 թվականի դեկտեմբերի 28-ի N 191-Ն որոշման, հաշվի առնելով Նարինե Մարգարյանի դիմումը (մուտք՝ 2023 թվականի մարտի 30-ի N Ք-1661).

1. Նարինե Մարգարյանին տալ մրգերի, բանջարեղենի մշակման և պահածոյացման արտադրամասի և պարսպի կառուցման շինարարության թույլտվություն (շինարարության թույլտվությունը կցվում է):

2. Նարինե Մարգարյանը պարտավոր է Աբովյանի համայնքապետարանի 900105201454 հաշվեհամարին մուծել 15 000 (տասնհինգ հազար) դրամ տեղական տուրք՝ շինարարության թույլտվության համար:

3. Կառուցապատողը շինարարական աշխատանքները սկսելուց առնվազն երեք օր առաջ պարտավոր է Աբովյան համայնքի ղեկավարին ներկայացնել N 2-5 ձևի տեղեկանք:

4. Սույն որոշումն ուժի մեջ է մտնում Նարինե Մարգարյանին որոշման ընդունման մասին իրազեկելու օրվան հաջորդող օրվանից:

ՀԱՄԱՅՆՔԻ ՂԵԿԱՎԱՐ Ե. ԲԱԲԱՅԱՆ

2023թ. ապրիլի 04
ք. Աբովյան

Ձև N 2-3

ՀԱՅԱՍՏԱՆԻ ՀԱՆՐԱՊԵՏՈՒԹՅՈՒՆ
ԿՈՏԱՅՔԻ ՄԱՐԶ, ԱԲՈՎՅԱՆ ՀԱՄԱՅՆՔ

ՇԻՆԱՐԱՐՈՒԹՅԱՆ ԹՈՒՅԼՏՎՈՒԹՅՈՒՆ

N 125 04 ապրիլ 2023թ

Տրված է կառուցապատող *ՆԱՐԻՆԵ ՄԱՐԳԱՐՅԱՆԻՆ, ՀՀ, ԵՐԵՎԱՆ, Մ. ԱՎԵՏԻՍՅԱՆ, 2Փ., 15, 11*

(իրավաբանական անձի անվանումը, պետական գրանցման վկայականի համարը

ՀՀ, Կոտայքի մարզ, համայնք Աբովյան, գ. Պտղնի, 15-րդ փողոց, 1-ին նրբանցք, 11/6 հասցեում

ֆիզիկական անձի անունը, ազգանունը, հասցեն, հողամասի գտնվելու վայրը)

մրգերի, բանջարեղենի մշակման և պահածոյացման արտադրամասի և պարսպի, միջին ռիսկայնության աստիճան՝ II կատեգորիա օբյեկտի

(օբյեկտի անվանումը, ռիսկայնության աստիճանը (կատեգորիան), հակիրճ բնութագիրը, հիմնական ցուցանիշները)

կառուցման շինարարական աշխատանքների կատարման, այդ թվում՝

(նոր կառուցման, վերակառուցման, վերականգնման, ուժեղացման և այլն)

կառուցապատվող հողամասի գլխավոր հատակագծի վրա նշված ոչ հիմնական կառույցների ______ տեղադրման համար:

(Նշվում են ոչ հիմնական կառույցների անվանումները)

1. Օբյեկտի նախագծային փաստաթղթերը՝

1)մշակվել են *«ԼԻՆԵԱ ԱՐՔԻԹԵՔԹՍ» ՍՊԸ*

(նախագծային փաստաթղթերի փուլը, նախագծային աշխատանքների կապալառուի անվանումը,

______ կողմից,

(լիցենզիայի համարը)

2)ստացել է (են) *09/12/2022* թ. N *407/22* փորձագիտական դրական եզրակացությունը (եզրակացությունները) *ՊԱՐԶ*

(նշել փորձաքննության տեսակը)

«Ա.Ռ.Մ. ՇԻՆ» ՍՊԸ 17325 կողմից

(նշել փորձաքննություն կատարած մարմնի (մարմինների) անվանումը, լիցենզիայի համարը)

կամ նախագիծը թողարկող պատասխանատու կապալառուի երաշխավորագիրը՝ *թ. N*

(նշել նախագիծը թողարկող պատասխանատու կապալառուի երաշխավորության կամ ... համարը)

3)սահմանված կարգով համաձայնեցվել են իրավասու մարմնի, օրենքով սահմանված այլ շահագրգիռ մարմինների ______ հետ:

(նշել մարմինների անվանումները և համաձայնեցման ժամկետները)

2.Շինարարական աշխատանքներն իրականացնել *04 ապրիլ 2023 - 04 ապրիլ 2025* ընթացքում:

(նշել շինարարության նորմատիվային տևողությունը)

ներառյալ ավարտական ակտի տրամադրման համար ավարտված շինարարական օբյեկտն ընդունող հանձնաժողովի աշխատանքի համար նախատեսվող ժամկետը:

2.1 Ապահովել օբյեկտի շահագործման թույլտվության ստացումը՝

☐ ավարտական ակտի տրամադրումից **1** ամսվա ընթացքում,

☐ ավարտական ակտի տրամադրման օրը:

Ներառյալ ավարտված շինարարական օբյեկտն ընդունող հանձնաժողովի աշխատանքի համար նախատեսվող ժամկետը:

3.Շինարարության վարման մատյանը բաղկացած է **19** էջից, կարված և դրոշմակնքված է **ԱԲՈՎՅԱՆ ՀԱՄԱՅՆՔԻ ՂԵԿԱՎԱՐԻ** կողմից:

4.Նախագծային փաստաթղթերը փոփոխվել են

(լրացվում է N 1 հավելվածի 108-րդ կետով նախատեսված դեպքերում)

______________________________ կողմից

(նախագծային աշխատանքների կապալառուի անվանումը, լիցենզիայի համարը)

և սահմանված կարգով համաձայնեցվել իրավասու մարմնի ______________ և այլ

(նշել իրավասու մարմնի անվանումը)

շահագրգիռ մարմինների ______________________________ հետ:

(նշել օրենքով սահմանված համաձայնեցնող մարմինների անվանումները)

5.Հատուկ պայմաններ՝

1)Կառուցապատողը նախքան շինարարությունն սկսելը, ինչպես նաև դրա ընթացքում, պարտավոր է հասցվելիք վնասների փոխհատուցման համար համաձայնության գալ կառուցապատման հետևանքով վնասներ կրող սուբյեկտների հետ.

2)Շինարարության թույլտվությամբ սահմանված ժամկետներում կառուցապատումը չավարտելու դեպքում գործում են N 1 հավելվածի 123-126-րդ կետերով սահմանված պահանջները.

3)(լրացվում է N 1 հավելվածի 84-րդ կետով սահմանված դեպքերում) սույն թույլտվությունը տրվել է սահմանված կարգով հաստատված «Նախագիծ» փուլի հիման վրա, որին հաջորդող «Աշխատանքային փաստաթղթեր» փուլը պետք է ապահովի հաստատված փուլով ընդունված լուծումները և աշխատանքների իրականացման հաջորդականությունը

____

(նշվում են նախապատրաստական, հողային, շինմոնտաժային աշխատանքները և այլ աշխատանքներ)

6.(լրացվում է N1 հավելվածի 13-րդ կետով սահմանված դեպքերում)

Հաշվի առնելով, որ կառուցվող օբյեկտի շինարարությունը հնարավոր չէ առանց գլխավոր հատակագծի վրա համարների տակ նշված շենքի (շենքերի) և կամ շինության

(շինությունների) ______________________________ քանդման՝

(նշվում են ամբողջությամբ կամ մասամբ քանդման ենթակա օբյեկտները, դրանց հիմնական ցուցանիշները, ընդհանուր մակերեսը, հարկայնությունը, շինանյութերը և այլն)

սեփականատիրոջը (օգտագործողին) ______________________________

(նշվում է պետական գրանցման վկայականի համարը)

տրված սույն թույլտվությունը նաև քանդման թույլտվություն է:

Օբյեկտի քանդման աշխատանքներն իրականացնել նախագծային փաստաթղթերով ամրագրված հաջորդականությամբ:

7.Այլ պայմաններ *շինհրապարակում ապահովել ժամանակավոր ցանկապատի և տեղեկատվական վահանակի առկայությունը*

(նշվում են իրավական ակտերով և (կամ) նախագծով նախատեսված այլ պայմանները)

8.Կառուցապատողը շինարարական (քանդման, ապամոնտաժման) աշխատանքները սկսելուց առնվազն 3 օր առաջ համաձայն N 5 հավելվածի N 2-5 ձևի տեղեկացնում է իրավասու մարմնին:

9.Թույլտվության հիման վրա ցանկացած շինարարական և զուգահեռ աշխատանք կարող է իրականացվել բացառապես Հայաստանի Հանրապետության օրենսդրությանը, նախագծային փաստաթղթերին և նորմատիվ-տեխնիկական պահանջներին համապատասխան:

ՀԱՅԱՍՏԱՆԻ ՀԱՆՐԱՊԵՏՈՒԹՅԱՆ ԱԲՈՎՅԱՆ ՀԱՄԱՅՆՔԻ ՂԵԿԱՎԱՐ

ԷԴՈՒԱՐԴ ԲԱԲԱՅԱՆ

Կ.Տ.

ՀԱՅԱՍՏԱՆԻ ՀԱՆՐԱՊԵՏՈՒԹՅԱՆ
ԿՈՏԱՅՔԻ ՄԱՐԶԻ ԱԲՈՎՅԱՆ ՀԱՄԱՅՆՔԻ ՂԵԿԱՎԱՐ

Ո Ր Ո Շ Ո Ւ Մ

04 ապրիլի 2023 թվականի N 1125

ԱՐԱՅԻԿ ԱՌՈՒՍՏԱՄՅԱՆԻՆ ՇԻՆԱՐԱՐՈՒԹՅԱՆ ԵՎ ՔԱՆԴՄԱՆ ԹՈՒՅԼՏՎՈՒԹՅՈՒՆ ՏԱԼՈՒ ՄԱՍԻՆ

Համաձայն «Տեղական ինքնակառավարման մասին» օրենքի 42-րդ հոդվածի 1-ին մասի 6-րդ կետի, Հայաստանի Հանրապետության կառավարության 2015 թվականի մարտի 19-ի N 596-Ն որոշման, իրավահաջորդության ծագման պահին գործող Աբովյան համայնքի ավագանու 2022 թվականի ապրիլի 15-ի N 24-Ն որոշման, հաշվի առնելով Արայիկ Առուստամյանի դիմումը (մուտք՝ 2022 թվականի դեկտեմբերի 20-ի N Ք-6634).

1. Արայիկ Առուստամյանին տալ անասնաշենքի և պարսպի կառուցման շինարարության թույլտվություն (շինարարության թույլտվությունը կցվում է):

2. Արայիկ Առուստամյանը պարտավոր է Աբովյանի համայնքապետարանի 900105201454 հաշվեհամարին մուծել 15 000 (տասնհինգ հազար) դրամ և 5 000 (հինգ հազար) դրամ տեղական տուրքեր՝ շինարարության և քանդման թույլտվությունների համար:

3. Կառուցապատողը շինարարական աշխատանքները սկսելուց առնվազն երեք օր առաջ պարտավոր է Աբովյան համայնքի ղեկավարին ներկայացնել N 2-5 ձևի տեղեկանք:

4. Սույն որոշումն ուժի մեջ է մտնում Արայիկ Առուստամյանին որոշման ընդունման մասին իրազեկելու օրվան հաջորդող օրվանից:

ՀԱՄԱՅՆՔԻ ՂԵԿԱՎԱՐ Ե. ԲԱԲԱՅԱՆ

2023թ. ապրիլի 04
ք. Աբովյան

Ձև N 2-3

ՀԱՅԱՍՏԱՆԻ ՀԱՆՐԱՊԵՏՈՒԹՅՈՒՆ
ԿՈՏԱՅՔԻ ՄԱՐԶ, ԱԲՈՎՅԱՆ ՀԱՄԱՅՆՔ

ՇԻՆԱՐԱՐՈՒԹՅԱՆ ԹՈՒՅԼՏՎՈՒԹՅՈՒՆ

N 126 04 ապրիլ 2023թ

Տրված է կառուցապատող *ԱՐԱՅԻԿ ԱՌՈՒՍՏԱՄՅԱՆԻՆ, ՀՀ, ԿՈՏԱՅՔԻ ՄԱՐԶ, ԱԲՈՎՅԱՆ ՀԱՄԱՅՆՔ, Գ. ԱՌԻՆՋ, 7 Փ. , 17 Տ*

(իրավաբանական անձի անվանումը, պետական գրանցման վկայականի համարը)

ՀՀ, Կոտայքի մարզ, համայնք Աբովյան, գ. Առինջ, խ. Աբովյան թաղամաս, 7-րդ փողոց, 21 հասցեում

(ֆիզիկական անձի անունը, ազգանունը, հասցեն, հողամասի գտնվելու վայրը)

անասնաշենքի և պարսպի, միջին ռիսկայնության աստիճան՝ II կատեգորիա օբյեկտի

(օբյեկտի անվանումը, ռիսկայնության աստիճանը (կատեգորիան), հակիրճ բնութագիրը, հիմնական ցուցանիշները)

կառուցման շինարարական աշխատանքների կատարման, այդ թվում՝

(նոր կառուցման, վերակառուցման, վերականգնման, ուժեղացման և այլն)

կառուցապատվող հողամասի գլխավոր հատակագծի վրա նշված ոչ հիմնական կառույցների ______ տեղադրման համար:

(նշվում են ոչ հիմնական կառույցների անվանումները)

1.Օբյեկտի նախագծային փաստաթղթերը՝

1)մշակվել են *«ՀԱԲՇԻՆ ՆԱԽԱԳԻԾ» ՍՊԸ*

(նախագծային փաստաթղթերի փուլը, նախագծային աշխատանքների կապալառուի անվանումը,

______ կողմից,

(լիցենզիայի համարը)

2)ստացել է (են) թ. N փորձագիտական դրական եզրակացությունը (եզրակացությունները) ______

(նշել փորձաքննության տեսակը)

______ կողմից

(նշել փորձաքննության մարմնի (մարմինների) անվանումը, լիցենզիայի համարը)

կամ նախագիծը թողարկող պատասխանատու կապալառուի երաշխավորագիրը՝ *12/12/2022 թ. N 747*

(նշել նախագիծը թողարկող պատասխանատու կապալառուի երաշխավորագրի համարը)

3)սահմանված կարգով համաձայնեցվել են իրավասու մարմնի, օրենքով սահմանված այլ շահագրգիռ մարմինների ______ հետ:

(նշել մարմինների անվանումները և համաձայնեցման ժամկետները)

2.Շինարարական աշխատանքներն իրականացնել *04 ապրիլ 2023 - 04 ապրիլ 2025* ընթացքում:

(նշել շինարարության նորմատիվային տևողությունը)

Ներառյալ ավարտական ակտի տրամադրման համար ավարտված շինարարական օբյեկտն ընդունող հանձնաժողովի աշխատանքի համար նախատեսվող ժամկետը:

2.1.Ապահովել օբյեկտի շահագործման թույլտվության ստացումը՝

☐ ավարտական ակտի տրամադրումից 1 ամսվա ընթացքում,

☐ ավարտական ակտի տրամադրման օրը:

Ներառյալ ավարտված շինարարական օբյեկտն ընդունող հանձնաժողովի աշխատանքի համար նախատեսվող ժամկետը:

3.Շինարարության վարման մատյանը բաղկացած է **19** էջից, կարված և դրոշմակնքված է **ԱԲՈՎՅԱՆ ՀԱՄԱՅՆՔԻ ՂԵԿԱՎԱՐԻ** կողմից:

4.Նախագծային փաստաթղթերը փոփոխվել են
(լրացվում է N 1 հավելվածի 108-րդ կետով նախատեսված դեպքերում)

______________________________ կողմից
(նախագծային աշխատանքների կատարողի անվանումը, փոփոխման համարը)

և սահմանված կարգով համաձայնեցվել իրավասու մարմնի ______________ և այլ
(նշել իրավասու մարմնի անվանումը)

շահագրգիռ մարմինների ______________________________ հետ:
(նշել օրենքով սահմանված համաձայնեցնող մարմինների անվանումները)

5.Հատուկ պայմաններ*

1)Կառուցապատողը նախքան շինարարությունն սկսելը, ինչպես նաև դրա ընթացքում, պարտավոր է հասցվելիք վնասների փոխհատուցման համար համաձայնության գալ կառուցապատման հետևանքով վնասներ կրող սուբյեկտների հետ.

2)Շինարարության թույլտվությամբ սահմանված ժամկետներում կառուցապատումը չավարտելու դեպքում գործում են N 1 հավելվածի 123-126-րդ կետերով սահմանված պահանջները.

3)(լրացվում է N 1 հավելվածի 84-րդ կետով սահմանված դեպքերում) սույն թույլտվությունը տրվել է սահմանված կարգով հաստատված «Նախագիծ» փուլի հիման վրա, որին հաջորդող «Աշխատանքային փաստաթղթեր» փուլը պետք է ապահովի հաստատված փուլով ընդունված լուծումները և աշխատանքների իրականացման հաջորդականությունը

____
[illegible]

6.(լրացվում է N1 հավելվածի 13-րդ կետով սահմանված դեպքերում)
Հաշվի առնելով, որ կառուցվող օբյեկտի շինարարությունը հնարավոր չէ առանց գլխավոր հատակագծի վրա **լրացուցիչ նշումներ և տեղեկություններ տողում** համարների տակ նշված շենքի (շենքերի) և կամ շինության

(շինությունների) ***ինքնակամ կառուցված շինության քանդման*** __________ քանդման*
[illegible]

սեփականատիրոջը (օգտագործողին) ***03112022-07-0139***
(նշվում է պետական գրանցման վկայականի համարը)

տրված սույն թույլտվությունը նաև քանդման թույլտվություն է:
Օբյեկտի քանդման աշխատանքներն իրականացնել նախագծային փաստաթղթերով ամրագրված հաջորդականությամբ:

7.Այլ պայմաններ ***շինհրապարակում ապահովել ժամանակավոր ցանկապատի և տեղեկատվական վահանակի առկայությունը***
(նշվում են իրավական ակտերով և (կամ) պայմանագրով նախատեսված այլ պայմանները)

8.Կառուցապատողը շինարարական (քանդման, ապամոնտաժման) աշխատանքները սկսելուց առնվազն 3 օր առաջ համաձայն N 5 հավելվածի N 2.5 ձևի տեղեկացնում է իրավասու մարմնին:

9.Թույլտվության հիման վրա ցանկացած շինարարական և զուգահեռ աշխատանք կարող է իրականացվել բացառապես Հայաստանի Հանրապետության օրենսդրությանը, նախագծային փաստաթղթերին և նորմատիվ-տեխնիկական պահանջներին համապատասխան:

ՀԱՅԱՍՏԱՆԻ ՀԱՆՐԱՊԵՏՈՒԹՅԱՆ ԱԲՈՎՅԱՆ ՀԱՄԱՅՆՔԻ ՂԵԿԱՎԱՐ

ԷԴՈՒԱՐԴ ԲԱԲԱՅԱՆ

Կ.Տ.

ՀԱՅԱՍՏԱՆԻ ՀԱՆՐԱՊԵՏՈՒԹՅԱՆ
ԿՈՏԱՅՔԻ ՄԱՐԶԻ ԱԲՈՎՅԱՆ ՀԱՄԱՅՆՔԻ ՂԵԿԱՎԱՐ

Ո Ր Ո Շ ՈՒ Մ

04 ապրիլի 2023 թվականի N 1126

ԱԲՈՎՅԱՆ ՀԱՄԱՅՆՔԻ ԱՌԻՆՋ ԳՅՈՒՂԻ Բ ԹԱՂԱՄԱՍԻ ԹԻՎ 7/9 ՀԱՍՑԵՈՒՄ ԳՏՆՎՈՂ ՀՈՂԱՄԱՍԻ ԲԱԺԱՆՎԱԾ ՄԱՍԵՐԻՆ ՀԱՍՑԵՆԵՐ ՏՐԱՄԱԴՐԵԼՈՒ ՄԱՍԻՆ

Համաձայն «Տեղական ինքնակառավարման մասին» օրենքի 35-րդ հոդվածի 1-ին մասի 22-րդ և 24-րդ կետերի, Հայաստանի Հանրապետության կառավարության 2005 թվականի դեկտեմբերի 29-ի N 2387-Ն որոշմամբ հաստատված կարգի 29-րդ, 50-րդ, 51-րդ և 55-րդ կետերի, Աբովյան համայնքի ավագանու 2022 թվականի դեկտեմբերի 28-ի N 193-Ն որոշման, հաշվի առնելով «ՄԻԼՈՆ ՄԱՅՆԻՆԳ» սահմանափակ պատասխանատվությամբ ընկերության տնօրենի դիմումը (մուտք՝ 2023 թվականի մարտի 23-ի N Տ-482).

1. «ՄԻԼՈՆ ՄԱՅՆԻՆԳ» սահմանափակ պատասխանատվությամբ ընկերությանը պատկանող (հիմք՝ 2023 թվականի փետրվարի 24-ի N 24022023-07-0160 վկայական) Աբովյան համայնքի Առինջ գյուղի Բ թաղամասի թիվ 7/9 հասցեում գտնվող հողամասի բաժանված մասերին՝ «Գևորգ Աբրահամյան Սուրիկի» անհատ ձեռնարկատիրոջ կողմից 2023 թվականի մարտի 06-ին կազմված բաժանման սխեմայի (կցվում է) համաձայն՝ տրամադրել հասցեներ՝ 2145.01 քառակուսի մետր մակերեսով հատվածին (որից 2012.41 ընդհանուր բաժնային սեփականություն)՝ համայնք Աբովյան, գյուղ Առինջ, Բ թաղամաս, 7/9, 2139.91 քառակուսի մետր մակերեսով հատվածին (որից 2012.41 ընդհանուր բաժնային սեփականություն)՝ համայնք Աբովյան, գյուղ Առինջ, Բ թաղամաս, 7/20, 2190.94 քառակուսի մետր մակերեսով հատվածին (որից 2012.41 ընդհանուր բաժնային սեփականություն)՝ համայնք Աբովյան, գյուղ Առինջ, Բ թաղամաս, 7/21:

2. «ՄԻԼՈՆ ՄԱՅՆԻՆԳ» սահմանափակ պատասխանատվությամբ ընկերությունը պարտավոր է Աբովյանի համայնքապետարանի 900105201652 հաշվեհամարին մուծել 15 000 (տասնհինգ հազար) դրամ՝ հասցեների տրամադրման ծառայության վճար:

3. Սույն որոշումն ուժի մեջ է մտնում «ՄԻԼՈՆ ՄԱՅՆԻՆԳ» սահմանափակ պատասխանատվությամբ ընկերությանը որոշման ընդունման մասին իրազեկելու օրվան հաջորդող օրվանից:

ՀԱՄԱՅՆՔԻ ՂԵԿԱՎԱՐ Է. ԲԱԲԱՅԱՆ

2023թ. ապրիլի 04
ք. Աբովյան

Ձև 2

Սեփականատեր	
<<ՄԻԼՈՆ ՄԱՅՆԻՆԳ>>ՍՊԸ	

ՀՈՂԱՄԱՍԻ ԲԱԺԱՆՄԱՆ ՍԽԵՄԱ

Կոտայքի մարզ, համայնք Աբովյան գյուղ Առինջ Բ թաղամաս 7/9

Մարզ, համայնք, հասցե

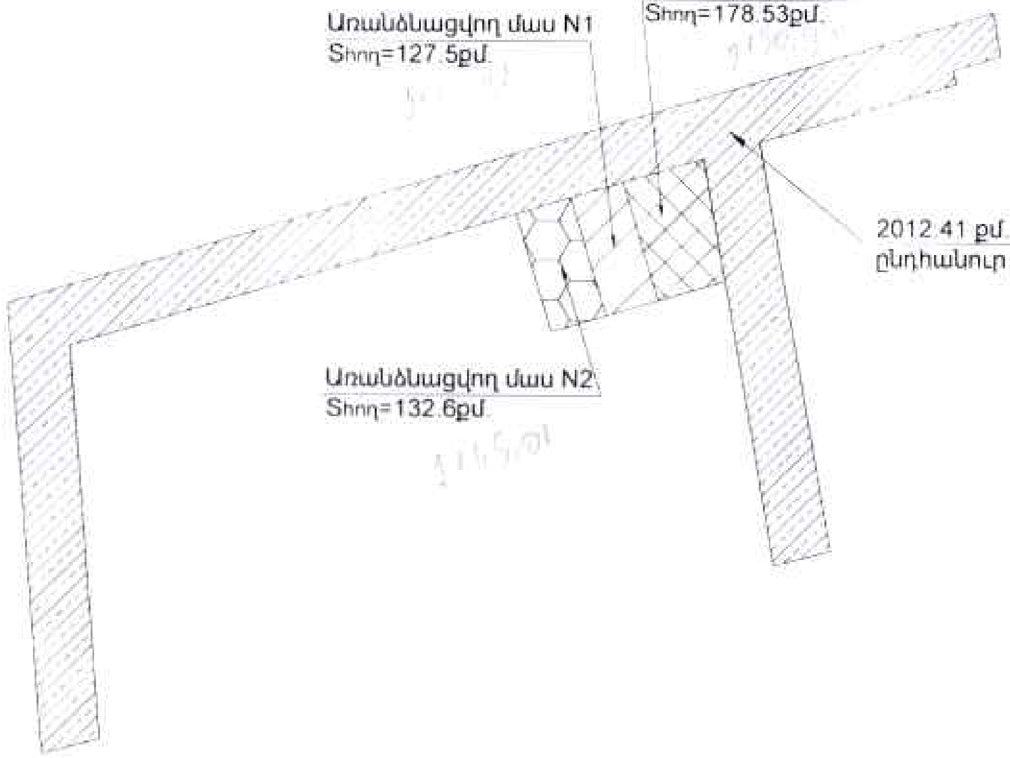

Մակերես հա	0.043863;0.201241
Ծածկագիր	07-011-0216-0036;07-011-0216-0031
Նպատակային նշանակություն	Բնակավայրերի
Գործառնական նշանակություն	Բնակելի կառուցապատում

Լրացուցիչ նշումներ

Որակավորում ունեցող անձ		Գևորգ Աբրահամյան
Որակավորման վկայականի համարը		0255
Ստորագրություն		
Իրավաբանական անձի անվանումը		«Գևորգ Սարգսի Աբրահամյան»ԱՁ
ՀՎՀՀ		87888214
Ստորագրություն		
ամիս ամսաթիվ	չափագրության	03.03.2023
	հատակագծի կազմման	06.03.2023

Կ.Տ.

Ձև 1

ՀՈՂԱՄԱՍԻ ՀԱՏԱԿԱԳԻԾ

Սեփականատեր	
<<ՄԻԼՈՆ ՄԱՅՆԻՆԳ>>ՍՊԸ	

Կոտայքի մարզ,համայնք Աբովյան գյուղ Առինջ Բ թաղամաս 7/9-ից առանձնացվող մաս 2

Մարզ, համայնք, հասցե

Հողահատկացման հիմքը

Հաստատում եմ	__.__.2023թ.
Համայնքի ղեկավար	Կ.Տ.
	անուն, ազգանուն, ստորագրություն

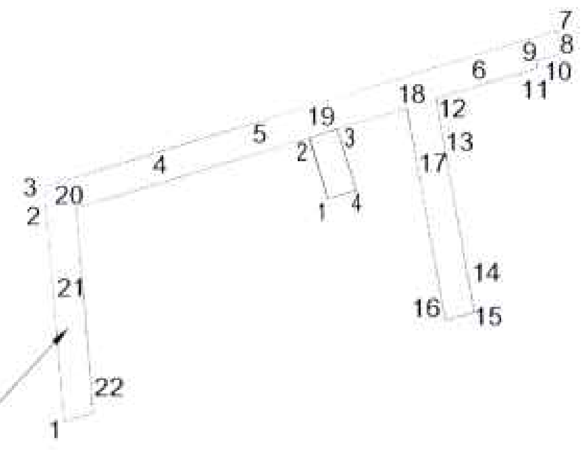

Մակերես հա	0.214501,որից 0.01326 սեփական
Ծածկագիր	07-011-0216- ;07-011-0216-0031
Նպատակային նշանակություն	Բնակավայրերի
Գործառնական նշանակություն	Բնակելի կառուցապատում

Լրացուցիչ նշումներ. 2145.01քմ-ից 2012.41քմ-ն թողնել ընդհանուր բաժնային սեփականություն

Սեփական հողամասի

Եզրագծային (բեկման) կետեր	Կոորդինատներ X	Կոորդինատներ Y	Կողմից չափերը (մ)
1	4456635.45	8464136.30	
			17.00
2	4456651.72	8464131.39	
			7.80
3	4456653.98	8464138.85	
			17.00
4	4456637.70	8464143.77	
			7.80
1	4456635.45	8464136.30	

Մասշտաբ 1:2000

Որակավորում ունեցող անձ		Գևորգ Արշակյան
Որակավորման վկայականի համարը		0256
Ստորագրություն		
Իրավաբանական անձի անվանումը		«Գևորգ Առաքել Պողոսյանյան»ԱՁ
ՀՎՀՀ		87888214
Ստորագրություն		
ամիս ամսաթիվ	չափագրության	03.03.2023
	հատակագծի կազմման	06.03.2023

Կ.Տ.

Ձև 1

Ընդհանուր բաժնային սեփ. հողամասի			
Հրապարակային (բեկման) կետեր	Կոորդինատներ		Գծային չափերը (մ)
	X	Y	
1	4456576.79	8464066.66	
			54.78
2	4456631.38	8464062.15	
			7.63
3	4456638.98	8464061.52	
			32.34
4	4456648.33	8464092.48	
			26.00
5	4456655.85	8464117.37	
			61.20
6	4456673.54	8464175.96	
			21.68
7	4456679.80	8464196.71	
			6.03
8	4456673.86	8464197.74	
			6.23
9	4456672.00	8464191.79	
			0.50
10	4456671.85	8464191.32	
			1.96
11	4456669.92	8464191.66	
			28.10
12	4456661.80	8464164.76	
			13.93
13	4456648.08	8464167.19	
			43.47
14	4456605.29	8464174.80	
			1.41
15	4456604.93	8464173.44	
			6.62
16	4456603.24	8464167.04	
			39.99
17	4456642.62	8464160.04	
			17.12
18	4456659.47	8464157.05	
			26.80
19	4456651.72	8464131.39	
			64.09
20	4456633.19	8464070.03	
			17.38
21	4456615.87	8464071.46	
			37.14
22	4456578.86	8464074.52	
			8.12
1	4456576.79	8464066.66	

Որակավորում ունեցող անձ		Գևորգ Աբրահամյան
Որակավորման վկայականի համարը		0255
Ստորագրություն		
Իրավաբանական անձի անվանումը		«Գևորգ Սերոբի Աբրահամյան» ԱՁ
ՀՎՀՀ		87888214
Ստորագրություն		
ամիս ամսաթիվ	չափագրության	03.03.2023
	հատակագծի կազմման	06.03.2023

Կ.Տ.

Ձև 1

ՀՈՂԱՄԱՍԻ ՀԱՏԱԿԱԳԻԾ

Սեփականատեր	
<<ՄԻԼՈՆ ՄԱՅՆԻՆԳ>>ՍՊԸ	

Կոտայքի մարզ,համայնք Աբովյան գյուղ Առինջ Բ թաղամաս 7/9-ից առանձնացվող մաս 1

Մարզ, համայնք, հասցե

Հողհատկացման հիմքը

Հաստատում եմ 04.04.2023թ.

Համայնքի ղեկավար Կ.Տ.

անուն, ազգանուն, հայրանուն

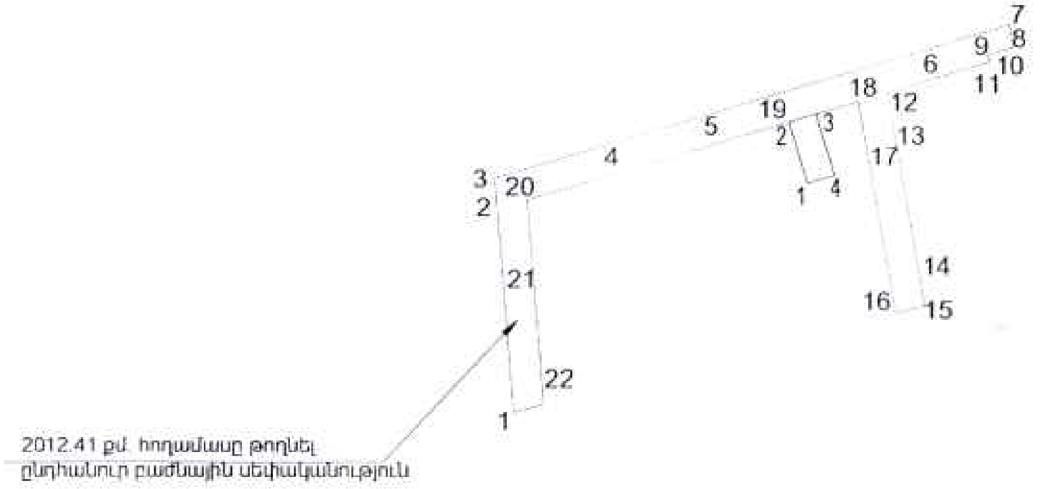

Մակերես հա	0.213991,որից 0.01275 սեփական
Ծածկագիր	07-011-0216- ;07-011-0216-0031
Նպատակային նշանակություն	Բնակավայրերի
Գործառնական նշանակություն	Բնակելի կառուցապատում

Լրացուցիչ նշումներ. 2139.91քմ-ից 2012.41քմ-ն թողնել ընդհանուր բաժնային սեփականություն

Սեփական հողամասի

Բեկման կետեր	Կոորդինատներ X	Կոորդինատներ Y	Գծային չափերը (մ)
1	4456637.70	8464143.77	
			17.00
2	4456653.98	8464138.85	
			7.50
3	4456656.14	8464146.03	
			17.00
4	4456639.87	8464150.95	
			7.50
1	4456637.70	8464143.77	

Մասշտաբ 1:2000

Որակավորում ունեցող անձ		Գևորգ Աբրահամյան
Որակավորման վկայականի համարը		0255
Ստորագրություն		
Իրավաբանական անձի անվանումը		«Գևորգ Սուրիկի Աբրահամյան»ԱՁ
ՀՎՀՀ		87888214
Ստորագրություն		
ամիս ամսաթիվ	չափագրության	03.03.2023
	հատակագծի կազմման	06.03.2023

Կ.Տ.

Ընդհանուր բաժնային սեփ. հողամասի			
Եզրագծային (բեկման) կետեր	Կոորդինատներ		Գծային չափերը (մ)
	X	Y	
1	4456576.79	8464066.66	54.78
2	4456631.38	8464062.15	7.63
3	4456638.98	8464061.52	32.34
4	4456648.33	8464092.48	26.00
5	4456655.85	8464117.37	61.20
6	4456673.54	8464175.96	21.68
7	4456679.80	8464196.71	6.03
8	4456673.86	8464197.74	6.23
9	4456672.00	8464191.79	0.50
10	4456671.85	8464191.32	1.96
11	4456669.92	8464191.66	28.10
12	4456661.80	8464164.76	13.93
13	4456648.08	8464167.19	43.47
14	4456605.29	8464174.80	1.41
15	4456604.93	8464173.44	6.62
16	4456603.24	8464167.04	39.99
17	4456642.62	8464160.04	17.12
18	4456659.47	8464157.05	26.80
19	4456651.72	8464131.39	64.09
20	4456633.19	8464070.03	17.38
21	4456615.87	8464071.46	37.14
22	4456578.86	8464074.52	8.12
1	4456576.79	8464066.66	

Որակավորում ունեցող անձ		Գևորգ Աբրահամյան
Որակավորման վկայականի համարը		0255
Ստորագրություն		
Իրավաբանական անձի անվանումը		«Գևորգ Սուրիկի Աբրահամյան» ԱՁ
ՀՎՀՀ		87888214
Ստորագրություն		
ամիս ամսաթիվ	չափագրության	03.03.2023
	հատակագծի կազմման	06.03.2023

Կ.Տ.

ՀՈՂԱՄԱՍԻ ՀԱՏԱԿԱԳԻԾ

Կոտայքի մարզ,համայնք Աբովյան գյուղ Առինջ Բ թաղամաս 7/9

Մարզ, համայնք, հասցե

Հողահատկացման հիմքը

Սեփականատեր	
<<ՄԻԼՈՆ ՄԱՅՆԻՆԳ>>ՍՊԸ	

Հաստատում եմ 04.04.2023թ.

Համայնքի ղեկավար Կ.Տ.

անուն, ազգանուն, հայրանուն

Թ. 1

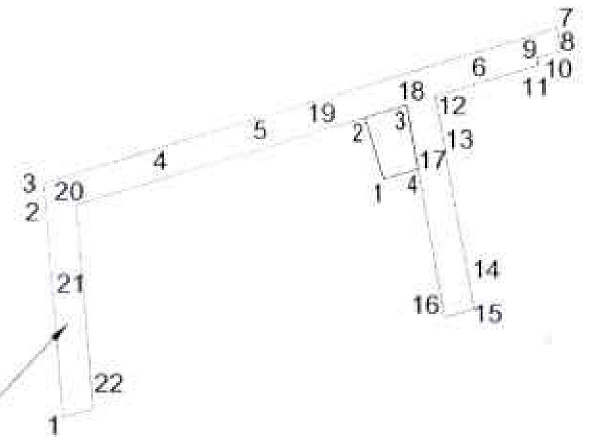

2012.41 քմ. հողամասը թողնել ընդհանուր բաժնային սեփականություն

Մակերես հա	0.219094,որից 0.017853 սեփական
Ծածկագիր	07-011-0216-0036;07-011-0216-0031
Նպատակային նշանակություն	Բնակավայրերի
Գործառնական նշանակություն	Բնակելի կառուցապատում

Լրացուցիչ նշումներ. 2190.94քմ-ից 2012.41քմ-ն թողնել ընդհանուր բաժնային սեփականություն

Սեփական հողամասի			
Եզրագծային (բեկման) կետեր	Կոորդինատներ		Գծային չափերը (մ)
	X	Y	
1	4456639.87	8464150.95	
			17.00
2	4456656.14	8464146.03	
			11.50
3	4456659.47	8464157.05	
			17.12
4	4456642.62	8464160.04	
			9.50
1	4456639.87	8464150.95	

Մասշտաբ 1:2000

Որակավորում ունեցող անձ	Գևորգ Աբրահամյան	
Որակավորման վկայականի համարը	0255	
Ստորագրություն		
Իրավաբանական անձի անվանումը	«Գևորգ Սոսիկի Աբրահամյան»ԱՁ	
ՀՎՀՀ	87888214	
Ստորագրություն		
ամիս ամսաթիվ	չափագրության	03.03.2023
	հատակագծի կազմման	06.03.2023

Կ.Տ.

Ընդհանուր բաժնային սեփ. հողամասի			
Շրջադարձային (բեկման) կետեր	Կոորդինատներ		Գծային չափերը (մ)
	X	Y	
1	4456576.79	8464066.66	54.78
2	4456631.38	8464062.15	7.63
3	4456638.98	8464061.52	32.34
4	4456648.33	8464092.48	26.00
5	4456655.85	8464117.37	61.20
6	4456673.54	8464175.96	21.68
7	4456679.80	8464196.71	6.03
8	4456673.86	8464197.74	6.23
9	4456672.00	8464191.79	0.50
10	4456671.85	8464191.32	1.96
11	4456669.92	8464191.66	28.10
12	4456661.80	8464164.76	13.93
13	4456648.08	8464167.19	43.47
14	4456605.29	8464174.80	1.41
15	4456604.93	8464173.44	6.62
16	4456603.24	8464167.04	39.99
17	4456642.62	8464160.04	17.12
18	4456659.47	8464157.05	26.80
19	4456651.72	8464131.39	64.09
20	4456633.19	8464070.03	17.38
21	4456615.87	8464071.46	37.14
22	4456578.86	8464074.52	8.12
1	4456576.79	8464066.66	

Որակավորում ունեցող անձ		Գևորգ Աբրահամյան
Որակավորման վկայականի համարը		0255
Ստորագրություն		
Իրավաբանական անձի անվանումը		«Գևորգ Սուրիկի Աբրահամյան» ԱՁ
ՀՎՀՀ		87888214
Ստորագրություն		
ամիս ամսաթիվ	չափագրության	03.03.2023
	հատակագծի կազմման	06.03.2023

Կ.Տ.

ՀԱՅԱՍՏԱՆԻ ՀԱՆՐԱՊԵՏՈՒԹՅԱՆ
ԿՈՏԱՅՔԻ ՄԱՐԶԻ ԱԲՈՎՅԱՆ ՀԱՄԱՅՆՔԻ ՂԵԿԱՎԱՐ

Ո Ր Ո Շ ՈՒ Մ

04 ապրիլի 2023 թվականի N 1127

ԱԲՈՎՅԱՆ ՀԱՄԱՅՆՔԻ ԱՌԻՆՋ ԳՅՈՒՂԻ Բ ԹԱՂԱՄԱՍԻ ԹԻՎ 7/8 ՀԱՍՑԵՈՒՄ ԳՏՆՎՈՂ ՀՈՂԱՄԱՍԻ ԲԱԺԱՆՎԱԾ ՄԱՍԵՐԻՆ ՀԱՍՑԵՆԵՐ ՏՐԱՄԱԴՐԵԼՈՒ ՄԱՍԻՆ

Համաձայն «Տեղական ինքնակառավարման մասին» օրենքի 35-րդ հոդվածի 1-ին մասի 22-րդ և 24-րդ կետերի, Հայաստանի Հանրապետության կառավարության 2005 թվականի դեկտեմբերի 29-ի N 2387-Ն որոշմամբ հաստատված կարգի 29-րդ, 50-րդ, 51-րդ և 55-րդ կետերի, Աբովյան համայնքի ավագանու 2022 թվականի դեկտեմբերի 28-ի N 193-Ն որոշման, հաշվի առնելով «ՄԻԼՈՆ ՄԱՅՆԻՆԳ» սահմանափակ պատասխանատվությամբ ընկերության տնօրենի դիմումը (մուտք՝ 2023 թվականի մարտի 23-ի N Տ-481),

1. «ՄԻԼՈՆ ՄԱՅՆԻՆԳ» սահմանափակ պատասխանատվությամբ ընկերությանը պատկանող (հիմք՝ 2023 թվականի փետրվարի 24-ի N 24022023-07-0053 վկայական) Աբովյան համայնքի Առինջ գյուղի Բ թաղամասի թիվ 7/8 հասցեում գտնվող հողամասի բաժանված մասերին՝ «Գևորգ Աբրահամյան Սուրիկի» անհատ ձեռնարկատիրոջ կողմից 2023 թվականի մարտի 06-ին կազմված բաժանման սխեմայի (կցվում է) համաձայն՝ տրամադրել հասցեներ՝ մնացորդային մասին (2145.01 քառակուսի մետր մակերես, որից 2012.41 ընդհանուր բաժնային սեփականություն)՝ համայնք Աբովյան, գյուղ Առինջ, Բ թաղամաս, 7/28, 1-ին առանձնացվող մասին (2139.91 քառակուսի մետր մակերես, որից 2012.41 ընդհանուր բաժնային սեփականություն)՝ համայնք Աբովյան, գյուղ Առինջ, Բ թաղամաս, 7/27, 2-րդ առանձնացվող մասին (2139.91 քառակուսի մետր մակերես, որից 2012.41 ընդհանուր բաժնային սեփականություն)՝ համայնք Աբովյան, գյուղ Առինջ, Բ թաղամաս, 7/26, 3-րդ առանձնացվող մասին (2145.01 քառակուսի մետր մակերես, որից 2012.41 ընդհանուր բաժնային սեփականություն)՝ համայնք Աբովյան, գյուղ Առինջ, Բ թաղամաս, 7/25, 4-րդ առանձնացվող մասին (2143.31 քառակուսի մետր մակերես, որից 2012.41 ընդհանուր բաժնային սեփականություն)՝ համայնք Աբովյան, գյուղ Առինջ, Բ թաղամաս, 7/24, 5-րդ առանձնացվող մասին (2139.91 քառակուսի մետր մակերես, որից 2012.41 ընդհանուր բաժնային սեփականություն)՝ համայնք Աբովյան, գյուղ Առինջ, Բ թաղամաս, 7/23, 6-րդ առանձնացվող մասին (2139.91 քառակուսի մետր մակերես, որից 2012.41 ընդհանուր բաժնային սեփականություն)՝ համայնք Աբովյան, գյուղ Առինջ, Բ թաղամաս, 7/22, 7-րդ առանձնացվող մասին (2226.81 քառակուսի մետր մակերես, որից 2012.41 ընդհանուր բաժնային սեփականություն)՝ համայնք Աբովյան, գյուղ Առինջ, Բ թաղամաս, 7/8:

2. «ՄԻԼՈՆ ՄԱՅՆԻՆԳ» սահմանափակ պատասխանատվությամբ ընկերությունը պարտավոր է Աբովյանի համայնքապետարանի 900105201652 հաշվեհամարին մուծել 40 000 (քառասուն հազար) դրամ՝ հասցեների տրամադրման ծառայության վճար:

3. Սույն որոշումն ուժի մեջ է մտնում «ՄԻԼՈՆ ՄԱՅՆԻՆԳ» սահմանափակ պատասխանատվությամբ ընկերությանը որոշման ընդունման մասին իրազեկելու օրվան հաջորդող օրվանից:

ՀԱՄԱՅՆՔԻ ՂԵԿԱՎԱՐ Է. ԲԱԲԱՅԱՆ

2023թ. ապրիլի 04
ք. Աբովյան

ՁԼ 2

ՀՈՂԱՄԱՍԻ ԲԱԺԱՆՄԱՆ ՍԽԵՄԱ

Կոտայքի մարզ,համայնք Աբովյան գյուղ Առինջ Բ թաղամաս 7/8

Մարզ, համայնք, հասցե

Սեփականատեր	
<<ՄԻԼՈՆ ՄԱՅՆԻՆԳ>>ՍՊԸ	

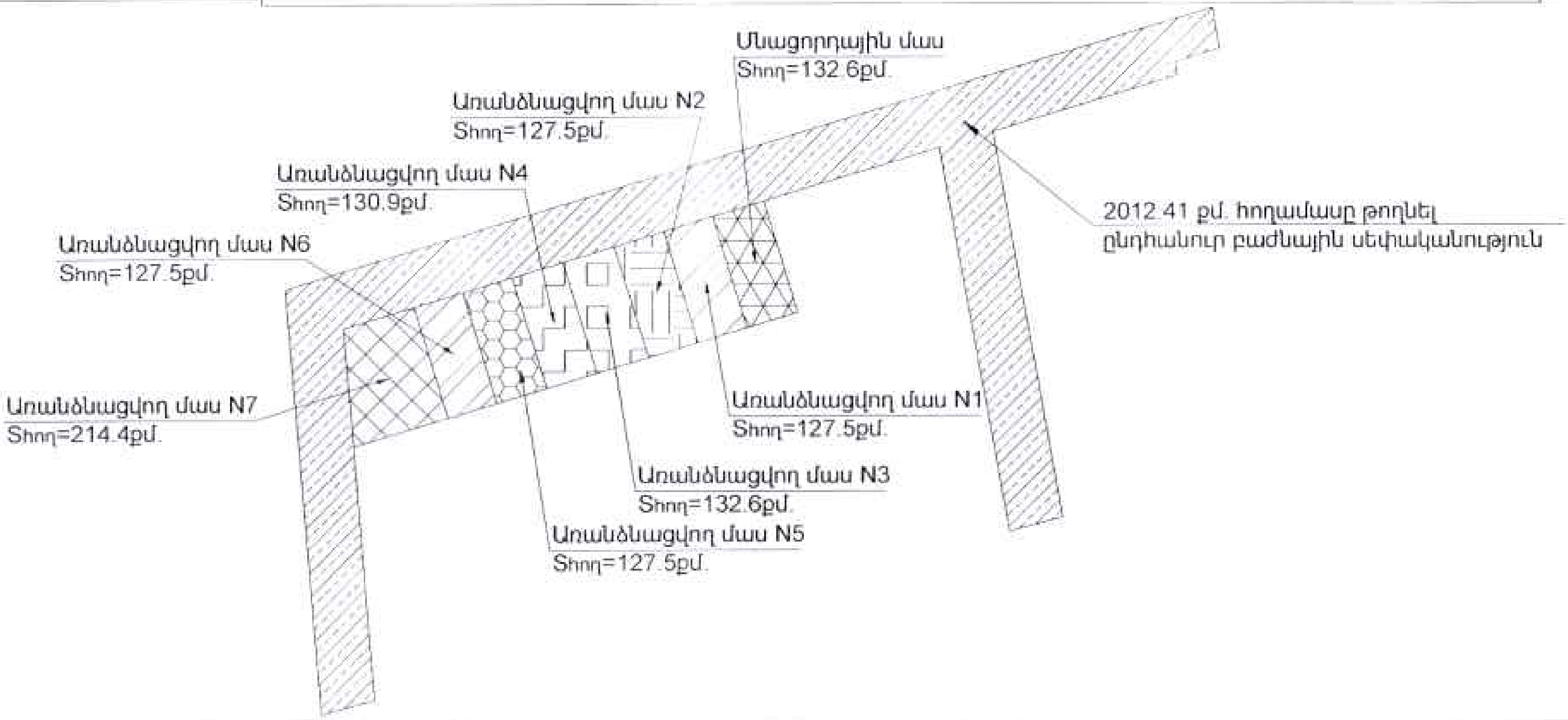

Մակերես հա	0.11205;0.201241
Ծածկագիր	07-011-0216-0032;07-011-0216-0031
Նպատակային նշանակություն	Բնակավայրերի
Գործառնական նշանակություն	Բնակելի կառուցապատում

Լրացուցիչ նշումներ.

Որակավորում ունեցող անձ		Գևորգ Աբրահամյան
Որակավորման վկայականի համարը		0256
Ստորագրություն		
Իրավաբանական անձի անվանումը		«Գևորգ Սերժիկի Աբրահամյան»ԱՁ
ՀՎՀՀ		87888214
Ստորագրություն		
ամիս ամսաթիվ	չափագրության	03.03.2023
	հատակագծի կազմման	06.03.2023

Կ.Տ.

Սեփականատեր
<<ՄԻԼՈՆ ՄԱՅՆԻՆԳ>>ՍՊԸ

ՀՈՂԱՄԱՍԻ ՀԱՏԱԿԱԳԻԾ

Կոտայքի մարզ,համայնք Աբովյան գյուղ Առինջ Բ թաղամաս 7/8

Մարզ, համայնք, հասցե

Հողահատկացման հիմքը

Ձև 1

Հաստատում եմ	04.04.2023
Համայնքի ղեկավար	Կ.Տ.
	անուն, ազգանուն, ստորագրություն

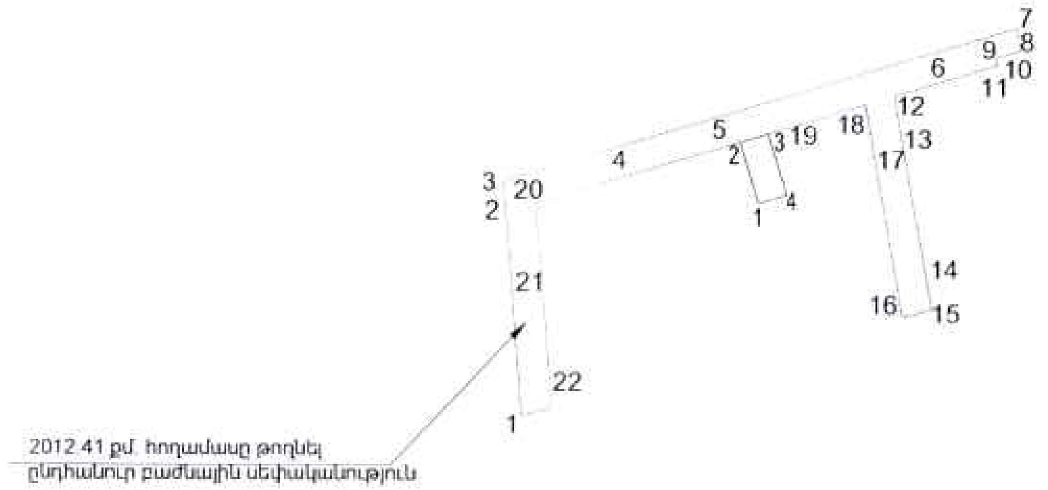

Մակերես հա	0.214501,որից 0.01326 սեփական
Ծածկագիր	07-011-0216-0032;07-011-0216-0031
Նպատակային նշանակություն	Բնակավայրերի
Գործառնական նշանակություն	Բնակելի կառուցապատում

Լրացուցիչ նշումներ. 2145.01քմ-ից 2012.41քմ-ն թողնել ընդհանուր բաժնային սեփականություն

Սեփական հողամասի

Եզրագծային (բեկման) կետեր	Կոորդինատներ X	Կոորդինատներ Y	Գծային չափերը (մ)
1	4456633.19	8464128.83	
			17.00
2	4456649.47	8464123.92	
			7.80
3	4456651.72	8464131.39	
			17.00
4	4456635.45	8464136.30	
			7.80
1	4456633.19	8464128.83	

Մասշտաբ 1:2000

Որակավորում ունեցող անձ		Գևորգ Աբրահամյան
Որակավորման վկայականի համարը		0255
Ստորագրություն		
Իրավաբանական անձի անվանումը		«Գևորգ Արմիկի Աբրահամյան»ԱՁ
ՀՎՀՀ		87888214
Ստորագրություն		
ամիս ամսաթիվ	չափագրության	03.03.2023
	հատակագծի կազմման	06.03.2023

Կ.Տ.

Ընդհանուր բաժնային սեփ. հողամասի			
Շրջադարձային (բեկման) կետեր	Կոորդինատներ		Գծային չափերը (մ)
	X	Y	
1	4456576.79	8464066.66	54.78
2	4456631.38	8464062.15	7.63
3	4456638.98	8464061.52	32.34
4	4456648.33	8464092.48	26.00
5	4456655.85	8464117.37	61.20
6	4456673.54	8464175.96	21.68
7	4456679.80	8464196.71	6.03
8	4456673.86	8464197.74	6.23
9	4456672.00	8464191.79	0.50
10	4456671.85	8464191.32	1.96
11	4456669.92	8464191.66	28.10
12	4456661.80	8464164.76	13.93
13	4456648.08	8464167.19	43.47
14	4456605.29	8464174.80	1.41
15	4456604.93	8464173.44	6.62
16	4456603.24	8464167.04	39.99
17	4456642.62	8464160.04	17.12
18	4456659.47	8464157.05	26.80
19	4456651.72	8464131.39	64.09
20	4456633.19	8464070.03	17.38
21	4456615.87	8464071.46	37.14
22	4456578.86	8464074.52	8.12
1	4456576.79	8464066.66	

Որակավորում ունեցող անձ		Գևորգ Աբրահամյան
Որակավորման վկայականի համարը		0255
Ստորագրություն		
Իրավաբանական անձի անվանումը		«Գևորգ Սուրիկի Աբրահամյան»ԱՁ
ՀՎՀՀ		87888214
Ստորագրություն		
ամիս ամսաթիվ	չափագրության	03.03.2023
	հատակագծի կազման	06.03.2023

Կ.Տ.

Ձև 1

ՀՈՂԱՄԱՍԻ ՀԱՏԱԿԱԳԻԾ

Սեփականատեր	Կոտայքի մարզ,համայնք Աբովյան գյուղ Առինջ Բ թաղամաս 7/8-ից առանձնացվող մաս 1	Հաստատում եմ 06.03.2023թ.
<<ՄԻԼՈՆ ՄԱՅՆԻՆԳ>>ՍՊԸ	Մարզ, համայնք, հասցե	Համայնքի ղեկավար Կ.Տ.
	Հողահատկացման հիմքը	անուն, ազգանուն, հայրանուն

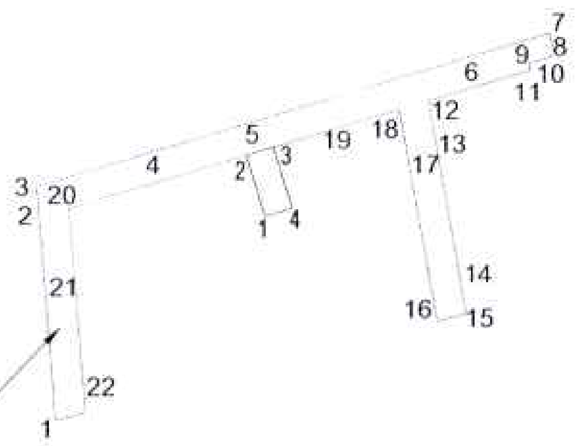

Մակերես հա	0.213991,որից 0.01275 սեփական
Ծածկագիր	07-011-0216- ,07-011-0216-0031
Նպատակային նշանակություն	Բնակավայրերի
Գործառնական նշանակություն	Բնակելի կառուցապատում

Լրացուցիչ նշումներ. 2139.91քմ-ից 2012.41քմ-ն թողնել ընդհանուր բաժնային սեփականություն

Բեկման կետեր	Սեփական հողամասի կոորդինատներ X	Y	Գծային չափերը (մ)
1	4456631.02	8464121.65	
			17.00
2	4456647.30	8464116.74	
			7.50
3	4456649.47	8464123.92	
			17.00
4	4456633.19	8464128.83	
			7.50
1	4456631.02	8464121.65	

Մասշտաբ 1:2000

Որակավորում ունեցող անձ	Գարիկ Աբրահամյան
Որակավորման վկայականի համարը	0255
Ստորագրություն	
Իրավաբանական անձի անվանումը	«Գևորգ Սուրիկի Աբրահամյան»ԱՁ
ՀՎՀՀ	87888214
Ստորագրություն	
ամսաթիվ չափագրության	03.03.2023
ամսաթիվ հատակագծի կազմման	06.03.2023

Կ.Տ.

ՁԵ 1

Ընդհանուր բաժնային սեփ. հողամասի			
Եզրագծային (բեկման) կետեր	Կոորդինատներ		Գծային չափերը (մ)
	X	Y	
1	4456576.79	8464066.66	54.78
2	4456631.38	8464062.15	7.63
3	4456638.98	8464061.52	32.34
4	4456648.33	8464092.48	26.00
5	4456655.85	8464117.37	61.20
6	4456673.54	8464175.96	21.68
7	4456679.80	8464196.71	6.03
8	4456673.86	8464197.74	6.23
9	4456672.00	8464191.79	0.50
10	4456671.85	8464191.32	1.96
11	4456669.92	8464191.66	28.10
12	4456661.80	8464164.76	13.93
13	4456648.08	8464167.19	43.47
14	4456605.29	8464174.80	1.41
15	4456604.93	8464173.44	6.62
16	4456603.24	8464167.04	39.99
17	4456642.62	8464160.04	17.12
18	4456659.47	8464157.05	26.80
19	4456651.72	8464131.39	64.09
20	4456633.19	8464070.03	17.38
21	4456615.87	8464071.46	37.14
22	4456578.86	8464074.52	8.12
1	4456576.79	8464066.66	

Որակավորում ունեցող անձ		Գևորգ Աբրահամյան
Որակավորման վկայականի համարը		0255
Ստորագրություն		
Իրավաբանական անձի անվանումը		«Գևորգ Սերոժի Աբրահամյան»ԱՁ
ՀՎՀՀ		87888214
Ստորագրություն		
ամիս ամսաթիվ	չափագրության	03.03.2023
	հատակագծի կազմման	06.03.2023

Կ.Տ.

ՀՈՂԱՄԱՍԻ ՀԱՏԱԿԱԳԻԾ

Սեփականատեր	Կոտայքի մարզ,համայնք Աբովյան գյուղ Առինջ Բ թաղամաս 7/8-ից առանձնացվող մաս 2	Հաստատում եմ 04.04.2023թ.
<<ՄԻԼՈՆ ՄԱՅՆԻՆԳ>>ՍՊԸ	Մարզ, համայնք, հասցե	Համայնքի ղեկավար Կ.Տ.
	Հողահատկացման հիմքը	անուն, ազգանուն, հայրանուն

Զև 1

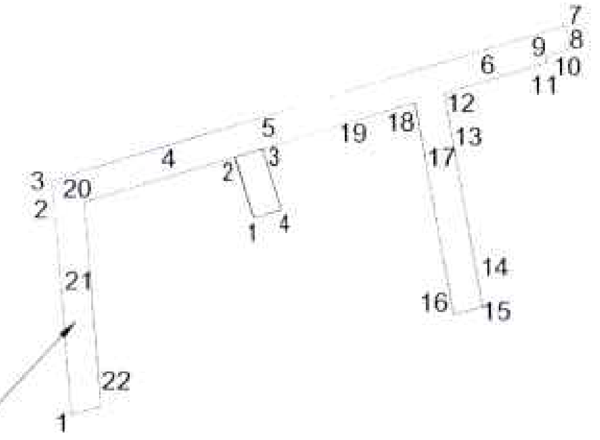

Մակերես հա	0.213991,որից 0.01275 սեփական
Ծածկագիր	07-011-0216- ;07-011-0216-0031
Նպատակային նշանակություն	Բնակավայրերի
Գործառնական նշանակություն	Բնակելի կառուցապատում

Լրացուցիչ նշումներ. 2139.91քմ-ից 2012.41քմ-ն թողնել ընդհանուր բաժնային սեփականություն

Սեփական հողամասի

Եզրագծային (շեկման) կետեր	Կոորդինատներ X	Կոորդինատներ Y	Գծային չափերը (մ)
1	4456628.86	8464114.47	
			17.00
2	4456645.13	8464109.56	
			7.50
3	4456647.30	8464116.74	
			17.00
4	4456631.02	8464121.65	
			7.50
1	4456628.86	8464114.47	

Մասշտաբ 1:2000

Որակավորում ունեցող անձ		Գևորգ Աբրահամյան
Որակավորման վկայականի համարը		0255
Ստորագրություն		
Իրավաբանական անձի անվանումը		«Գևորգ Սուրիկի Աբրահամյան» ԱՁ
ՀՎՀՀ		87888214
Ստորագրություն		
ամիս ամսաթիվ	չափագրության	03.03.2023
	հատակագծի կազմման	06.03.2023

Կ.Տ.

Ձև 1

Ընդհանուր բաժնային սեփ. հողամասի			
Շրջադարձային (բեկման) կետեր	Կոորդինատներ		Գծային չափերը (մ)
	X	Y	
1	4456576.79	8464066.66	54.78
2	4456631.38	8464062.15	7.63
3	4456638.98	8464061.52	32.34
4	4456648.33	8464092.48	26.00
5	4456655.85	8464117.37	61.20
6	4456673.54	8464175.96	21.68
7	4456679.80	8464196.71	6.03
8	4456673.86	8464197.74	6.23
9	4456672.00	8464191.79	0.50
10	4456671.85	8464191.32	1.96
11	4456669.92	8464191.66	28.10
12	4456661.80	8464164.76	13.93
13	4456648.08	8464167.19	43.47
14	4456605.29	8464174.80	1.41
15	4456604.93	8464173.44	6.62
16	4456603.24	8464167.04	39.99
17	4456642.62	8464160.04	17.12
18	4456659.47	8464157.05	26.80
19	4456651.72	8464131.39	64.09
20	4456633.19	8464070.03	17.38
21	4456615.87	8464071.46	37.14
22	4456578.86	8464074.52	8.12
1	4456576.79	8464066.66	

Որակավորում ունեցող անձ		Գևորգ Արտահմայան
Որակավորման վկայականի համարը		0255
Ստորագրություն		
Իրավաբանական անձի անվանումը		«Գևորգ Սուրենի Արտահմայան»ԱՁ
ՀՎՀՀ		87888214
Ստորագրություն		
ամիս ամսաթիվ	չափագրության	03.03.2023
	հատակագծի կազմման	06.03.2023

Կ.Տ.

ՀՈՂԱՄԱՍԻ ՀԱՏԱԿԱԳԻԾ

Ձև 1

Սեփականատեր	
<<ՄԻԼՈՆ ՄԱՅՆԻՆԳ>>ՍՊԸ	

Կոտայքի մարզ,համայնք Աբովյան գյուղ Առինջ Բ թաղամաս 7/8-ից առանձնացվող մաս 3

Մարզ, համայնք, հասցե

Հողահատկացման հիմքը

Հաստատում եմ 04.04.2023թ.

Համայնքի ղեկավար Կ.Տ.

անուն, ազգանուն, հայրանուն

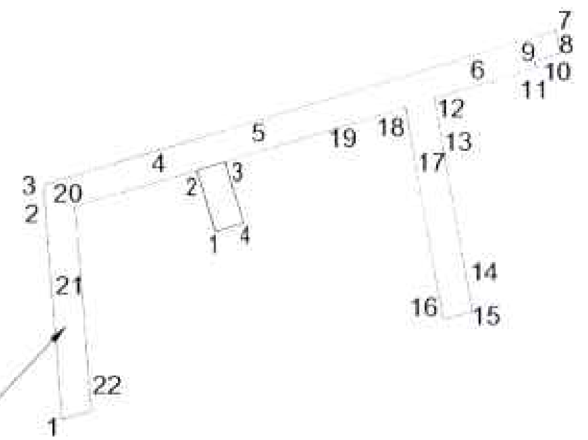

Մակերես հա	0.214501,որից 0.01326 սեփական
Ծածկագիր	07-011-0216- ;07-011-0216-0031
Նպատակային նշանակություն	Բնակավայրերի
Գործառնական նշանակություն	Բնակելի կառուցապատում

Լրացուցիչ նշումներ. 2145.01քմ-ից 2012.41քմ-ն թողնել ընդհանուր բաժնային սեփականություն

Սեփական հողամասի

Բեկման կետեր	Կոորդինատներ X	Կոորդինատներ Y	Գծային չափերը (մ)
1	4456626.60	8464107.01	
			17.00
2	4456642.88	8464102.09	
			7.80
3	4456645.13	8464109.56	
			17.00
4	4456628.86	8464114.47	
			7.80
1	4456626.60	8464107.01	

Մասշտաբ 1:2000

Որակավորում ունեցող անձ		Գևորգ Աբրահամյան
Որակավորման վկայականի համարը		0255
Ստորագրություն		
Իրավաբանական անձի անվանումը		«Գևորգ Սուրիկի Աբրահամյան»ԱՁ
ՀՎՀՀ		87888214
Ստորագրություն		
ամիս ամսաթիվ	չափագրության	03.03.2023
	հատակագծի կազման	06.03.2023

Կ.Տ.

Ընդհանուր բաժնային սեփ. հողամասի			
Շրջադարձային (բեկման) կետեր	Կոորդինատներ		Գծային չափերը (մ)
	X	Y	
1	4456576.79	8464066.66	54.78
2	4456631.38	8464062.15	7.63
3	4456638.98	8464061.52	32.34
4	4456648.33	8464092.48	26.00
5	4456655.85	8464117.37	61.20
6	4456673.54	8464175.96	21.68
7	4456679.80	8464196.71	6.03
8	4456673.86	8464197.74	6.23
9	4456672.00	8464191.79	0.50
10	4456671.85	8464191.32	1.96
11	4456669.92	8464191.66	28.10
12	4456661.80	8464164.76	13.93
13	4456648.08	8464167.19	43.47
14	4456605.29	8464174.80	1.41
15	4456604.93	8464173.44	6.62
16	4456603.24	8464167.04	39.99
17	4456642.62	8464160.04	17.12
18	4456659.47	8464157.05	26.80
19	4456651.72	8464131.39	64.09
20	4456633.19	8464070.03	17.38
21	4456615.87	8464071.46	37.14
22	4456578.86	8464074.52	8.12
1	4456576.79	8464066.66	

Որակավորում ունեցող անձ		Գևորգ Աբրահամյան
Որակավորման վկայականի համարը		0255
Ստորագրություն		
Իրավաբանական անձի անվանումը		«Գևորգ Սեյրանի Աբրահամյան»ԱՁ
ՀՎՀՀ		87888214
Ստորագրություն		
ամսաթիվ	չափագրության	03.03.2023
	հատակագծի կազմման	06.03.2023

Կ.Տ.

Ձև 1

Սեփականատեր		
<<ՄԻԼՈՆ ՄԱՅՆԻՆԳ>>ՍՊԸ		

ՀՈՂԱՄԱՍԻ ՀԱՏԱԿԱԳԻԾ

Կոտայքի մարզ,համայնք Աբովյան գյուղ Առինջ Բ թաղամաս 7/8-ից առանձնացվող մաս 4

Մարզ, համայնք, հասցե

Հողահատկացման հիմքը

Հաստատում եմ	04.04 2023թ.	
Համայնքի ղեկավար		Կ.Տ.
	անուն, ազգանուն, ստորագրություն	

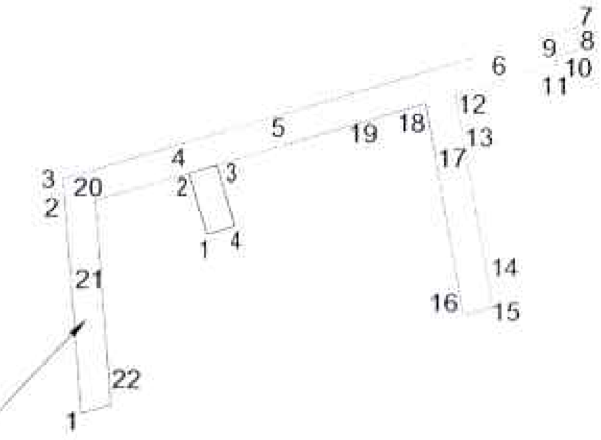

Մակերես հա	0.214331,որից 0.01309 սեփական
Ծածկագիր	07-011-0216- ;07-011-0216-0031
Նպատակային նշանակություն	Բնակավայրերի
Գործառնական նշանակություն	Բնակելի կառուցապատում

Լրացուցիչ նշումներ. 2143.31քմ-ից 2012.41քմ-ն թողնել ընդհանուր բաժնային սեփականություն

Սեփական հողամասի			
Բեկման կետերը	Կոորդինատներ X	Կոորդինատներ Y	Գծային չափերը (մ)
1	4456624.38	8464099.63	
			17.00
2	4456640.65	8464094.72	
			7.70
3	4456642.88	8464102.09	
			17.00
4	4456626.60	8464107.01	
			7.70
1	4456624.38	8464099.63	

Մասշտաբ 1:2000		
Որակավորում ունեցող անձ	Գևորգ Աբրահամյան	
Որակավորման վկայականի համարը	0255	
Ստորագրություն		
Իրավաբանական անձի անվանումը	«Գևորգ Սուրիկի Աբրահամյան»ԱՁ	
ՀՎՀՀ	87888214	
Ստորագրություն		
ամիս ամսաթիվ	չափագրության	03.03.2023
	հատակագծի կազմման	06.03.2023

Կ.Տ.

Ընդհանուր բաժնային սեփ. հողամասի			
Եզրագծային (բեկման) կետեր	Կոորդինատներ		Կողմի չափերը (մ)
	X	Y	
1	4456576.79	8464066.66	54.78
2	4456631.38	8464062.15	7.63
3	4456638.98	8464061.52	32.34
4	4456648.33	8464092.48	26.00
5	4456655.85	8464117.37	61.20
6	4456673.54	8464175.96	21.68
7	4456679.80	8464196.71	6.03
8	4456673.86	8464197.74	6.23
9	4456672.00	8464191.79	0.50
10	4456671.85	8464191.32	1.96
11	4456669.92	8464191.66	28.10
12	4456661.80	8464164.76	13.93
13	4456648.08	8464167.19	43.47
14	4456605.29	8464174.80	1.41
15	4456604.93	8464173.44	6.62
16	4456603.24	8464167.04	39.99
17	4456642.62	8464160.04	17.12
18	4456659.47	8464157.05	26.80
19	4456651.72	8464131.39	64.09
20	4456633.19	8464070.03	17.38
21	4456615.87	8464071.46	37.14
22	4456578.86	8464074.52	8.12
1	4456576.79	8464066.66	

Որակավորում ունեցող անձ		Գևորգ Աբրահամյան
Որակավորման վկայականի համարը		0255
Ստորագրություն		
Իրավաբանական անձի անվանումը		«Գևորգ Սարգսի Աբրահամյան» ԱՁ
ՀՎՀՀ		87888214
Ստորագրություն		
ամիս ամսաթիվ	չափագրության	03.03.2023
	հատակագծի կազմման	06.03.2023

Կ.Տ.

ՀՈՂԱՄԱՍԻ ՀԱՏԱԿԱԳԻԾ

Ձև 1

Սեփականատեր	<<ՄԻԼՈՆ ՄԱՅՆԻՆԳ>>ՍՊԸ

Կոտայքի մարզ,համայնք Աբովյան գյուղ Առինջ Բ թաղամաս 7/8-ից առանձնացվող մաս 5

Մարզ, համայնք, հասցե

Հողահատկացման հիմքը

Հաստատում եմ 04.04.2023թ.

Համայնքի ղեկավար Կ.Տ.

անուն, ազգանուն, հայրանուն

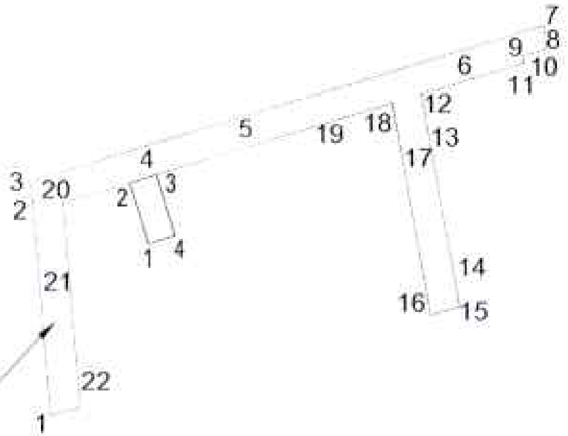

Մակերես հա	0.213991,որից 0.01275 սեփական
Ծածկագիր	07-011-0216- ;07-011-0216-0031
Նպատակային նշանակություն	Բնակավայրերի
Գործառնական նշանակություն	Բնակելի կառուցապատում

Լրացուցիչ նշումներ. 2139.91քմ-ից 2012.41քմ-ն թողնել ընդհանուր բաժնային սեփականություն

Սեփական հողամասի

Շրջադարձային (բեկման) կետեր	Կոորդինատներ X	Կոորդինատներ Y	Գծային չափերը (մ)
1	4456622.21	8464092.45	
			17.00
2	4456638.48	8464087.54	
			7.50
3	4456640.65	8464094.72	
			17.00
4	4456624.38	8464099.63	
			7.50
1	4456622.21	8464092.45	

Մասշտաբ 1:2000

Որակավորում ունեցող անձ	Գևորգ Սրապիոնյան
Որակավորման վկայականի համարը	0255
Ստորագրություն	
Իրավաբանական անձի անվանումը	«Գևորգ Սրապիոնի Սրապիոնյան»ԱՁ
ՀՎՀՀ	87888214
Ստորագրություն	

ամիս ամսաթիվ	չափագրության	03.03.2023
	հատակագծի կազմման	06.03.2023

Կ.Տ.

Ընդհանուր բաժնային սեփ. հողամասի			
Եզրագծային (բեկման) կետեր	Կոորդինատներ		Գծային չափերը (մ)
	X	Y	
1	4456576.79	8464066.66	54.78
2	4456631.38	8464062.15	7.63
3	4456638.98	8464061.52	32.34
4	4456648.33	8464092.48	26.00
5	4456655.85	8464117.37	61.20
6	4456673.54	8464175.96	21.68
7	4456679.80	8464196.71	6.03
8	4456673.86	8464197.74	6.23
9	4456672.00	8464191.79	0.50
10	4456671.85	8464191.32	1.96
11	4456669.92	8464191.66	28.10
12	4456661.80	8464164.76	13.93
13	4456648.08	8464167.19	43.47
14	4456605.29	8464174.80	1.41
15	4456604.93	8464173.44	6.62
16	4456603.24	8464167.04	39.99
17	4456642.62	8464160.04	17.12
18	4456659.47	8464157.05	26.80
19	4456651.72	8464131.39	64.09
20	4456633.19	8464070.03	17.38
21	4456615.87	8464071.46	37.14
22	4456578.86	8464074.52	8.12
1	4456576.79	8464066.66	

Որակավորում ունեցող անձ		Գևորգ Աբրահամյան
Որակավորման վկայականի համարը		0255
Ստորագրություն		
Իրավաբանական անձի անվանումը		«Գևորգ Սուրենի Աբրահամյան» ԱՁ
ՀՎՀՀ		87888214
Ստորագրություն		
ամիս ամսաթիվ	չափագրության	03.03.2023
	հատակագծի կազման	06.03.2023

Կ.Տ.

Ձև 1

Սեփականատեր
<<ՄԻԼՈՆ ՄԱՅՆԻՆԳ>>ՍՊԸ

ՀՈՂԱՄԱՍԻ ՀԱՏԱԿԱԳԻԾ

Կոտայքի մարզ.համայնք Աբովյան գյուղ Առինջ Բ թաղամաս 7/8-ից առանձնացվող մաս 6

Մարզ, համայնք, հասցե

Հողահատկացման հիմքը

Հաստատում եմ 04.04.2023թ.

Համայնքի ղեկավար Կ.Տ.

անուն, ազգանուն, hայրանուն

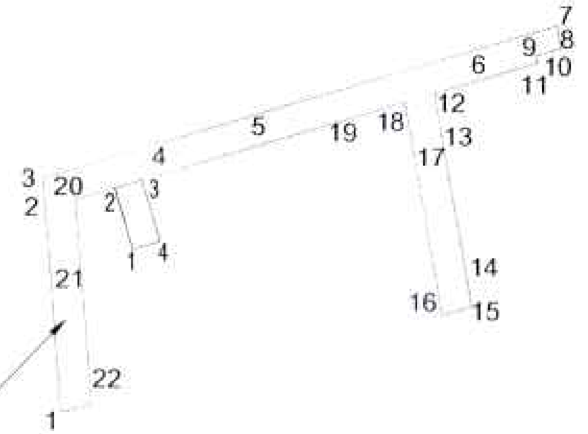

Մակերես հա	0.213991,որից 0.01275 սեփական
Ծածկագիր	07-011-0216- ,07-011-0216-0031
Նպատակային նշանակություն	Բնակավայրերի
Գործառնական նշանակություն	Բնակելի կառուցապատում

Լրացուցիչ նշումներ. 2139.91քմ-ից 2012.41քմ-ն թողնել ընդհանուր բաժնային սեփականություն

Սեփական հողամասի

Բեկման կետեր	Կոորդինատներ X	Կոորդինատներ Y	Գծային չափերը (մ)
1	4456620.04	8464085.27	
			17.00
2	4456636.31	8464080.36	
			7.50
3	4456638.48	8464087.54	
			17.00
4	4456622.21	8464092.45	
			7.50
1	4456620.04	8464085.27	

Մասշտաբ 1:2000

Որակավորում ունեցող անձ		Գևորգ Աբրահամյան
Որակավորման վկայականի համարը		0255
Ստորագրություն		
Իրավաբանական անձի անվանումը		«Գևորգ Աբրահամյան»ԱՁ
ՀՎՀՀ		87888214
Ստորագրություն		
ամիս ամսաթիվ	չափագրության	03.03.2023
	հատակագծի կազմման	06.03.2023

Կ.Տ.

Ձև 1

Ընդհանուր բաժնային սեփ. հողամասի			
Եզրագծային (բեկման) կետեր	Կոորդինատներ		Գծային չափերը (մ)
	X	Y	
1	4456576.79	8464066.66	54.78
2	4456631.38	8464062.15	7.63
3	4456638.98	8464061.52	32.34
4	4456648.33	8464092.48	26.00
5	4456655.85	8464117.37	61.20
6	4456673.54	8464175.96	21.68
7	4456679.80	8464196.71	6.03
8	4456673.86	8464197.74	6.23
9	4456672.00	8464191.79	0.50
10	4456671.85	8464191.32	1.96
11	4456669.92	8464191.66	28.10
12	4456661.80	8464164.76	13.93
13	4456648.08	8464167.19	43.47
14	4456605.29	8464174.80	1.41
15	4456604.93	8464173.44	6.62
16	4456603.24	8464167.04	39.99
17	4456642.62	8464160.04	17.12
18	4456659.47	8464157.05	26.80
19	4456651.72	8464131.39	64.09
20	4456633.19	8464070.03	17.38
21	4456615.87	8464071.46	37.14
22	4456578.86	8464074.52	8.12
1	4456576.79	8464066.66	

Որակավորում ունեցող անձ		Գևորգ Աբրահամյան
Որակավորման վկայականի համարը		0255
Ստորագրություն		
Իրավաբանական անձի անվանումը		«Գևորգ Սուրիկի Աբրահամյան» ԱՁ
ՀՎՀՀ		87888214
Ստորագրություն		
ամիս ամսաթիվ	չափագրության	03.03.2023
	հատակագծի կազման	06.03.2023

Կ.Տ.

ՀՈՂԱՄԱՍԻ ՀԱՏԱԿԱԳԻԾ

Ձև 1

Սեփականատեր	
<<ՄԻԼՈՆ ՄԱՅՆԻՆԳ>>ՍՊԸ	

Կոտայքի մարզ,համայնք Աբովյան գյուղ Առինջ Բ թաղամաս 7/8-ից առանձնացվող մաս 7

Մարզ, համայնք, հասցե

Հողահատկացման հիմքը

Հաստատում եմ 04.04.2023թ.

Համայնքի ղեկավար Կ.Տ.

անուն, ազգանուն, ստորագրություն

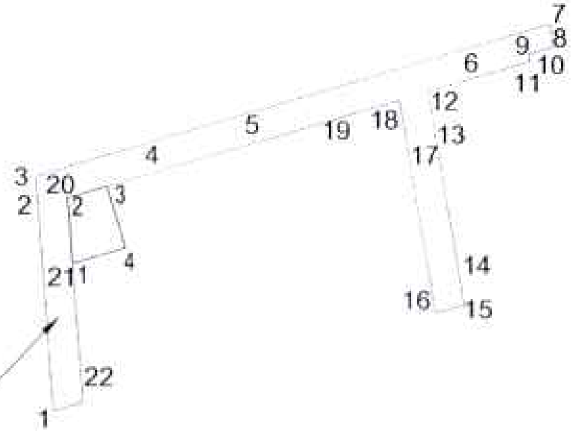

Մակերես հա	0.222681,որից 0.02144 սեփական
Ծածկագիր	07-011-0216- ,07-011-0216-0031
Նպատակային նշանակություն	Բնակավայրերի
Գործառնական նշանակություն	Բնակելի կառուցապատում

Լրացուցիչ նշումներ. 2226.81քմ-ից 2012.41քմ-ն թողնել ընդհանուր բաժնային սեփականություն

Սեփական հողամասի

Եզրագծային (շեկման) կետեր	Կոորդինատներ X	Կոորդինատներ Y	Գծային չափերը (մ)
1	4456615.87	8464071.46	
			17.38
2	4456633.19	8464070.03	
			10.79
3	4456636.31	8464080.36	
			17.00
4	4456620.04	8464085.27	
			14.43
1	4456615.87	8464071.46	

Մասշտաբ 1:2000

Որակավորում ունեցող անձ		Գևորգ Աբրահամյան
Որակավորման վկայականի համարը		0255
Ստորագրություն		
Իրավաբանական անձի անվանումը		«Գևորգ Սուրիկի Աբրահամյան»ԱՁ
ՀՎՀՀ		87888214
Ստորագրություն		
ամիս ամսաթիվ	չափագրության	03.03.2023
	հատակագծի կազմման	06.03.2023

Կ.Տ.

Ընդհանուր բաժնային սեփ. հողամասի			
Եզրագծային (բեկման) կետեր	Կոորդինատներ		Գծային չափերը (մ)
	X	Y	
1	4456576.79	8464066.66	54.78
2	4456631.38	8464062.15	7.63
3	4456638.98	8464061.52	32.34
4	4456648.33	8464092.48	26.00
5	4456655.85	8464117.37	61.20
6	4456673.54	8464175.96	21.68
7	4456679.80	8464196.71	6.03
8	4456673.86	8464197.74	6.23
9	4456672.00	8464191.79	0.50
10	4456671.85	8464191.32	1.96
11	4456669.92	8464191.66	28.10
12	4456661.80	8464164.76	13.93
13	4456648.08	8464167.19	43.47
14	4456605.29	8464174.80	1.41
15	4456604.93	8464173.44	6.62
16	4456603.24	8464167.04	39.99
17	4456642.62	8464160.04	17.12
18	4456659.47	8464157.05	26.80
19	4456651.72	8464131.39	64.09
20	4456633.19	8464070.03	17.38
21	4456615.87	8464071.46	37.14
22	4456578.86	8464074.52	8.12
1	4456576.79	8464066.66	

Որակավորում ունեցող անձ		Գևորգ Սրապիոնյան
Որակավորման վկայականի համարը		0255
Ստորագրություն		
Իրավաբանական անձի անվանումը		«Գևորգ Սարգսի Սրապիոնյան»ԱՁ
ՀՎՀՀ		87888214
Ստորագրություն		
ամիս ամսաթիվ	չափագրության	03.03.2023
	հատակագծի կազմման	06.03.2023

Կ.Տ.

ՀԱՅԱՍՏԱՆԻ ՀԱՆՐԱՊԵՏՈՒԹՅԱՆ
ԿՈՏԱՅՔԻ ՄԱՐԶԻ ԱԲՈՎՅԱՆ ՀԱՄԱՅՆՔԻ ՂԵԿԱՎԱՐ

Ո Ր Ո Շ ՈՒ Մ

04 ապրիլի 2023 թվականի N 1128

ԱԲՈՎՅԱՆ ՀԱՄԱՅՆՔԻ ԱՌԻՆՋ ԳՅՈՒՂԻ Բ ԹԱՂԱՄԱՍԻ ԹԻՎ 7/6 ՀԱՍՑԵՈՒՄ ԳՏՆՎՈՂ ՀՈՂԱՄԱՍԻ ԲԱԺԱՆՎԱԾ ՄԱՍԵՐԻՆ ՀԱՍՑԵՆԵՐ ՏՐԱՄԱԴՐԵԼՈՒ ՄԱՍԻՆ

Համաձայն «Տեղական ինքնակառավարման մասին» օրենքի 35-րդ հոդվածի 1-ին մասի 22-րդ և 24-րդ կետերի, Հայաստանի Հանրապետության կառավարության 2005 թվականի դեկտեմբերի 29-ի N 2387-Ն որոշմամբ հաստատված կարգի 29-րդ, 50-րդ, 51-րդ և 55-րդ կետերի, Աբովյան համայնքի ավագանու 2022 թվականի դեկտեմբերի 28-ի N 193-Ն որոշման, հաշվի առնելով «ՄԻԼՈՆ ՄԱՅՆԻՆԳ» սահմանափակ պատասխանատվությամբ ընկերության տնօրենի դիմումը (մուտք՝ 2023 թվականի մարտի 23-ի N Տ-484),

1. «ՄԻԼՈՆ ՄԱՅՆԻՆԳ» սահմանափակ պատասխանատվությամբ ընկերությանը պատկանող (հիմք՝ 2023 թվականի փետրվարի 24-ի N 24022023-07-0068 վկայական) Աբովյան համայնքի Առինջ գյուղի Բ թաղամասի թիվ 7/6 հասցեում գտնվող հողամասի բաժանված մասերին՝ «Գևորգ Աբրահամյան Ուրիկի» անհատ ձեռնարկատիրոջ կողմից 2023 թվականի մարտի 06-ին կազմված բաժանման սխեմայի (կցվում է) համաձայն՝ տրամադրել հասցեներ՝ մնացորդային մասին (2145.69 քառակուսի մետր մակերես, որից 2012.41 ընդհանուր բաժնային սեփականություն)՝ համայնք Աբովյան, գյուղ Առինջ, Բ թաղամաս, 7/6, 1-ին առանձնացվող մասին (2139.91 քառակուսի մետր մակերես, որից 2012.41 ընդհանուր բաժնային սեփականություն)՝ համայնք Աբովյան, գյուղ Առինջ, Բ թաղամաս, 7/13, 2-րդ առանձնացվող մասին (2139.91 քառակուսի մետր մակերես, որից 2012.41 ընդհանուր բաժնային սեփականություն)՝ համայնք Աբովյան, գյուղ Առինջ, Բ թաղամաս, 7/14, 3-րդ առանձնացվող մասին (2145.01 քառակուսի մետր մակերես, որից 2012.41 ընդհանուր բաժնային սեփականություն)՝ համայնք Աբովյան, գյուղ Առինջ, Բ թաղամաս, 7/15, 4-րդ առանձնացվող մասին (2143.31 քառակուսի մետր մակերես, որից 2012.41 ընդհանուր բաժնային սեփականություն)՝ համայնք Աբովյան, գյուղ Առինջ, Բ թաղամաս, 7/16, 5-րդ առանձնացվող մասին (2139.91 քառակուսի մետր մակերես, որից 2012.41 ընդհանուր բաժնային սեփականություն)՝ համայնք Աբովյան, գյուղ Առինջ, Բ թաղամաս, 7/17, 6-րդ առանձնացվող մասին (2139.91 քառակուսի մետր մակերես, որից 2012.41 ընդհանուր բաժնային սեփականություն)՝ համայնք Աբովյան, գյուղ Առինջ, Բ թաղամաս, 7/18, 7-րդ առանձնացվող մասին (2146.03 քառակուսի մետր մակերես, որից 2012.41 ընդհանուր բաժնային սեփականություն)՝ համայնք Աբովյան, գյուղ Առինջ, Բ թաղամաս, 7/19:

2. «ՄԻԼՈՆ ՄԱՅՆԻՆԳ» սահմանափակ պատասխանատվությամբ ընկերությունը պարտավոր է Աբովյանի համայնքապետարանի 900105201652 հաշվեհամարին մուծել 40 000 (քառասուն հազար) դրամ՝ հասցեների տրամադրման ծառայության վճար:

3. Սույն որոշումն ուժի մեջ է մտնում «ՄԻԼՈՆ ՄԱՅՆԻՆԳ» սահմանափակ պատասխանատվությամբ ընկերությանը որոշման ընդունման մասին իրազեկելու օրվան հաջորդող օրվանից:

ՀԱՄԱՅՆՔԻ ՂԵԿԱՎԱՐ Է. ԲԱԲԱՅԱՆ

2023թ. ապրիլի 04
ք. Աբովյան

ՀՈՂԱՄԱՍԻ ԲԱԺԱՆՄԱՆ ՍԽԵՄԱ

Սեփականատեր	Կոտայքի մարզ համայնք Աբովյան գյուղ Առինջ Բ թաղամաս 7/6
<<ՄԻԼՈՆ ՄԱՅՆԻՆԳ>>ՍՊԸ	Մարզ, համայնք, հասցե

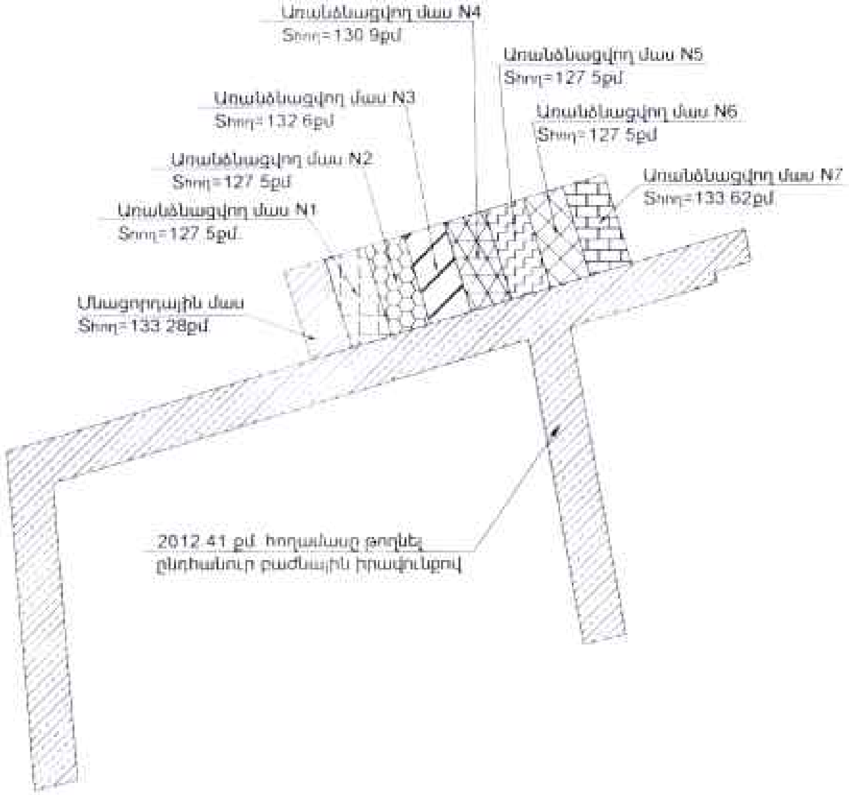

Մակերես հա	0.10404;0.201241
Ծածկագիր	07-011-0216-0033;07-011-0216-0031
Նպատակային նշանակություն	Բնակավայրերի
Գործառնական նշանակություն	Բնակելի կառուցապատում

Լրացուցիչ նշումներ.

Որակավորում ունեցող անձ	Գևորգ Սերոբյան
Որակավորման վկայականի համարը	0255
Ստորագրություն	
Իրավաբանական անձի անվանումը	«Գևորգ Սուրիկի Ներսիսյան»ԱՁ
ՀՎՀՀ	87888214
Ստորագրություն	

ամիս ամսաթիվ		
	չափագրության	03.03.2023
	հատակագծի կազմման	06.03.2023

Կ.Տ.

Ձև 1

ՀՈՂԱՄԱՍԻ ՀԱՏԱԿԱԳԻԾ

Սեփականատեր	
<<ՄԻԼՈՆ ՄԱՅՆԻՆԳ>>ՍՊԸ	

Կոտայքի մարզ,համայնք Աբովյան գյուղ Առինջ Բ թաղամաս 7/6

Մարզ, համայնք, հասցե

Հողհատկացման հիմք

Հաստատում եմ 04.04.2023թ.

Համայնքի ղեկավար Կ.Տ.

անուն, ազգանուն, հայրանուն

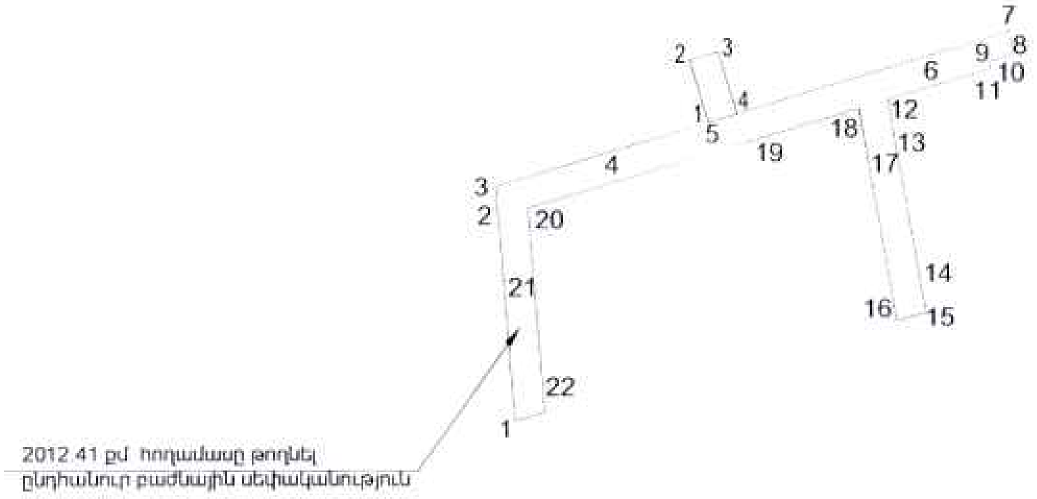

Մակերես հա	0.214569,որից 0.013328 սեփական
Ծածկագիր	07-011-0216-0033;07-011-0216-0031
Նպատակային նշանակություն	Բնակավայրերի
Գործառնական նշանակություն	Բնակելի կառուցապատում

Լրացուցիչ նշումներ. 2145.69քմ-ից 2012.41քմ-ն թողնել ընդհանուր բաժնային սեփականություն

Սեփական հողամասի

Եզրագծային (բեկման) կետեր	Կոորդինատներ X	Կոորդինատներ Y	Գծային չափերը (մ)
1	4456655.85	8464117.37	
			17.00
2	4456672.12	8464112.46	
			7.84
3	4456674.39	8464119.96	
			17.00
4	4456658.11	8464124.88	
			7.84
1	4456655.85	8464117.37	

Մասշտաբ 1:2000

Որակավորում ունեցող անձ	Գևորգ Աբրահամյան	
Որակավորման վկայականի համարը	0255	
Ստորագրություն		
Իրավաբանական անձի անվանումը	«Գևորգ Սուրենի Աբրահամյան»ԱՁ	
ՀՎՀՀ	87888214	
Ստորագրություն		
ամիս ամսաթիվ	չափագրության	03.03.2023
	հատակագծի կազմման	06.03.2023

Կ.Տ.

Ընդհանուր բաժնային սեփ. հողամասի			
[illegible] (բեկման) կետեր	Կոորդինատներ		Գծային չափերը (մ)
	X	Y	
1	4456576.79	8464066.66	54.78
2	4456631.38	8464062.15	7.63
3	4456638.98	8464061.52	32.34
4	4456648.33	8464092.48	26.00
5	4456655.85	8464117.37	61.20
6	4456673.54	8464175.96	21.68
7	4456679.80	8464196.71	6.03
8	4456673.86	8464197.74	6.23
9	4456672.00	8464191.79	0.50
10	4456671.85	8464191.32	1.96
11	4456669.92	8464191.66	28.10
12	4456661.80	8464164.76	13.93
13	4456648.08	8464167.19	43.47
14	4456605.29	8464174.80	1.41
15	4456604.93	8464173.44	6.62
16	4456603.24	8464167.04	39.99
17	4456642.62	8464160.04	17.12
18	4456659.47	8464157.05	26.80
19	4456651.72	8464131.39	64.09
20	4456633.19	8464070.03	17.38
21	4456615.87	8464071.46	37.14
22	4456578.86	8464074.52	8.12
1	4456576.79	8464066.66	

Որակավորում ունեցող անձ		Գևորգ Արզումանյան
Որակավորման վկայականի համարը		0255
Ստորագրություն		
Իրավաբանական անձի անվանումը		«Գևորգ Արզումանյան»ԱՁ
ՀՎՀՀ		87888214
Ստորագրություն		
ամիս ամսաթիվ	չափագրության	03.03.2023
	հատակագծի կազմման	06.03.2023

Կ.Տ.

Ձև 1

ՀՈՂԱՄԱՍԻ ՀԱՏԱԿԱԳԻԾ

Սեփականատեր	Կոտայքի մարզ,համայնք Աբովյան գյուղ Առինջ Բ թաղամաս 7/6-ից առանձնացվող մաս 5	Հաստատում եմ 04.04.2023թ.
<<ՄԻԼՈՆ ՄԱՅՆԻՆԳ>>ՍՊԸ	Մարզ, համայնք, հասցե	Համայնքի ղեկավար Կ.Տ.
		անուն, ազգանուն, հայրանուն
	Հողհատկացման հիմքը	

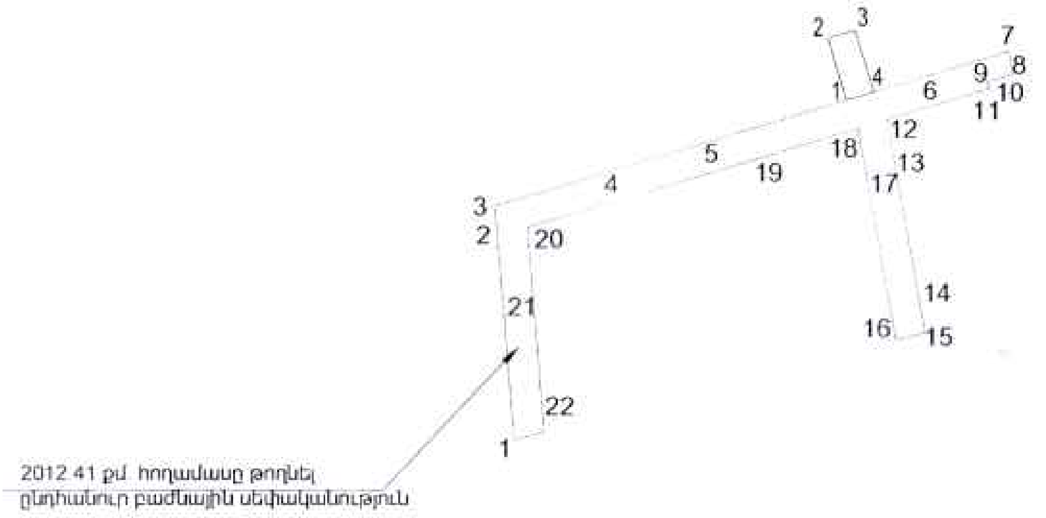

Մակերես հա	0.213991,որից 0.01275 սեփական
Ծածկագիր	07-011-0216- ;07-011-0216-0031
Նպատակային նշանակություն	Բնակավայրերի
Գործառնական նշանակություն	Բնակելի կառուցապատում

Լրացուցիչ նշումներ. 2139.91քմ-ից 2012.41քմ-ն թողնել ընդհանուր բաժնային սեփականություն

Սեփական հողամասի

Եզրագծային (բեկման) կետեր	Կոորդինատներ X	Կոորդինատներ Y	Գծային չափերը (մ)
1	4456666.93	8464154.07	
			17.00
2	4456683.20	8464149.16	
			7.50
3	4456685.37	8464156.34	
			17.00
4	4456669.10	8464161.25	
			7.50
1	4456666.93	8464154.07	

Մասշտաբ 1:2000

Որակավորում ունեցող անձ		Գևորգ Արշահամյան
Որակավորման վկայականի համարը		0255
Ստորագրություն		
Իրավաբանական անձի անվանումը		«Գևորգ Արշակի Արշահամյան»ԱՁ
ՀՎՀՀ		87888214
Ստորագրություն		
ամիս ամսաթիվ	չափագրության	03.03.2023
	հատակագծի կազմման	06.03.2023

Կ.Տ.

Ընդհանուր բաժնային սեփ. հողամասի			
Շրջադարձային (բեկման) կետեր	Կոորդինատներ		Գծային չափերը (մ)
	X	Y	
1	4456576.79	8464066.66	54.78
2	4456631.38	8464062.15	7.63
3	4456638.98	8464061.52	32.34
4	4456648.33	8464092.48	26.00
5	4456655.85	8464117.37	61.20
6	4456673.54	8464175.96	21.68
7	4456679.80	8464196.71	6.03
8	4456673.86	8464197.74	6.23
9	4456672.00	8464191.79	0.50
10	4456671.85	8464191.32	1.96
11	4456669.92	8464191.66	28.10
12	4456661.80	8464164.76	13.93
13	4456648.08	8464167.19	43.47
14	4456605.29	8464174.80	1.41
15	4456604.93	8464173.44	6.62
16	4456603.24	8464167.04	39.99
17	4456642.62	8464160.04	17.12
18	4456659.47	8464157.05	26.80
19	4456651.72	8464131.39	64.09
20	4456633.19	8464070.03	17.38
21	4456615.87	8464071.46	37.14
22	4456578.86	8464074.52	8.12
1	4456576.79	8464066.66	

Որակավորում ունեցող անձ		Գևորգ Աբրահամյան
Որակավորման վկայականի համարը		0255
Ստորագրություն		
Իրավաբանական անձի անվանումը		«Գևորգ Սուրենի Աբրահամյան»ԱՁ
ՀՎՀՀ		87888214
Ստորագրություն		
ամիս ամսաթիվ	չափագրության	03.03.2023
	հատակագծի կազմման	06.03.2023

Կ.Տ.

ՀՈՂԱՄԱՍԻ ՀԱՏԱԿԱԳԻԾ

Ձև 1

Սեփականատեր	
<<ՄԻԼՈՆ ՄԱՅՆԻՆԳ>>ՍՊԸ	

Կոտայքի մարզ,համայնք Աբովյան գյուղ Առինջ Բ թաղամաս 7/6-ից առանձնացվող մաս 6
Մարզ, համայնք, հասցե

Հողահատկացման հիմքը

Հաստատում եմ 04.04.2023թ.
Համայնքի ղեկավար Կ.Տ.
անուն, ազգանուն, հայրանուն

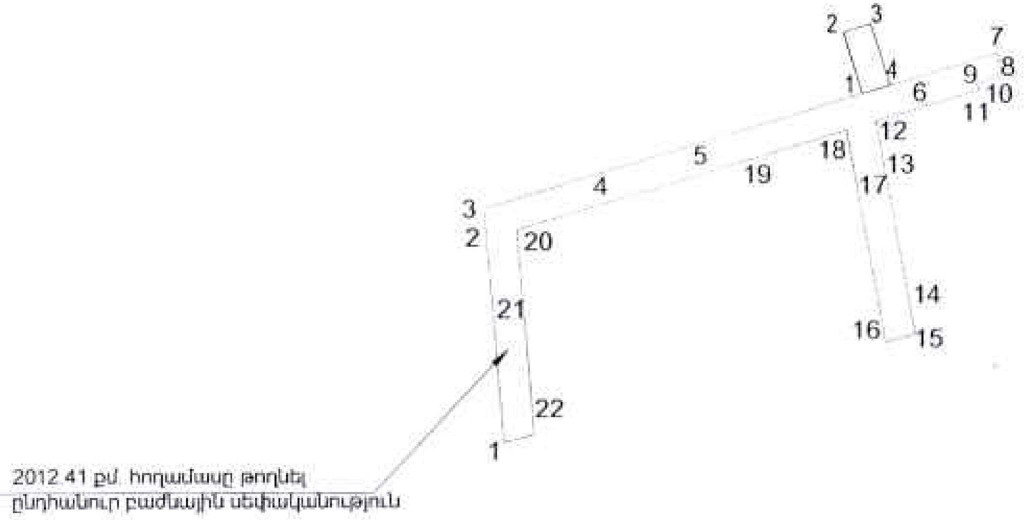

Մակերես հա	0.213991,որից 0.01275 սեփական
Ծածկագիր	07-011-0216- ;07-011-0216-0031
Նպատակային նշանակություն	Բնակավայրերի
Գործառնական նշանակություն	Բնակելի կառուցապատում

Լրացուցիչ նշումներ. 2139.91քմ-ից 2012.41քմ-ն թողնել ընդհանուր բաժնային սեփականություն

Սեփական հողամասի			
Եզրագծերի (բեկման) կետեր	Կոորդինատներ		Գծային չափերը (մ)
	X	Y	
1	4456669.10	8464161.25	
			17.00
2	4456685.37	8464156.34	
			7.50
3	4456687.54	8464163.52	
			17.00
4	4456671.26	8464168.43	
			7.50
1	4456669.10	8464161.25	

Մասշտաբ 1:2000

Որակավորում ունեցող անձ		Գևորգ Աբրահամյան
Որակավորման վկայականի համարը		0255
Ստորագրություն		
Իրավաբանական անձի անվանումը		Գևորգ Սուրիկի Աբրահամյան ԱՁ
ՀՎՀՀ		87888214
Ստորագրություն		
ամիս ամսաթիվ	չափագրության	03.03.2023
	հատակագծի կազմման	06.03.2023

Կ.Տ.

Ընդհանուր բաժնային սեփ. հողամասի			
Շրջադարձային (բեկման) կետեր	Կոորդինատներ		Գծային չափերը (մ)
	X	Y	
1	4456576.79	8464066.66	54.78
2	4456631.38	8464062.15	7.63
3	4456638.98	8464061.52	32.34
4	4456648.33	8464092.48	26.00
5	4456655.85	8464117.37	61.20
6	4456673.54	8464175.96	21.68
7	4456679.80	8464196.71	6.03
8	4456673.86	8464197.74	6.23
9	4456672.00	8464191.79	0.50
10	4456671.85	8464191.32	1.96
11	4456669.92	8464191.66	28.10
12	4456661.80	8464164.76	13.93
13	4456648.08	8464167.19	43.47
14	4456605.29	8464174.80	1.41
15	4456604.93	8464173.44	6.62
16	4456603.24	8464167.04	39.99
17	4456642.62	8464160.04	17.12
18	4456659.47	8464157.05	26.80
19	4456651.72	8464131.39	64.09
20	4456633.19	8464070.03	17.38
21	4456615.87	8464071.46	37.14
22	4456578.86	8464074.52	8.12
1	4456576.79	8464066.66	

Օրակավորում ունեցող անձ		Գևորգ Արգահամյան
Որակավորման վկայականի համարը		0255
Ստորագրություն		
Իրավաբանական անձի անվանումը		«Գևորգ Սուրիկի Արգահամյան» ԱՁ
ՀՎՀՀ		87888214
Ստորագրություն		
ամիս ամսաթիվ	չափագրության	03.03.2023
	հատակագծի կազմման	06.03.2023

Կ.Տ.

ՀՈՂԱՄԱՍԻ ՀԱՏԱԿԱԳԻԾ

ՁԵ 1

Սեփականատեր
<<ՄԻԼՈՆ ՄԱՅՆԻՆԳ>>ՍՊԸ

Կոտայքի մարզ,համայնք Աբովյան գյուղ Առինջ Բ թաղամաս 7/6-ից առանձնացվող մաս 3

Մարզ, համայնք, հասցե

Հողահատկացման հիմքը

Հաստատում եմ 04.04.2023թ.

Համայնքի ղեկավար Կ.Տ.

անուն, ազգանուն, ստորագրություն

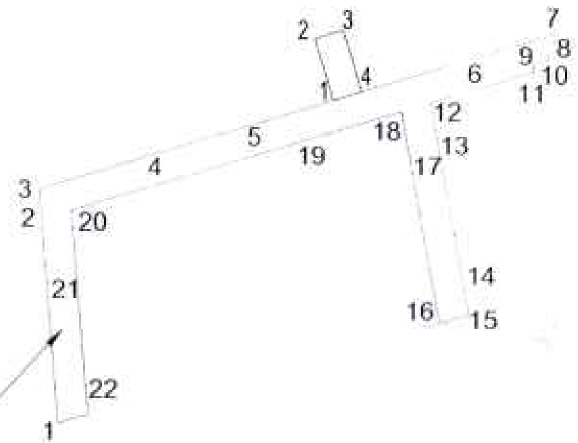

Մակերես հա	0.214501,որից 0.01326 սեփական
Ծածկագիր	07-011-0216- ,07-011-0216-0031
Նպատակային նշանակություն	Բնակավայրերի
Գործառնական նշանակություն	Բնակելի կառուցապատում

Լրացուցիչ նշումներ. 2145.01քմ-ից 2012.41քմ-ն թողնել ընդհանուր բաժնային սեփականություն

Սեփական հողամասի

Եզրագծային (բեկման) կետեր	Կոորդինատներ X	Կոորդինատներ Y	Գծային չափերը (մ)
1	4456662.45	8464139.23	
			17.00
2	4456678.72	8464134.32	
			7.80
3	4456680.98	8464141.79	
			17.00
4	4456664.70	8464146.70	
			7.80
1	4456662.45	8464139.23	

Մասշտաբ 1:2000

Որակավորում ունեցող անձ		Գևորգ Աբրահամյան
Որակավորման վկայականի համարը		0255
Ստորագրություն		
Իրավաբանական անձի անվանումը		«Գևորգ Աբրահամյան»ԱՁ
ՀՎՀՀ		87888214
Ստորագրություն		
ամիս ամսաթիվ	չափագրության	03.03.2023
	հատակագծի կազմման	06.03.2023

Կ.Տ.

Ընդհանուր բաժնային սեփ. հողամասի			
Եզրագծային (բեկման) կետեր	Կոորդինատներ		Գծային չափերը (մ)
	X	Y	
1	4456576.79	8464066.66	54.78
2	4456631.38	8464062.15	7.63
3	4456638.98	8464061.52	32.34
4	4456648.33	8464092.48	26.00
5	4456655.85	8464117.37	61.20
6	4456673.54	8464175.96	21.68
7	4456679.80	8464196.71	6.03
8	4456673.86	8464197.74	6.23
9	4456672.00	8464191.79	0.50
10	4456671.85	8464191.32	1.96
11	4456669.92	8464191.66	28.10
12	4456661.80	8464164.76	13.93
13	4456648.08	8464167.19	43.47
14	4456605.29	8464174.80	1.41
15	4456604.93	8464173.44	6.62
16	4456603.24	8464167.04	39.99
17	4456642.62	8464160.04	17.12
18	4456659.47	8464157.05	26.80
19	4456651.72	8464131.39	64.09
20	4456633.19	8464070.03	17.38
21	4456615.87	8464071.46	37.14
22	4456578.86	8464074.52	8.12
1	4456576.79	8464066.66	

Որակավորում ունեցող անձ			Գևորգ Աբրահամյան
Որակավորման վկայականի համարը			0255
Ստորագրություն			
Իրավաբանական անձի անվանումը			«Գևորգ Սուրիկի Աբրահամյան» ԱՁ
ՀՎՀՀ			87888214
Ստորագրություն			
ամիս ամսաթիվ	չափագրության	03.03.2023	
	հատակագծի կազմման	06.03.2023	Կ.Տ.

Ձև 1

Սեփականատեր	
<<ՄԻԼՈՆ ՄԱՅՆԻՆԳ>>ՍՊԸ	

ՀՈՂԱՄԱՍԻ ՀԱՏԱԿԱԳԻԾ

Կոտայքի մարզ,համայնք Աբովյան գյուղ Առինջ Բ թաղամաս 7/6-ից առանձնացվող մաս 4

Մարզ, համայնք, հասցե

Հողահատկացման հիմքը

Հաստատում եմ 04.04.2023թ.

Համայնքի ղեկավար Կ.Տ.

անուն, ազգանուն, հայրանուն

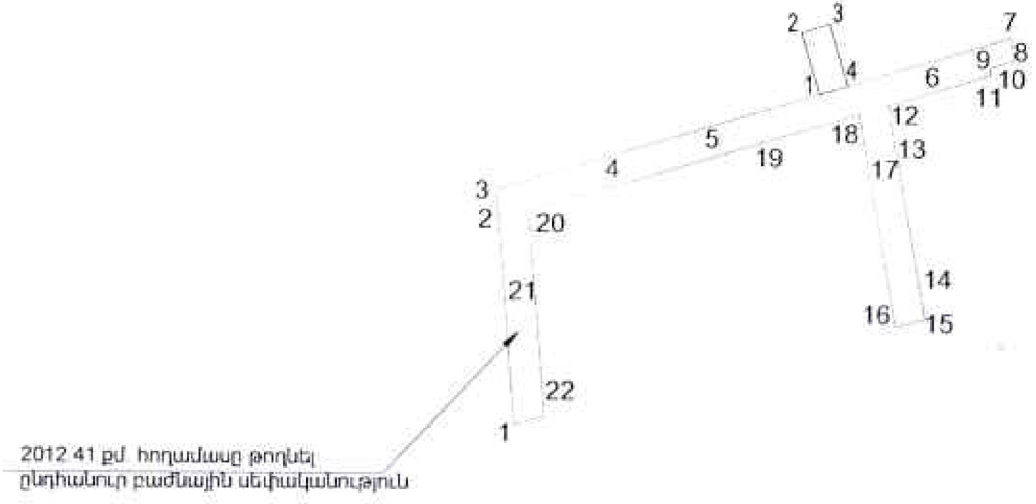

Մակերես հա	0.214331,որից 0.01309 սեփական
Ծածկագիր	07-011-0216- ;07-011-0216-0031
Նպատակային նշանակություն	Բնակավայրերի
Գործառնական նշանակություն	Բնակելի կառուցապատում

Լրացուցիչ նշումներ. 2143.31քմ-ից 2012.41քմ-ն թողնել ընդհանուր բաժնային սեփականություն

Սեփական հողամասի

Բեկման կետերի (բեկման) կետեր	Կոորդինատներ X	Կոորդինատներ Y	Գծային չափերը (մ)
1	4456664.70	8464146.70	
			17.00
2	4456680.98	8464141.79	
			7.70
3	4456683.20	8464149.16	
			17.00
4	4456666.93	8464154.07	
			7.70
1	4456664.70	8464146.70	

Մասշտաբ 1:2000

Որակավորում ունեցող անձ	Գևորգ Աբրահամյան
Որակավորման վկայականի համարը	0255
Ստորագրություն	
Իրավաբանական անձի անվանումը	«Գևորգ Սարգսի Աբրահամյան»ԱՁ
ՀՎՀՀ	87888214
Ստորագրություն	
ամիս ամսաթիվ — չափագրության	03.03.2023
ամիս ամսաթիվ — հատակագծի կազմման	06.03.2023

Կ.Տ.

Ձև 1

Ընդհանուր բաժնային սեփ. հողամասի			
Շրջադարձային (բեկման) կետեր	Կոորդինատներ		Գծային չափերը (մ)
	X	Y	
1	4456576.79	8464066.66	54.78
2	4456631.38	8464062.15	7.63
3	4456638.98	8464061.52	32.34
4	4456648.33	8464092.48	26.00
5	4456655.85	8464117.37	61.20
6	4456673.54	8464175.96	21.68
7	4456679.80	8464196.71	6.03
8	4456673.86	8464197.74	6.23
9	4456672.00	8464191.79	0.50
10	4456671.85	8464191.32	1.96
11	4456669.92	8464191.66	28.10
12	4456661.80	8464164.76	13.93
13	4456648.08	8464167.19	43.47
14	4456605.29	8464174.80	1.41
15	4456604.93	8464173.44	6.62
16	4456603.24	8464167.04	39.99
17	4456642.62	8464160.04	17.12
18	4456659.47	8464157.05	26.80
19	4456651.72	8464131.39	64.09
20	4456633.19	8464070.03	17.38
21	4456615.87	8464071.46	37.14
22	4456578.86	8464074.52	8.12
1	4456576.79	8464066.66	

Որակավորում ունեցող անձ		Գևորգ Աբրահամյան
Որակավորման վկայականի համարը		0255
Ստորագրություն		
Իրավաբանական անձի անվանումը		«Գևորգ [illegible]»ԱՁ
ՀՎՀՀ		87888214
Ստորագրություն		
ամիս ամսաթիվ	չափագրության	03.03.2023
	հատակագծի կազմման	06.03.2023

Կ.Տ.

ՀՈՂԱՄԱՍԻ ՀԱՏԱԿԱԳԻԾ

Սեփականատեր

<<ՄԻԼՈՆ ՍԱՅՆԻՆԳ>>ՍՊԸ

Կոտայքի մարզ,համայնք Աբովյան գյուղ Առինջ Բ թաղամաս 7/6-ից առանձնացվող մաս 2

Մարզ, համայնք, հասցե

Հողահատկացման հիմքը

Հաստատում եմ 04.04.2023թ.

Համայնքի ղեկավար Կ.Տ.

անուն, ազգանուն, հայրանուն

ՉԼ 1

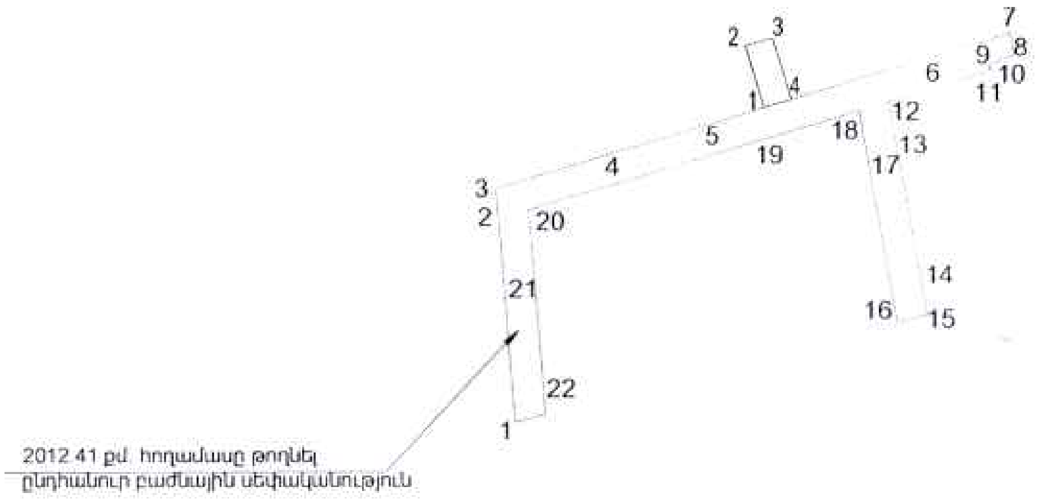

Մակերես հա	0.213991,որից 0.01275 սեփական
Ծածկագիր	07-011-0216- ;07-011-0216-0031
Նպատակային նշանակություն	Բնակավայրերի
Գործառնական նշանակություն	Բնակելի կառուցապատում

Լրացուցիչ նշումներ. 2139.91քմ-ից 2012.41քմ-ն թողնել ընդհանուր բաժնային սեփականություն

Սեփական հողամասի

Եզրաբաժանային (բեկման) կետեր	Կոորդինատներ		Գծային չափերը (մ)
	X	Y	
1	4456660.28	8464132.05	
			17.00
2	4456676.55	8464127.14	
			7.50
3	4456678.72	8464134.32	
			17.00
4	4456662.45	8464139.23	
			7.50
1	4456660.28	8464132.05	

Մասշտաբ 1:2000

Որակավորում ունեցող անձ	Գևորգ Աբրահամյան
Որակավորման վկայականի համարը	0255
Ստորագրություն	
Իրավաբանական անձի անվանումը	«Գևորգ Սուրիկի Աբրահամյան»ԱՁ
ՀՎՀՀ	87888214
Ստորագրություն	

ամիս ամսաթիվ		
	չափագրության	03.03.2023
	հատակագծի կազմման	06.03.2023

Կ.Տ.

Ընդհանուր բաժնային սեփ. հողամասի			
Շրջադարձային (բեկման) կետեր	Կոորդինատներ		Գծային չափերը (մ)
	X	Y	
1	4456576.79	8464066.66	54.78
2	4456631.38	8464062.15	7.63
3	4456638.98	8464061.52	32.34
4	4456648.33	8464092.48	26.00
5	4456655.85	8464117.37	61.20
6	4456673.54	8464175.96	21.68
7	4456679.80	8464196.71	6.03
8	4456673.86	8464197.74	6.23
9	4456672.00	8464191.79	0.50
10	4456671.85	8464191.32	1.96
11	4456669.92	8464191.66	28.10
12	4456661.80	8464164.76	13.93
13	4456648.08	8464167.19	43.47
14	4456605.29	8464174.80	1.41
15	4456604.93	8464173.44	6.62
16	4456603.24	8464167.04	39.99
17	4456642.62	8464160.04	17.12
18	4456659.47	8464157.05	26.80
19	4456651.72	8464131.39	64.09
20	4456633.19	8464070.03	17.38
21	4456615.87	8464071.46	37.14
22	4456578.86	8464074.52	8.12
1	4456576.79	8464066.66	

Որակավորում ունեցող անձ			Գևորգ Աբրահամյան
Որակավորման վկայականի համարը			0255
Ստորագրություն			
Իրավաբանական անձի անվանումը			«Գևորգ Սուրիկի Աբրահամյան» ԱՁ
ՀՎՀՀ			87888214
Ստորագրություն			
ամիս ամսաթիվ	չափագրության	03.03.2023	
	հատակագծի կազմման	06.03.2023	Կ.Տ.

ՀՈՂԱՄԱՍԻ ՀԱՏԱԿԱԳԻԾ

Սեփականատեր	
<<ՄԻԼՈՆ ՄԱՅՆԻՆԳ>>ՍՊԸ	

Կոտայքի մարզ,համայնք Արովյան գյուղ Առինջ Բ թաղամաս 7/6-ից առանձնացվող մաս 1

Մարզ, համայնք, հասցե

Հողահատկացման հիմքը

ՁԼ 1

Հաստատում եմ 04.04.2023թ.

Համայնքի ղեկավար Կ.Տ.

անուն, ազգանուն, ստորագրություն

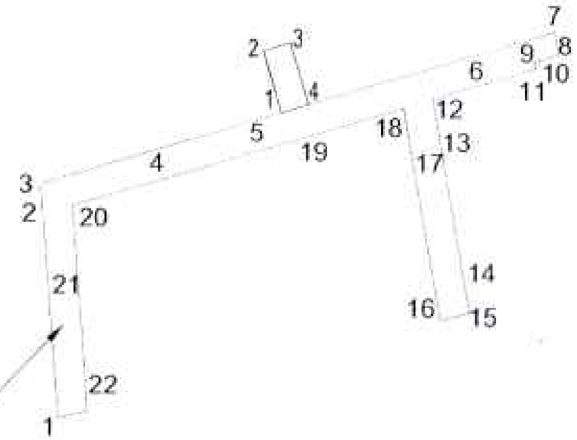

Մակերես հա	0.213991,որից 0.01275 սեփական
Ծածկագիր	07-011-0216- .07-011-0216-0031
Նպատակային նշանակություն	Բնակավայրերի
Գործառնական նշանակություն	Բնակելի կառուցապատում

Լրացուցիչ նշումներ. 2139.91քմ-ից 2012.41քմ-ն թողնել ընդհանուր բաժնային սեփականություն

Սեփական հողամասի

Եզրագծային (բեկման) կետեր	Կոորդինատներ X	Կոորդինատներ Y	Գծային չափերը (մ)
1	4456658.11	8464124.88	
			17.00
2	4456674.39	8464119.96	
			7.50
3	4456676.55	8464127.14	
			17.00
4	4456660.28	8464132.05	
			7.50
1	4456658.11	8464124.88	

Մասշտաբ 1:2000

Որակավորում ունեցող անձ		Գևորգ Աբրահամյան
Որակավորման վկայականի համարը		0255
Ստորագրություն		
Իրավաբանական անձի անվանումը		«Գևորգ Սարիբեկի Աբրահամյան»ԱՁ
ՀՎՀՀ		87888214
Ստորագրություն		
ամիս ամսաթիվ	չափագրության	03.03.2023
	հատակագծի կազմման	06.03.2023

Կ.Տ.

Ընդհանուր բաժնային սեփ. հողամասի			
Շրջադարձային (բեկման) կետեր	Կոորդինատներ		Գծային չափերը (մ)
	X	Y	
1	4456576.79	8464066.66	54.78
2	4456631.38	8464062.15	7.63
3	4456638.98	8464061.52	32.34
4	4456648.33	8464092.48	26.00
5	4456655.85	8464117.37	61.20
6	4456673.54	8464175.96	21.68
7	4456679.80	8464196.71	6.03
8	4456673.86	8464197.74	6.23
9	4456672.00	8464191.79	0.50
10	4456671.85	8464191.32	1.96
11	4456669.92	8464191.66	28.10
12	4456661.80	8464164.76	13.93
13	4456648.08	8464167.19	43.47
14	4456605.29	8464174.80	1.41
15	4456604.93	8464173.44	6.62
16	4456603.24	8464167.04	39.99
17	4456642.62	8464160.04	17.12
18	4456659.47	8464157.05	26.80
19	4456651.72	8464131.39	64.09
20	4456633.19	8464070.03	17.38
21	4456615.87	8464071.46	37.14
22	4456578.86	8464074.52	8.12
1	4456576.79	8464066.66	

Որակավորում ունեցող անձ		Գևորգ Աբրահամյան
Որակավորման վկայականի համարը		0255
Ստորագրություն		
Իրավաբանական անձի անվանումը		«Գևորգ Սերոբի Աբրահամյան»ԱՁ
ՀՎՀՀ		87888214
Ստորագրություն		
ամիս ամսաթիվ	չափագրության	03.03.2023
	հատակագծի կազմման	06.03.2023

Կ.Տ.

Ձև 1

Սեփականատեր		
<<ՄԻԼՈՆ ՍԱՅՆԻՆԳ>>ՍՊԸ		

ՀՈՂԱՄԱՍԻ ՀԱՏԱԿԱԳԻԾ

Կոտայքի մարզ,համայնք Աբովյան գյուղ Առինջ Բ թաղամաս 7/6-ից առանձնացվող մաս 7

Մարզ, համայնք, հասցե

Հողահատկացման հիմքը

Հաստատում եմ 04.04.2023թ.

Համայնքի ղեկավար Կ.Տ.

անուն, ազգանուն, հայրանուն

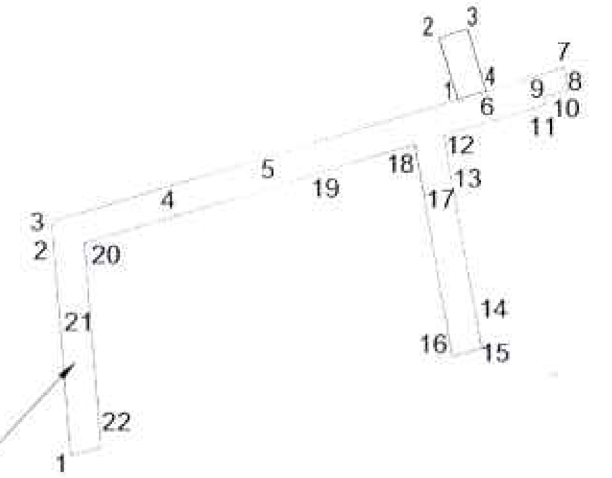

2012.41 քմ հողամասը թողնել ընդհանուր բաժնային սեփականություն

Մակերես հա	0.214603,որից 0.013362 սեփական
Ծածկագիր	07-011-0216- ;07-011-0216-0031
Նպատակային նշանակություն	Բնակավայրերի
Գործառնական նշանակություն	Բնակելի կառուցապատում

Լրացուցիչ նշումներ. 2146.03քմ-ից 2012.41քմ-ն թողնել ընդհանուր բաժնային սեփականություն

Սեփական հողամասի			
Բրգաստղանային (բեկման) կետեր	Կոորդինատներ		Գծային չափերը (մ)
	X	Y	
1	4456671.26	8464168.43	
			17.00
2	4456687.54	8464163.52	
			7.86
3	4456689.81	8464171.04	
			17.00
4	4456673.54	8464175.96	
			7.86
1	4456671.26	8464168.43	

Մասշտաբ 1:2000		
Որակավորում ունեցող անձ	Գևորգ Արքահամյան	
Որակավորման վկայականի համարը	0255	
Ստորագրություն		
Իրավաբանական անձի անվանումը	«Գևորգ Սուրենի Արքահամյան»ԱՁ	
ՀՎՀՀ	87888214	
Ստորագրություն		
ամիս ամսաթիվ	չափագրության	03.03.2023
	հատակագծի կազմման	06.03.2023

Կ.Տ.

Ձև 1

Ընդհանուր բաժնային սեփ. հողամասի			
Շրջադարձային (բեկման) կետեր	Կոորդինատներ		Գծային չափերը (մ)
	X	Y	
1	4456576.79	8464066.66	54.78
2	4456631.38	8464062.15	7.63
3	4456638.98	8464061.52	32.34
4	4456648.33	8464092.48	26.00
5	4456655.85	8464117.37	61.20
6	4456673.54	8464175.96	21.68
7	4456679.80	8464196.71	6.03
8	4456673.86	8464197.74	6.23
9	4456672.00	8464191.79	0.50
10	4456671.85	8464191.32	1.96
11	4456669.92	8464191.66	28.10
12	4456661.80	8464164.76	13.93
13	4456648.08	8464167.19	43.47
14	4456605.29	8464174.80	1.41
15	4456604.93	8464173.44	6.62
16	4456603.24	8464167.04	39.99
17	4456642.62	8464160.04	17.12
18	4456659.47	8464157.05	26.80
19	4456651.72	8464131.39	64.09
20	4456633.19	8464070.03	17.38
21	4456615.87	8464071.46	37.14
22	4456578.86	8464074.52	8.12
1	4456576.79	8464066.66	

Որակավորում ունեցող անձ		Գևորգ Աբրահամյան
Որակավորման վկայականի համարը		0255
Ստորագրություն		
Իրավաբանական անձի անվանումը		«Գևորգ Սուրիկի Աբրահամյան» ԱՁ
ՀՎՀՀ		87888214
Ստորագրություն		
ամիս ամսաթիվ	չափագրության	03.03.2023
	հատակագծի կազմման	06.03.2023

Կ.Տ.

Հայաստանի Հանրապետության կառավարությանն առընթեր
անշարժ գույքի կադաստրի պետական կոմիտե

Վ Կ Ա Յ Ա Կ Ա Ն N 0255

ԳԵՎՈՐԳ ՍՈՒՐԻԿԻ ԱԲՐԱՀԱՄՅԱՆԻՆ

քարտեզագրության, գեոդեզիայի, չափագրման (հաշվառման) և հողաշինարարության
գործունեության մասնագիտական որակավորման հանձնաժողովի
19 դեկտեմբերի 2012թ. եզրակացությամբ՝ արձանագրություն N 2
տրվել է

ՔԱՐՏԵԶԱԳՐՈՂԻ, ԳԵՈԴԵԶԻՍՏԻ, ՉԱՓԱԳՐՈՂԻ
(ՀԱՇՎԱՌՈՂԻ), ՀՈՂԱՇԻՆԱՐԱՐԻ

ՈՐԱԿԱՎՈՐՈՒՄ

ՀՀ կառավարությանն առընթեր
անշարժ գույքի կադաստրի
պետական կոմիտեի նախագահ

Ն.ԶԱԽԱՐՅԱՆ

<<20>> դեկտեմբերի 2012թ.

ՀԱՅԱՍՏԱՆԻ ՀԱՆՐԱՊԵՏՈՒԹՅԱՆ
ԿՈՏԱՅՔԻ ՄԱՐԶԻ ԱԲՈՎՅԱՆ ՀԱՄԱՅՆՔԻ ՂԵԿԱՎԱՐ

Ո Ր Ո Շ ՈՒ Մ

04 ապրիլի 2023 թվականի N 1129

ԱԲՈՎՅԱՆ ՀԱՄԱՅՆՔԻ ԱՌԻՆՋ ԳՅՈՒՂԻ Բ ԹԱՂԱՄԱՍԻ ԹԻՎ 7/5 ՀԱՍՑԵՈՒՄ ԳՏՆՎՈՂ ՀՈՂԱՄԱՍԻ ԲԱԺԱՆՎԱԾ ՄԱՍԵՐԻՆ ՀԱՍՑԵՆԵՐ ՏՐԱՄԱԴՐԵԼՈՒ ՄԱՍԻՆ

Համաձայն «Տեղական ինքնակառավարման մասին» օրենքի 35-րդ հոդվածի 1-ին մասի 22-րդ և 24-րդ կետերի, Հայաստանի Հանրապետության կառավարության 2005 թվականի դեկտեմբերի 29-ի N 2387-Ն որոշմամբ հաստատված կարգի 29-րդ, 50-րդ, 51-րդ և 55-րդ կետերի, Աբովյան համայնքի ավագանու 2022 թվականի դեկտեմբերի 28-ի N 193-Ն որոշման, հաշվի առնելով «ՄԻԼՈՆ ՄԱՅՆԻՆԳ» սահմանափակ պատասխանատվությամբ ընկերության տնօրենի դիմումը (մուտք՝ 2023 թվականի մարտի 23-ի N Ս-485).

1. «ՄԻԼՈՆ ՄԱՅՆԻՆԳ» սահմանափակ պատասխանատվությամբ ընկերությանը պատկանող (հիմք՝ 2023 թվականի փետրվարի 24-ի N 24022023-07-0050 վկայական) Աբովյան համայնքի Առինջ գյուղի Բ թաղամասի թիվ 7/5 հասցեում գտնվող հողամասի բաժանված մասերին՝ «Գևորգ Աբրահամյան Սուրիկի» անհատ ձեռնարկատիրոջ կողմից 2023 թվականի մարտի 06-ին կազմված բաժանման սխեմայի (կցվում է) համաձայն՝ տրամադրել հասցեներ՝ 2194.41 քառակուսի մետր մակերեսով հատվածին (որից 2012.41 քառակուսի մետրն ընդհանուր բաժնային սեփականություն)՝ համայնք Աբովյան, գյուղ Առինջ, Բ թաղամաս, 7/5, 2139.86 քառակուսի մետր մակերեսով հատվածին (որից 2012.41 քառակուսի մետրն ընդհանուր բաժնային սեփականություն)՝ համայնք Աբովյան, գյուղ Առինջ, Բ թաղամաս, 7/11, 2144.96 քառակուսի մետր մակերեսով հատվածին (որից 2012.41 քառակուսի մետրն ընդհանուր բաժնային սեփականություն)՝ համայնք Աբովյան, գյուղ Առինջ, Բ թաղամաս, 7/12:

2. «ՄԻԼՈՆ ՄԱՅՆԻՆԳ» սահմանափակ պատասխանատվությամբ ընկերությունը պարտավոր է Աբովյանի համայնքապետարանի 900105201652 հաշվեհամարին մուծել 15 000 (տասնհինգ հազար) դրամ՝ հասցեների տրամադրման ծառայության վճար:

3. Սույն որոշումն ուժի մեջ է մտնում «ՄԻԼՈՆ ՄԱՅՆԻՆԳ» սահմանափակ պատասխանատվությամբ ընկերությանը որոշման ընդունման մասին իրազեկելու օրվան հաջորդող օրվանից:

ՀԱՄԱՅՆՔԻ ՂԵԿԱՎԱՐ Է. ԲԱԲԱՅԱՆ

2023թ. ապրիլի 04
ք. Աբովյան

Ձև 2

ՀՈՂԱՄԱՍԻ ԲԱԺԱՆՄԱՆ ՍԽԵՄԱ

Սեփականատեր	Կոտայքի մարզ,համայնք Աբովյան գյուղ Առինջ Բ թաղամաս 7/5
<<ՄԻԼՈՆ ՄԱՅՆԻՆԳ>>ՍՊԸ	Մարզ, համայնք, հասցե

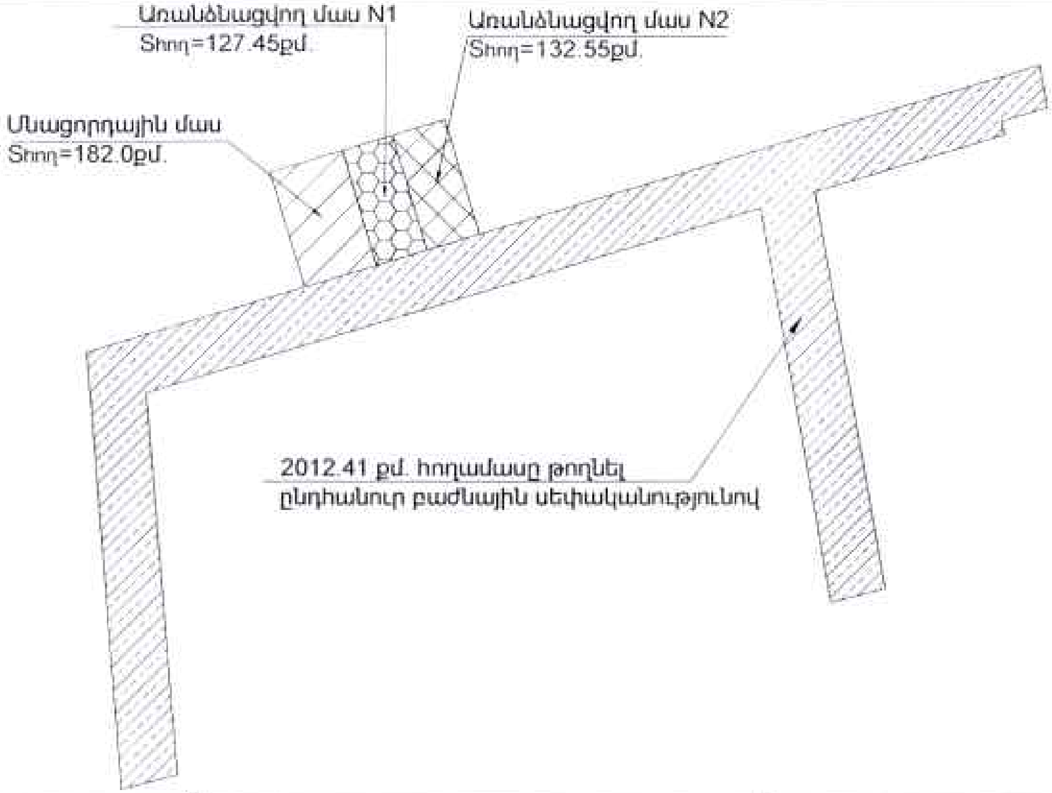

Մակերես հա	0.0442;0.201241
Ծածկագիր	07-011-0216-0035;07-011-0216-0031
Նպատակային նշանակություն	Բնակավայրերի
Գործառնական նշանակություն	Բնակելի կառուցապատում

Լրացուցիչ նշումներ.

Որակավորում ունեցող անձ		Գևորգ Աբրահամյան
Որակավորման վկայականի համարը		0255
Ստորագրություն		
Իրավաբանական անձի անվանումը		«Գևորգ Աբրահամյան»ԱՁ
ՀՎՀՀ		87888214
Ստորագրություն		
ամիս ամսաթիվ	չափագրության	03.03.2023
	հատակագծի կազմման	06.03.2023

Կ.Տ.

Ձև 1

ՀՈՂԱՄԱՍԻ ՀԱՏԱԿԱԳԻԾ

Սեփականատեր	Կոտայքի մարզ,համայնք Աբովյան գյուղ Առինջ Բ թաղամաս 7/5-ից առանձնացվող մաս 2	Հաստատում եմ 04.04 2023թ.
<<ՄԻԼՈՆ ՍԱՅՆԻՆԳ>>ՍՊԸ	Մարզ, համայնք, հասցե	Համայնքի ղեկավար Կ.Տ.
	Հողհատկացման հիմքը	անուն, ազգանուն, ստորագրություն

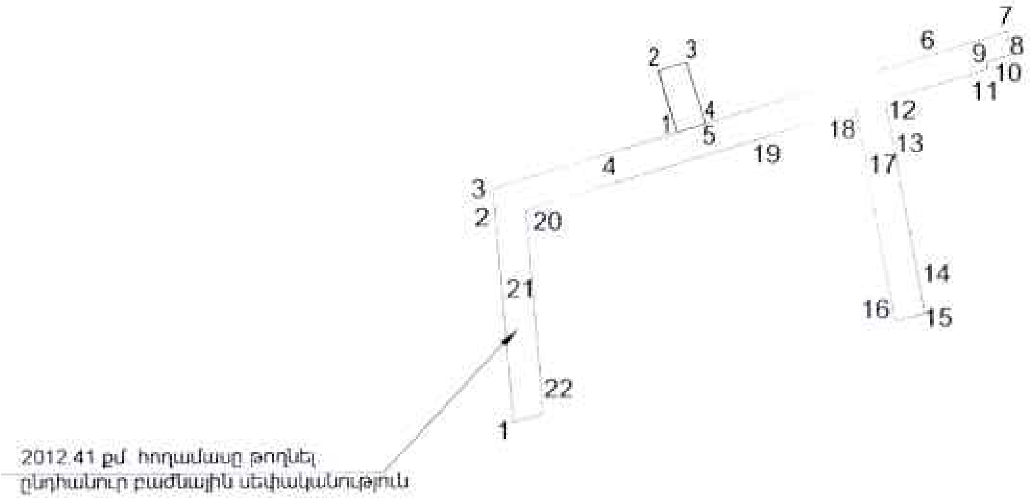

Մակերես հա	0.214496,որից 0.013255 սեփական
Ծածկագիր	07-011-0216- ;07-011-0216-0031
Նպատակային նշանակություն	Բնակավայրերի
Գործառնական նշանակություն	Բնակելի կառուցապատում

Լրացուցիչ նշումներ. 2144.96քմ-ից 2012.41քմ-ն թողնել ընդհանուր բաժնային սեփականություն

Եզրաշրջագծի (բեկման) կետեր	Սեփական հողամասի Կոորդինատներ X	Y	Կողմի չափերը (մ)
1	4456653.59	8464109.90	
			17.00
2	4456669.87	8464104.99	
			7.80
3	4456672.12	8464112.46	
			17.00
4	4456655.85	8464117.37	
			7.80
1	4456653.59	8464109.90	

Մասշտաբ 1:2000

Որակավորում ունեցող անձ	Գևորգ Սարգսյան
Որակավորման վկայականի համարը	0256
Ստորագրություն	
Իրավաբանական անձի անվանումը	«Գևորգ Սունիկի Սարգսյան»ԱՁ
ՀՎՀՀ	87888214
Ստորագրություն	
ամիս ամսաթիվ չափագրության	03.03.2023
ամիս ամսաթիվ հատակագծի կազմման	06.03.2023

Կ.Տ.

Ընդհանուր բաժնային սեփ հողամասի			
Եզրագծային (բեկման) կետեր	Կոորդինատներ		Գծային չափերը (մ)
	X	Y	
1	4456576.79	8464066.66	54.78
2	4456631.38	8464062.15	7.63
3	4456638.98	8464061.52	32.34
4	4456648.33	8464092.48	26.00
5	4456655.85	8464117.37	61.20
6	4456673.54	8464175.96	21.68
7	4456679.80	8464196.71	6.03
8	4456673.86	8464197.74	6.23
9	4456672.00	8464191.79	0.50
10	4456671.85	8464191.32	1.96
11	4456669.92	8464191.66	28.10
12	4456661.80	8464164.76	13.93
13	4456648.08	8464167.19	43.47
14	4456605.29	8464174.80	1.41
15	4456604.93	8464173.44	6.62
16	4456603.24	8464167.04	39.99
17	4456642.62	8464160.04	17.12
18	4456659.47	8464157.05	26.80
19	4456651.72	8464131.39	64.09
20	4456633.19	8464070.03	17.38
21	4456615.87	8464071.46	37.14
22	4456578.86	8464074.52	8.12
1	4456576.79	8464066.66	

Որակավորում ունեցող անձ		Գևորգ Մերտիկյան
Որակավորման վկայականի համարը		0255
Ստորագրություն		
Իրավաբանական անձի անվանումը		«Գևորգ Մերտիկի Մերտիկյան» ԱՁ
ՀՎՀՀ		87888214
Ստորագրություն		
ամիս ամսաթիվ	չափագրության	03.03.2023
	հատակագծի կազմման	10.03.2023

Կ.Տ.

Ձև 1

ՀՈՂԱՄԱՍԻ ՀԱՏԱԿԱԳԻԾ

Սեփականատեր
<<ՄԻԼՈՆ ՄԱՅՆԻՆԳ>>ՍՊԸ

Կոտայքի մարզ,համայնք Աբովյան գյուղ Առինջ Բ թաղամաս 7/5-ից առանձնացվող մաս 1

Մարզ, համայնք, հասցե

Հողահատկացման հիմքը

Հաստատում եմ 04.04.2023թ

Համայնքի ղեկավար Կ.Տ.

անուն, ազգանուն, հայրանուն

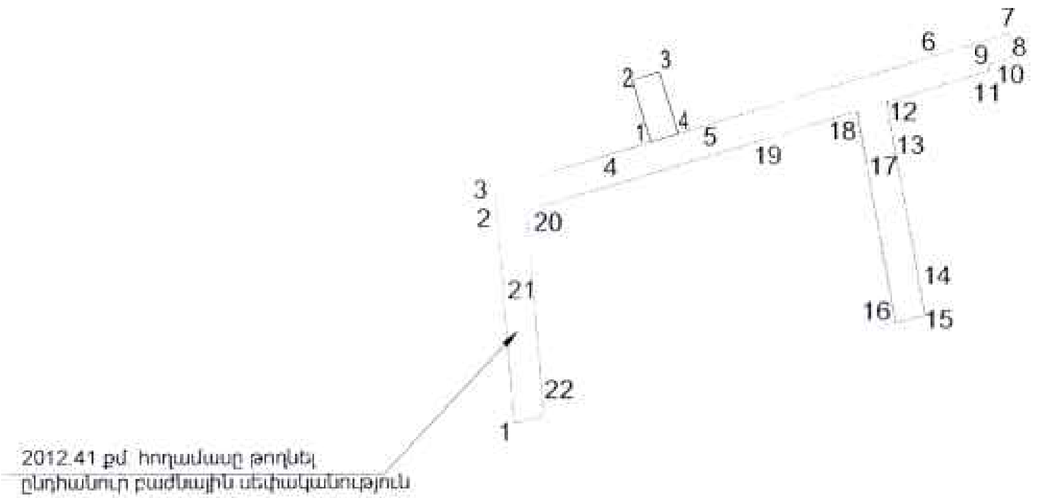

Մակերես հա	0.213986,որից 0.012745 սեփական
Ծածկագիր	07-011-0216- ;07-011-0216-0031
Նպատակային նշանակություն	Բնակավայրերի
Գործառնական նշանակություն	Բնակելի կառուցապատում

Լրացուցիչ նշումներ. 2139.86քմ-ից 2012.41քմ-ն թողնել ընդհանուր բաժնային սեփականություն

Սեփական հողամասի

Բեկման կետեր (բեկման) կետեր	Կոորդինատներ X	Կոորդինատներ Y	Գծային չափերը (մ)
1	4456651.42	8464102.72	
			17.00
2	4456667.70	8464097.81	
			7.50
3	4456669.87	8464104.99	
			17.00
4	4456653.59	8464109.90	
			7.50
1	4456651.42	8464102.72	

Մասշտաբ 1:2000

Որակավորում ունեցող անձ		Գևորգ Աբրահամյան
Որակավորման վկայականի համարը		0255
Ստորագրություն		
Իրավաբանական անձի անվանումը		«Գևորգ Սուրիկի Աբրահամյան»ԱՁ
ՀՎՀՀ		87888211
Ստորագրություն		
ամիս ամսաթիվ	չափագրության	03.03.2023
	հատակագծի կազմման	06.03.2023

Կ.Տ.

Ընդհանուր բաժնային սեփ. հողամասի			
Եզրագծային (բեկման) կետեր	Կոորդինատներ		Գծային չափերը (մ)
	X	Y	
1	4456576.79	8464066.66	54.78
2	4456631.38	8464062.15	7.63
3	4456638.98	8464061.52	32.34
4	4456648.33	8464092.48	26.00
5	4456655.85	8464117.37	61.20
6	4456673.54	8464175.96	21.68
7	4456679.80	8464196.71	6.03
8	4456673.86	8464197.74	6.23
9	4456672.00	8464191.79	0.50
10	4456671.85	8464191.32	1.96
11	4456669.92	8464191.66	28.10
12	4456661.80	8464164.76	13.93
13	4456648.08	8464167.19	43.47
14	4456605.29	8464174.80	1.41
15	4456604.93	8464173.44	6.62
16	4456603.24	8464167.04	39.99
17	4456642.62	8464160.04	17.12
18	4456659.47	8464157.05	26.80
19	4456651.72	8464131.39	64.09
20	4456633.19	8464070.03	17.38
21	4456615.87	8464071.46	37.14
22	4456578.86	8464074.52	8.12
1	4456576.79	8464066.66	

Որակավորում ունեցող անձ		Գևորգ Աբրահամյան
Որակավորման վկայականի համարը		0255
Ստորագրություն		
Իրավաբանական անձի անվանումը		«Գևորգ Սևոյիկի Աբրահամյան» ԱՁ
ՀՎՀՀ		87898214
Ստորագրություն		
ամիս ամսաթիվ	չափագրության	03.03.2023
	հատակագծի կազմման	06.03.2023

Կ.Տ.

Ձև 1

Սեփականատեր
<<ՄԻԼՈՆ ՄԱՅՆԻՆԳ>>ՍՊԸ

ՀՈՂԱՄԱՍԻ ՀԱՏԱԿԱԳԻԾ

Կոտայքի մարզ,համայնք Աբովյան գյուղ Առինջ Բ թաղամաս 7/5

Մարզ, համայնք, հասցե

Հողահատկացման հիմքը

Հաստատում եմ 04.04.2023թ

Համայնքի ղեկավար Կ.Տ.

անուն, ազգանուն, հայրանուն

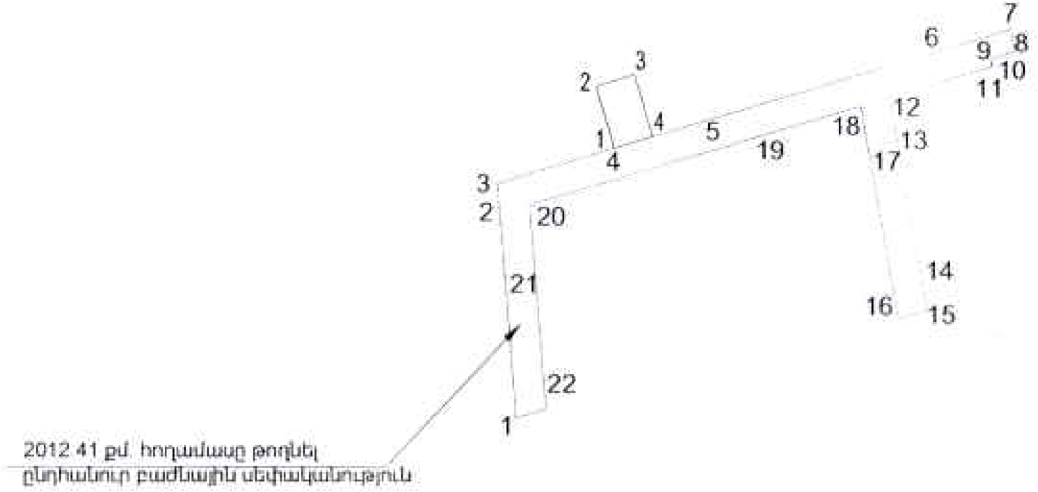

Մակերես հա	0.219441,որից 0.0182 սեփական
Ծածկագիր	07-011-0216-0035;07-011-0216-0031
Նպատակային նշանակություն	Բնակավայրերի
Գործառնական նշանակություն	Բնակելի կառուցապատում

Լրացուցիչ նշումներ. 2194.41քմ-ից 2012.41քմ-ն թողնել ընդհանուր բաժնային սեփականություն

Սեփական հողամասի

Եզրագծային (բեկման) կետեր	Կոորդինատներ X	Կոորդինատներ Y	Գծային չափերը (մ)
1	4456648.33	8464092.48	
			17.00
2	4456664.60	8464087.55	
			10.72
3	4456667.70	8464097.81	
			17.00
4	4456651.42	8464102.72	
			10.70
1	4456648.33	8464092.48	

Մասշտաբ 1:2000

Որակավորում ունեցող անձ		Գևորգ Աբրահամյան
Որակավորման վկայականի համարը		0255
Ստորագրություն		
Իրավաբանական անձի անվանումը		«Գևորգ Սուրենի Աբրահամյան» ԱՁ
ՀՎՀՀ		87888214
Ստորագրություն		
ամիս ամսաթիվ	չափագրության	03.03.2023
	հատակագծի կազման	06.03.2023

Կ.Տ.

Ընդհանուր բաժնային սեփ. հողամասի			
Եզրագծային (բեկման) կետեր	Կոորդինատներ		Գծային չափերը (մ)
	X	Y	
1	4456576.79	8464066.66	54.78
2	4456631.38	8464062.15	7.63
3	4456638.98	8464061.52	32.34
4	4456648.33	8464092.48	26.00
5	4456655.85	8464117.37	61.20
6	4456673.54	8464175.96	21.68
7	4456679.80	8464196.71	6.03
8	4456673.86	8464197.74	6.23
9	4456672.00	8464191.79	0.50
10	4456671.85	8464191.32	1.96
11	4456669.92	8464191.66	28.10
12	4456661.80	8464164.76	13.93
13	4456648.08	8464167.19	43.47
14	4456605.29	8464174.80	1.41
15	4456604.93	8464173.44	6.62
16	4456603.24	8464167.04	39.99
17	4456642.62	8464160.04	17.12
18	4456659.47	8464157.05	26.80
19	4456651.72	8464131.39	64.09
20	4456633.19	8464070.03	17.38
21	4456615.87	8464071.46	37.14
22	4456578.86	8464074.52	8.12
1	4456576.79	8464066.66	

Որակավորում ունեցող անձ		Գևորգ Աբրահամյան
Որակավորման վկայականի համարը		0255
Ստորագրություն		
Իրավաբանական անձի անվանումը		«Գևորգ Սուրիկի Աբրահամյան» ԱՁ
ՀՎՀՀ		87888214
Ստորագրություն		
ամիս ամսաթիվ	չափագրության	03.03.2023
	հատակագծի կազմման	06.03.2023

Կ.Տ.

ՀԱՅԱՍՏԱՆԻ ՀԱՆՐԱՊԵՏՈՒԹՅԱՆ
ԿՈՏԱՅՔԻ ՄԱՐԶԻ ԱԲՈՎՅԱՆ ՀԱՄԱՅՆՔԻ ՂԵԿԱՎԱՐ

Ո Ր Ո Շ ՈՒ Մ

04 ապրիլի 2023 թվականի N 1130

ԱԲՈՎՅԱՆ ՀԱՄԱՅՆՔԻ ՂԵԿԱՎԱՐԻ 2022 ԹՎԱԿԱՆԻ ՆՈՅԵՄԲԵՐԻ 18-Ի N 3682 ՈՐՈՇՈՒՄԸ ՉԵՂՅԱԼ ՃԱՆԱՉԵԼՈՒ ՄԱՍԻՆ

Համաձայն «Նորմատիվ իրավական ակտերի մասին» օրենքի 38.1-րդ հոդվածի և հաշվի առնելով «ՄԻԼՈՆ ՄԱՅՆԻՆԳ» սահմանափակ պատասխանատվությամբ ընկերության տնօրենի հայտը (մուտք՝ 2023 թվականի մարտի 30-ի N S-542).

1.Չեղյալ ճանաչել Աբովյան համայնքի ղեկավարի 2022 թվականի նոյեմբերի 18-ի ««ՄԻԼՈՆ ՄԱՅՆԻՆԳ» ՍԱՀՄԱՆԱՓԱԿ ՊԱՏԱՍԽԱՆԱՏՎՈՒԹՅԱՄԲ ԸՆԿԵՐՈՒԹՅԱՆՆ ՆԱԽԱԳԾՄԱՆ ԹՈՒՅԼՏՎՈՒԹՅՈՒՆ ՏԱԼՈՒ ՄԱՍԻՆ» N 3682 որոշումը:

2.Սույն որոշումն ուժի մեջ է մտնում «ՄԻԼՈՆ ՄԱՅՆԻՆԳ» սահմանափակ պատասխանատվությամբ ընկերությանը որոշման ընդունման մասին իրազեկելու օրվանից:

ՀԱՄԱՅՆՔԻ ՂԵԿԱՎԱՐ Է. ԲԱԲԱՅԱՆ

2023թ. ապրիլի 04
ք. Աբովյան

ՀԱՅԱՍՏԱՆԻ ՀԱՆՐԱՊԵՏՈՒԹՅԱՆ
ԿՈՏԱՅՔԻ ՄԱՐԶԻ ԱԲՈՎՅԱՆ ՀԱՄԱՅՆՔԻ ՂԵԿԱՎԱՐ

Ո Ր Ո Շ ՈՒ Մ

04 ապրիլի 2023 թվականի N 1131

«ՄԻԼՈՆ ՄԱՅՆԻՆԳ» ՍԱՀՄԱՆԱՓԱԿ ՊԱՏԱՍԽԱՆԱՏՎՈՒԹՅԱՄԲ ԸՆԿԵՐՈՒԹՅԱՆԸ ՆԱԽԱԳԾՄԱՆ ԹՈՒՅԼՏՎՈՒԹՅՈՒՆ ՏԱԼՈՒ ՄԱՍԻՆ

Համաձայն «Տեղական ինքնակառավարման մասին» օրենքի 42-րդ հոդվածի 1-ին մասի 4-րդ կետի, Հայաստանի Հանրապետության կառավարության 2015 թվականի մարտի 19-ի N 596-Ն որոշման, հիմք ընդունելով «ՄԻԼՈՆ ՄԱՅՆԻՆԳ» սահմանափակ պատասխանատվությամբ ընկերության տնօրենի հայտը (մուտք՝ 2023 թվականի մարտի 30-ի N Տ-542).

1. «ՄԻԼՈՆ ՄԱՅՆԻՆԳ» սահմանափակ պատասխանատվությամբ ընկերությանը տալ բազմաֆունկցիոնալ բազմաբնակարան բնակելի համալիրի կառուցման նախագծման թույլտվություն (նախագծման թույլտվությունը կցվում է):

2. Շինարարական աշխատանքները սկսելուց առաջ նախագծային փաստաթղթերը ներկայացնել համաձայնեցման և ստանալ շինարարության թույլտվություն:

3. Սույն որոշումն ուժի մեջ է մտնում «ՄԻԼՈՆ ՄԱՅՆԻՆԳ» սահմանափակ պատասխանատվությամբ ընկերությանը որոշման ընդունման մասին իրազեկելու օրվան հաջորդող օրվանից:

ՀԱՄԱՅՆՔԻ ՂԵԿԱՎԱՐ **Է. ԲԱԲԱՅԱՆ**

2023թ. ապրիլի 04
ք. Աբովյան

ՀԱՅԱՍՏԱՆԻ ՀԱՆՐԱՊԵՏՈՒԹՅՈՒՆ
ԿՈՏԱՅՔԻ ՄԱՐԶ ԱԲՈՎՅԱՆ ՀԱՄԱՅՆՔ

ՆԱԽԱԳԾՄԱՆ ԹՈՒՅԼՏՎՈՒԹՅՈՒՆ

(ՃԱՐՏԱՐԱՊԵՏԱՀԱՏԱԿԱԳԾԱՅԻՆ ԱՌԱՋԱԴՐԱՆՔ)

N 149 «04» ապրիլի 2023թ.

Օբյեկտ *Բազմաֆունկցիոնալ բազմաբնակարան բնակելի համալիրի կառուցում*

(օբյեկտի անվանումը, կառուցում, վերակառուցում, վերանորոգում, ուժեղացում, վերակազմում, գործառնական նշանակության փոփոխություն)

«Աշխատանքային նախագիծ» (բարձր ռիսկայնության, IV կատեգորիա) նախագծային փաստաթղթերի մշակման համար

(հակիրճ բնորոշումը, հզորությունը, ռիսկայնության աստիճանը (կատեգորիան), նախագծման փուլերը և այլն)

Գտնվելու վայրը *ՀՀ, Կոտայքի մարզ, համայնք Աբովյան, գ. Առինջ Բ թաղամաս 1-ին փողոց 7. , ծածկագիր՝ 07-011-0216-0042*

(մարզի, համայնքի, փողոցի անվանումները շենքի համարը, հողամասի ծածկագիրը)

Կառուցապատող *«ՄԻԼՈՆ ՄԱՅՆԻՆԳ» սահմանափակ պատասխանատվությամբ ընկերություն (ՀՀ, Կոտայքի մարզ, համայնք Աբովյան, գ. Առինջ Բ թաղամաս 1-ին փողոց 1/1. հեռ. +37441107777)*

(կազմակերպության անվանումը, գտնվելու վայրը, ֆիզիկական անձի անունը, ազգանունը, բնակության վայրը, հեռախոսահամարը, էլեկտրոնային հասցեն)

Առաջադրանքի տրամադրման հիմքը *Կառուցապատողի հայտը, անշարժ գույքի իրավունքի պետական գրանցման N 07112022-07-0154 վկայական՝ տրված 07.11.2022թ., էսքիզային նախագիծը*

(կառուցապատման նպատակով ՀՀ օրենսդրությամբ սահմանված կարգով հողամասի տրամադրման, անշարժ գույքի փոփոխման իրավունքը հաստատող անհրաժեշտ փաստաթղթեր)

Առաջադրանքի գործողության ժամկետը *երեք տարի*

(ՀՀ կառավարության 19 մարտի 2015 թվականի N 596-Ն որոշման N1 հավելվածի 31-րդ կետին համապատասխան)

ՆԱԽԱԳԾՎՈՂ ՀՈՂԱՄԱՍԻ ԲՆՈՒԹԱԳԻՐԸ

(աստղանիշով (*) նշված դրույթների գրաֆիկական արտացոլումը տրամադրվում է կից ներկայացվող ամփոփ սխեմայով՝ Մ 1:500)

1.Հողամասը գտնվում է *նպատակային նշանակությունը՝ բնակավայրերի, գործառնական նշանակությունը՝ բնակելի կառուցապատման*

(հողամասի դիրքը քաղաքաշինական միջավայրում, դրա նպատակային և գործառնական նշանակությունը)

2.(*) Հողամասի չափերը *0,451372 հա*

(հողամասի սահմանները՝ կոորդինատային նշահարմամբ, մակերեսը, (հա))

3. Հողամասի առկա վիճակը *Հողամասը ծանրաբեռնված չէ*

(ռելիեֆի բնութագիրը, շենքերի (այդ թվում՝ քանդման ենթակա) առկայությունը (օգտագործումը, նշանակությունը, հարկայնությունը, շինարարական նյութերը և այլն), կանաչապատումը, բարեկարգումը և այլ)

4.(*) Տրանսպորտային պայմանները *ներհամայնքային նշանակության ճանապարհ*

(ճանապարհների առկայությունը, երկաթուղային տրանսպորտի մուտքերը և այլն)

5.(*) Ինժեներական ցանցեր և սարքավորումներ *Նախագծվող և կից տարածքներով անցնող ինժեներական գծեր և հաղորդակցուղիներ:*

(ջրամատակարարման, կոյուղու, գազամատակարարման, տաք ջրի մատակարարման, էլեկտրամատակարարման, էլեկտրոնային հաղորդակցության համակարգեր)

(նախագծվող հողամասով կամ կից տարածքով անցնող ինժեներական ենթակառուցվածքներ, այդ թվում՝ ստորգետնյա)

6.(*) Կից հողամասեր *Հարևանությամբ գտնվող բնակելի տներ, հողամասեր և տարածքներ*

(կից հողօգտագործողների անվանումը և դրանց սահմանները՝ համաձայն ներկայացված սխեմայի)

7.Բնության հատուկ պահպանվող և (կամ) պատմամշակութային հուշարձանների տարածքներ (պահպանական գոտիներ) *Առկա չեն*

(հուշարձանի անվանումը, կարգավիճակը և այլն)

8.(*) Հատակագծային սահմանափակումներ *Հաշվի առնել կից տարածքներում առկա և նախատեսվող կառուցապատումը*

(անցանկալի գործող արտադրական, պաշտպանվող օբյեկտների, ինժեներատրանսպորտային ենթակառուցվածքների և այլ օբյեկտների նկատմամբ սահմանափակումները, այդ թվում՝ սերվիտուտները)

ՆԱԽԱԳԾԱՅԻՆ ՊԱՀԱՆՋՆԵՐԸ

(աստղանիշով (*) նշված դրույթների գրաֆիկական արտացոլումը տրամադրվում է կից ներկայացվող ամփոփ սխեմայով՝ Մ 1:500)

9.Ճարտարապետահատակագծային պահանջներ *մշակել նախագիծ՝ համայնք Աբովյան, գ. Առինջ Բ թաղամաս 1-ին փողոց 7 հասցեում գտնվող հողամասում՝ բազմաֆունկցիոնալ բազմաբնակարան բնակելի համալիրի կառուցում՝ անշարժ գույքի սեփականության իրավունքի վկայականով տրված հողամասի սահմաններում:*

(ելնելով Հայաստանի Հանրապետության օրենսդրության և նորմատիվատեխնիկական փաստաթղթերի պահանջներից, առկա քաղաքաշինական ծրագրային փաստաթղթերի դրույթներից կամ դրանց բացակայության դեպքում՝ կազմավորված (կազմավորվող) քաղաքաշինական միջավայրի պայմաններից, առաջարկություններ ճակատների ձևավորման, տանիքների, արտաքին դռների, պատուհանների համաչափությունների և գունային լուծումների վերաբերյալ)

9.1. (*) օբյեկտի հեռավորությունը կարմիր գծից (մետր)	*ըստ նորմերի*
9.2. (*) հեռավորությունը հարևան հողակտորներից (օբյեկտներից) (մետր)	*ըստ նորմերի*
9.3. թույլատրելի բարձրությունը (մետր)	*ըստ նախագծի*

(սահմանային հարկայնության բարձրությունը գերազանցող շենքերի և շինությունների նախագծման դեպքում՝ ՀՇՆ II-6.02-2006 «Սեյսմակայուն շինարարություն.Նախագծման նորմեր» շինարարական նորմերով սահմանված պահանջների ապահովում (հատուկ հաշվարկային մեթոդներ, սեյսմակայունության բարձրացման միջոցառումներ և այլն))

9.4. կառուցապատման խտության գործակիցը (կառույցի (կառույցների) ընդհանուր մակերեսի հարաբերությունը հողամասի մակերեսին)	*ըստ նորմերի*
9.5. կառուցապատման տոկոսը (կառուցապատվող (անջրանցիկ) տարածքի հարաբերությունը հողամասի մակերեսին՝ տոկոսներով) (%)	*մինչև 60 %*
9.6. կանաչապատման տոկոսը (կանաչապատ տարածքի հարաբերությունը հողամասի մակերեսին՝ տոկոսներով) (%)	*40 % և ավելի*

9.7. այլ պահանջ-ներ

- *Հատակագծային լուծումները մշակել համաձայն պատվիրատուի առաջադրանքի՝ հաշվի առնելով նորմատիվային պահանջները*

10. Հողամասում գտնվող շենքերի և շինությունների քանդման կամ տեղափոխման (ապամոնտաժման) պայմանները և աշխատանքների հերթականությունը	Առկա չէ
11. Ստորգետնյա, կիսանկուղի և առաջին հարկերի տարածքների օգտագործման պայմանները	Համաձայն նորմերի
12. (*) Ինժեներական ցանցեր և սարքավորումներ	Պահանջներ գոյություն ունեցող և նախագծվող ենթակառուցվածքների ու ցանցերի նկատմամբ
12.1. (*) ջրամատակարարում, կոյուղի, տաք ջրամատակարարում	Կցվում է (համաձայն մատակարարող կազմակերպության տեխնիկական պայմանների)
12.2. (*) էլեկտրամատակարարում	Կցվում է (համաձայն մատակարարող կազմակերպության տեխնիկական պայմանների)
12.3 . (*) գազամատակարարում	Կցվում է (համաձայն մատակարարող կազմակերպության տեխնիկական պայմանների)
12.4. (*) էլեկտրոնային հաղորդակցության մալուխատար կոյուղու (ներառյալ դիտահորը) տեղադիրքը	Կցվում է (համաձայն 22 կառավարության 19 մարտի 2015 թվականի N 596-Ն որոշման N 1 հավելվածի 57-րդ կետի 2-րդ ենթակետով սահմանված ելակետային տվյալների)
12.5. թույլ հոսանքներ	Առկա չեն
12.6. աղբահանություն	համայնքային
13. Տարածքի ինժեներական նախապատրաստում	Կազմակերպել տարածքի ջրահեռացում: (ռելիեֆի կազմակերպման, ջրահեռացման, ինժեներական պաշտպանության միջոցառումները)
14. Բարեկարգում	Ազատ տարածքը բարեկարգել և կանաչապատել (լանդշաֆտային պլանավորման վերաբերյալ պահանջները, կանաչապատում, ճարտարապետական փոքր ձևեր, ցանկապատում, գովազդ և այլն)
15. Շինարարական նյութեր	Երկաթբետոնե տարրեր, քարե շար, ապակի, մետաղական տարրեր: (շինարարական նյութերի օգտագործման առաջարկությունները տանիքների, ճակատների լուծումների, արտաքին դռների, պատուհանների վերաբերյալ)
16. Պաշտպանական կառույցներ	Ըստ նախագծի (արտակարգ իրավիճակներում մարդկանց օբյեկտների պաշտպանության միջոցառումները)
17. Հակահրդեհային պահանջներ	Ապահովել հակահրդեհային նորմատիվ պահանջները (հակահրդեհային անվտանգության ապահովման միջոցառումները)
18. Հաշմանդամների և բնակչության սակավաշարժ խմբերի պաշտպանության միջոցառումներ	ապահովել հաշմանդամների և բնակչության սակավաշարժ խմբերի տեղաշարժը
19. Շրջակա միջավայրի պահպանում	ապահովել շրջակա միջավայրի պահպանման համապատասխան միջոցառումները (շրջակա միջավայրի վտանգավոր ազդեցությունից բացառելու միջոցառումները)
20. Շինարարության կազմակերպում	Ըստ նորմերի

(առաջարկություններ շինարարության հետ կապված անբարենպաստ ազդեցության բացառման, քաղաքային տնտեսության և տրանսպորտի անխափան աշխատանքի ապահովման վերաբերյալ)

21. Առաջադրանքի գործողության ժամկետը և նախագծի մշակման փուլերը	երեք տարի, ճարտարապետական մաս, կոնստրուկտիվ մաս (Նշվում են առաջադրանքի գործողության ժամկետը և նախագծի մշակման փուլերը)

Լ Ր Ա Ց Ո Ւ Ց Ի Չ   Պ Ա Յ Մ Ա Ն Ն Ե Ր Ը

22. Նախագծային փաստաթղթերի փորձաքննությանը ներկայացվող պահանջներ	համաձայն 22 կառավարության 19.03.2015թ. «Հայաստանի Հանրապետությունում կառուցապատման նպատակով թույլտվությունների և այլ փաստաթղթերի տրամադրման կարգը հաստատելու և Հայաստանի Հանրապետության կառավարության մի շարք որոշումներ ուժը կորցրած ճանաչելու մասին» N 596-Ն որոշման, 21.06.2014թ. «Շրջակա միջավայրի վրա ազդեցության և փորձաքննության մասին» 22 օրենք

(Հայաստանի Հանրապետության օրենսդրությամբ սահմանված փորձաքննության անցնելը կամ նախագծողի հավաստիացումը՝ հղում կատարելով համապատասխան իրավական ակտին)

23. Միջանկյալ համաձայնեցում	Համաձայնեցում Արտյան համայնքի ղեկավարի հետ

(իրավասու մարմնի կամ Հայաստանի Հանրապետության օրենսդրությամբ նախատեսված դեպքերում շահագրգիռ մարմինների հետ էսքիզային նախագծի նախնական համաձայնեցում. նշվում է նաև առաջադրանքի փոփոխման հնարավորությունը՝ 22 կառավարության 19 մարտի 2015 թվականի N 596-Ն որոշման N 1 հավելվածի 87-րդ կետով նախատեսված դեպքում)

24. Հասարակական քննարկումներ	Նորմերի համաձայն (Հայաստանի Հանրապետության օրենսդրությամբ սահմանված դեպքերում և կարգով)
25. Համաձայնեցումներ	• Համաձայնեցում Արտյան համայնքի ղեկավարի հետ: • Մինչև նախագծային աշխատանքները սկսելը համաձայնություն ձեռք բերել տվյալ ինժեներական ենթակառուցվածքների սեփականատերերի (օգտագործողների) հետ • Համաձայնեցում հարևան հողամասի սեփականատեր(երի) (օգտագործող(ների)) հետ

(նշվում են տվյալ օբյեկտի համաձայնեցման՝ օրենքով սահմանված պահանջները՝ հուշարձանների ու քաղաքի պահպանության և այլ լիազորված մարմինների հետ, ինչպես նաև 22 կառավարության 19 մարտի 2015 թվականի N 596-Ն որոշման N 1 հավելվածի 56-րդ կետով սահմանված դեպքերում՝ ինժեներական ենթակառուցվածքի սեփականատիրոջ (օգտագործողի) հետ)

26. Փոստային բաժանորդային պահարանների տեղադրում	չի պահանջվում
27. Այլ պայմաններ	• Նախագծի կազմը և բովանդակությունը համապատասխանեցնել 22 կառավարության առընթեր քաղաքաշինության պետական կոմիտեի նախագահի 11.09.2017թ. «Բնակելի, հասարակական, արտադրական շենքերի և շինությունների նախագծային փաստաթղթերի կազմը և բովանդակությունը սահմանող կանոններ» և 22 քաղաքաշինության նախարարի 29.11.2006թ. հ.273-Ն հրամանն ուժը կորցրած ճանաչելու մասին» հ.128-Ն հրամանով հաստատված դրույթներին: • Շինությունը նախագծել 22 քաղաքաշինության նախարարի 14.10.2014թ ՀՇՆ 30-01-2014 «Քաղաքաշինություն. քաղաքային եվ գյուղական բնակավայրերի հատակագծում և կառուցապատում» շինարարական նորմերը հաստատելու և Հայաստանի Հանրապետության քաղաքաշինության նախարարի 2001 թվականի նոյեմբերի 1-ի n 82 հրամանում փոփոխություն կատարելու մասին» N 263-Ն հրամանով հաստատված դրույթներին համապատասխան: • Նախագիծը ներկայացնել համաձայնեցման երկու օրինակից:

ՀԱՅԱՍՏԱՆԻ ՀԱՆՐԱՊԵՏՈՒԹՅԱՆ
ԱՐՏՅԱՆ ՀԱՄԱՅՆՔԻ ՂԵԿԱՎԱՐ

ԷԴՈՒԱՐԴ ԲԱԲԱՅԱՆ

Կ.Տ.

ՀԱՅԱՍՏԱՆԻ ՀԱՆՐԱՊԵՏՈՒԹՅԱՆ
ԿՈՏԱՅՔԻ ՄԱՐԶԻ ԱԲՈՎՅԱՆ ՀԱՄԱՅՆՔԻ ՂԵԿԱՎԱՐ

Ո Ր Ո Շ ՈՒ Մ

04 ապրիլի 2023 թվականի N 1132

ԱԲՈՎՅԱՆ ՀԱՄԱՅՆՔԻ ԱՌԻՆՋ ԳՅՈՒՂԻ Բ ԹԱՂԱՄԱՍԻ ԹԻՎ 7/10 ՀԱՍՑԵՈՒՄ ԳՏՆՎՈՂ ՀՈՂԱՄԱՍԻ ԲԱԺԱՆՎԱԾ ՄԱՍԵՐԻՆ ՀԱՍՑԵՆԵՐ ՏՐԱՄԱԴՐԵԼՈՒ ՄԱՍԻՆ

Համաձայն «Տեղական ինքնակառավարման մասին» օրենքի 35-րդ հոդվածի 1-ին մասի 22-րդ և 24-րդ կետերի, Հայաստանի Հանրապետության կառավարության 2005 թվականի դեկտեմբերի 29-ի N 2387-Ն որոշմամբ հաստատված կարգի 29-րդ, 50-րդ, 51-րդ և 55-րդ կետերի, Աբովյան համայնքի ավագանու 2022 թվականի դեկտեմբերի 28-ի N 193-Ն որոշման, հաշվի առնելով «ՄԻԼՈՆ ՄԱՅՆԻՆԳ» սահմանափակ պատասխանատվությամբ ընկերության տնօրենի դիմումը (մուտք՝ 2023 թվականի մարտի 23-ի N S-483).

1. «ՄԻԼՈՆ ՄԱՅՆԻՆԳ» սահմանափակ պատասխանատվությամբ ընկերությանը պատկանող (հիմք՝ 2023 թվականի փետրվարի 24-ի N 24022023-07-0004 վկայական) Աբովյան համայնքի Առինջ գյուղի Բ թաղամասի թիվ 7/10 հասցեում գտնվող հողամասի բաժանված մասերին՝ «Գևորգ Աբրահամյան Սուրիկի» անհատ ձեռնարկատիրոջ կողմից 2023 թվականի մարտի 06-ին կազմված բաժանման սխեմայի (կցվում է) համաձայն՝ տրամադրել հասցեներ՝ 2165.59 քառակուսի մետր մակերեսով հատվածին (որից 2012.41 ընդհանուր բաժնային սեփականություն)՝ համայնք Աբովյան, գյուղ Առինջ, Բ թաղամաս, 7/10, 2122.21 քառակուսի մետր մակերեսով հատվածին (որից 2012.41 ընդհանուր բաժնային սեփականություն)՝ համայնք Աբովյան, գյուղ Առինջ, Բ թաղամաս, 7/22, 2158.73 քառակուսի մետր մակերեսով հատվածին (որից 2012.41 ընդհանուր բաժնային սեփականություն)՝ համայնք Աբովյան, գյուղ Առինջ, Բ թաղամաս, 7/23:

2. «ՄԻԼՈՆ ՄԱՅՆԻՆԳ» սահմանափակ պատասխանատվությամբ ընկերությունը պարտավոր է Աբովյանի համայնքապետարանի 900105201652 հաշվեհամարին մուծել 15 000 (տասնհինգ հազար) դրամ՝ հասցեների տրամադրման ծառայության վճար:

3. Սույն որոշումն ուժի մեջ է մտնում «ՄԻԼՈՆ ՄԱՅՆԻՆԳ» սահմանափակ պատասխանատվությամբ ընկերությանը որոշման ընդունման մասին իրազեկելու օրվան հաջորդող օրվանից:

ՀԱՄԱՅՆՔԻ ՂԵԿԱՎԱՐ **Է. ԲԱԲԱՅԱՆ**

2023թ. ապրիլի 04
ք. Աբովյան

ՀՈՂԱՄԱՍԻ ԲԱԺԱՆՄԱՆ ՍԽԵՄԱ

Կոտայքի մարզ,համայնք Աբովյան գյուղ Առինջ Բ թաղամաս 7/10

Մարզ, համայնք, հասցե

Սեփականատեր	
<<ՄԻԼՈՆ ՍԱՅՆԻՆԳ>>ՍՊԸ	

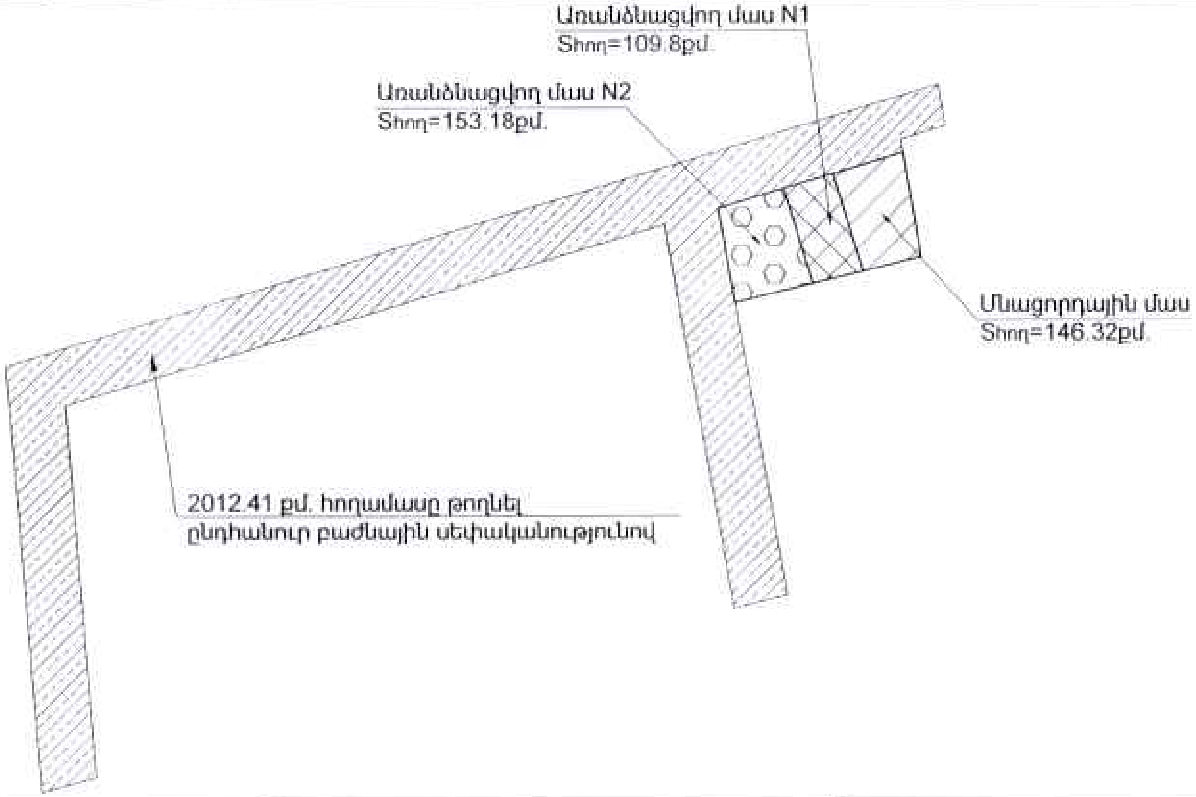

Մակերես հա	0.04093;0.201241
Ծածկագիր	07-011-0216-0030;07-011-0216-0031
Նպատակային նշանակություն	Բնակավայրերի
Գործառնական նշանակություն	Բնակելի կառուցապատում

Լրացուցիչ նշումներ.

Որակավորում ունեցող անձ			Գևորգ Աբրահամյան
Որակավորման վկայականի համարը			0255
Ստորագրություն			
Իրավաբանական անձի անվանումը			«Գևորգ [illegible] Աբրահամյան»ԱՁ
ՀՎՀՀ			87888244
Ստորագրություն			
ամիս ամսաթիվ	չափագրության	03.03.2023	
	հատակագծի կազմման	06.03.2023	

ՀՈՂԱՄԱՍԻ ՀԱՏԱԿԱԳԻԾ

ՁԵ 1

Սեփականատեր	
<<ՄԻԼՈՆ ՄԱՅՆԻՆԳ>>ՍՊԸ	

Կոտայքի մարզ,համայնք Աբովյան գյուղ Առինջ Բ թաղամաս 7/10-ից առանձնացվող մաս 1

Մարզ, համայնք, հասցե

Հողահատկացման հիմքը

Հաստատում եմ 04.04.2023թ.

Համայնքի ղեկավար Կ.Տ.

անուն, ազգանուն, ստորագրություն

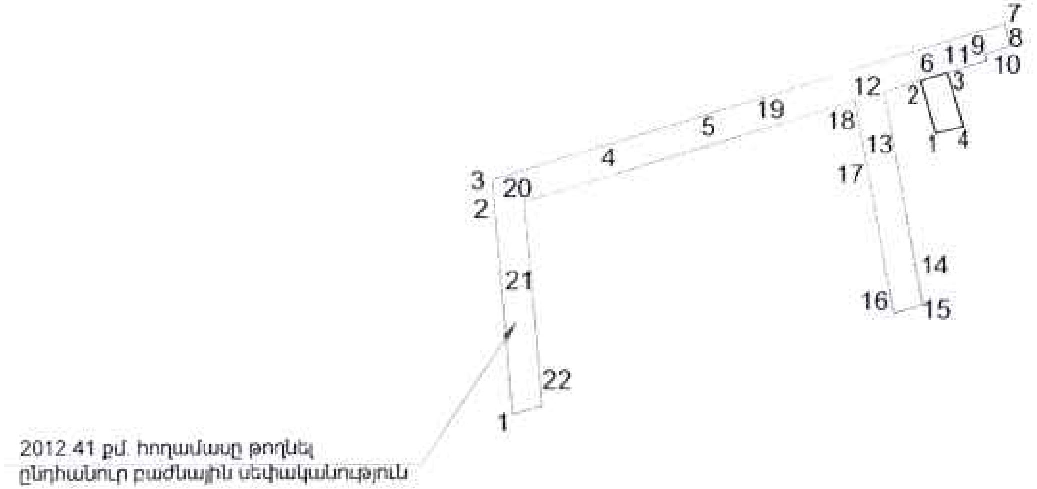

Մակերես հա	0.212221,որից 0.01098 սեփական
Ծածկագիր	07-011-0216- ;07-011-0216-0031
Նպատակային նշանակություն	Բնակավայրերի
Գործառնական նշանակություն	Բնակելի կառուցապատում

Լրացուցիչ նշումներ. 2122.21քմ-ից 2012.41քմ-ն թողնել ընդհանուր բաժնային սեփականություն

Սեփական հողամասի

Բեկումնային (բեկման) կետեր	Կոորդինատներ X	Կոորդինատներ Y	Գծային չափերը (մ)
1	4456650.86	8464178.51	
			14.44
2	4456664.69	8464174.33	
			7.50
3	4456666.86	8464181.51	
			14.84
4	4456652.65	8464185.80	
			7.51
1	4456650.86	8464178.51	

Մասշտաբ 1:2000

Որակավորում ունեցող անձ		Ձաւոզ Աբրահամյան
Որակավորման վկայականի համարը		0255
Ստորագրություն		
Իրավաբանական անձի անվանումը		«Ձաւոզ Արմիկի Աբրահամյան»ԱՁ
ՀՎՀՀ		87888214
Ստորագրություն		
ամիս ամսաթիվ	չափագրության	03.03.2023
	հատակագծի կազմման	06.03.2023

Կ.Տ.

Ձև 1

Ընդհանուր բաժնային սեփ. հողամասի			
Եզրագծային (բեկման) կետեր	Կոորդինատներ		Գծային չափերը (մ)
	X	Y	
1	4456576.79	8464066.66	54.78
2	4456631.38	8464062.15	7.63
3	4456638.98	8464061.52	32.34
4	4456648.33	8464092.48	26.00
5	4456655.85	8464117.37	61.20
6	4456673.54	8464175.96	21.68
7	4456679.80	8464196.71	6.03
8	4456673.86	8464197.74	6.23
9	4456672.00	8464191.79	0.50
10	4456671.85	8464191.32	1.96
11	4456669.92	8464191.66	28.10
12	4456661.80	8464164.76	13.93
13	4456648.08	8464167.19	43.47
14	4456605.29	8464174.80	1.41
15	4456604.93	8464173.44	6.62
16	4456603.24	8464167.04	39.99
17	4456642.62	8464160.04	17.12
18	4456659.47	8464157.05	26.80
19	4456651.72	8464131.39	64.09
20	4456633.19	8464070.03	17.38
21	4456615.87	8464071.46	37.14
22	4456578.86	8464074.52	8.12
1	4456576.79	8464066.66	

Որակավորում ունեցող անձ		Գևորգ Աբրահամյան
Որակավորման վկայականի համարը		0255
Ստորագրություն		
Իրավաբանական անձի անվանումը		«Գևորգ Սուրիկի Աբրահամյան» ԱՁ
ՀՎՀՀ		87888214
Ստորագրություն		
ամիս ամսաթիվ	չափագրության	03.03.2023
	հատակագծի կազմման	06.03.2023

Սեփականատեր		Ձև 1
<<ՄԻԼՈՆ ՍԱՅՆԻՆԳ>>ՍՊԸ		Հաստատում եմ 04.04.2023թ.
		Համայնքի ղեկավար Կ.Տ.
		անուն, ազգանուն, հայրանուն

ՀՈՂԱՄԱՍԻ ՀԱՏԱԿԱԳԻԾ

Կոտայքի մարզ,համայնք Աբովյան գյուղ Առինջ Բ թաղամաս 7/10

Մարզ, համայնք, հասցե

Հողհատկացման հիմքը

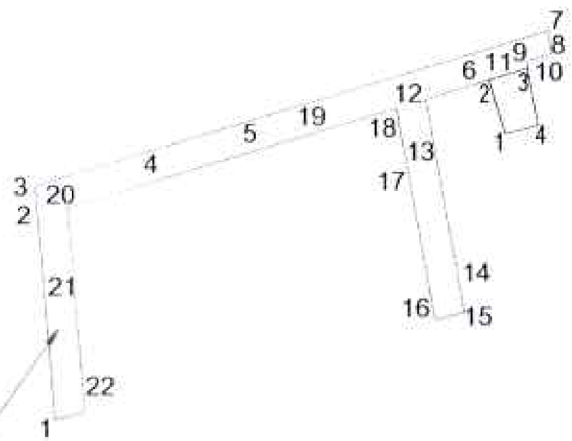

Մակերես հա	0.215873,որից 0.014632 սեփական
Ծածկագիր	07-011-0216-0030,07-011-0216-0031
Նպատակային նշանակություն	Բնակավայրերի
Գործառնական նշանակություն	Բնակելի կառուցապատում

Լրացուցիչ նշումներ 2158.73քմ-ից 2012.41քմ-ն թողնել ընդհանուր բաժնային սեփականություն

Սեփական հողամասի

Եզրագծային (բեկման) կետեր	Կոորդինատներ X	Կոորդինատներ Y	Գծային չափերը (մ)
1	4456652.65	8464185.80	
			14.84
2	4456666.86	8464181.51	
			10.60
3	4456669.92	8464191.66	
			15.41
4	4456654.75	8464194.35	
			8.81
1	4456652.65	8464185.80	

Մասշտաբ 1:2000

Որակավորում ունեցող անձ		Գևորգ Աբրահամյան
Որակավորման վկայականի համարը		0255
Ստորագրություն		
Իրավաբանական անձի անվանումը		«Գևորգ Աբրահամյան» ԱՁ
ՀՎՀՀ		87888214
Ստորագրություն		
ամիս ամսաթիվ	չափագրության	03.03.2023
	հատակագծի կազմման	06.03.2023

Կ.Տ.

Ձև 1

Ընդհանուր բաժնային սեփ հողամասի			
Շրջադարձային (բեկման) կետեր	Կոորդինատներ		Գծային չափերը (մ)
	X	Y	
1	4456576.79	8464066.66	54.78
2	4456631.38	8464062.15	7.63
3	4456638.98	8464061.52	32.34
4	4456648.33	8464092.48	26.00
5	4456655.85	8464117.37	61.20
6	4456673.54	8464175.96	21.68
7	4456679.80	8464196.71	6.03
8	4456673.86	8464197.74	6.23
9	4456672.00	8464191.79	0.50
10	4456671.85	8464191.32	1.96
11	4456669.92	8464191.66	28.10
12	4456661.80	8464164.76	13.93
13	4456648.08	8464167.19	43.47
14	4456605.29	8464174.80	1.41
15	4456604.93	8464173.44	6.62
16	4456603.24	8464167.04	39.99
17	4456642.62	8464160.04	17.12
18	4456659.47	8464157.05	26.80
19	4456651.72	8464131.39	64.09
20	4456633.19	8464070.03	17.38
21	4456615.87	8464071.46	37.14
22	4456578.86	8464074.52	8.12
1	4456576.79	8464066.66	

Որակավորում ունեցող անձ			Գևորգ Աբրահամյան
Որակավորման վկայականի համարը			0255
Ստորագրություն			
Իրավաբանական անձի անվանումը			«Գևորգ Սուրենի Աբրահամյան»ԱՁ
ՀՎՀՀ			87888214
Ստորագրություն			
ամիս ամսաթիվ	չափագրության	03.03.2023	
	հատակագծի կազման	06.03.2023	

ՀՈՂԱՄԱՍԻ ՀԱՏԱԿԱԳԻԾ

Սեփականատեր	
<<ՄԻԼՈՆ ՄԱՅՆԻՆԳ>>ՍՊԸ	

Կոտայքի մարզ,համայնք Աբովյան գյուղ Առինջ Բ թաղամաս 7/10-ից առանձնացվող մաս 2

Մարզ, համայնք, հասցե

Հողօգտագործման հիմքը

Հաստատում եմ 04.04.2023թ.

Համայնքի ղեկավար

անուն, ազգանուն, հայրանուն

Կ.Տ.

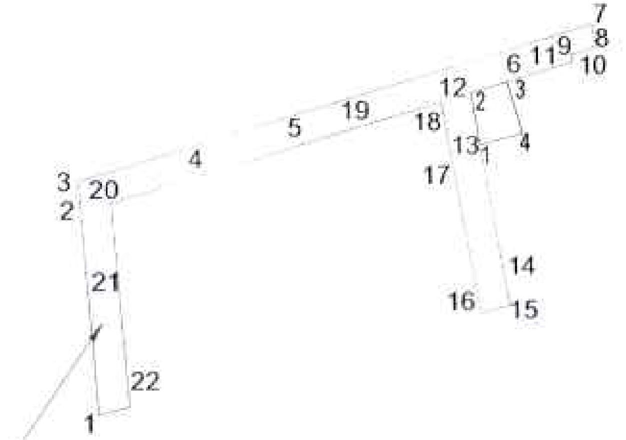

2012.41 քմ. հողամասը թողնել ընդհանուր բաժնային սեփականություն

Մակերես հա	0.216559,որից 0.015318 սեփական
Ծածկագիր	07-011-0216- ;07-011-0216-0031
Նպատակային նշանակություն	Բնակավայրերի
Գործառնական նշանակություն	Բնակելի կառուցապատում

Լրացուցիչ նշումներ. 2165.59քմ-ից 2012.41քմ-ն թողնել ընդհանուր բաժնային սեփականություն

Սեփական հողամասի			
Եզրագծային (բեկման) կետեր	Կոորդինատներ		Գծային չափերը (մ)
	X	Y	
1	4456648.08	8464167.19	
			13.93
2	4456661.80	8464164.76	
			10.00
3	4456664.69	8464174.33	
			14.44
4	4456650.86	8464178.51	
			11.65
1	4456648.08	8464167.19	

Մասշտաբ 1:2000

Որակավորում ունեցող անձ		Գևորգ [illegible]
Որակավորման վկայականի համարը		0255
Ստորագրություն		
Իրավաբանական անձի անվանումը		«Գևորգ [illegible]»ԱՁ
ՀՎՀՀ		87888214
Ստորագրություն		
ամիս ամսաթիվ	չափագրության	03.03.2023
	հատակագծի կազմման	06.03.2023

Կ.Տ.

Ընդհանուր բաժնային սեփ. հողամասի			
Շրջադարձային (բեկման) կետեր	Կոորդինատներ		Գծային չափերը (մ)
	X	Y	
1	4456576.79	8464066.66	54.78
2	4456631.38	8464062.15	7.63
3	4456638.98	8464061.52	32.34
4	4456648.33	8464092.48	26.00
5	4456655.85	8464117.37	61.20
6	4456673.54	8464175.96	21.68
7	4456679.80	8464196.71	6.03
8	4456673.86	8464197.74	6.23
9	4456672.00	8464191.79	0.50
10	4456671.85	8464191.32	1.96
11	4456669.92	8464191.66	28.10
12	4456661.80	8464164.76	13.93
13	4456648.08	8464167.19	43.47
14	4456605.29	8464174.80	1.41
15	4456604.93	8464173.44	6.62
16	4456603.24	8464167.04	39.99
17	4456642.62	8464160.04	17.12
18	4456659.47	8464157.05	26.80
19	4456651.72	8464131.39	64.09
20	4456633.19	8464070.03	17.38
21	4456615.87	8464071.46	37.14
22	4456578.86	8464074.52	8.12
1	4456576.79	8464066.66	

Որակավորում ունեցող անձ			Գևորգ Աբրահամյան
Որակավորման վկայականի համարը			0255
Ստորագրություն			
Իրավաբանական անձի անվանումը			«Գևորգ Սուրիկի Աբրահամյան»ԱՁ
ՀՎՀՀ			87888214
Ստորագրություն			
ամիս ամսաթիվ	չափագրության	03.03.2023	
	հատակագծի կազմման	06.03.2023	Կ.Տ.

ՀԱՅԱՍՏԱՆԻ ՀԱՆՐԱՊԵՏՈՒԹՅԱՆ
ԿՈՏԱՅՔԻ ՄԱՐԶԻ ԱԲՈՎՅԱՆ ՀԱՄԱՅՆՔԻ ՂԵԿԱՎԱՐ

Ո Ր Ո Շ ՈՒ Մ

05 ապրիլի 2023 թվականի N 1133

«ԼԻԼԻԹ ԵՂԻԱԶԱՐՅԱՆ ՇՄԱՎՈՆԻ» ԱՆՀԱՏ ՁԵՌՆԱՐԿԱՏԻՐՈՋԸ 2023 ԹՎԱԿԱՆԻ ԸՆԹԱՑՔՈՒՄ ՈԳԵԼԻՑ ԵՎ ԱԼԿՈՀՈԼԱՅԻՆ ԽՄԻՉՔՆԵՐԻ ԵՎ ԾԽԱԽՈՏԱՅԻՆ ԱՐՏԱԴՐԱՏԵՍԱԿՆԵՐԻ ԿԱՄ ԾԽԱԽՈՏԱՅԻՆ ԱՐՏԱԴՐԱՏԵՍԱԿՆԵՐԻ ՓՈԽԱՐԻՆԻՉՆԵՐԻ ԿԱՄ ԾԽԱԽՈՏԱՅԻՆ ԱՐՏԱԴՐԱՏԵՍԱԿՆԵՐԻ ՆՄԱՆԱԿՆԵՐԻ ՎԱՃԱՌՔԻ ԹՈՒՅԼՏՎՈՒԹՅՈՒՆ ՏԱԼՈՒ ՄԱՍԻՆ

Համաձայն «Տեղական ինքնակառավարման մասին» օրենքի 45-րդ հոդվածի 1-ին մասի 2-րդ կետի, Աբովյան համայնքի ավագանու 2022 թվականի դեկտեմբերի 28-ի N 191-Ն որոշման, հիմք ընդունելով «Լիլիթ Եղիազարյան Շմավոնի» անհատ ձեռնարկատիրոջ հայտը (մուտք՝ 2023 թվականի ապրիլի 03-ի N Ք-1709).

1. «Լիլիթ Եղիազարյան Շմավոնի» անհատ ձեռնարկատիրոջը տալ 2023 թվականի ընթացքում Աբովյան համայնքի Աբովյան քաղաքի Հանրապետության պողոտայի 15 շենքի թիվ 6/1 հասցեում գտնվող 97.1 քառակուսի մետր մակերեսով խանութում ոգելից և ալկոհոլային խմիչքների և ծխախոտային արտադրատեսակների կամ ծխախոտային արտադրատեսակների փոխարինիչների (բացառությամբ բժշկական նշանակության ծխախոտային արտադրատեսակների փոխարինիչների) կամ ծխախոտային արտադրատեսակների նմանակների վաճառքի թույլտվություն (Թույլտվություն N 91 կցվում է):

2. «Լիլիթ Եղիազարյան Շմավոնի» անհատ ձեռնարկատերը պարտավոր է Աբովյանի համայնքապետարանի 900105201074 հաշվեհամարին վճարել տեղական տուրք՝ 108 000 (հարյուր ութ հազար) դրամ:

3. Սույն որոշումն ուժի մեջ է մտնում «Լիլիթ Եղիազարյան Շմավոնի» անհատ ձեռնարկատիրոջը որոշման ընդունման մասին իրազեկելու օրվան հաջորդող օրվանից:

ՀԱՄԱՅՆՔԻ ՂԵԿԱՎԱՐ Է. ԲԱԲԱՅԱՆ

2023թ. ապրիլի 05
ք. Աբովյան

ՀԱՅԱՍՏԱՆԻ ՀԱՆՐԱՊԵՏՈՒԹՅՈՒՆ
ԿՈՏԱՅՔԻ ՄԱՐԶ
ԱԲՈՎՅԱՆԻ ՀԱՄԱՅՆՔԱՊԵՏԱՐԱՆ

ԹՈՒՅԼՏՎՈՒԹՅՈՒՆ N ՈԱԽԾ - 91

ՈԳԵԼԻՑ ԵՎ ԱԼԿՈՀՈԼԱՅԻՆ ԽՄԻՉՔՆԵՐԻ ԵՎ ԾԽԱԽՈՏԱՅԻՆ ԱՐՏԱԴՐԱՏԵՍԱԿՆԵՐԻ ԿԱՄ ԾԽԱԽՈՏԱՅԻՆ ԱՐՏԱԴՐԱՏԵՍԱԿՆԵՐԻ ՓՈԽԱՐԻՆԻՉՆԵՐԻ ԿԱՄ ԾԽԱԽՈՏԱՅԻՆ ԱՐՏԱԴՐԱՏԵՍԱԿՆԵՐԻ ՆՄԱՆԱԿՆԵՐԻ ՎԱՃԱՌՔԻ

Տրված՝ ***05 ապրիլի 2023թ.***

Վաճառքի կամ իրացման թույլատրված ապրանքի անվանումը՝

Ոգելից և ալկոհոլային խմիչքների և ծխախոտային արտադրատեսակների կամ ծխախոտային արտադրատեսակների փոխարինիչների (բացառությամբ բժշկական նշանակության ծխախոտային արտադրատեսակների փոխարինիչների) կամ ծխախոտային արտադրատեսակների նմանակների վաճառք:

Հայտատու իրավաբանական անձի լրիվ անվանումը, կազմակերպաիրավական ձևը և գտնվելու վայրը կամ անհատ ձեռնարկատիրոջ անունը, ազգանունը և գտնվելու վայրը, հարկ վճարողի հաշվառման համարը՝

«Լիլիթ Եղիազարյան Շմավոնի» անհատ ձեռնարկատեր, ՀՀ, Կոտայքի մարզ Աբովյան համայնք ք. Աբովյան 7-րդ մ/շ 2-րդ թաղ. 26 տ., ՀՎՀՀ՝ 43177437:

Գործունեության տեսակի իրականացման վայրը՝ ***ՀՀ, Կոտայքի մարզ Աբովյան համայնք ք. Աբովյան Հանրապետության փ. 15 շ. թիվ 6/1, խանութ:***

Շինության տեսակը՝ ***Հիմնական շինություն:***

Թույլտվության գործողության ժամկետը՝ ***01 հունվարի 2023թ.***-ից մինչև ***31 դեկտեմբերի 2023թ.***-ը:

ՀԱՄԱՅՆՔԻ ՂԵԿԱՎԱՐ ԷԴՈՒԱՐԴ ԲԱԲԱՅԱՆ

ՀԱՅԱՍՏԱՆԻ ՀԱՆՐԱՊԵՏՈՒԹՅԱՆ
ԿՈՏԱՅՔԻ ՄԱՐԶԻ ԱԲՈՎՅԱՆ ՀԱՄԱՅՆՔԻ ՂԵԿԱՎԱՐ

Ո Ր Ո Շ ՈՒ Մ

05 ապրիլի 2023 թվականի N 1134

ԱՐՏԱՎԱԶԴ ՄԵԼՔՈՆՅԱՆԻՆ ՆԱԽԱԳԾՄԱՆ ԹՈՒՅԼՏՎՈՒԹՅՈՒՆ ՏԱԼՈՒ ՄԱՍԻՆ

Համաձայն «Տեղական ինքնակառավարման մասին» օրենքի 42-րդ հոդվածի 1-ին մասի 4-րդ կետի, Հայաստանի Հանրապետության կառավարության 2015 թվականի մարտի 19-ի N 596-Ն որոշման, հիմք ընդունելով Արտավազդ Մելքոնյանի հայտը (մուտք՝ 2023 թվականի մարտի 23-ի N Ք-1480).

1. Արտավազդ Մելքոնյանին տալ բնակելի տան և պարսպի կառուցման նախագծման թույլտվություն (նախագծման թույլտվությունը կցվում է):

2. Շինարարական աշխատանքները սկսելուց առաջ նախագծային փաստաթղթերը ներկայացնել համաձայնեցման և ստանալ շինարարության թույլտվություն:

3. Սույն որոշումն ուժի մեջ է մտնում Արտավազդ Մելքոնյանին որոշման ընդունման մասին իրազեկելու օրվան հաջորդող օրվանից:

ՀԱՄԱՅՆՔԻ ՂԵԿԱՎԱՐ Է. ԲԱԲԱՅԱՆ

2023թ. ապրիլի 05
ք. Աբովյան

ՀԱՅԱՍՏԱՆԻ ՀԱՆՐԱՊԵՏՈՒԹՅՈՒՆ
ԿՈՏԱՅՔԻ ՄԱՐԶ ԱԲՈՎՅԱՆ ՀԱՄԱՅՆՔ
ՆԱԽԱԳԾՄԱՆ ԹՈՒՅԼՏՎՈՒԹՅՈՒՆ
(ՃԱՐՏԱՐԱՊԵՏԱՀԱՏԱԿԱԳԾԱՅԻՆ ԱՌԱՋԱԴՐԱՆՔ)

N 150 «05» ապրիլի 2023թ.

Օբյեկտ *Բնակելի տան և պարսպի կառուցում*

(օբյեկտի անվանումը, կառուցում, վերակառուցում, վերականգնում, ուժեղացում, վերակազմում, գործառնական նշանակության փոփոխություն)

«Աշխատանքային նախագիծ» (միջին ռիսկայնության, II կատեգորիա) նախագծային փաստաթղթերի մշակման համար

(հակիրճ բնութագիրը, եզրույթները, ռիսկայնության աստիճանը (կատեգորիան), նախագծման փուլերը և այլն)

Գտնվելու վայրը *ՀՀ, Կոտայքի մարզ, համայնք Աբովյան, գ. Առինջ Խ. Աբովյան թաղամաս 16-րդ փողոց 8/2 հողամաս , ծածկագիր՝ 07-011-0352-0046*

(մարզի, համայնքի, փողոցի անվանումները շենքի համարը, հողամասի ծածկագիրը)

Կառուցապատող *Արտավազդ Մելքոնյան (ՀՀ, ք.Երևան Անդրանիկի 15/21)*

(կազմակերպության անվանումը, գտնվելու վայրը, ֆիզիկական անձի անունը, ազգանունը, բնակության վայրը, հեռախոսահամարը, էլեկտրոնային հասցեն)

Առաջադրանքի տրամադրման հիմքը *Կառուցապատողի հայտը, անշարժ գույքի իրավունքի պետական գրանցման N 16092019-07-0072 վկայական՝ տրված 16.09.2019թ., էսքիզային նախագիծ*

(կառուցապատման նպատակով ՀՀ օրենսդրությամբ սահմանված կարգով հողամասի տրամադրման, անշարժ գույքի փոփոխման իրավունքը հավաստող անհրաժեշտ փաստաթղթեր)

Առաջադրանքի գործողության ժամկետը *Մեկ տարի*

(ՀՀ կառավարության 19 մարտի 2015 թվականի N 596-Ն որոշման N1 հավելվածի 31-րդ կետին համապատասխան)

Ն Ա Խ Ա Գ Ծ Վ Ո Ղ Հ Ո Ղ Ա Մ Ա Ս Ի Բ Ն Ո Ւ Թ Ա Գ Ի Ր Ը

(աստղանիշով (*) նշված դրույթների գրաֆիկական արտացոլումը տրամադրվում է կից ներկայացվող ամփոփ սխեմայով՝ Մ 1:500)

1.Հողամասը գտնվում է *նպատակային նշանակությունը՝ բնակավայրերի, գործառնական նշանակությունը՝ բնակելի կառուցապատման*

(հողամասի դիրքը քաղաքաշինական միջավայրում, դրա նպատակային և գործառնական նշանակությունը)

2.(*) Հողամասի չափերը *0,05 հա*

(հողամասի սահմանները՝ կոորդինատային նշահարմամբ, մակերեսը, (հա)

3. Հողամասի առկա վիճակը *Հողամասը ծանրաբեռնված չէ*

(ռելիեֆի բնութագիրը, շենքերի (այդ թվում՝ քանդման ենթակա) առկայությունը (օգտագործումը, նշանակությունը, հարկայնությունը, շինարարական նյութերը և այլն), կանաչապատումը, բարեկարգումը և այլ)

4.(*) Տրանսպորտային պայմանները *ներհամայնքային նշանակության ճանապարհ*

(ճանապարհների առկայությունը, երկաթուղային տրանսպորտի մատույցները և այլն)

5.(*) Ինժեներական ցանցեր և սարքավորումներ *Նախագծվող և կից տարածքներով անցնող ինժեներական գծեր և հաղորդակցուղիներ:*

(ջրամատակարարման, կոյուղու, գազամատակարարման, տաք ջրի մատակարարման, էլեկտրամատակարարման, էլեկտրոնային հաղորդակցության համակարգեր)

(նախագծվող հողամասով կամ կից տարածքով անցնող ինժեներական ենթակառուցվածքները, այդ թվում՝ ստորգետնյա)

6.(*) Կից հողամասեր *Հարևանությամբ գտնվող բնակելի տներ, հողամասեր և տարածքներ*

(կից հողօգտագործողների անվանումը և դրանց սահմանները՝ համաձայն ներկայացված սխեմայի)

7.Բնության հատուկ պահպանվող և (կամ) պատմամշակութային հուշարժանների տարածքներ (պահպանական գոտիներ) *Առկա չեն*

(հուշարձանի անվանումը, կարգավիճակը և այլն)

8.(*) Հատակագծային սահմանափակումներ *Հաշվի առնել կից տարածքներում առկա և նախատեսվող կառուցապատումը*

(անցանկալի գործող արտադրության, պայթյունավտանգ օբյեկտների, ինժեներատրանսպորտային ենթակառուցվածքների և այլ օբյեկտների նկատմամբ սահմանափակումները, այդ թվում՝ սերվիտուտները)

Ն Ա Խ Ա Գ Ծ Ա Յ Ի Ն Պ Ա Հ Ա Ն Ջ Ն Ե Ր Ը

(աստղանիշով (*) նշված դրույթների գրաֆիկական արտացոլումը տրամադրվում է կից ներկայացվող ամփոփ սխեմայով՝ Մ 1:500)

9.Ճարտարապետահատակագծային պահանջներ *մշակել նախագիծ՝ համայնք Աբովյան, գ. Առինջ Խ. Աբովյան թաղամաս 16-րդ փողոց 8/2 հասցեում գտնվող հողամասում՝ բնակելի տան և պարսպի կառուցում՝ անշարժ գույքի սեփականության իրավունքի վկայականով տրված հողամասի սահմաններում:*

(ելնելով Հայաստանի Հանրապետության օրենսդրության և նորմատիվատեխնիկական փաստաթղթերի պահանջներից, առկա քաղաքաշինական ծրագրային փաստաթղթերի դրույթներից կամ դրանց բացակայության դեպքում՝ կայացված (կազմավորված) քաղաքաշինական միջավայրի պայմաններից, առաջարկություններ ճակատների ձևավորման, տանիքների, արտաքին դռների, պատուհանների համամասնությունների և գունային լուծումների վերաբերյալ)

9.1. (*) օբյեկտի հեռավորությունը կարմիր գծից (մետր)	*ըստ նորմերի*
9.2. (*) հեռավորությունը հարևան հողակտորներից (օբյեկտներից) (մետր)	*ըստ նորմերի*
9.3. թույլատրելի բարձրությունը (մետր)	*մինչև 9,0 մ*

(սահմանային հարկայնության բարձրությունը գերազանցող շենքերի և շինությունների նախագծման դեպքում՝ ՀՀՇՆ II-6.02-2006 «Սեյսմակայուն շինարարություն. Նախագծման նորմեր» շինարարական նորմերով սահմանված պահանջների ապահովում (հատուկ հաշվարկային մեթոդներ, սեյսմակայունության բարձրացման միջոցառումներ և այլն))

9.4. կառուցապատման խտության գործակիցը (կառույցի (կառույցների) ընդհանուր մակերեսի հարաբերությունը հողամասի մակերեսին)	*ըստ նորմերի*
9.5. կառուցապատման տոկոսը (կառուցապատվող (անցրանցիկ) տարածքի հարաբերությունը հողամասի մակերեսին տոկոսներով) (%)	*մինչև 40 %*
9.6. կանաչապատման տոկոսը (կանաչապատ տարածքի հարաբերությունը հողամասի մակերեսին տոկոսներով) (%)	*60 % և ավելի*

9.7. այլ պահանջ-ներ

- *Հատակագծային լուծումները մշակել համաձայն պատվիրատուի առաջադրանքի՝ հաշվի առնելով նորմատիվային պահանջները*

10. Հողամասում գտնվող շենքերի և շինությունների քանդման կամ տեղափոխման (ապամոնտաժման) պայմանները և աշխատանքների հերթականությունը	*Առկա չէ*
11. Ստորգետնյա, կիսանկուղի և առաջին հարկերի տարածքների օգտագործման պայմանները	*Համաձայն նորմերի*
12. (*) Ինժեներական ցանցեր և սարքավորումներ	*Պահանջներ գոյություն ունեցող և նախագծվող ենթակառուցվածքների ու ցանցերի նկատմամբ*
12.1. (*) ջրամատակարարում, կոյուղի, տաք ջրամատակարարում	*Համաձայն նորմերի* (համաձայն մատակարարող կազմակերպության տեխնիկական պայմանների)
12.2. (*) էլեկտրամատակարարում	*Համաձայն նորմերի* (համաձայն մատակարարող կազմակերպության տեխնիկական պայմանների)
12.3 . (*) գազամատակարարում	*Համաձայն նորմերի* (համաձայն մատակարարող կազմակերպության տեխնիկական պայմանների)
12.4. (*) էլեկտրոնային հաղորդակցության մալուխատար կոյուղու (ներառյալ դիտահորը) տեղադիրքը	*Համաձայն նորմերի* (համաձայն ՀՀ կառավարության 19 մարտի 2015 թվականի N 596-Ն որոշման N 1 հավելվածի 57-րդ կետի 2-րդ ենթակետով սահմանված ելակետային տվյալների)
12.5. թույլ հոսանքներ	*Առկա չեն*
12.6. աղբահանություն	*համայնքային*
13. Տարածքի ինժեներական նախապատրաստում	*Կազմակերպել տարածքի ջրահեռացում:* (ռելիեֆի կազմակերպման, ջրահեռացման, ինժեներական պաշտպանության միջոցառումները)
14. Բարեկարգում	*Ազատ տարածքը բարեկարգել և կանաչապատել* (լանդշաֆտային պլանավորման վերաբերյալ պահանջները, կանաչապատում, ճարտարապետական փոքր ձևեր, ցանկապատում, գովազդ և այլն)
15. Շինարարական նյութեր	*Երկաթբետոնե տարրեր, քարե շար, ապակի, մետաղական տարրեր:* (շինարարական նյութերի օգտագործման առաջարկությունները տանիքների, ճակատների լուծումների, արտաքին դռների, պատուհանների վերաբերյալ)
16. Պաշտպանական կառույցներ	*Ըստ նախագծի* (արտակարգ իրավիճակներում մարդկանց օբյեկտների պաշտպանության միջոցառումները)
17. Հակահրդեհային պահանջներ	*Ապահովել հակահրդեհային նորմատիվ պահանջները* (հակահրդեհային անվտանգության ապահովման միջոցառումները)
18. Հաշմանդամների և բնակչության սակավաշարժ խմբերի պաշտպանության միջոցառումներ	*ապահովել հաշմանդամների և բնակչության սակավաշարժ խմբերի տեղաշարժը*
19. Շրջակա միջավայրի պահպանում	*ապահովել շրջակա միջավայրի պահպանման համապատասխան միջոցառումները* (շրջակա միջավայրի վտանգավոր ազդեցությունից բացառելու միջոցառումները)
20. Շինարարության կազմակերպում	*Ըստ նորմերի* (առաջարկություններ շինարարության հետ կապված անբարենպաստ ազդեցության բացառման, քաղաքային՝ տեխնոլոգիական և տրանսպորտային տեխնիկայի աշխատանքի ապահովման միջոցներ)
21. Առաջադրանքի գործողության ժամկետը և նախագծի մշակման փուլերը	*մեկ տարի, ՀՀ քաղաքաշինության նախարարի 11.09.2017թ. հ.128-Ն հրամանով հաստատված դրույթներին և այլ իրավական ակտերին համապատասխան:* (Նշվում են առաջադրանքի գործողության ժամկետը և նախագծի մշակման փուլերը)

Լ Ր Ա Ց Ո Ւ Ց Ի Չ Պ Ա Յ Մ Ա Ն Ն Ե Ր Ը

22. Նախագծային փաստաթղթերի փորձաքննությանը ներկայացվող պահանջներ	*համաձայն ՀՀ կառավարության 19.03.2015թ. «Հայաստանի Հանրապետությունում կառուցապատման նպատակով թույլտվությունների և այլ փաստաթղթերի տրամադրման կարգը հաստատելու և Հայաստանի Հանրապետության կառավարության մի շարք որոշումներ ուժը կորցրած ճանաչելու մասին» N 596-Ն որոշման* (Հայաստանի Հանրապետության օրենսդրությամբ սահմանված փորձաքննության տեսակը կամ նախագծողի նախաձեռնությամբ՝ հայտ կատարելով համապատասխան իրավական ակտին)
23. Միջանկյալ համաձայնեցում	*Համաձայնեցում Արովյան համայնքի ղեկավարի հետ* (իրավասու մարմնի կամ Հայաստանի Հանրապետության օրենսդրությամբ նախատեսված դեպքերում շահագրգիռ մարմինների հետ էսքիզային նախագծի նախնական համաձայնեցում, նշվում է նաև առաջադրանքի փոփոխման հնարավորությունը՝ ՀՀ կառավարության 19 մարտի 2015 թվականի N 596-Ն որոշման N 1 հավելվածի 87-րդ կետով նախատեսված դեպքում)
24. Հասարակական քննարկումներ	*Նորմերի համաձայն* (Հայաստանի Հանրապետության օրենսդրությամբ սահմանված դեպքերում և կարգով)
25. Համաձայնեցումներ	• *Համաձայնեցում Արովյան համայնքի ղեկավարի հետ:* • *Մինչև նախագծային աշխատանքները սկսելը համաձայնություն ձեռք բերել տվյալ ինժեներական ենթակառուցվածքների սեփականատերերի (օգտագործողների) հետ* • *Համաձայնեցում հարևան հողամասի սեփականատեր(երի) (օգտագործող(ների)) հետ* (Նշվում են տվյալ օբյեկտի համաձայնեցման՝ օրենքով սահմանված պահանջները՝ հաշմանդամների ու բնակչության պահպանության և այլ լիազորված մարմինների հետ, ինչպես նաև ՀՀ կառավարության 19 մարտի 2015 թվականի N 596-Ն որոշման N 1 հավելվածի 56-րդ կետով սահմանված դեպքերում՝ ինժեներական ենթակառուցվածքի սեփականատիրոջ (օգտագործողի) հետ)
26. Փոստային բաժանորդային պահարանների տեղադրում	*չի պահանջվում*
27. Այլ պայմաններ	• *Նախագծի կազմը և բովանդակությունը համապատասխանեցնել ՀՀ կառավարության առընթեր քաղաքաշինության պետական կոմիտեի նախագահի 11.09.2017թ. «Բնակելի, հասարակական, արտադրական շենքերի և շինությունների նախագծային փաստաթղթերի կազմը և բովանդակությունը սահմանող կանոնները և ՀՀ քաղաքաշինության նախարարի 29.11.2006թ. հ.273-Ն հրամանն ուժը կորցրած ճանաչելու մասին» հ.128-Ն հրամանով հաստատված դրույթներին:* • *Շինությունը նախագծել ՀՀ քաղաքաշինության նախարարի 14.10.2014թ ՀՀՇՆ 30-01-2014 «Քաղաքաշինություն. քաղաքային և գյուղական բնակավայրերի հատակագծում և կառուցապատում» շինարարական նորմերը հաստատելու և Հայաստանի Հանրապետության քաղաքաշինության նախարարի 2001 թվականի հոկտեմբերի 1-ի n 82 հրամանում փոփոխություն կատարելու մասին» N 263-Ն հրամանով հաստատված դրույթներին համապատասխան:* • *Նախագիծը ներկայացնել համաձայնեցման երկու օրինակից:*

ՀԱՅԱՍՏԱՆԻ ՀԱՆՐԱՊԵՏՈՒԹՅԱՆ
ԱԲՈՎՅԱՆ ՀԱՄԱՅՆՔԻ ՂԵԿԱՎԱՐ — *ԷԴՈՒԱՐԴ ԲԱԲԱՅԱՆ*

Կ.Տ.

ՀԱՅԱՍՏԱՆԻ ՀԱՆՐԱՊԵՏՈՒԹՅԱՆ
ԿՈՏԱՅՔԻ ՄԱՐԶԻ ԱԲՈՎՅԱՆ ՀԱՄԱՅՆՔԻ ՂԵԿԱՎԱՐ

Ո Ր Ո Շ ՈՒ Մ

05 ապրիլի 2023 թվականի N 1135

ԳՈՌ ՄԵԼՔՈՆՅԱՆԻՆ ՆԱԽԱԳԾՄԱՆ ԹՈՒՅԼՏՎՈՒԹՅՈՒՆ ՏԱԼՈՒ ՄԱՍԻՆ

Համաձայն «Տեղական ինքնակառավարման մասին» օրենքի 42-րդ հոդվածի 1-ին մասի 4-րդ կետի, Հայաստանի Հանրապետության կառավարության 2015 թվականի մարտի 19-ի N 596-Ն որոշման, հիմք ընդունելով Գոռ Մելքոնյանի հայտը (մուտք՝ 2023 թվականի մարտի 23-ի N Ք-1481).

1. Գոռ Մելքոնյանին տալ բնակելի տան և պարսպի կառուցման նախագծման թույլտվություն (նախագծման թույլտվությունը կցվում է):
2. Շինարարական աշխատանքները սկսելուց առաջ նախագծային փաստաթղթերը ներկայացնել համաձայնեցման և ստանալ շինարարության թույլտվություն:
3. Սույն որոշումն ուժի մեջ է մտնում Գոռ Մելքոնյանին որոշման ընդունման մասին իրազեկելու օրվան հաջորդող օրվանից:

ՀԱՄԱՅՆՔԻ ՂԵԿԱՎԱՐ Է. ԲԱԲԱՅԱՆ

2023թ. ապրիլի 05
ք. Աբովյան

ՀԱՅԱՍՏԱՆԻ ՀԱՆՐԱՊԵՏՈՒԹՅՈՒՆ
ԿՈՏԱՅՔԻ ՄԱՐԶ ԱԲՈՎՅԱՆ ՀԱՄԱՅՆՔ

ՆԱԽԱԳԾՄԱՆ ԹՈՒՅԼՏՎՈՒԹՅՈՒՆ

(ՃԱՐՏԱՐԱՊԵՏԱՀԱՏԱԿԱԳԾԱՅԻՆ ԱՌԱՋԱԴՐԱՆՔ)

N 151«05» ապրիլի 2023թ.

Օբյեկտ *Բնակելի տան և պարսպի կառուցում*

(օբյեկտի անվանումը, կառուցում, վերակառուցում, վերանորոգում, ուժեղացում, վերականգնում, գործառնական նշանակության փոփոխություն)

«Աշխատանքային նախագիծ» (միջին ռիսկայնության, II կատեգորիա) նախագծային փաստաթղթերի մշակման համար

(հակիրճ բնութագիրը, հզորությունը, ռիսկայնության աստիճանը (կատեգորիան), նախագծման փուլերը և այլն)

Գտնվելու վայրը *ՀՀ, Կոտայքի մարզ, համայնք Աբովյան, գ. Առինջ Խ. Աբովյան թաղամաս 10-րդ փողոց 1-ին փակուղի 1 , ծածկագիր՝ 07-011-0345-0173*

(մարզի, համայնքի, փողոցի անվանումները շենքի համարը, հողամասի ծածկագիրը)

Կառուցապատող *Գոռ Մելքոնյան (ՀՀ, ք.Երևան Շինարարների 14/1 73բն., հեռ. +37477402090)*

(կազմակերպության անվանումը, գտնվելու վայրը, ֆիզիկական անձի անունը, ազգանունը, բնակության վայրը, հեռախոսահամարը, էլեկտրոնային հասցեն)

Առաջադրանքի տրամադրման հիմքը *Կառուցապատողի հայտը, անշարժ գույքի իրավունքի պետական գրանցման N 28082020-07-0109 վկայական՝ տրված 28.08.2020թ., էսքիզային նախագիծը*

(կառուցապատման նպատակով ՀՀ օրենսդրությամբ սահմանված կարգով հողամասի տրամադրման, անշարժ գույքի փոփոխման իրավունքը հաստատող անհրաժեշտ փաստաթղթեր)

Առաջադրանքի գործողության ժամկետը *Մեկ տարի*

(ՀՀ կառավարության 19 մարտի 2015 թվականի N 596-Ն որոշման N1 հավելվածի 31-րդ կետին համապատասխան)

ՆԱԽԱԳԾՎՈՂ ՀՈՂԱՄԱՍԻ ԲՆՈՒԹԱԳԻՐԸ

(աստղանիշով (*) նշված դրույթների գրաֆիկական արտացոլումը տրամադրվում է կից ներկայացվող ամփոփ սխեմայով՝ Մ 1:500)

1.Հողամասը գտնվում է *նպատակային նշանակությունը՝ բնակավայրերի, գործառնական նշանակությունը՝ բնակելի կառուցապատման*

(հողամասի դիրքը քաղաքաշինական միջավայրում, դրա նպատակային և գործառնական նշանակությունը)

2.(*) Հողամասի չափերը *0,04 հա*

(հողամասի սահմանները՝ կոորդինատային նշահարմամբ, մակերեսը, (հա))

3. Հողամասի առկա վիճակը *Հողամասը ծանրաբեռնված է*

(ռելիեֆի բնութագիրը, շենքերի (այդ թվում՝ քանդման ենթակա) առկայությունը (օգտագործումը, ֆիզիկական մաշվածությունը, հարկայնությունը, շինարարական նյութերը և այլն), կանաչապատումը, բարեկարգումը և այլ)

4.(*) Տրանսպորտային պայմանները *Ներհամայնքային նշանակության ճանապարհ*

(ճանապարհների առկայությունը, երկաթուղային պարանոցների մոտեցումները և այլն)

5.(*) Ինժեներական ցանցեր և սարքավորումներ (ջրամատակարարման, կոյուղու, գազամատակարարման, տաք ջրի մատակարարման, էլեկտրամատակարարման, էլեկտրոնային հաղորդակցության համակարգեր) *Նախագծվող և կից տարածքներով անցնող ինժեներական գծեր և հաղորդակցուղիներ:*

(նախագծվող հողամասով կամ կից տարածքով անցնող ինժեներական ենթակառուցվածքները, այդ թվում՝ ստորգետնյա)

6.(*) Կից հողամասեր *Հարևանությամբ գտնվող բնակելի տներ, հողամասեր և տարածքներ*

(կից հողօգտագործողների անվանումը և դրանց սահմանները՝ համաձայն ներկայացված սխեմայի)

7.Բնության հատուկ պահպանվող և (կամ) պատմամշակութային հուշարձանների տարածքներ (պահպանական գոտիներ) *Առկա չեն*

(հուշարձանի անվանումը, կարգավիճակը և այլն)

8.(*) Հատակագծային սահմանափակումներ *Հաշվի առնել կից տարածքներում առկա և նախատեսվող կառուցապատումը*

(անդամնցում գտնվող արտադրական, պաշտպանվող օբյեկտների, ինժեներատրանսպորտային ենթակառուցվածքների և այլ օբյեկտների նկատմամբ սահմանափակումները, այդ թվում՝ սերվիտուտները)

ՆԱԽԱԳԾԱՅԻՆ ՊԱՀԱՆՋՆԵՐԸ

(աստղանիշով (*) նշված դրույթների գրաֆիկական արտացոլումը տրամադրվում է կից ներկայացվող ամփոփ սխեմայով՝ Մ 1:500)

9.Ճարտարապետահատակագծային պահանջներ *մշակել նախագիծ՝ համայնք Աբովյան, գ. Առինջ Խ. Աբովյան թաղամաս 10-րդ փողոց 1-ին փակուղի 1 հասցեում գտնվող հողամասում՝ բնակելի տան և պարսպի կառուցում՝ անշարժ գույքի սեփականության իրավունքի վկայականով տրված հողամասի սահմաններում:*

(ելնելով Հայաստանի Հանրապետության օրենսդրության և նորմատիվատեխնիկական փաստաթղթերի պահանջներից, առկա քաղաքաշինական ծրագրային փաստաթղթերի դրույթներից կամ դրանց բացակայության դեպքում՝ կազմավորված (կազմավորվող) քաղաքաշինական միջավայրի պայմաններից, առաջարկություններ ճակատների ձևավորման, սանիտարների, արտաքին դռների, պատուհանների համամասնությունների և գունային լուծումների վերաբերյալ)

9.1. (*) օբյեկտի հեռավորությունը կարմիր գծից (մետր)	*ըստ նորմերի*
9.2. (*) հեռավորությունը հարևան հողակտորներից (օբյեկտներից) (մետր)	*ըստ նորմերի*
9.3. թույլատրելի բարձրությունը (մետր)	*մինչև 9,0 մ*

(սահմանային հարկայնության բարձրությունը գերազանցող շենքերի և շինությունների նախագծման դեպքում՝ ՀՀՇՆ II-6.02-2006 «Սեյսմակայուն շինարարություն.Նախագծման նորմեր» շինարարական նորմերով սահմանված պահանջների ապահովում (հատուկ հաշվարկային մեթոդներ, սեյսմակայունության բարձրացման միջոցառումներ և այլն))

9.4. կառուցապատման խտության գործակիցը (կառույցի (կառույցների) ընդհանուր մակերեսի հարաբերությունը հողամասի մակերեսին)	*ըստ նորմերի*
9.5. կառուցապատման տոկոսը (կառուցապատվող (անբացանցիկ) տարածքի հարաբերությունը հողամասի մակերեսին՝ տոկոսներով) (%)	*մինչև 40 %*
9.6. կանաչապատման տոկոսը (կանաչապատ տարածքի հարաբերությունը հողամասի մակերեսին՝ տոկոսներով) (%)	*60 % և ավելի*

9.7. այլ պահանջ-ներ

- *Հատակագծային լուծումները մշակել համաձայն պատվիրատուի առաջադրանքի՝ հաշվի առնելով նորմատիվային պահանջները*

10. Հողամասում գտնվող շենքերի և շինությունների քանդման կամ տեղափոխման (ապամոնտաժման) պայմանները և աշխատանքների հերթականությունը	*Ինքնակամ շինություն*
11. Ստորգետնյա, կիսանկուղի և առաջին հարկերի տարածքների օգտագործման պայմանները	*Համաձայն նորմերի*
12. (*) Ինժեներական ցանցեր և սարքավորումներ	*Պահանջներ գոյություն ունեցող և նախագծվող ենթակառուցվածքների ու ցանցերի նկատմամբ*
12.1. (*) ջրամատակարարում, կոյուղի, տաք ջրամատակարարում	*Համաձայն նորմերի* (համաձայն մատակարարող կազմակերպության տեխնիկական պայմանների)
12.2. (*) էլեկտրամատակարարում	*Համաձայն նորմերի* (համաձայն մատակարարող կազմակերպության տեխնիկական պայմանների)
12.3 . (*) գազամատակարարում	*Համաձայն նորմերի* (համաձայն մատակարարող կազմակերպության տեխնիկական պայմանների)
12.4. (*) էլեկտրոնային հաղորդակցության մալուխատար կոյուղու (ներառյալ դիտահորը) տեղադիրքը	*Համաձայն նորմերի* (համաձայն ՀՀ կառավարության 19 մարտի 2015 թվականի N 596-Ն որոշման N 1 հավելվածի 57-րդ կետի 2-րդ ենթակետով սահմանված էլեկտրոնային տվյալների)
12.5. թույլ հոսանքներ	*Առկա չեն*
12.6. աղբահանություն	*համայնքային*
13. Տարածքի ինժեներական նախապատրաստում	*Կազմակերպել տարածքի ջրահեռացում:* (ռելիեֆի կազմակերպման, ջրահեռացման, ինժեներական պաշտպանության միջոցառումները)
14. Բարեկարգում	*Ազատ տարածքը բարեկարգել և կանաչապատել* (կանաչապատման պլանավորման վերաբերյալ պահանջները, կանաչապատում, ճարտարապետական փոքր ձևեր, ցանկապատում, գովազդ և այլն)
15. Շինարարական նյութեր	*Երկաթբետոնե տարրեր, քարե շար, ապակի, մետաղական տարրեր:* (շինարարական նյութերի օգտագործման առաջարկությունները տանիքների, ճակատների լուծումների, արտաքին դռների, պատուհանների վերաբերյալ)
16. Պաշտպանական կառույցներ	*Ըստ նախագծի* (արտակարգ իրավիճակներում մարդկանց օբյեկտների պաշտպանության միջոցառումները)
17. Հակահրդեհային պահանջներ	*Ապահովել հակահրդեհային նորմատիվ պահանջները* (հակահրդեհային անվտանգության ապահովման միջոցառումները)
18. Հաշմանդամների և բնակչության սակավաշարժ խմբերի պաշտպանության միջոցառումներ	*ապահովել հաշմանդամների և բնակչության սակավաշարժ խմբերի տեղաշարժը*
19. Շրջակա միջավայրի պահպանում	*ապահովել շրջակա միջավայրի պահպանման համապատասխան միջոցառումները* (շրջակա միջավայրը վնասակար ազդեցություններից բացառելու միջոցառումները)
20. Շինարարության կազմակերպում	*Ըստ նորմերի* (առաջարկություններ շինարարության հետ կապված անբարենպաստ ազդեցության բացառման, քաղաքային տնտեսության և տրանսպորտային անխափան աշխատանքի ապահովման վերաբերյալ)
21. Առաջադրանքի գործողության ժամկետը և նախագծի մշակման փուլերը	*մեկ տարի, ՀՀ քաղաքաշինության նախարարի 11.09.2017թ. հ.128-Ն հրամանով հաստատված դրույթներին և այլ իրավական ակտերին համապատասխան:* (Նշվում են առաջադրանքի գործողության ժամկետը և նախագծի մշակման փուլերը)

Լ Ր Ա Ց Ո Ւ Ց Ի Չ   Պ Ա Յ Մ Ա Ն Ն Ե Ր Ը

22. Նախագծային փաստաթղթերի փորձաքննությանը ներկայացվող պահանջներ	*համաձայն ՀՀ կառավարության 19.03.2015թ. «Հայաստանի Հանրապետությունում կառուցապատման նպատակով թույլտվությունների և այլ փաստաթղթերի տրամադրման կարգը հաստատելու և Հայաստանի Հանրապետության կառավարության մի շարք որոշումներ ուժը կորցրած ճանաչելու մասին» N 596-Ն որոշման* (Հայաստանի Հանրապետության օրենսդրությամբ սահմանված փորձաքննության տեսակը կամ նախագծողի նախաձեռնությամբ՝ նշում կատարելով համապատասխան իրավական ակտին)
23. Միջանկյալ համաձայնեցում	*Համաձայնեցում Արովյան համայնքի ղեկավարի հետ* (իրավասու մարմնի կամ Հայաստանի Հանրապետության օրենսդրությամբ նախատեսված դեպքերում շահագրգիռ մարմինների հետ էսքիզային նախագծի նախնական համաձայնեցում, նշվում է նաև առաջադրանքի փոփոխման հնարավորությունը՝ ՀՀ կառավարության 19 մարտի 2015 թվականի N 596-Ն որոշման N 1 հավելվածի 87-րդ կետով նախատեսված դեպքում)
24. Հասարակական քննարկումներ	*Նորմերի համաձայն* (Հայաստանի Հանրապետության օրենսդրությամբ սահմանված դեպքերում և կարգով)
25. Համաձայնեցումներ	• *Համաձայնեցում Արովյան համայնքի ղեկավարի հետ:* • *Մինչև նախագծային աշխատանքները սկսելը համաձայնության ձևը բերել տվյալ ինժեներա ենթակառուցվածքների սեփականատերերի (օգտագործողների) հետ* • *Համաձայնեցում հարևան հողամասի սեփականատեր(երի) (օգտագործող(ների)) հետ* (Նշվում են տվյալ օբյեկտի համաձայնեցման՝ օրենքով սահմանված պահանջները՝ հուշարձանների ու բնության պահպանության և այլ լիազորված մարմինների հետ, ինչպես նաև ՀՀ կառավարության 19 մարտի 2015 թվականի N 596-Ն որոշման N 1 հավելվածի 56-րդ կետով սահմանված դեպքերում՝ ինժեներական ենթակառուցվածքի սեփականատիրոջ (օգտագործողի) հետ)
26. Փոստային բաժանորդային պահարանների տեղադրում	*չի պահանջվում*
27. Այլ պայմաններ	• *Նախագծի կազմը և բովանդակությունը համապատասխանեցնել ՀՀ կառավարությանն առընթեր քաղաքաշինության պետական կոմիտեի նախագահի 11.09.2017թ. «Բնակելի, հասարակական, արտադրական շենքերի և շինությունների նախագծային փաստաթղթերի կազմը և բովանդակությունը սահմանող կանոնները և ՀՀ քաղաքաշինության նախարարի 29.11.2006թ. հ.273-Ն հրամանն ուժը կորցրած ճանաչելու մասին» հ.128-Ն հրամանով հաստատված դրույթներին:* • *Շինությունը նախագծել ՀՀ քաղաքաշինության նախարարի 14.10.2014թ ՀՀՇՆ 30-01-2014 «Քաղաքաշինություն. քաղաքային եվ գյուղական բնակավայրերի հատակագծում և կառուցապատում» շինարարական նորմերը հաստատելու և Հայաստանի Հանրապետության քաղաքաշինության նախարարի 2001 թվականի հոկտեմբերի 1-ի n 82 հրամանում փոփոխություն կատարելու մասին» N 263-Ն հրամանով հաստատված դրույթներին համապատասխան:* • *Նախագիծը ներկայացնել համաձայնեցման երկու օրինակից:*

ՀԱՅԱՍՏԱՆԻ ՀԱՆՐԱՊԵՏՈՒԹՅԱՆ
ԱՐՈՎՅԱՆ ՀԱՄԱՅՆՔԻ ՂԵԿԱՎԱՐ

ԷԴՈՒԱՐԴ ԲԱԲԱՅԱՆ

Կ.Տ.

ՀԱՅԱՍՏԱՆԻ ՀԱՆՐԱՊԵՏՈՒԹՅԱՆ
ԿՈՏԱՅՔԻ ՄԱՐԶԻ ԱԲՈՎՅԱՆ ՀԱՄԱՅՆՔԻ ՂԵԿԱՎԱՐ

Ո Ր Ո Շ ՈՒ Մ

05 ապրիլի 2023 թվականի N 1136

«ԼԱՈՒՐԱ ՄԻՐԶՈՅԱՆ ԼԱՎՐԵՆՏԻ» ԱՆՀԱՏ ՁԵՌՆԱՐԿԱՏԻՐՈՋԸ 2023 ԹՎԱԿԱՆԻ ԱՌԱՋԻՆ ԿԻՍԱՄՅԱԿԻ ԸՆԹԱՑՔՈՒՄ ԱՐՏԱՔԻՆ ԳՈՎԱԶԴ ՏԵՂԱԴՐԵԼՈՒ ԹՈՒՅԼՏՎՈՒԹՅՈՒՆ ՏԱԼՈՒ ՄԱՍԻՆ

Համաձայն «Տեղական ինքնակառավարման մասին» օրենքի 45-րդ հոդվածի 1-ին մասի 12-րդ կետի, Աբովյան համայնքի ավագանու 2022 թվականի սեպտեմբերի 29-ի N 113-Ն և դեկտեմբերի 28-ի N 191-Ն որոշումների, հաշվի առնելով «Լաուրա Միրզոյան Լավրենտի» անհատ ձեռնարկատիրոջ հայտը (մուտք՝ 2023 թվականի ապրիլի 03-ի N Ք-1735).

1. Թույլատրել «Լաուրա Միրզոյան Լավրենտի» անհատ ձեռնարկատիրոջը 2023 թվականի առաջին կիսամյակի ընթացքում տեղադրել արտաքին գովազդ (Թույլտվություն N 17 կցվում է):
2. Հաստատել արտաքին գովազդի էսքիզը՝ համաձայն հավելվածի:
3. «Լաուրա Միրզոյան Լավրենտի» անհատ ձեռնարկատերը պարտավոր է Աբովյանի համայնքապետարանի 900105201611 հաշվեհամարին վճարել 31 950 (երեսունմեկ հազար ինը հարյուր հիսուն) դրամ տեղական տուրք՝ արտաքին գովազդ տեղադրելու թույլտվության համար:
4. Սույն որոշումն ուժի մեջ է մտնում «Լաուրա Միրզոյան Լավրենտի» անհատ ձեռնարկատիրոջը որոշման ընդունման մասին իրազեկելու օրվան հաջորդող օրվանից:

ՀԱՄԱՅՆՔԻ ՂԵԿԱՎԱՐ **Է. ԲԱԲԱՅԱՆ**

2023թ. ապրիլի 05
ք. Աբովյան

ՀԱՅԱՍՏԱՆԻ ՀԱՆՐԱՊԵՏՈՒԹՅՈՒՆ
ԿՈՏԱՅՔԻ ՄԱՐԶ
ԱԲՈՎՅԱՆԻ ՀԱՄԱՅՆՔԱՊԵՏԱՐԱՆ

ԹՈՒՅԼՏՎՈՒԹՅՈՒՆ ԹԻՎ ԱԳ - 17

ՀԱՄԱՅՆՔԻ ՎԱՐՉԱԿԱՆ ՏԱՐԱԾՔՈՒՄ ԱՐՏԱՔԻՆ ԳՈՎԱԶԴ ՏԵՂԱԴՐԵԼՈՒ

Տրված՝ ***05 ապրիլի 2023թ.***

Թույլատրված գործունեության անվանումը՝
Այլ արտաքին գովազդի տեղադրում:

Հայտատու իրավաբանական անձի լրիվ անվանումը, կազմակերպաիրավական ձևը և գտնվելու վայրը կամ անհատ ձեռնարկատիրոջ անունը, ազգանունը և գտնվելու վայրը, հարկ վճարողի հաշվառման համարը՝
«Լաուրա Միրզոյան Լավրենտի» անհատ ձեռնարկատեր, ՀՀ Կոտայքի մարզ Աբովյան համայնք ք. Աբովյան 3-րդ միկրոշրջան շ. 20 բն. 19, ՀՎՀՀ՝ 43180593:

Գովազդի տեղադրման վայրը/վայրերը և չափերը (քմ)՝ ***ՀՀ Կոտայքի մարզ Աբովյան համայնք ք. Աբովյան Է. Ավագյան փողոց թիվ 1/28, սպասարկման օբյեկտ, 3.55 քառակուսի մետր:***

Թույլտվության գործողության ժամկետը՝ ***01 հունվարի 2023թ.***-ից մինչև ***01 հուլիսի 2023թ.***-ը:

ՀԱՄԱՅՆՔԻ ՂԵԿԱՎԱՐ ԷԴՈՒԱՐԴ ԲԱԲԱՅԱՆ

Հավելված
Աբովյան համայնքի ղեկավարի
2023 թվականի ապրիլի 05-ի N 1136 որոշման

ԳՈՎԱԶԴԻ ԷՍՔԻԶ

1.4մ

0.4 մ

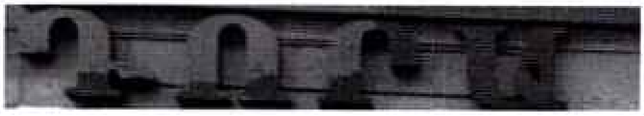

1.4մ

0.4 մ

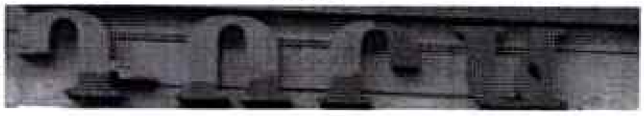

2.7մ

0.45մ

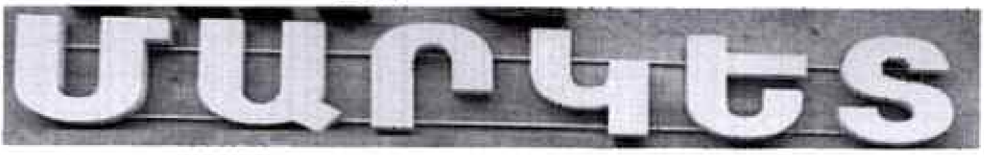

2.7մ

0.45մ

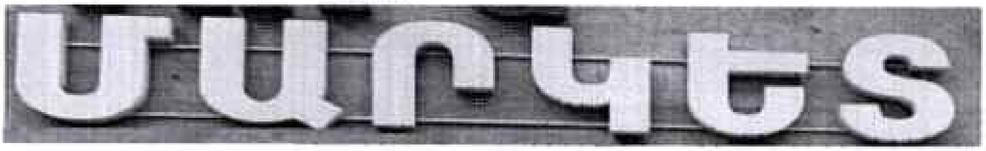

Ընդհանուր մակերես՝ 3,55 քմ

ՀԱՅԱՍՏԱՆԻ ՀԱՆՐԱՊԵՏՈՒԹՅԱՆ
ԿՈՏԱՅՔԻ ՄԱՐԶԻ ԱԲՈՎՅԱՆ ՀԱՄԱՅՆՔԻ ՂԵԿԱՎԱՐ

Ո Ր Ո Շ ՈՒ Մ

05 ապրիլի 2023 թվականի N 1137

«ԲԱԼԱՀՈՎԻՏ-1» ՍԱՀՄԱՆԱՓԱԿ ՊԱՏԱՍԽԱՆԱՏՎՈՒԹՅԱՄԲ ԸՆԿԵՐՈՒԹՅԱՆԸ 2023 ԹՎԱԿԱՆԻ ԸՆԹԱՑՔՈՒՄ ԱԲՈՎՅԱՆ ՀԱՄԱՅՆՔԻ ԲԱԼԱՀՈՎԻՏ ԳՅՈՒՂԻ ԱՆՎԱՆՈՒՄԸ ՖԻՐՄԱՅԻՆ ԱՆՎԱՆՄԱՆ ՄԵՋ ՕԳՏԱԳՈՐԾԵԼՈՒ ԹՈՒՅԼՏՎՈՒԹՅՈՒՆ ՏԱԼՈՒ ՄԱՍԻՆ

Համաձայն «Տեղական ինքնակառավարման մասին» օրենքի 35-րդ հոդվածի 1-ին մասի 23.1-րդ և 24-րդ կետերի, «Տեղական տուրքերի և վճարների մասին» օրենքի 9-րդ հոդվածի 1-ին մասի 15-րդ կետի, Հայաստանի Հանրապետության կառավարության 2012 թվականի նոյեմբերի 8-ի N 1617-Ն որոշման, Աբովյան համայնքի ավագանու 2022 թվականի դեկտեմբերի 28-ի N 191-Ն որոշման, հիմք ընդունելով «ԲԱԼԱՀՈՎԻՏ-1» սահմանափակ պատասխանատվությամբ ընկերության տնօրենի հայտը (մուտք՝ 2023 թվականի ապրիլի 03-ի N Տ-550).

1. «ԲԱԼԱՀՈՎԻՏ-1» սահմանափակ պատասխանատվությամբ ընկերությանը տալ 2023 թվականի ընթացքում Աբովյան համայնքի Բալահովիտ գյուղի անվանումը ֆիրմային անվանման մեջ օգտագործելու թույլտվություն (Թույլտվություն N 05 կցվում է):

2. «ԲԱԼԱՀՈՎԻՏ-1» սահմանափակ պատասխանատվությամբ ընկերությունը պարտավոր է 900105000070 հաշվեհամարին վճարել տեղական տուրք՝ 50 000 (հիսուն հազար) դրամ:

3. Սույն որոշումն ուժի մեջ է մտնում «ԲԱԼԱՀՈՎԻՏ-1» սահմանափակ պատասխանատվությամբ ընկերությանը որոշման ընդունման մասին իրազեկելու օրվան հաջորդող օրվանից:

ՀԱՄԱՅՆՔԻ ՂԵԿԱՎԱՐ **Է. ԲԱԲԱՅԱՆ**

2023թ. ապրիլի 05
ք. Աբովյան

ՀԱՅԱՍՏԱՆԻ ՀԱՆՐԱՊԵՏՈՒԹՅՈՒՆ
ԿՈՏԱՅՔԻ ՄԱՐԶ
ԱԲՈՎՅԱՆԻ ՀԱՄԱՅՆՔԱՊԵՏԱՐԱՆ

ԹՈՒՅԼՏՎՈՒԹՅՈՒՆ ԹԻՎ Ֆ - 05

ՀԱՅԱՍՏԱՆԻ ՀԱՆՐԱՊԵՏՈՒԹՅԱՆ ՀԱՄԱՅՆՔՆԵՐԻ ԱՆՎԱՆՈՒՄՆԵՐԸ ՖԻՐՄԱՅԻՆ ԱՆՎԱՆՈՒՄՆԵՐՈՒՄ ՕԳՏԱԳՈՐԾԵԼՈՒ

Տրված՝ *05 ապրիլի 2023թ.*

Թույլատրված գործունեության անվանումը՝
Բալահովիտ գյուղի անվանումը ֆիրմային անվանման մեջ օգտագործելու:

Հայտատու իրավաբանական անձի լրիվ անվանումը, կազմակերպաիրավական ձևը և գտնվելու վայրը կամ անհատ ձեռնարկատիրոջ անունը, ազգանունը և գտնվելու վայրը, հարկ վճարողի հաշվառման համարը՝
«ԲԱԼԱՀՈՎԻՏ-1» սահմանափակ պատասխանատվությամբ ընկերություն, ՀՀ Կոտայքի մարզ գ. Բալահովիտ, ՀՎՀՀ՝ 03502736:

Գործունեության տեսակի իրականացման վայրը՝ ***ՀՀ Կոտայքի մարզ Աբովյան համայնք գ. Բալահովիտ 8-րդ փողոց թիվ 17-17/1:***

Թույլտվության գործողության ժամկետը՝ ***01 հունվարի 2023թ.***-ից մինչև ***31 դեկտեմբերի 2023թ.***-ը:

ՀԱՄԱՅՆՔԻ ՂԵԿԱՎԱՐ ԷԴՈՒԱՐԴ ԲԱԲԱՅԱՆ

ՀԱՅԱՍՏԱՆԻ ՀԱՆՐԱՊԵՏՈՒԹՅԱՆ
ԿՈՏԱՅՔԻ ՄԱՐԶԻ ԱԲՈՎՅԱՆ ՀԱՄԱՅՆՔԻ ՂԵԿԱՎԱՐ

Ո Ր Ո Շ ՈՒ Մ

05 ապրիլի 2023 թվականի N 1138

«ՖԻՐՄԱ ՆՅՈՒ» ՍԱՀՄԱՆԱՓԱԿ ՊԱՏԱՍԽԱՆԱՏՎՈՒԹՅԱՄԲ ԸՆԿԵՐՈՒԹՅԱՆԸ 2023 ԹՎԱԿԱՆԻ ԸՆԹԱՑՔՈՒՄ ԱԲՈՎՅԱՆ ՀԱՄԱՅՆՔԻ ԱՌԻՆՋ ԳՅՈՒՂԻ ԱՆՎԱՆՈՒՄԸ ԾԱՌԱՅՈՒԹՅՈՒՆՆԵՐԻ ՄԱՏՈՒՑՄԱՆ ԳՈՐԾԸՆԹԱՑՈՒՄ ՕԳՏԱԳՈՐԾԵԼՈՒ ԹՈՒՅԼՏՎՈՒԹՅՈՒՆ ՏԱԼՈՒ ՄԱՍԻՆ

Համաձայն «Տեղական ինքնակառավարման մասին» օրենքի 35-րդ հոդվածի 1-ին մասի 23.1-րդ և 24-րդ կետերի, «Տեղական տուրքերի և վճարների մասին» օրենքի 9-րդ հոդվածի 1-ին մասի 15-րդ կետի, Աբովյան համայնքի ավագանու 2022 թվականի դեկտեմբերի 28-ի N 191-Ն որոշման, հիմք ընդունելով «ՖԻՐՄԱ ՆՅՈՒ» սահմանափակ պատասխանատվությամբ ընկերության տնօրենի հայտը (մուտք՝ 2023 թվականի ապրիլի 03-ի N Տ-551).

1. «ՖԻՐՄԱ ՆՅՈՒ» սահմանափակ պատասխանատվությամբ ընկերությանը (Աբովյան համայնք, գ. Առինջ, Բ թաղամաս, 1-ին փողոց, թիվ 17 առևտրի կենտրոն) տալ 2023 թվականի ընթացքում Աբովյան համայնքի Առինջ գյուղի անվանումը ծառայությունների մատուցման գործընթացում օգտագործելու թույլտվություն (Թույլտվություն N 06 կցվում է):
2. «ՖԻՐՄԱ ՆՅՈՒ» սահմանափակ պատասխանատվությամբ ընկերությունը պարտավոր է Աբովյանի համայնքապետարանի 900105000070 հաշվեհամարին վճարել տեղական տուրք՝ 50 000 (հիսուն հազար) դրամ:
3. Սույն որոշումն ուժի մեջ է մտնում «ՖԻՐՄԱ ՆՅՈՒ» սահմանափակ պատասխանատվությամբ ընկերությանը որոշման ընդունման մասին իրազեկելու օրվան հաջորդող օրվանից:

ՀԱՄԱՅՆՔԻ ՂԵԿԱՎԱՐ Է. ԲԱԲԱՅԱՆ

2023թ. ապրիլի 05
ք. Աբովյան

ՀԱՅԱՍՏԱՆԻ ՀԱՆՐԱՊԵՏՈՒԹՅՈՒՆ
ԿՈՏԱՅՔԻ ՄԱՐԶ
ԱԲՈՎՅԱՆԻ ՀԱՄԱՅՆՔԱՊԵՏԱՐԱՆ

ԹՈՒՅԼՏՎՈՒԹՅՈՒՆ ԹԻՎ Ֆ - 06

ՀԱՅԱՍՏԱՆԻ ՀԱՆՐԱՊԵՏՈՒԹՅԱՆ ՀԱՄԱՅՆՔՆԵՐԻ ԱՆՎԱՆՈՒՄՆԵՐԸ ԾԱՌԱՅՈՒԹՅՈՒՆՆԵՐԻ ՄԱՏՈՒՑՄԱՆ ԳՈՐԾԸՆԹԱՑՈՒՄ ՕԳՏԱԳՈՐԾԵԼՈՒ

Տրված՝ ***05 ապրիլի 2023թ.***

Թույլատրված գործունեության անվանումը՝
Աբովյան համայնքի Առինջ գյուղի անվանումը ծառայությունների մատուցման գործընթացում օգտագործելու:

Հայտատու իրավաբանական անձի լրիվ անվանումը, կազմակերպաիրավական ձևը և գտնվելու վայրը կամ անհատ ձեռնարկատիրոջ անունը, ազգանունը և գտնվելու վայրը, հարկ վճարողի հաշվառման համարը՝
«ՖԻՐՄԱ ՆՅՈՒ» սահմանափակ պատասխանատվությամբ ընկերություն, ՀՀ Կոտայքի մարզ գ. Առինջ Բ թաղամաս 1-ին փողոց, թիվ 17, ՀՎՀՀ՝ 03516162:

Գործունեության տեսակի իրականացման վայրը՝ ***ՀՀ Կոտայքի մարզ Աբովյան համայնք գ. Առինջ Բ թաղամաս 1-ին փողոց թիվ 17, առևտրի կենտրոն:***

Շինության տեսակը՝ ***հիմնական շինություն:***

Թույլտվության գործողության ժամկետը՝ ***01 հունվարի 2023թ.***-ից մինչև ***31 դեկտեմբերի 2023թ.***-ը:

ՀԱՄԱՅՆՔԻ ՂԵԿԱՎԱՐ ԷԴՈՒԱՐԴ ԲԱԲԱՅԱՆ

ՀԱՅԱՍՏԱՆԻ ՀԱՆՐԱՊԵՏՈՒԹՅԱՆ
ԿՈՏԱՅՔԻ ՄԱՐԶԻ ԱԲՈՎՅԱՆ ՀԱՄԱՅՆՔԻ ՂԵԿԱՎԱՐ

Ո Ր Ո Շ ՈՒ Մ

05 ապրիլի 2023 թվականի N 1139

«ԿԱՐԵՆ ՊԱԼՅԱՆ ՄՀԵՐԻ» ԱՆՀԱՏ ՁԵՌՆԱՐԿԱՏԻՐՈՋԸ 2023 ԹՎԱԿԱՆԻ ԸՆԹԱՑՔՈՒՄ ԹԱՆԿԱՐԺԵՔ ՄԵՏԱՂՆԵՐԻՑ ՊԱՏՐԱՍՏՎԱԾ ԻՐԵՐԻ ՄԱՆՐԱԾԱԽ ԱՌՔ ՈՒ ՎԱՃԱՌՔԻ ԹՈՒՅԼՏՎՈՒԹՅՈՒՆ ՏԱԼՈՒ ՄԱՍԻՆ

Համաձայն «Տեղական ինքնակառավարման մասին» օրենքի 45-րդ հոդվածի 1-ին մասի 7-րդ կետի, Աբովյան համայնքի ավագանու 2022 թվականի դեկտեմբերի 28-ի N 191-Ն որոշման, հիմք ընդունելով «Կարեն Պալյան Միհերի» անհատ ձեռնարկատիրոջ հայտը (մուտք՝ 2023 թվականի ապրիլի 03-ի N Ք-1707).

1. «Կարեն Պալյան Միհերի» անհատ ձեռնարկատիրոջը տալ 2023 թվականի ընթացքում Աբովյան համայնքի Առինջ գյուղի Գ թաղամասի 9-րդ փողոցի թիվ 2 առևտրի սրահի վաճառատեղում թանկարժեք մետաղներից պատրաստված իրերի մանրածախ առք ու վաճառքի թույլտվություն (Թույլտվություն N 13 կցվում է):
2. «Կարեն Պալյան Միհերի» անհատ ձեռնարկատերը պարտավոր է 900105002985 հաշվեհամարին վճարել տեղական տուրք՝ 50 000 (հիսուն հազար) դրամ:
3. Սույն որոշումն ուժի մեջ է մտնում «Կարեն Պալյան Միհերի» անհատ ձեռնարկատիրոջը որոշման ընդունման մասին իրազեկելու օրվան հաջորդող օրվանից:

ՀԱՄԱՅՆՔԻ ՂԵԿԱՎԱՐ **Է. ԲԱԲԱՅԱՆ**

2023թ. ապրիլի 05
ք. Աբովյան

ՀԱՅԱՍՏԱՆԻ ՀԱՆՐԱՊԵՏՈՒԹՅՈՒՆ
ԿՈՏԱՅՔԻ ՄԱՐԶ
ԱԲՈՎՅԱՆԻ ՀԱՄԱՅՆՔԱՊԵՏԱՐԱՆ

ԹՈՒՅԼՏՎՈՒԹՅՈՒՆ ԹԻՎ ԹՄԱ - 13

ՀԱՄԱՅՆՔԻ ՎԱՐՉԱԿԱՆ ՏԱՐԱԾՔՈՒՄ ԹԱՆԿԱՐԺԵՔ ՄԵՏԱՂՆԵՐԻՑ ՊԱՏՐԱՍՏՎԱԾ ԻՐԵՐԻ ԱՌՔ ՈՒ ՎԱՃԱՌՔ ԻՐԱԿԱՆԱՑՆԵԼՈՒ

Տրված՝ *05 ապրիլի 2023թ.*

Թույլատրված գործունեության անվանումը՝
Թանկարժեք մետաղներից պատրաստված իրերի առք ու վաճառք:
Հայտատու իրավաբանական անձի լրիվ անվանումը, կազմակերպաիրավական ձևը և գտնվելու վայրը կամ անհատ ձեռնարկատիրոջ անունը, ազգանունը և գտնվելու վայրը, հարկ վճարողի հաշվառման համարը՝
«Կարեն Պայան Միերի» անհատ ձեռնարկատեր, ՀՀ ք. Երևան Քանաքեռ-Զեյթուն, Զաքյան փողոց տուն 1, ՀՎՀՀ՝ 25433425:

Գործունեության տեսակի իրականացման վայրը՝ ***ՀՀ Կոտայքի մարզ Աբովյան համայնք Առինջ գյուղ Գ թաղամաս 9-րդ փողոց թիվ 2, առևտրի սրահ:***

Թույլտվության գործողության ժամկետը՝ ***01 հունվարի 2023թ.***-ից մինչև ***31 դեկտեմբերի 2023թ.***-ը:

ՀԱՄԱՅՆՔԻ ՂԵԿԱՎԱՐ ԷԴՈՒԱՐԴ ԲԱԲԱՅԱՆ

ՀԱՅԱՍՏԱՆԻ ՀԱՆՐԱՊԵՏՈՒԹՅԱՆ
ԿՈՏԱՅՔԻ ՄԱՐԶԻ ԱԲՈՎՅԱՆ ՀԱՄԱՅՆՔԻ ՂԵԿԱՎԱՐ

Ո Ր Ո Շ Ո Ւ Մ

05 ապրիլի 2023 թվականի N 1140

«ԼԻԼԻԹ ԳԵՎՈՐԳՅԱՆ ԳԵՎՈՐԳԻ» ԱՆՀԱՏ ՁԵՌՆԱՐԿԱՏԻՐՈՋԸ 2023 ԹՎԱԿԱՆԻ ԸՆԹԱՑՔՈՒՄ ԹԱՆԿԱՐԺԵՔ ՄԵՏԱՂՆԵՐԻՑ ՊԱՏՐԱՍՏՎԱԾ ԻՐԵՐԻ ՄԱՆՐԱԾԱԽ ԱՌՔ ՈՒ ՎԱՃԱՌՔԻ ԹՈՒՅԼՏՎՈՒԹՅՈՒՆ ՏԱԼՈՒ ՄԱՍԻՆ

Համաձայն «Տեղական ինքնակառավարման մասին» օրենքի 45-րդ հոդվածի 1-ին մասի 7-րդ կետի, Աբովյան համայնքի ավագանու 2022 թվականի դեկտեմբերի 28-ի N 191-Ն որոշման, հիմք ընդունելով «Լիլիթ Գևորգյան Գևորգի» անհատ ձեռնարկատիրոջ հայտը (մուտք՝ 2023 թվականի ապրիլի 03-ի N Ք-1706).

1. «Լիլիթ Գևորգյան Գևորգի» անհատ ձեռնարկատիրոջը տալ 2023 թվականի ընթացքում Աբովյան համայնքի Առինջ գյուղի Գ թաղամասի 9-րդ փողոցի թիվ 2 առևտրի սրահի վաճառատեղում թանկարժեք մետաղներից պատրաստված իրերի մանրածախ առք ու վաճառքի թույլտվություն (Թույլտվություն N 12 կցվում է):
2. «Լիլիթ Գևորգյան Գևորգի» անհատ ձեռնարկատերը պարտավոր է 900105002985 հաշվեհամարին վճարել տեղական տուրք՝ 50 000 (հիսուն հազար) դրամ:
3. Սույն որոշումն ուժի մեջ է մտնում «Լիլիթ Գևորգյան Գևորգի» անհատ ձեռնարկատիրոջը որոշման ընդունման մասին իրազեկելու օրվան հաջորդող օրվանից:

ՀԱՄԱՅՆՔԻ ՂԵԿԱՎԱՐ Է. ԲԱԲԱՅԱՆ

2023թ. ապրիլի 05
ք. Աբովյան

ՀԱՅԱՍՏԱՆԻ ՀԱՆՐԱՊԵՏՈՒԹՅՈՒՆ
ԿՈՏԱՅՔԻ ՄԱՐԶ
ԱԲՈՎՅԱՆԻ ՀԱՄԱՅՆՔԱՊԵՏԱՐԱՆ

ԹՈՒՅԼՏՎՈՒԹՅՈՒՆ ԹԻՎ ԹՄԱ - 12

ՀԱՄԱՅՆՔԻ ՎԱՐՉԱԿԱՆ ՏԱՐԱԾՔՈՒՄ ԹԱՆԿԱՐԺԵՔ ՄԵՏԱՂՆԵՐԻՑ ՊԱՏՐԱՍՏՎԱԾ ԻՐԵՐԻ ԱՌՔ ՈՒ ՎԱՃԱՌՔ ԻՐԱԿԱՆԱՑՆԵԼՈՒ

Տրված՝ ***05 ապրիլի 2023թ.***

Թույլատրված գործունեության անվանումը՝
Թանկարժեք մետաղներից պատրաստված իրերի առք ու վաճառք:

Հայտատու իրավաբանական անձի լրիվ անվանումը, կազմակերպաիրավական ձևը և գտնվելու վայրը կամ անհատ ձեռնարկատիրոջ անունը, ազգանունը և գտնվելու վայրը, հարկ վճարողի հաշվառման համարը՝
«Լիլիթ Գևորգյան Գևորգի» անհատ ձեռնարկատեր, ՀՀ ք. Երևան Քանաքեռ-Զեյթուն Վարշավյան փողոց շ. 4 բն. 11, ՀՎՀՀ՝ 20148878:

Գործունեության տեսակի իրականացման վայրը՝ ***ՀՀ Կոտայքի մարզ Աբովյան համայնք Առինջ գյուղ Գ թաղամաս 9-րդ փողոց թիվ 2, առևտրի սրահ:***

Թույլտվության գործողության ժամկետը՝ ***01 հունվարի 2023թ.***-ից մինչև ***31 դեկտեմբերի 2023թ.***-ը:

ՀԱՄԱՅՆՔԻ ՂԵԿԱՎԱՐ ԷԴՈՒԱՐԴ ԲԱԲԱՅԱՆ

ՀԱՅԱՍՏԱՆԻ ՀԱՆՐԱՊԵՏՈՒԹՅԱՆ
ԿՈՏԱՅՔԻ ՄԱՐԶԻ ԱԲՈՎՅԱՆ ՀԱՄԱՅՆՔԻ ՂԵԿԱՎԱՐ

Ո Ր Ո Շ ՈՒ Մ

05 ապրիլի 2023 թվականի N 1141

«ՄԱՐԻԱՄ ՄԱՐՏԻՐՈՍՅԱՆ ԷԴՈՒԱՐԴԻ» ԱՆՀԱՏ ՁԵՌՆԱՐԿԱՏԻՐՈՋԸ 2023 ԹՎԱԿԱՆԻ ԵՐԿՐՈՐԴ ԵՎ ԵՐՐՈՐԴ ԵՌԱՄՍՅԱԿՆԵՐԻ ԸՆԹԱՑՔՈՒՄ ՈԳԵԼԻՑ ԵՎ ԱԼԿՈՀՈԼԱՅԻՆ ԽՄԻՉՔՆԵՐԻ ԵՎ ԾԽԱԽՈՏԱՅԻՆ ԱՐՏԱԴՐԱՏԵՍԱԿՆԵՐԻ ԿԱՄ ԾԽԱԽՈՏԱՅԻՆ ԱՐՏԱԴՐԱՏԵՍԱԿՆԵՐԻ ՓՈԽԱՐԻՆԻՉՆԵՐԻ ԿԱՄ ԾԽԱԽՈՏԱՅԻՆ ԱՐՏԱԴՐԱՏԵՍԱԿՆԵՐԻ ՆՄԱՆԱԿՆԵՐԻ ՎԱՃԱՌՔԻ ԹՈՒՅԼՏՎՈՒԹՅՈՒՆ ՏԱԼՈՒ ՄԱՍԻՆ

Համաձայն «Տեղական ինքնակառավարման մասին» օրենքի 45-րդ հոդվածի 1-ին մասի 2-րդ կետի, Աբովյան համայնքի ավագանու 2022 թվականի դեկտեմբերի 28-ի N 191-Ն որոշման, հիմք ընդունելով «Մարիամ Մարտիրոսյան Էդուարդի» անհատ ձեռնարկատիրոջ հայտը (մուտք՝ 2023 թվականի ապրիլի 03-ի N Ք-1710).

1. «Մարիամ Մարտիրոսյան Էդուարդի» անհատ ձեռնարկատիրոջը տալ 2023 թվականի երկրորդ և երրորդ եռամսյակների ընթացքում Աբովյան համայնքի Աբովյան քաղաքի Հատիսի փողոցի թիվ 1/121 հասցեում գտնվող 99.9 քառակուսի մետր մակերեսով խանութում ոգելից և ալկոհոլային խմիչքների և ծխախոտային արտադրատեսակների կամ ծխախոտային արտադրատեսակների փոխարինիչների (բացառությամբ բժշկական նշանակության ծխախոտային արտադրատեսակների փոխարինիչների) կամ ծխախոտային արտադրատեսակների նմանակների վաճառքի թույլտվություն (Թույլտվություն N 90 կցվում է):

2. «Մարիամ Մարտիրոսյան Էդուարդի» անհատ ձեռնարկատերը պարտավոր է Աբովյանի համայնքապետարանի 900105201074 հաշվեհամարին վճարել տեղական տուրք՝ 54 000 (հիսունչորս հազար) դրամ:

3. Սույն որոշումն ուժի մեջ է մտնում «Մարիամ Մարտիրոսյան Էդուարդի» անհատ ձեռնարկատիրոջը որոշման ընդունման մասին իրազեկելու օրվան հաջորդող օրվանից:

ՀԱՄԱՅՆՔԻ ՂԵԿԱՎԱՐ Է. ԲԱԲԱՅԱՆ

2023թ. ապրիլի 05
ք. Աբովյան

ՀԱՅԱՍՏԱՆԻ ՀԱՆՐԱՊԵՏՈՒԹՅՈՒՆ
ԿՈՏԱՅՔԻ ՄԱՐԶ
ԱԲՈՎՅԱՆԻ ՀԱՄԱՅՆՔԱՊԵՏԱՐԱՆ

ԹՈՒՅԼՏՎՈՒԹՅՈՒՆ N ՈԱԽԾ - 90

ՈԳԵԼԻՑ ԵՎ ԱԼԿՈՀՈԼԱՅԻՆ ԽՄԻՉՔՆԵՐԻ ԵՎ ԾԽԱԽՈՏԱՅԻՆ ԱՐՏԱԴՐԱՏԵՍԱԿՆԵՐԻ ԿԱՄ ԾԽԱԽՈՏԱՅԻՆ ԱՐՏԱԴՐԱՏԵՍԱԿՆԵՐԻ ՓՈԽԱՐԻՆԻՉՆԵՐԻ ԿԱՄ ԾԽԱԽՈՏԱՅԻՆ ԱՐՏԱԴՐԱՏԵՍԱԿՆԵՐԻ ՆՄԱՆԱԿՆԵՐԻ ՎԱՃԱՌՔԻ

Տրված՝ *05 ապրիլի 2023թ.*

Վաճառքի կամ իրացման թույլատրված ապրանքի անվանումը՝
Ոգելից և ալկոհոլային խմիչքների և ծխախոտային արտադրատեսակների կամ ծխախոտային արտադրատեսակների փոխարինիչների (բացառությամբ բժշկական նշանակության ծխախոտային արտադրատեսակների փոխարինիչների) կամ ծխախոտային արտադրատեսակների նմանակների վաճառք:
Հայտատու իրավաբանական անձի լրիվ անվանումը, կազմակերպաիրավական ձևը և գտնվելու վայրը կամ անհատ ձեռնարկատիրոջ անունը, ազգանունը և գտնվելու վայրը, հարկ վճարողի հաշվառման համարը՝
«Մարիամ Մարտիրոսյան Էդուարդի» անհատ ձեռնարկատեր, ՀՀ ք. Երևան Սևքարեցի Սաքոյի փ. 27, ՀՎՀՀ՝ 43089473:

Գործունեության տեսակի իրականացման վայրը՝ ***ՀՀ Կոտայքի մարզ Աբովյան համայնք ք. Աբովյան Հատիսի փողոց թիվ 1/121 խանութ:***

Շինության տեսակը՝ ***հիմնական շինություն:***

Թույլտվության գործողության ժամկետը՝ ***01 ապրիլի 2023թ.***-ից մինչև ***01 հոկտեմբերի 2023թ.***-ը:

ՀԱՄԱՅՆՔԻ ՂԵԿԱՎԱՐ ԷԴՈՒԱՐԴ ԲԱԲԱՅԱՆ

ՀԱՅԱՍՏԱՆԻ ՀԱՆՐԱՊԵՏՈՒԹՅԱՆ
ԿՈՏԱՅՔԻ ՄԱՐԶԻ ԱԲՈՎՅԱՆ ՀԱՄԱՅՆՔԻ ՂԵԿԱՎԱՐ

Ո Ր Ո Շ Ո Ւ Մ

05 ապրիլի 2023 թվականի N 1142

ՄԿՐՏԻՉ ԱՅՎԱԶՅԱՆԻՆ ԵՎ ԱՐԹՈՒՐ ՔԱԼԱՆԹԱՐՅԱՆԻՆ ՆԱԽԱԳԾՄԱՆ ԹՈՒՅԼՏՎՈՒԹՅՈՒՆ ՏԱԼՈՒ ՄԱՍԻՆ

Համաձայն «Տեղական ինքնակառավարման մասին» օրենքի 42-րդ հոդվածի 1-ին մասի 4-րդ կետի, Հայաստանի Հանրապետության կառավարության 2015 թվականի մարտի 19-ի N 596-Ն որոշման, հիմք ընդունելով Մկրտիչ Այվազյանի հայտը (մուտք՝ 2023 թվականի մարտի 23-ի N Ք-1469).

1. Մկրտիչ Այվազյանին և Արթուր Քալանթարյանին տալ բնակելի տան և պարսպի կառուցման նախագծման թույլտվություն (նախագծման թույլտվությունը կցվում է):
2. Շինարարական աշխատանքները սկսելուց առաջ նախագծային փաստաթղթերը ներկայացնել համաձայնեցման և ստանալ շինարարության թույլտվություն:
3. Սույն որոշումն ուժի մեջ է մտնում որոշման ընդունման մասին իրազեկելու օրվան հաջորդող օրվանից:

ՀԱՄԱՅՆՔԻ ՂԵԿԱՎԱՐ Է. ԲԱԲԱՅԱՆ

2023թ. ապրիլի 05
ք. Աբովյան

ՀԱՅԱՍՏԱՆԻ ՀԱՆՐԱՊԵՏՈՒԹՅՈՒՆ
ԿՈՏԱՅՔԻ ՄԱՐԶ ԱԲՈՎՅԱՆ ՀԱՄԱՅՆՔ
ՆԱԽԱԳԾՄԱՆ ԹՈՒՅԼՏՎՈՒԹՅՈՒՆ
(ՃԱՐՏԱՐԱՊԵՏԱՀԱՏԱԿԱԳԾԱՅԻՆ ԱՌԱՋԱԴՐԱՆՔ)

N 152 «05» ապրիլի 2023թ.

Օբյեկտ *Բնակելի տան և պարսպի կառուցում*

(օբյեկտի անվանումը, կառուցում, վերակառուցում, վերանորոգում, ուժեղացում, վերակազմում, գործառնական նշանակության փոփոխություն)

«Աշխատանքային նախագիծ» (միջին ռիսկայնության, II կատեգորիա) նախագծային փաստաթղթերի մշակման համար

(հակիրճ բնորոշումը, հզորությունը, ռիսկայնության աստիճանը (կատեգորիան), նախագծման փուլերը և այլն)

Գտնվելու վայրը *ՀՀ, Կոտայքի մարզ, համայնք Աբովյան, գ. Բալահովիտ 2-րդ թաղամաս 31 , ծածկագիր՝ 07-018-0072-0021*

(մարզի, համայնքի, փողոցի անվանումները շենքի համարը, հողամասի ծածկագիրը)

Կառուցապատող *Մկրտիչ Ավագյան, Արթուր Քալանթարյան (ՀՀ, ք.Երևան Օհանովի փողոց 8 բն 27, հեռ. +37493225226)*

(կազմակերպության անվանումը, գտնվելու վայրը, ֆիզիկական անձի անունը, ազգանունը, բնակության վայրը, հեռախոսահամարը, էլեկտրոնային հասցեն)

Առաջադրանքի տրամադրման հիմքը *Կառուցապատողի հայտը, անշարժ գույքի իրավունքի պետական գրանցման N 18012023-07-0110 վկայական՝ տրված 18.01.2023թ., էսքիզային նախագիծը*

(կառուցապատման նպատակով ՀՀ օրենսդրությամբ սահմանված կարգով հողամասի տրամադրման, անշարժ գույքի փոխաձման իրավունքը հաստատող անհրաժեշտ փաստաթղթեր)

Առաջադրանքի գործողության ժամկետը *Մեկ տարի*

(ՀՀ կառավարության 19 մարտի 2015 թվականի N 596-Ն որոշման N1 հավելվածի 31-րդ կետին համապատասխան)

ՆԱԽԱԳԾՎՈՂ ՀՈՂԱՄԱՍԻ ԲՆՈՒԹԱԳԻՐԸ

(աստղանիշով (*) նշված դրույթների գրաֆիկական արտացոլումը տրամադրվում է կից ներկայացվող ամփոփ սխեմայով՝ Մ 1:500)

1.Հողամասը գտնվում է *նպատակային նշանակությունը՝ բնակավայրերի, գործառնական նշանակությունը՝ բնակելի կառուցապատման*

(հողամասի դիրքը քաղաքաշինական միջավայրում, դրա նպատակային և գործառնական նշանակությունը)

2.(*) Հողամասի չափերը *0,04533 հա*

(հողամասի սահմանները՝ կոորդինատային նշահարմամբ, մակերեսը, (հա))

3. Հողամասի առկա վիճակը *Հողամասը ծանրաբեռնված չէ*

(ռելիեֆի բնութագիրը, շենքերի (այդ թվում՝ քանդման ենթակա) առկայությունը (օգտագործումը, նշանակությունը, հարկայնությունը, շինարարական նյութերը և այլն), կանաչապատումը, բարեկարգումը և այլ)

4.(*) Տրանսպորտային պայմանները *ներհամայնքային նշանակության ճանապարհ*

(ճանապարհների առկայությունը, երկաթուղային տրանսպորտի մոտեցումները և այլն)

5.(*) Ինժեներական ցանցեր և սարքավորումներ *Նախագծվող և կից տարածքներով անցնող ինժեներական գծեր և հաղորդակցուղիներ:*

(ջրամատակարարման, կոյուղու, գազամատակարարման, տաք ջրի մատակարարման, էլեկտրամատակարարման, էլեկտրոնային հաղորդակցության համակարգեր)

(նախագծվող հողամասով կամ կից տարածքով անցնող ինժեներական ենթակառուցվածքները, այդ թվում՝ ստորգետնյա)

6.(*) Կից հողամասեր *Հարևանությամբ գտնվող բնակելի տներ, հողամասեր և տարածքներ*

(կից հողօգտագործողների անվանումը և դրանց սահմանները՝ համաձայն ներկայացված սխեմայի)

7.Բնության հատուկ պահպանվող և (կամ) պատմամշակութային հուշարձանների տարածքներ (պահպանական գոտիներ) *Առկա չեն*

(հուշարձանի անվանումը, կարգավիճակը և այլն)

8.(*) Հատակագծային սահմանափակումներ *Հաշվի առնել կից տարածքներում առկա և նախատեսվող կառուցապատումը*

(տեղանքում գործող պարտադրանքի, պաշտպանվող օբյեկտների, ինժեներատրանսպորտային ենթակառուցվածքների և այլ օբյեկտների նկատմամբ սահմանափակումները, այդ թվում՝ սերվիտուտները)

ՆԱԽԱԳԾԱՅԻՆ ՊԱՀԱՆՋՆԵՐԸ

(աստղանիշով (*) նշված դրույթների գրաֆիկական արտացոլումը տրամադրվում է կից ներկայացվող ամփոփ սխեմայով՝ Մ 1:500)

9.Ճարտարապետահատակագծային պահանջներ *մշակել նախագիծ՝ համայնք Աբովյան, գ. Բալահովիտ 2-րդ թաղամաս 31 հասցեում գտնվող հողամասում՝ բնակելի տան և պարսպի կառուցում՝ անշարժ գույքի սեփականության իրավունքի վկայականով տրված հողամասի սահմաններում:*

(ելնելով Հայաստանի Հանրապետության օրենսդրության և նորմատիվատեխնիկական փաստաթղթերի պահանջներից, առկա քաղաքաշինական ծրագրային փաստաթղթերի դրույթներից կամ դրանց բացակայության դեպքում՝ կազմավորված (կազմավորվող) քաղաքաշինական միջավայրի պայմաններից, առաջարկություններ ծավալների ձևավորման, տանիքների, արտաքին դռների, պատուհանների համամասնությունների և գունային լուծումների վերաբերյալ)

9.1. (*) օբյեկտի հեռավորությունը կարմիր գծից (մետր)	*ըստ նորմերի*
9.2. (*) հեռավորությունը հարևան հողակտորներից (օբյեկտներից) (մետր)	*ըստ նորմերի*
9.3. բալյատրնի բարձրությունը (մետր)	*մինչև 8,0 մ*

(սահմանային հարկայնության բարձրությունը գերազանցող շենքերի և շինությունների նախագծման դեպքում՝ ՀՇՆ II-6.02-2006 «Սեյսմակայուն շինարարություն Նախագծման նորմեր» շինարարական նորմերով սահմանված պահանջների ապահովում (հատուկ հաշվարկային մեթոդներ, սեյսմակայունության բարձրացման միջոցառումներ և այլն))

9.4. կառուցապատման խտության գործակիցը (կառույցի (կառույցների) ընդհանուր մակերեսի հարաբերությունը հողամասի մակերեսին)	*ըստ նորմերի*
9.5. կառուցապատման տոկոսը (կառուցապատվող (անջրանցիկ) տարածքի հարաբերությունը հողամասի մակերեսին՝ տոկոսներով) (%)	*մինչև 40 %*
9.6. կանաչապատման տոկոսը (կանաչապատ տարածքի հարաբերությունը հողամասի մակերեսին՝ տոկոսներով) (%)	*60 % և ավելի*

9.7. այլ պահանջ-ներ

- *Հատակագծային լուծումները մշակել համաձայն պատվիրատուի առաջադրանքի՝ հաշվի առնելով նորմատիվային պահանջները*

10. Հողամասում գտնվող շենքերի և շինությունների քանդման կամ տեղափոխման (ապամոնտաժման) պայմանները և աշխատանքների ներքակառուցվածք	Առկա չէ
11. Ստորգետնյա, կիսանկուղի և առաջին հարկերի տարածքների օգտագործման պայմանները	Համաձայն նորմերի
12. (*) Ինժեներական ցանցեր և սարքավորումներ	Պահանջներ գոյություն ունեցող և նախագծվող ենթակառուցվածքների ու ցանցերի նկատմամբ
12.1. (*) ջրամատակարարում, կոյուղի, տաք ջրամատակարարում	Համաձայն նորմերի (համաձայն մատակարարող կազմակերպության տեխնիկական պայմանների)
12.2. (*) էլեկտրամատակարարում	Համաձայն նորմերի (համաձայն մատակարարող կազմակերպության տեխնիկական պայմանների)
12.3 . (*) գազամատակարարում	Համաձայն նորմերի (համաձայն մատակարարող կազմակերպության տեխնիկական պայմանների)
12.4. (*) էլեկտրոնային հաղորդակցության մալուխատար կոյուղու (ներառյալ դիտահորը) տեղադիրքը	Համաձայն նորմերի (համաձայն ՀՀ կառավարության 19 մարտի 2015 թվականի N 596-Ն որոշման N 1 հավելվածի 57-րդ կետի 2-րդ ենթակետով սահմանված նվազեցված տվյալների)
12.5. թույլ հոսանքներ	Առկա չեն
12.6. աղբահանություն	համայնքային
13. Տարածքի ինժեներական նախապատրաստում	Կազմակերպել տարածքի ջրահեռացում: (տեղանքի կազմակերպման, ջրահեռացման, ինժեներական պաշտպանության միջոցառումներ)
14. Բարեկարգում	Ազատ տարածքը բարեկարգել և կանաչապատել (լանդշաֆտային պլանավորման վերաբերյալ պահանջները, կանաչապատում, ճարտարապետական փոքր ձևեր, ցանկապատում, գովազդ և այլն)
15. Շինարարական նյութեր	Երկաթբետոնե տարրեր, քարե շար, ապակի, մետաղական տարրեր: (շինարարական նյութերի օգտագործման առաջարկությունները տանիքների, ճակատների լուծումների, արտաքին դռների, պատուհանների վերաբերյալ)
16. Պաշտպանական կառույցներ	Ըստ նախագծի (արտակարգ իրավիճակներում մարդկանց օբյեկտների պաշտպանության միջոցառումները)
17. Հակահրդեհային պահանջներ	Ապահովել հակահրդեհային նորմատիվ պահանջները (հակահրդեհային անվտանգության ապահովման միջոցառումները)
18. Հաշմանդամների և բնակչության սակավաշարժ խմբերի պաշտպանության միջոցառումներ	ապահովել հաշմանդամների և բնակչության սակավաշարժ խմբերի տեղաշարժը
19. Շրջակա միջավայրի պահպանում	ապահովել շրջակա միջավայրի պահպանման համապատասխան միջոցառումները (շրջակա միջավայրը վնասակար ազդեցությունից բացառելու միջոցառումներ)
20. Շինարարության կազմակերպում	Ըստ նորմերի (առաջարկություններ շինարարության հետ կապված անբարենպաստ ազդեցության բացառման, քաղաքային տնտեսության և տրանսպորտի անխափան աշխատանքի ապահովման վերաբերյալ)
21. Առաջադրանքի գործողության ժամկետը և նախագծի մշակման փուլերը	մեկ տարի, ՀՀ քաղաքաշինության նախարարի 11.09.2017թ. հ.128-Ն հրամանով հաստատված դրույթներին և այլ իրավական ակտերին համապատասխան: (Նշվում են առաջադրանքի գործողության ժամկետը և նախագծի մշակման փուլերը)

Լ Ր Ա Ց Ո Ւ Ց Ի Չ   Պ Ա Յ Մ Ա Ն Ն Ե Ր Ը

22. Նախագծային փաստաթղթերի փորձաքննությանը ներկայացվող պահանջներ	համաձայն ՀՀ կառավարության 19.03.2015թ. «Հայաստանի Հանրապետությունում կառուցապատման նպատակով թույլտվությունների և այլ փաստաթղթերի տրամադրման կարգը հաստատելու և Հայաստանի Հանրապետության կառավարության մի շարք որոշումներ ուժը կորցրած ճանաչելու մասին» N 596-Ն որոշման (Հայաստանի Հանրապետության օրենսդրությամբ սահմանված փորձաքննության տեսակը կամ նախագծողի երաշխավորագիրը՝ հղում կատարելով համապատասխան իրավական ակտին)
23. Միջանկյալ համաձայնեցում	Համաձայնեցում Աբովյան համայնքի ղեկավարի հետ (իրավասու մարմնի կամ Հայաստանի Հանրապետության օրենսդրությամբ նախատեսված դեպքերում շահագրգիռ մարմինների հետ էսքիզային նախագծի նախնական համաձայնեցում, նշվում է նաև առաջադրանքի փոփոխման հնարավորությունը՝ ՀՀ կառավարության 19 մարտի 2015 թվականի N 596-Ն որոշման N 1 հավելվածի 87-րդ կետով նախատեսված դեպքում)
24. Հասարակական քննարկումներ	Նորմերի համաձայն (Հայաստանի Հանրապետության օրենսդրությամբ սահմանված դեպքերում և կարգով)
25. Համաձայնեցումներ	• Համաձայնեցում Աբովյան համայնքի ղեկավարի հետ: • Մինչև նախագծային աշխատանքները սկսելը համաձայնություն ձեռք բերել տվյալ ինժեներական ենթակառուցվածքների սեփականատերերի (օգտագործողների) հետ • Համաձայնեցում հարևան հողամասի սեփականատեր(երի) (օգտագործող(ների)) հետ (Նշվում են տվյալ օբյեկտի համաձայնեցման՝ օրենքով սահմանված պահանջները՝ հուշարձանների ու բնության պահպանության և այլ լիազորված մարմինների հետ, ինչպես նաև ՀՀ կառավարության 19 մարտի 2015 թվականի N 596-Ն որոշման N 1 հավելվածի 56-րդ կետով սահմանված դեպքերում՝ ինժեներական ենթակառուցվածքի սեփականատիրոջ (օգտագործողի) հետ)
26. Փոստային բաժանորդային պահարանների տեղադրում	չի պահանջվում
27. Այլ պայմաններ	• Նախագծի կազմը և բովանդակությունը համապատասխանեցնել ՀՀ կառավարությանն առընթեր քաղաքաշինության պետական կոմիտեի նախագահի 11.09.2017թ. «Բնակելի, հասարակական, արտադրական շենքերի և շինությունների նախագծային փաստաթղթերի կազմը և բովանդակությունը սահմանող կանոնները և ՀՀ քաղաքաշինության նախարարի 29.11.2006թ. հ.273-Ն հրամանն ուժը կորցրած ճանաչելու մասին» հ.128-Ն հրամանով հաստատված դրույթներին: • Շինությունը նախագծել ՀՀ քաղաքաշինության նախարարի 14.10.2014թ ՀՀՇՆ 30-01-2014 «Քաղաքաշինություն. քաղաքային եվ գյուղական բնակավայրերի հատակագծում և կառուցապատում» շինարարական նորմերը հաստատելու և Հայաստանի Հանրապետության քաղաքաշինության նախարարի 2001 թվականի հոկտեմբերի 1-ի n 82 հրամանում փոփոխության կատարելու մասին» N 263-Ն հրամանով հաստատված դրույթներին համապատասխան: • Նախագիծը ներկայացնել համաձայնեցման երկու օրինակից:

ՀԱՅԱՍՏԱՆԻ ՀԱՆՐԱՊԵՏՈՒԹՅԱՆ
ԱԲՈՎՅԱՆ ՀԱՄԱՅՆՔԻ ՂԵԿԱՎԱՐ

ԷԴՈՒԱՐԴ ԲԱԲԱՅԱՆ

Կ.Տ.

ՀԱՅԱՍՏԱՆԻ ՀԱՆՐԱՊԵՏՈՒԹՅԱՆ
ԿՈՏԱՅՔԻ ՄԱՐԶԻ ԱԲՈՎՅԱՆ ՀԱՄԱՅՆՔԻ ՂԵԿԱՎԱՐ

Ո Ր Ո Շ Ո Ւ Մ

05 ապրիլի 2023 թվականի N 1143

ԳԱՐԻԿ ՀԱՐՈՒԹՅՈՒՆՅԱՆԻՆ ՊԱՏԿԱՆՈՂ ՀՈՂԱՄԱՍԻ ԳՈՐԾԱՌՆԱԿԱՆ ՆՇԱՆԱԿՈՒԹՅՈՒՆԸ ՓՈՓՈԽԵԼՈՒ ԵՎ ՆԱԽԱԳԾՄԱՆ ԹՈՒՅԼՏՎՈՒԹՅՈՒՆ ՏԱԼՈՒ ՄԱՍԻՆ

Համաձայն «Տեղական ինքնակառավարման մասին» օրենքի 35-րդ հոդվածի 1-ին մասի 24-րդ կետի և 42-րդ հոդվածի 1-ին մասի 4-րդ կետի, Հայաստանի Հանրապետության կառավարության 2007 թվականի օգոստոսի 9-ի N 1036-Ն որոշման և 2011 թվականի դեկտեմբերի 29-ի N 1920-Ն որոշմամբ հաստատված կարգի 24-րդ կետի 3-րդ ենթակետի, Հայաստանի Հանրապետության կառավարության 2015 թվականի մարտի 19-ի N 596-Ն որոշման, Աբովյան համայնքի ավագանու 2022 թվականի դեկտեմբերի 28-ի N 193-Ն որոշման և հաշվի առնելով Գարիկ Հարությունյանի հայտը (մուտք՝ 2023 թվականի մարտի 02-ի N Ք-1002).

1. Թույլատրել փոփոխելու Գարիկ Հարությունյանին սեփականության իրավունքով պատկանող (հիմք՝ 2022 թվականի դեկտեմբերի 05-ի N 05122022-07-0115 վկայական) Աբովյան համայնքի Աբովյան քաղաքի Գառնու փողոց 8/11 հասցեում գտնվող 31,4 քառակուսի մետր մակերեսով բնակավայրերի նպատակային նշանակության բնակելի կառուցապատման հողամասի գործառնական նշանակությունը որպես հասարակական կառուցապատման հողամաս:
2. Գարիկ Հարությունյանին տալ գրասենյակի կառուցման նախագծման թույլտվություն (նախագծման թույլտվությունը կցվում է):
3. Շինարարական աշխատանքները սկսելուց առաջ նախագծային փաստաթղթերը ներկայացնել համաձայնեցման և ստանալ շինարարության թույլտվություն:
4. Գարիկ Հարությունյանը պարտավոր է Աբովյանի համայնքապետարանի 900105201652 հաշվեհամարին մուծել 8 140 (ութ հազար հարյուր քառասուն) դրամ՝ որպես հողամասի գործառնական նշանակության փոփոխության ծառայության վճար:
5. Սույն որոշումն ուժի մեջ է մտնում Գարիկ Հարությունյանին որոշման ընդունման մասին իրազեկելու օրվան հաջորդող օրվանից:

ՀԱՄԱՅՆՔԻ ՂԵԿԱՎԱՐ Է. ԲԱԲԱՅԱՆ

2023թ. ապրիլի 05
ք. Աբովյան

ՀԱՅԱՍՏԱՆԻ ՀԱՆՐԱՊԵՏՈՒԹՅՈՒՆ
ԿՈՏԱՅՔԻ ՄԱՐԶ ԱԲՈՎՅԱՆ ՀԱՄԱՅՆՔ
ՆԱԽԱԳԾՄԱՆ ԹՈՒՅԼՏՎՈՒԹՅՈՒՆ
(ՃԱՐՏԱՐԱՊԵՏԱՀԱՏԱԿԱԳԾԱՅԻՆ ԱՌԱՋԱԴՐԱՆՔ)

N 155 «05» ապրիլի 2023թ.

Օբյեկտ *Գրասենյակի կառուցում*
(օբյեկտի անվանումը, կառուցում, վերակառուցում, վերանորոգում, ուժեղացում, վերականգնում, գործառնական նշանակության փոփոխություն)

«Աշխատանքային նախագիծ» (միջին ռիսկայնության, II կատեգորիա) նախագծային փաստաթղթերի մշակման համար
(հակիրճ բնութագիրը, հզորությունը, ռիսկայնության աստիճանը (կատեգորիան), նախագծման փուլերը և այլն)

Գտնվելու վայրը *ՀՀ, Կոտայքի մարզ, համայնք Աբովյան, ք. Աբովյան Գառնու փողոց 8/11, ծածկագիր՝ 07-002-0082-0442*
(մարզի, համայնքի, փողոցի անվանումները շենքի համարը, հողամասի ծածկագիրը)

Կառուցապատող *Գարիկ Հարությունյան (ՀՀ, Կոտայքի մարզ, համայնք Աբովյան, ք. Աբովյան Գառնու փողոց 8շ. 8բն., հեռ. +37498256355)*
(կազմակերպության անվանումը, գտնվելու վայրը, ֆիզիկական անձի անունը, ազգանունը, բնակության վայրը, հեռախոսահամարը, էլեկտրոնային հասցեն)

Առաջադրանքի տրամադրման հիմքը *Կառուցապատողի հայտը, անշարժ գույքի իրավունքի պետական գրանցման N 05122022-07-0115 վկայական՝ տրված 05.12.2022թ., էսքիզային նախագիծ*
(կառուցապատման նպատակով ՀՀ օրենսդրությամբ սահմանված կարգով հողամասի տրամադրման, անշարժ գույքի փոփոխման իրավունքը հաստատող անհրաժեշտ փաստաթղթեր)

Առաջադրանքի գործողության ժամկետը *Մեկ տարի*
(ՀՀ կառավարության 19 մարտի 2015 թվականի N 596-Ն որոշման N1 հավելվածի 31-րդ կետին համապատասխան)

ՆԱԽԱԳԾՎՈՂ ՀՈՂԱՄԱՍԻ ԲՆՈՒԹԱԳԻՐԸ

(աստղանիշով (*) նշված դրույթների գրաֆիկական արտացոլումը տրամադրվում է կից ներկայացվող ամփոփ սխեմայով՝ Մ 1:500)

1.Հողամասը գտնվում է *Նպատակային նշանակությունը՝ բնակավայրերի*
Գործառնական նշանակությունը՝ սույն նախագծման թույլտվությամբ ՀՀ Կառավարության 29.12.2011թ. թիվ 1920-Ն որոշման համաձայն՝ հողամասի գործառնական նշանակությունը փոփոխվում է հասարակական կառուցապատման
(հողամասի դիրքը քաղաքաշինական միջավայրում, դրա նպատակային և գործառնական նշանակությունը)

2.(*) Հողամասի չափերը *0,00314 հա*
(հողամասի սահմանները՝ կոորդինատային նշահարմամբ, մակերեսը, (հա))

3. Հողամասի առկա վիճակը *Հողամասը ծանրաբեռնված չէ*
(տեխնիկական բնութագիրը, շենքերի (այդ թվում՝ քանդման ենթակա) առկայությունը (օգտագործումը, նշանակությունը, հարկայնությունը, շինարարական նյութերը և այլն), կանաչապատումը, բարեկարգումը և այլ)

4.(*) Տրանսպորտային պայմանները *ներհամայնքային նշանակության ճանապարհ*
(ճանապարհների առկայությունը, երկաթուղային տրանսպորտի մոտեցումները և այլն)

5.(*) Ինժեներական ցանցեր և սարքավորումներ
(ջրամատակարարման, կոյուղու, գազամատակարարման, տաք ջրի մատակարարման, էլեկտրամատակարարման, էլեկտրոնային հաղորդակցության համակարգեր)
Նախագծվող և կից տարածքներով անցնող ինժեներական գծեր և հաղորդակցուղիներ:
(նախագծվող հողամասով կամ կից տարածքով անցնող ինժեներական ենթակառուցվածքները, այդ թվում՝ ստորգետնյա)

6.(*) Կից հողամասեր *Հարևանությամբ գտնվող բնակելի տներ, հողամասեր և տարածքներ*
(կից հողօգտագործողների անվանումը և դրանց սահմանները՝ համաձայն ներկայացված սխեմայի)

7.Բնության հատուկ պահպանվող և (կամ) պատմամշակութային հուշարձանների տարածքներ (պահպանական գոտիներ) *Առկա չեն*
(հուշարձանի անվանումը, կարգավիճակը և այլն)

8.(*) Հատակագծային սահմանափակումներ *Հաշվի առնել կից տարածքներում առկա և նախատեսվող կառուցապատումը*
(տեղամասում գտնվող արտադրական, պաշտպանվող օբյեկտների, ինժեներատրանսպորտային ենթակառուցվածքների և այլ օբյեկտների նկատմամբ սահմանափակումները, այդ թվում՝ սերվիտուտները)

ՆԱԽԱԳԾԱՅԻՆ ՊԱՀԱՆՋՆԵՐԸ

(աստղանիշով (*) նշված դրույթների գրաֆիկական արտացոլումը տրամադրվում է կից ներկայացվող ամփոփ սխեմայով՝ Մ 1:500)

9.Ճարտարապետահատակագծային պահանջներ *մշակել նախագիծ՝ համայնք Աբովյան, ք. Աբովյան Գառնու փողոց 8/11 հասցեում գտնվող հողամասում՝ գրասենյակի կառուցում՝ անշարժ գույքի սեփականության իրավունքի վկայականով տրված հողամասի սահմաններում:*
(ելնելով Հայաստանի Հանրապետության օրենսդրության և նորմատիվատեխնիկական փաստաթղթերի պահանջներից, առկա քաղաքաշինական ծրագրային փաստաթղթերի դրույթներից կամ դրանց բացակայության դեպքում՝ կազմավորված (կազմավորվող) քաղաքաշինական միջավայրի պայմաններից, առաջարկություններ ճակատների ձևավորման, ծածկերի, արտաքին գույների, պատուհանների համամասնությունների և ցանկապատի լուծումների վերաբերյալ)

9.1. (*) օբյեկտի հեռավորությունը կարմիր գծից (մետր) *ըստ նորմերի*

9.2. (*) հեռավորությունը հարևան հողակտորներից (օբյեկտներից) (մետր) *ըստ նորմերի*

9.3. թույլատրելի բարձրությունը (մետր) *մինչև 7,0 մ*
(սահմանային հարկայնության բարձրությունը գերազանցող շենքերի և շինությունների նախագծման դեպքում՝ ՀՀՇՆ II-6.02-2006 «Սեյսմակայուն շինարարություն.Նախագծման նորմեր» շինարարական նորմերով սահմանված պահանջների ապահովում (հատուկ հաշվարկային մեթոդներ, սեյսմակայունության բարձրացման միջոցառումներ և այլն))

9.4. կառուցապատման խտության գործակիցը *ըստ նորմերի*
(կառույցի (կառույցների) ընդհանուր մակերեսի հարաբերությունը հողամասի մակերեսին)

9.5. կառուցապատման տոկոսը *ըստ նորմերի*
(կառուցապատվող (անջրանցիկ) տարածքի հարաբերությունը հողամասի մակերեսին՝ տոկոսներով) (%)

9.6. կանաչապատման տոկոսը *ըստ նորմերի*
(կանաչապատ տարածքի հարաբերությունը հողամասի մակերեսին՝ տոկոսներով) (%)

9.7. այլ պահանջ-ներ	• *Հատակագծային լուծումները մշակել համաձայն պատվիրատուի առաջադրանքի՝ հաշվի առնելով նորմատիվային պահանջները*
10. Հողամասում գտնվող շենքերի և շինությունների քանդման կամ տեղափոխման (ապամոնտաժման) պայմանները և աշխատանքների հերթականությունը	*Առկա չէ*
11. Ստորգետնյա, կիսանկուղի և առաջին հարկերի տարածքների օգտագործման պայմանները	*Համաձայն նորմերի*
12. (*) Ինժեներական ցանցեր և սարքավորումներ	*Պահանջներ գոյություն ունեցող և նախագծվող ենթակառուցվածքների ու ցանցերի նկատմամբ*
12.1. (*) ջրամատակարարում, կոյուղի, տաք ջրամատակարարում	*Համաձայն նորմերի* (համաձայն մատակարարող կազմակերպության տեխնիկական պայմանների)
12.2. (*) էլեկտրամատակարարում	*Համաձայն նորմերի* (համաձայն մատակարարող կազմակերպության տեխնիկական պայմանների)
12.3 . (*) գազամատակարարում	*Համաձայն նորմերի* (համաձայն մատակարարող կազմակերպության տեխնիկական պայմանների)
12.4. (*) էլեկտրոնային հաղորդակցության մալուխատար կոյուղու (ներառյալ դիտահորը) տեղադիրքը	*Համաձայն նորմերի* (համաձայն ՀՀ կառավարության 19 մարտի 2015 թվականի N 596-Ն որոշման N 1 հավելվածի 57-րդ կետի 2-րդ ենթակետով սահմանված ելակետային տվյալների)
12.5. թույլ հոսանքներ	*Առկա չեն*
12.6. աղբահանություն	*համայնքային*
13. Տարածքի ինժեներական նախապատրաստում	*Կազմակերպել տարածքի ջրահեռացում:* (ռելիեֆի կազմակերպման, ջրահեռացման, ինժեներական պաշտպանության միջոցառումները)
14. Բարեկարգում	*Ազատ տարածքը բարեկարգել և կանաչապատել* (լանդշաֆտային պլանավորման վերաբերյալ պահանջները, կանաչապատում, ճարտարապետական փոքր ձևեր, ցանկապատում, զովացք և այլն)
15. Շինարարական նյութեր	*Երկաթբետոնե տարրեր, քարե շար, ապակի, մետաղական տարրեր:* (շինարարական նյութերի օգտագործման առաջարկությունները տանիքների, ճակատների (ունումների), արտաքին դռների, պատուհանների վերաբերյալ)
16. Պաշտպանական կառույցներ	*Ըստ նախագծի* (արտակարգ իրավիճակներում մարդկանց օբյեկտների պաշտպանության միջոցառումները)
17. Հակահրդեհային պահանջներ	*Ապահովել հակահրդեհային նորմատիվ պահանջները* (հակահրդեհային անվտանգության ապահովման միջոցառումները)
18. Հաշմանդամների և բնակչության սակավաշարժ խմբերի պաշտպանության միջոցառումներ	*ապահովել հաշմանդամների և բնակչության սակավաշարժ խմբերի տեղաշարժը*
19. Շրջակա միջավայրի պահպանում	*ապահովել շրջակա միջավայրի պահպանման համապատասխան միջոցառումները* (շրջակա միջավայրը վտանգավոր ազդեցություններից բացառելու միջոցառումները)
20. Շինարարության կազմակերպում	*Ըստ նորմերի* (առաջարկություններ շինարարության հետ կապված անբարենպաստ ազդեցության բացառման, քաղաքային սանիտարիայի և աղմկապաշտպան անհրաժեշտ աշխատանքների ապահովման վերաբերյալ)
21. Առաջադրանքի գործողության ժամկետը և նախագծի մշակման փուլերը	*մեկ տարի, ՀՀ քաղաքաշինության նախարարի 11.09.2017թ. հ.128-Ն հրամանով հաստատված դրույթներին և այլ իրավական ակտերին համապատասխան:* (Նշվում են առաջադրանքի գործողության ժամկետը և նախագծի մշակման փուլերը)

Լ Ր Ա Ց Ո Ւ Ց Ի Չ   Պ Ա Ց Մ Ա Ն Ն Ե Ր Ը

22. Նախագծային փաստաթղթերի փորձաքննությանը ներկայացվող պահանջներ	*համաձայն ՀՀ կառավարության 19.03.2015թ. «Հայաստանի Հանրապետությունում կառուցապատման նպատակով թույլտվությունների և այլ փաստաթղթերի տրամադրման կարգը հաստատելու և Հայաստանի Հանրապետության կառավարության մի շարք որոշումներ ուժը կորցրած ճանաչելու մասին» N 596-Ն որոշման* (Հայաստանի Հանրապետության օրենսդրությամբ սահմանված փորձաքննության տեսակը կամ նախագծողի երաշխավորագիրը՝ իրավական կառուցվածքով համապատասխան իրավական ակտին)
23. Միջանկյալ համաձայնեցում	*Համաձայնեցում Աբովյան համայնքի ղեկավարի հետ* (իրավասու մարմնի կամ Հայաստանի Հանրապետության օրենսդրությամբ նախատեսված դեպքերում շահագրգիռ մարմինների հետ էսքիզային նախագծի նախնական համաձայնեցում, նշվում է նաև առաջադրանքի փոփոխման հնարավորությունը՝ ՀՀ կառավարության 19 մարտի 2015 թվականի N 596-Ն որոշման N 1 հավելվածի 87-րդ կետով նախատեսված դեպքում)
24. Հասարակական քննարկումներ	*Նորմերի համաձայն* (Հայաստանի Հանրապետության օրենսդրությամբ սահմանված դեպքերում և կարգով)
25. Համաձայնեցումներ	• *Համաձայնեցում Աբովյան համայնքի ղեկավարի հետ:* • *Մինչև նախագծային աշխատանքները սկսելը համաձայնություն ձեռք բերել տվյալ ինժեներական ենթակառուցվածքների սեփականատերերի (օգտագործողների) հետ* • *Համաձայնեցում հարևան հողամասի սեփականատեր(երի) (օգտագործող(ների)) հետ* (Նշվում են տվյալ օբյեկտի համաձայնեցման՝ օրենքով սահմանված պահանջները՝ հուշարձանների ու բնության պահպանության և այլ լիազորված մարմինների հետ, ինչպես նաև ՀՀ կառավարության 19 մարտի 2015 թվականի N 596-Ն որոշման N 1 հավելվածի 56-րդ կետով սահմանված դեպքերում՝ ինժեներական ենթակառուցվածքի սեփականատիրոջ (օգտագործողի) հետ)
26. Փոստային բաժանորդային պահարանների տեղադրում	*չի պահանջվում*
27. Այլ պայմաններ	• *Նախագծի կազմը և բովանդակությունը համապատասխանեցնել ՀՀ կառավարությանն առընթեր քաղաքաշինության պետական կոմիտեի նախագահի 11.09.2017թ. «Բնակելի, հասարակական, արտադրական շենքերի և շինությունների նախագծային փաստաթղթերի կազմը և բովանդակությունը սահմանող կանոնները և ՀՀ քաղաքաշինության նախարարի 29.11.2006թ. հ.273-Ն հրամանն ուժը կորցրած ճանաչելու մասին» հ.128-Ն հրամանով հաստատված դրույթներին:* • *Շինությունը նախագծել ՀՀ քաղաքաշինության նախարարի 14.10.2014թ ՀՀՇՆ 30-01-2014 «Քաղաքաշինություն. քաղաքային և գյուղական բնակավայրերի հատակագծում և կառուցապատում» շինարարական նորմերը հաստատելու և Հայաստանի Հանրապետության քաղաքաշինության նախարարի 2001 թվականի նոյեմբերի 1-ի ո 82 հրամանում փոփոխություն կատարելու մասին» N 263-Ն հրամանով հաստատված դրույթներին համապատասխան:* • *Նախագիծը ներկայացնել համաձայնեցման երկու օրինակից:*

ՀԱՅԱՍՏԱՆԻ ՀԱՆՐԱՊԵՏՈՒԹՅԱՆ
ԱԲՈՎՅԱՆ ՀԱՄԱՅՆՔԻ ՂԵԿԱՎԱՐ *ԷԴՈՒԱՐԴ ԲԱԲԱՅԱՆ*

Լ.Տ

ՀԱՅԱՍՏԱՆԻ ՀԱՆՐԱՊԵՏՈՒԹՅԱՆ
ԿՈՏԱՅՔԻ ՄԱՐԶԻ ԱԲՈՎՅԱՆ ՀԱՄԱՅՆՔԻ ՂԵԿԱՎԱՐ

Ո Ր Ո Շ ՈՒ Մ

05 ապրիլի 2023 թվականի N 1144

ՄԿՐՏԻՉ ԱՅՎԱԶՅԱՆԻՆ ԵՎ ԱՐԹՈՒՐ ՔԱԼԱՆԹԱՐՅԱՆԻՆ ՆԱԽԱԳԾՄԱՆ ԹՈՒՅԼՏՎՈՒԹՅՈՒՆ ՏԱԼՈՒ ՄԱՍԻՆ

Համաձայն «Տեղական ինքնակառավարման մասին» օրենքի 42-րդ հոդվածի 1-ին մասի 4-րդ կետի, Հայաստանի Հանրապետության կառավարության 2015 թվականի մարտի 19-ի N 596-Ն որոշման, հիմք ընդունելով Մկրտիչ Այվազյանի հայտը (մուտք՝ 2023 թվականի մարտի 23-ի N Ք-1467).

1. Մկրտիչ Այվազյանին և Արթուր Քալանթարյանին տալ բնակելի տան և պարսպի կառուցման նախագծման թույլտվություն (նախագծման թույլտվությունը կցվում է):
2. Շինարարական աշխատանքները սկսելուց առաջ նախագծային փաստաթղթերը ներկայացնել համաձայնեցման և ստանալ շինարարության թույլտվություն:
3. Սույն որոշումն ուժի մեջ է մտնում որոշման ընդունման մասին իրազեկելու օրվան հաջորդող օրվանից:

ՀԱՄԱՅՆՔԻ ՂԵԿԱՎԱՐ Է. ԲԱԲԱՅԱՆ

2023թ. ապրիլի 05
ք. Աբովյան

ՀԱՅԱՍՏԱՆԻ ՀԱՆՐԱՊԵՏՈՒԹՅՈՒՆ
ԿՈՏԱՅՔԻ ՄԱՐԶ ԱԲՈՎՅԱՆ ՀԱՄԱՅՆՔ
ՆԱԽԱԳԾՄԱՆ ԹՈՒՅԼՏՎՈՒԹՅՈՒՆ
(ՃԱՐՏԱՐԱՊԵՏԱՀԱՏԱԿԱԳԾԱՅԻՆ ԱՌԱՋԱԴՐԱՆՔ)

N 153 «05» ապրիլի 2023թ.

Օբյեկտ *Բնակելի տան և պարսպի կառուցում*

(օբյեկտի անվանումը, կառուցում, վերակառուցում, վերանորոգում, ուժեղացում, վերականգնում, գործառնական նշանակության փոփոխություն)

«Աշխատանքային նախագիծ» (միջին ռիսկայնության, II կատեգորիա) նախագծային փաստաթղթերի մշակման համար

(հանկրծ բնորոշումը, հզորությունը, ռիսկայնության աստիճանը (կատեգորիան), նախագծման փուլերը և այլն)

Գտնվելու վայրը *ՀՀ, Կոտայքի մարզ, համայնք Աբովյան, գ. Բալահովիտ 2-րդ թաղամաս 31/1 , ծածկագիր՝ 07-018-0072-0022*

(մարզի, համայնքի, փողոցի անվանումները շենքի համարը, հողամասի ծածկագիրը)

Կառուցապատող *Մկրտիչ Այվազյան, Արթուր Քալանթարյան (ՀՀ, ք.Երևան Օհանովի փողոց 8 բն 27, հեռ. +37493225226)*

(կազմակերպության անվանումը, գտնվելու վայրը, ֆիզիկական անձի անունը, ազգանունը, բնակության վայրը, հեռախոսահամարը, էլեկտրոնային հասցեն)

Առաջադրանքի տրամադրման հիմքը *Կառուցապատողի հայտը, անշարժ գույքի իրավունքի պետական գրանցման N 18012023-07-0107 վկայական՝ տրված 18.01.2023թ., էսքիզային նախագիծը*

(կառուցապատման նպատակով ՀՀ օրենսդրությամբ սահմանված կարգով հողամասի տրամադրման, անշարժ գույքի փոխանցման իրավունքը հաստատող անհրաժեշտ փաստաթղթեր)

Առաջադրանքի գործողության ժամկետը *Մեկ տարի*

(ՀՀ կառավարության 19 մարտի 2015 թվականի N 596-Ն որոշման N1 հավելվածի 31-րդ կետին համապատասխան)

ՆԱԽԱԳԾՎՈՂ ՀՈՂԱՄԱՍԻ ԲՆՈՒԹԱԳԻՐԸ

(աստղանիշով (*) նշված դրույթների գրաֆիկական արտացոլումը տրամադրվում է կից ներկայացվող ամփոփ սխեմայով՝ Մ 1:500)

1.Հողամասը գտնվում է *նպատակային նշանակությունը՝ բնակավայրերի, գործառնական նշանակությունը՝ բնակելի կառուցապատման*

(հողամասի դիրքը քաղաքաշինական միջավայրում, դրա նպատակային և գործառնական նշանակությունը)

2.(*) Հողամասի չափերը *0,03475 հա*

(հողամասի սահմանները՝ կոորդինատային նշահարմամբ, մակերեսը, (հա))

3. Հողամասի առկա վիճակը *Հողամասը ծանրաբեռնված չէ*

(ռելիեֆի բնութագիրը, շենքերի (այդ թվում՝ քանդման ենթակա) առկայությունը (օգտագործումը, նյանակությունը, հարկայնությունը, շինարարական նյութերը և այլն), կանաչապատումը, բարեկարգումը և այլ)

4.(*) Տրանսպորտային պայմանները *ներհամայնքային նշանակության ճանապարհ*

(ճանապարհների առկայությունը, հիմնարային տրանսպորտի մոտեցումները և այլն)

5.(*) Ինժեներական ցանցեր և սարքավորումներ *Նախագծվող և կից տարածքներով անցնող ինժեներական գծեր և հաղորդակցուղիներ:*

(ջրամատակարարման, կոյուղու, գազամատակարարման, տաք ջրի մատակարարման, էլեկտրամատակարարման, էլեկտրոնային հաղորդակցության համակարգեր)

(նախագծվող հողամասով կամ կից տարածքով անցնող ինժեներական ենթակառուցվածքները, այդ թվում՝ ստորգետնյա)

6.(*) Կից հողամասեր *Հարևանությամբ գտնվող բնակելի տներ, հողամասեր և տարածքներ*

(կից հողօգտագործողների անվանումը և դրանց սահմանները՝ համաձայն ներկայացված սխեմայի)

7.Բնության հատուկ պահպանվող և (կամ) պատմամշակութային հուշարձանների տարածքներ (պահպանական գոտիներ) *Առկա չեն*

(հուշարձանի անվանումը, կարգավիճակը և այլն)

8.(*) Հատակագծային սահմանափակումներ *Հաշվի առնել կից տարածքներում առկա և նախատեսվող կառուցապատումը*

(անգամբում գործող արտադրական, պաշտպանվող օբյեկտների, ինժեներատրանսպորտային ենթակառուցվածքների և այլ օբյեկտների նկատմամբ սահմանափակումները, այդ թվում՝ սերվիտուտները)

ՆԱԽԱԳԾԱՅԻՆ ՊԱՀԱՆՋՆԵՐԸ

(աստղանիշով (*) նշված դրույթների գրաֆիկական արտացոլումը տրամադրվում է կից ներկայացվող ամփոփ սխեմայով՝ Մ 1:500)

9.Ճարտարապետահատակագծային պահանջներ *մշակել նախագիծ՝ համայնք Աբովյան, գ. Բալահովիտ 2-րդ թաղամաս 31/1 հասցեում գտնվող հողամասում՝ բնակելի տան և պարսպի կառուցում՝ անշարժ գույքի սեփականության իրավունքի վկայականով տրված հողամասի սահմաններում:*

(ելնելով Հայաստանի Հանրապետության օրենսդրության և նորմատիվատեխնիկական փաստաթղթերի պահանջներից, առկա քաղաքաշինական ծրագրային փաստաթղթերի դրույթներից կամ դրանց բացակայության դեպքում՝ կազմավորված (կազմավորվող) քաղաքաշինական միջավայրի պայմաններից, առաջարկություններ ճակատների ձևավորման, տանիքների, արտաքին դռների, պատուհանների համամասնությունների և գունային լուծումների վերաբերյալ)

9.1. (*) օբյեկտի հեռավորությունը կարմիր գծից (մետր)	*ըստ նորմերի*
9.2. (*) հեռավորությունը հարևան հողակտորներից (օբյեկտներից) (մետր)	*ըստ նորմերի*
9.3. թույլատրելի բարձրությունը (մետր) (սահմանային հարկայնության բարձրությունը գերազանցող շենքերի և շինությունների նախագծման դեպքում՝ ՀՇՆ II-6.02-2006 «Սեյսմակայուն շինարարություն.Նախագծման նորմեր» շինարարական նորմերով սահմանված պահանջների ապահովում (հատուկ հաշվարկային մեթոդներ, սեյսմակայունության բարձրացման միջոցառումներ և այլն))	*մինչև 8,0 մ*
9.4. կառուցապատման խտության գործակիցը (կառույցի (կառույցների) ընդհանուր մակերեսի հարաբերությունը հողամասի մակերեսին)	*ըստ նորմերի*
9.5. կառուցապատման տոկոսը (կառուցապատվող (անջրանցիկ) տարածքի հարաբերությունը հողամասի մակերեսին՝ տոկոսներով) (%)	*մինչև 40 %*
9.6. կանաչապատման տոկոսը (կանաչապատ տարածքի հարաբերությունը հողամասի մակերեսին՝ տոկոսներով) (%)	*60 % և ավելի*

9.7. այլ պահանջ-ներ

- *Հատակագծային լուծումները մշակել համաձայն պատվիրատուի առաջադրանքի՝ հաշվի առնելով նորմատիվային պահանջները*

10. Հողամասում գտնվող շենքերի և շինությունների քանդման կամ տեղափոխման (ապամոնտաժման) պայմանները և աշխատանքների հերթականությունը	Առկա չէ
11. Ստորգետնյա, կիսանկուղի և առաջին հարկերի տարածքների օգտագործման պայմանները	Համաձայն նորմերի
12. (*) Ինժեներական ցանցեր և սարքավորումներ	Պահանջներ գոյություն ունեցող և նախագծվող ենթակառուցվածքների ու ցանցերի նկատմամբ
12.1. (*) ջրամատակարարում, կոյուղի, տաք ջրամատակարարում	Համաձայն նորմերի (համաձայն մատակարարող կազմակերպության տեխնիկական պայմանների)
12.2. (*) էլեկտրամատակարարում	Համաձայն նորմերի (համաձայն մատակարարող կազմակերպության տեխնիկական պայմանների)
12.3 . (*) գազամատակարարում	Համաձայն նորմերի (համաձայն մատակարարող կազմակերպության տեխնիկական պայմանների)
12.4. (*) էլեկտրոնային հաղորդակցության մալուխատար կոյուղու (ներառյալ դիտահորը) տեղադիրքը	Համաձայն նորմերի (համաձայն ՀՀ կառավարության 19 մարտի 2015 թվականի N 596-Ն որոշման N 1 հավելվածի 57-րդ կետի 2-րդ ենթակետով սահմանված ելակետային տվյալների)
12.5. թույլ հոսանքներ	Առկա չեն
12.6. աղբահանություն	համայնքային
13. Տարածքի ինժեներական նախապատրաստում	Կազմակերպել տարածքի ջրահեռացում: (ռելիեֆի կազմակերպման, ջրահեռացման, ինժեներական պաշտպանության միջոցառումները)
14. Բարեկարգում	Ազատ տարածքը բարեկարգել և կանաչապատել (լանդշաֆտային պլանավորման վերաբերյալ պահանջները, կանաչապատում, ճարտարապետական փոքր ձևեր, ցանկապատում, ծածկույթ և այլն)
15. Շինարարական նյութեր	Երկաթբետոնե տարրեր, քարե շար, ապակի, մետաղական տարրեր: (շինարարական նյութերի օգտագործման առաջարկությունները տանիքների, ճակատների լուծումների, արտաքին դռների, պատուհանների վերաբերյալ)
16. Պաշտպանական կառույցներ	Ըստ նախագծի (արտակարգ իրավիճակներում մարդկանց օբյեկտների պաշտպանության միջոցառումները)
17. Հակահրդեհային պահանջներ	Ապահովել հակահրդեհային նորմատիվ պահանջները (հակահրդեհային անվտանգության ապահովման միջոցառումները)
18. Հաշմանդամների և բնակչության սակավաշարժ խմբերի պաշտպանության միջոցառումներ	ապահովել հաշմանդամների և բնակչության սակավաշարժ խմբերի տեղաշարժը
19. Շրջակա միջավայրի պահպանում	ապահովել շրջակա միջավայրի պահպանման համապատասխան միջոցառումները (Շրջակա միջավայրի վրա վնասակար ազդեցությունից պաշտպանության միջոցառումները)
20. Շինարարության կազմակերպում	Ըստ նորմերի (առաջարկություններ շինարարության հետ կապված անբարենպաստ ազդեցության բացառման, քաղաքացիների անվտանգության և տրանսպորտի անխափան աշխատանքի ապահովման վերաբերյալ)
21. Առաջադրանքի գործողության ժամկետը և նախագծի մշակման փուլերը	մեկ տարի, ՀՀ քաղաքաշինության նախարարի 11.09.2017թ. Ն.128-Ն հրամանով հաստատված դրույթներին և այլ իրավական ակտերին համապատասխան: (Նշվում են առաջադրանքի գործողության ժամկետը և նախագծի մշակման փուլերը)

Լ Ր Ա Ց Ո Ւ Ց Ի Չ   Պ Ա Յ Մ Ա Ն Ն Ե Ր Ը

22. Նախագծային փաստաթղթերի փորձաքննությանը ներկայացվող պահանջներ	համաձայն ՀՀ կառավարության 19.03.2015թ. «Հայաստանի Հանրապետությունում կառուցապատման նպատակով թույլտվությունների և այլ փաստաթղթերի տրամադրման կարգը հաստատելու և Հայաստանի Հանրապետության կառավարության մի շարք որոշումներ ուժը կորցրած ճանաչելու մասին» N 596-Ն որոշման (Հայաստանի Հանրապետության օրենսդրությամբ սահմանված փորձաքննության տեսակը կամ նախագծողի հավաստիացումը՝ հղում կատարելով համապատասխան իրավական ակտին)
23. Միջանկյալ համաձայնեցում	Համաձայնեցում Արզնի համայնքի ղեկավարի հետ (Իրավասու մարմնի կամ Հայաստանի Հանրապետության օրենսդրությամբ նախատեսված դեպքերում շահագրգիռ մարմինների հետ էսքիզային նախագծի նախնական համաձայնեցում. նշվում է նաև առաջադրանքի փոփոխման հնարավորությունը՝ ՀՀ կառավարության 19 մարտի 2015 թվականի N 596-Ն որոշման N 1 հավելվածի 87-րդ կետով նախատեսված դեպքում)
24. Հասարակական քննարկումներ	Նորմերի համաձայն (Հայաստանի Հանրապետության օրենսդրությամբ սահմանված դեպքերում և կարգով)
25. Համաձայնեցումներ	• Համաձայնեցում Արզնի համայնքի ղեկավարի հետ: • Մինչև նախագծային աշխատանքները սկսելը համաձայնություն ձեռք բերել տվյալ ինժեներական ենթակառուցվածքների սեփականատերերի (օգտագործողների) հետ • Համաձայնեցում հարևան հողամասի սեփականատեր(երի) (օգտագործող(ների)) հետ (Նշվում են տվյալ օբյեկտի համաձայնեցման՝ օրենքով սահմանված պահանջները՝ հուշարձանների ու բնության պահպանության և այլ լիազորված մարմինների հետ, ինչպես նաև ՀՀ կառավարության 19 մարտի 2015 թվականի N 596-Ն որոշման N 1 հավելվածի 56-րդ կետով սահմանված դեպքերում՝ ինժեներական ենթակառուցվածքի սեփականատիրոջ (օգտագործողի) հետ)
26. Փոստային բաժանորդային պահարանների տեղադրում	չի պահանջվում
27. Այլ պայմաններ	• Նախագծի կազմը և բովանդակությունը համապատասխանեցնել ՀՀ կառավարության առընթեր քաղաքաշինության պետական կոմիտեի նախագահի 11.09.2017թ. «Բնակելի, հասարակական, արտադրական շենքերի և շինությունների նախագծային փաստաթղթերի կազմը և բովանդակությունը սահմանող կանոնները և ՀՀ քաղաքաշինության նախարարի 29.11.2006թ. Ն.273-Ն հրամանն ուժը կորցրած ճանաչելու մասին» Ն.128-Ն հրամանով հաստատված դրույթներին: • Շինությունը նախագծել ՀՀ քաղաքաշինության նախարարի 14.10.2014թ ՀՀՇՆ 30-01-2014 «Քաղաքաշինություն. քաղաքային և գյուղական բնակավայրերի հատակագծում և կառուցապատում» շինարարական նորմերը հաստատելու և Հայաստանի Հանրապետության քաղաքաշինության նախարարի 2001 թվականի հոկտեմբերի 1-ի n 82 հրամանում փոփոխություն կատարելու մասին» N 263-Ն հրամանով հաստատված դրույթներին համապատասխան: • Նախագիծը ներկայացնել համաձայնեցման երկու օրինակից:

ՀԱՅԱՍՏԱՆԻ ՀԱՆՐԱՊԵՏՈՒԹՅԱՆ
ԱՐԶՆԻ ՀԱՄԱՅՆՔԻ ՂԵԿԱՎԱՐ

ԷԴՈՒԱՐԴ ԲԱԲԱՅԱՆ

Կ.Տ.

ՀԱՅԱՍՏԱՆԻ ՀԱՆՐԱՊԵՏՈՒԹՅԱՆ
ԿՈՏԱՅՔԻ ՄԱՐԶԻ ԱԲՈՎՅԱՆ ՀԱՄԱՅՆՔԻ ՂԵԿԱՎԱՐ

Ո Ր Ո Շ ՈՒ Մ

05 ապրիլի 2023 թվականի N 1145

ՍԱՆԱՍԱՐ ՂՈՒԼԻԿՅԱՆԻՆ ՍԵՓԱԿԱՆՈՒԹՅԱՆ ԻՐԱՎՈՒՆՔՈՎ ՊԱՏԿԱՆՈՂ ՀՈՂԱՄԱՍԻՆ ՀԱՍՑԵ ՏՐԱՄԱԴՐԵԼՈՒ ՄԱՍԻՆ

Համաձայն «Տեղական ինքնակառավարման մասին» օրենքի 35-րդ հոդվածի 1-ին մասի 22-րդ և 24-րդ կետերի, Հայաստանի Հանրապետության կառավարության 2005 թվականի դեկտեմբերի 29-ի N 2387-Ն որոշմամբ հաստատված կարգի 29-րդ, 50-րդ, 51-րդ և 55-րդ կետերի, Աբովյան համայնքի ավագանու 2022 թվականի դեկտեմբերի 28-ի N 193-Ն որոշման, հաշվի առնելով Սանասար Ղուլիկյանի լիազորած անձ Արթուր Հակոբյանի դիմումը (մուտք՝ 2023 թվականի մարտի 29-ի N Ք-1622).

1. Սանասար Ղուլիկյանին սեփականության իրավունքով պատկանող (հիմք՝ 2004 թվականի մայիսի 13-ի N 1263383 վկայական) Աբովյան համայնքի Առինջ գյուղում գտնվող հողամասին տրամադրել հասցե՝ համայնք Աբովյան, գյուղ Առինջ, Մ. Մկրտչյան թաղամաս, 13-րդ փողոց, 6:

2. Սանասար Ղուլիկյանը պարտավոր է Աբովյանի համայնքապետարանի 900105201652 հաշվեհամարին մուծել 5 000 (հինգ հազար) դրամ՝ հասցեի տրամադրման ծառայության վճար:

3. Սույն որոշումն ուժի մեջ է մտնում որոշման ընդունման մասին իրազեկելու օրվան հաջորդող օրվանից:

ՀԱՄԱՅՆՔԻ ՂԵԿԱՎԱՐ Է. ԲԱԲԱՅԱՆ

2023թ. ապրիլի 05
ք. Աբովյան

ՀԱՅԱՍՏԱՆԻ ՀԱՆՐԱՊԵՏՈՒԹՅԱՆ
ԿՈՏԱՅՔԻ ՄԱՐԶԻ ԱԲՈՎՅԱՆ ՀԱՄԱՅՆՔԻ ՂԵԿԱՎԱՐ

Ո Ր Ո Շ Ո Ւ Մ

05 ապրիլի 2023 թվականի N 1146

ԱԲՈՎՅԱՆ ՀԱՄԱՅՆՔԻ ԱՌԻՆՋ ԳՅՈՒՂՈՒՄ ԳՏՆՎՈՂ ՀՈՂԱՄԱՍԻՆ ՀԱՍՑԵ ՏՐԱՄԱԴՐԵԼՈՒ ՄԱՍԻՆ

Համաձայն «Տեղական ինքնակառավարման մասին» օրենքի 35-րդ հոդվածի 1-ին մասի 22-րդ և 24-րդ կետերի, Հայաստանի Հանրապետության կառավարության 2005 թվականի դեկտեմբերի 29-ի N 2387-Ն որոշմամբ հաստատված կարգի 29-րդ, 50-րդ, 51-րդ և 55-րդ կետերի, Աբովյան համայնքի ավագանու 2022 թվականի դեկտեմբերի 28-ի N 193-Ն որոշման, հաշվի առնելով Ելենա Ղուլիկյանի լիազորած անձ Արթուր Հակոբյանի դիմումը (մուտք՝ 2023 թվականի ապրիլի 04-ի N Ք-1761).

1. Աբովյան համայնքի Առինջ գյուղում գտնվող հողամասին (հիմք՝ 2023 թվականի ապրիլի 04-ի ըստ օրենքի ժառանգության իրավունքի վկայագիր՝ գրանցված Հայաստանի Հանրապետության «Արմավիրի մարզ» նոտարական տարածքի նոտարի գրանցամատյանում N 2672, 2004 թվականի մայիսի 13-ի N 1263382 վկայական) տրամադրել հասցե՝ համայնք Աբովյան, գյուղ Առինջ, Մ. Մկրտչյան թաղամաս, 13-րդ փողոց, 8:

2. Ելենա Ղուլիկյանը պարտավոր է Աբովյանի համայնքապետարանի 900105201652 հաշվեհամարին մուծել 5 000 (հինգ հազար) դրամ՝ հասցեի տրամադրման ծառայության վճար:

3. Սույն որոշումն ուժի մեջ է մտնում որոշման ընդունման մասին իրազեկելու օրվան հաջորդող օրվանից:

ՀԱՄԱՅՆՔԻ ՂԵԿԱՎԱՐ Է. ԲԱԲԱՅԱՆ

2023թ. ապրիլի 05
ք. Աբովյան

ՀԱՅԱՍՏԱՆԻ ՀԱՆՐԱՊԵՏՈՒԹՅԱՆ
ԿՈՏԱՅՔԻ ՄԱՐԶԻ ԱԲՈՎՅԱՆ ՀԱՄԱՅՆՔԻ ՂԵԿԱՎԱՐ

Ո Ր Ո Շ Ու Մ

05 ապրիլի 2023 թվականի N 1147

ՄԱՂԱՔ ԽԱՉԱՏՐՅԱՆԻՆ ՇԻՆԱՐԱՐՈՒԹՅԱՆ ԹՈՒՅԼՏՎՈՒԹՅՈՒՆ ՏԱԼՈՒ ՄԱՍԻՆ

Համաձայն «Տեղական ինքնակառավարման մասին» օրենքի 42-րդ հոդվածի 1-ին մասի 6-րդ կետի, Հայաստանի Հանրապետության կառավարության 2015 թվականի մարտի 19-ի N 596-Ն որոշման, Աբովյան համայնքի ավագանու 2022 թվականի դեկտեմբերի 28-ի N 191-Ն որոշման, հաշվի առնելով Մաղաք Խաչատրյանի դիմումը (մուտք՝ 2023 թվականի ապրիլի 03-ի N Ք-1727).

1. Մաղաք Խաչատրյանին տալ բնակելի տան, ավտոտնակի և պարսպի կառուցման շինարարության թույլտվություն (շինարարության թույլտվությունը կցվում է):
2. Մաղաք Խաչատրյանը պարտավոր է Աբովյանի համայնքապետարանի 900105201454 հաշվեհամարին մուծել 45 000 (քառասունհինգ հազար) դրամ տեղական տուրք՝ շինարարության թույլտվության համար:
3. Կառուցապատողը շինարարական աշխատանքները սկսելուց առնվազն երեք օր առաջ պարտավոր է Աբովյան համայնքի ղեկավարին ներկայացնել N 2-5 ձևի տեղեկանք:
4. Սույն որոշումն ուժի մեջ է մտնում Մաղաք Խաչատրյանին որոշման ընդունման մասին իրազեկելու օրվան հաջորդող օրվանից:

ՀԱՄԱՅՆՔԻ ՂԵԿԱՎԱՐ Է. ԲԱԲԱՅԱՆ

2023թ. ապրիլի 05
ք. Աբովյան

ՀԱՅԱՍՏԱՆԻ ՀԱՆՐԱՊԵՏՈՒԹՅՈՒՆ
ԿՈՏԱՅՔԻ ՄԱՐԶ, ԱԲՈՎՅԱՆ ՀԱՄԱՅՆՔ

ՇԻՆԱՐԱՐՈՒԹՅԱՆ ԹՈՒՅԼՏՎՈՒԹՅՈՒՆ

N 127 05 ապրիլ 2023թ

Տրված է կառուցապատող *ՄԱՂԱՔ ԽԱՉԱՏՐՅԱՆԻՆ, ՀՀ, ԿՈՏԱՅՔԻ ՄԱՐԶ, ԱԲՈՎՅԱՆ ՀԱՄԱՅՆՔ, Ք. ԱԲՈՎՅԱՆ, 3-ՐԴ Մ/Շ, 18 , 33*

ՀՀ, Կոտայքի մարզ, համայնք Աբովյան, ք. Աբովյան, Հաղրութ թաղամաս, 7-րդ փողոց, 9-11 հասցեում

բնակելի տան, ավտոտնակի և պարսպի, միջին ռիսկայնության աստիճան՝ II կատեգորիա օբյեկտի

կառուցման շինարարական աշխատանքների կատարման, այդ թվում՝

(նոր կառուցման, վերակառուցման, վերականգնման, ուժեղացման և այլն)

կառուցապատվող հողամասի գլխավոր հատակագծի վրա նշված ոչ հիմնական կառույցների ________ տեղադրման համար:

(նշվում են ոչ հիմնական կառույցների անվանումները)

1.Օբյեկտի նախագծային փաստաթղթերը՝

1)մշակվել են *«ՍԵԳԱԱՍ» ՍՊԸ*

________ կողմից,

(լիցենզիայի համարը)

2)ստացել է (են) թ. N փորձագիտական դրական եզրակացությունը (եզրակացությունները) *Համաձայն նորմերի փորձաքննության ենթակա չէ*

(նշել փորձաքննության տեսակը)

________ կողմից

(նշել փորձաքննության մարմնի (մարմինների) անվանումը, լիցենզիայի համարը)

կամ նախագիծը թողարկող պատասխանատու կապալառուի երաշխավորագիրը՝ *02/04/2023 թ. N 04*

(նշել նախագիծը թողարկող պատասխանատու կապալառուի երաշխավորության հավաստագրի համարը)

3)սահմանված կարգով համաձայնեցվել են իրավասու մարմնի, օրենքով սահմանված այլ շահագրգիռ մարմինների *ԱԲՈՎՅԱՆԻ ՀԱՄԱՅՆՔԱՊԵՏԱՐԱՆ ,* հետ:

(նշել մարմինների անվանումները և համաձայնեցման ժամկետները)

2.Շինարարական աշխատանքներն իրականացնել *05 ապրիլ 2023 - 05 ապրիլ 2025* ընթացքում:

(նշել շինարարության նորմատիվային տևողությունը)

ներառյալ ավարտական ակտի տրամադրման համար ավարտված շինարարական օբյեկտն ընդունող հանձնաժողովի աշխատանքի համար նախատեսվող ժամկետը:

2.1.Ապահովել օբյեկտի շահագործման թույլտվության ստացումը՝

☐ ավարտական ակտի տրամադրումից 1 ամսվա ընթացքում,

☐ ավարտական ակտի տրամադրման օրը:

Ներառյալ ավարտված շինարարական օբյեկտն ընդունող հանձնաժողովի աշխատանքի համար նախատեսվող ժամկետը:

3.Շինարարության վարման մատյանը բաղկացած է **19** էջից, կարված և դրոշմակնքված է **ԱԲՈՎՅԱՆ ՀԱՄԱՅՆՔԻ ՂԵԿԱՎԱՐԻ** կողմից:

4.Նախագծային փաստաթղթերը փոփոխվել են

(լրացվում է N 1 հավելվածի 108-րդ կետով նախատեսված դեպքերում)

______________________________ կողմից

(նախագծային աշխատանքների կատարողի անվանումը, լիցենզիայի համարը)

և սահմանված կարգով համաձայնեցվել իրավասու մարմնի ______________ և այլ

(նշել իրավասու մարմնի անվանումը)

շահագրգիռ մարմինների ______________ հետ:

(նշել օրենքով սահմանված համաձայնեցնող մարմինների անվանումները)

5.Հատուկ պայմաններ՝

1)Կառուցապատողը նախքան շինարարությունն սկսելը, ինչպես նաև դրա ընթացքում, պարտավոր է հասցվելիք վնասների փոխհատուցման համար համաձայնության գալ կառուցապատման հետևանքով վնասներ կրող սուբյեկտների հետ.

2)Շինարարության թույլտվությամբ սահմանված ժամկետներում կառուցապատումը չավարտելու դեպքում գործում են N 1 հավելվածի 123-126-րդ կետերով սահմանված պահանջները.

3)(լրացվում է N 1 հավելվածի 84-րդ կետով սահմանված դեպքերում) սույն թույլտվությունը տրվել է սահմանված կարգով հաստատված «Նախագիծ» փուլի հիման վրա, որին հաջորդող «Աշխատանքային փաստաթղթեր» փուլը պետք է ապահովի հաստատված փուլով ընդունված լուծումները և աշխատանքների իրականացման հաջորդականությունը

(նշվում են նախապատրաստական, հողային, շինմոնտաժային աշխատանքները և այլ աշխատանքներ)

6.(լրացվում է N1 հավելվածի 13-րդ կետով սահմանված դեպքերում)

Հաշվի առնելով, որ կառուցվող օբյեկտի շինարարությունը հնարավոր չէ առանց գլխավոր հատակագծի վրա համարների տակ նշված շենքի (շենքերի) և կամ շինության

(շինությունների) ______________ քանդման՝

սեփականատիրոջը (օգտագործողին) ______________

տրված սույն թույլտվությունը նաև քանդման թույլտվություն է:

Օբյեկտի քանդման աշխատանքներն իրականացնել նախագծային փաստաթղթերով ամրագրված հաջորդականությամբ:

7.Այլ պայմաններ *շինհրապարակում ապահովել ժամանակավոր ցանկապատի և փեղեկատվական վահանակի առկայությունը*

8.Կառուցապատողը շինարարական (քանդման, ապամոնտաժման) աշխատանքները սկսելուց առնվազն 3 օր առաջ համաձայն N 5 հավելվածի N 2-5 ձևի տեղեկացնում է իրավասու մարմնին:

9.Թույլտվության հիման վրա ցանկացած շինարարական և զուգահեռ աշխատանք կարող է իրականացվել բացառապես Հայաստանի Հանրապետության օրենսդրությանը, նախագծային փաստաթղթերին և նորմատիվ-տեխնիկական պահանջներին համապատասխան:

ՀԱՅԱՍՏԱՆԻ ՀԱՆՐԱՊԵՏՈՒԹՅԱՆ ԱԲՈՎՅԱՆ ՀԱՄԱՅՆՔԻ ՂԵԿԱՎԱՐ

ԷԴՈՒԱՐԴ ԲԱԲԱՅԱՆ

Կ.Տ.

ՀԱՅԱՍՏԱՆԻ ՀԱՆՐԱՊԵՏՈՒԹՅԱՆ
ԿՈՏԱՅՔԻ ՄԱՐԶԻ ԱԲՈՎՅԱՆ ՀԱՄԱՅՆՔԻ ՂԵԿԱՎԱՐ

Ո Ր Ո Շ ՈՒ Մ

05 ապրիլի 2023 թվականի N 1148

ԷԴՆԱ ՂԱՐԻԲՅԱՆԻՆ ՇԻՆԱՐԱՐՈՒԹՅԱՆ ԹՈՒՅԼՏՎՈՒԹՅՈՒՆ ՏԱԼՈՒ ՄԱՍԻՆ

Համաձայն «Տեղական ինքնակառավարման մասին» օրենքի 42-րդ հոդվածի 1-ին մասի 6-րդ կետի, Հայաստանի Հանրապետության կառավարության 2015 թվականի մարտի 19-ի N 596-Ն որոշման, Աբովյան համայնքի ավագանու 2022 թվականի դեկտեմբերի 28-ի N 191-Ն որոշման, հաշվի առնելով Էդնա Ղարիբյանի դիմումը (մուտք՝ 2023 թվականի մարտի 21-ի N Ք-1408).

1. Էդնա Ղարիբյանին տալ բնակելի տան և պարսպի կառուցման շինարարության թույլտվություն (շինարարության թույլտվությունը կցվում է):
2. Էդնա Ղարիբյանը պարտավոր է Աբովյանի համայնքապետարանի 900105201454 հաշվեհամարին մուծել 15 000 (տասնհինգ հազար) դրամ տեղական տուրք՝ շինարարության թույլտվության համար:
3. Կառուցապատողը շինարարական աշխատանքները սկսելուց առնվազն երեք օր առաջ պարտավոր է Աբովյան համայնքի ղեկավարին ներկայացնել N 2-5 ձևի տեղեկանք:
4. Սույն որոշումն ուժի մեջ է մտնում Էդնա Ղարիբյանին որոշման ընդունման մասին իրազեկելու օրվան հաջորդող օրվանից:

ՀԱՄԱՅՆՔԻ ՂԵԿԱՎԱՐ Է. ԲԱԲԱՅԱՆ

2023թ. ապրիլի 05
ք. Աբովյան

ՀԱՅԱՍՏԱՆԻ ՀԱՆՐԱՊԵՏՈՒԹՅՈՒՆ
ԿՈՏԱՅՔԻ ՄԱՐԶ, ԱԲՈՎՅԱՆ ՀԱՄԱՅՆՔ

ՇԻՆԱՐԱՐՈՒԹՅԱՆ ԹՈՒՅԼՏՎՈՒԹՅՈՒՆ

N 128 05 ապրիլ 2023թ

Տրված է կառուցապատող *ԷԴՆԱ ՂԱՐԻԲՅԱՆԻՆ, ՀՀ, ԵՐԵՎԱՆ, ՍՈՍԵ, 28/1, 27*

ՀՀ, Կոտայքի մարզ, համայնք Աբովյան, գ. Առինջ, Պ. Դուրյան թաղամաս, 4-րդ փողոց, 9/1 հասցեում

բնակելի տան և պարսպի, միջին ռիսկայնության աստիճան՝ II կատեգորիա օբյեկտի

կառուցման շինարարական աշխատանքների կատարման, այդ թվում՝

կառուցապատվող հողամասի գլխավոր հատակագծի վրա նշված ոչ հիմնական կառույցների ____ տեղադրման համար:

1. Օբյեկտի նախագծային փաստաթղթերը՝

1) մշակվել են *«ԴԵՔԱՐԹ ՍՏՈՒԴԻՈ» ՍՊԸ*

____ կողմից,

2) ստացել է (են) ____ թ. N ____ փորձագիտական դրական եզրակացությունը (եզրակացությունները) *Համաձայն նորմերի փորձաքննության ենթակա չէ*

____ կողմից

կամ նախագիծը թողարկող պատասխանատու կապալառուի երաշխավորագիրը՝ *16/03/2023 թ. N*

3) սահմանված կարգով համաձայնեցվել են իրավասու մարմնի, օրենքով սահմանված այլ շահագրգիռ մարմինների ____ հետ:

2. Շինարարական աշխատանքներն իրականացնել *05 ապրիլ 2023 - 05 ապրիլ 2025* ընթացքում:

Ներառյալ ավարտական ակտի տրամադրման համար ավարտված շինարարական օբյեկտն ընդունող հանձնաժողովի աշխատանքի համար նախատեսվող ժամկետը:

2.1. Ապահովել օբյեկտի շահագործման թույլտվության ստացումը՝

ավարտական ակտի տրամադրումից 1 ամսվա ընթացքում,

ավարտական ակտի տրամադրման օրը։

Ներառյալ ավարտված շինարարական օբյեկտն ընդունող հանձնաժողովի աշխատանքի համար նախատեսվող ժամկետը։

3. Շինարարության վարման մատյանը բաղկացած է 19 էջից, կարված և դրոշմակնքված է **ԱԲՈՎՅԱՆ ՀԱՄԱՅՆՔԻ ՂԵԿԱՎԱՐԻ** կողմից։

4. Նախագծային փաստաթղթերը փոփոխվել են

(լրացվում է N 1 հավելվածի 108-րդ կետով նախատեսված դեպքերում)

______________________________ կողմից

և սահմանված կարգով համաձայնեցվել իրավասու մարմնի ______________ և այլ

շահագրգիռ մարմինների ______________________________ հետ։

5. Հատուկ պայմաններ՝

1) Կառուցապատողը նախքան շինարարությունն սկսելը, ինչպես նաև դրա ընթացքում, պարտավոր է հացվելիք փասների փոխհատուցման համար համաձայնության գալ կառուցապատման հետևանքով վնասներ կրող սուբյեկտների հետ։

2) Շինարարության թույլտվությամբ սահմանված ժամկետներում կառուցապատողը չավարտելու դեպքում գործում են N 1 հավելվածի 123-126-րդ կետերով սահմանված պահանջները։

3) լրացվում է N 1 հավելվածի 84-րդ կետով սահմանված դեպքերում) սույն թույլտվությունը տրվել է սահմանված կարգով հաստատված «Նախագիծ» փուլի հիման վրա, որին հաջորդող «Աշխատանքային փաստաթղթեր» փուլը պետք է ապահովի հաստատված փուլով ընդունված լուծումները և աշխատանքների իրականացման հաջորդականությունը

____

6. (լրացվում է N1 հավելվածի 13-րդ կետով սահմանված դեպքերում)

Հաշվի առնելով, որ կառուցվող օբյեկտի շինարարությունը հնարավոր չէ առանց պլանավոր. ռատակարգի վրա՝ համարների տակ նշված շենքի (շենքերի) և կամ շինության

(շինությունների) ______________________________ քանդման

սեփականատիրոջը (օգտագործողին) ______________________________

տրված սույն թույլտվությունը նաև քանդման թույլտվություն է։

Օբյեկտի քանդման աշխատանքներն իրականացնել նախագծային փաստաթղթերով ամրագրված հաջորդականությամբ։

7. Այլ պայմաններ *շինհրապարակում ապահովել ժամանակավոր ցանկապատի և տեղեկատվական վահանակի առկայությունը*

8. Կառուցապատողը շինարարական (քանդման, ապամոնտաժման) աշխատանքները սկսելուց առնվազն 3 օր առաջ համաձայն N 5 հավելվածի N 2.5 ձևի տեղեկացնում է իրավասու մարմնին։

9. Թույլտվության հիման վրա ցանկացած շինարարական և զուգահեռ աշխատանք կարող է իրականացվել բացառապես Հայաստանի Հանրապետության օրենսդրությանը, նախագծային փաստաթղթերին և նորմատիվ-տեխնիկական պահանջներին համապատասխան։

ՀԱՅԱՍՏԱՆԻ ՀԱՆՐԱՊԵՏՈՒԹՅԱՆ
ԱԲՈՎՅԱՆ ՀԱՄԱՅՆՔԻ ՂԵԿԱՎԱՐ

ԷԴՈՒԱՐԴ ԲԱԲԱՅԱՆ

Կ.Տ.

Հ/Հ	ԱՆՎԱՆՈՒՄ	ԱՄԻՍՆԵՐ																							
		1	2	3	4	5	6	7	8	9	10	11	12	13	14	15	16	17	18	19	20	21	22	23	24
1	ՊԱՏՈՒՀԱՆՆԵՐԻ ՏԵՂԱԴՐՈՒՄ	—	—																						
2	ՄԻՋՆՈՐՄՆԵՐԻ ԻՐԱԿԱՆԱՑՈՒՄ			—	—	—																			
3	ԱՍՏԻՃԱՆՆԵՐԻ ԿԱՌՈՒՑՈՒՄ					—	—	—	—	—															
4	ՏԱՆԻՔԱԾԱԾԿԻ ԻՐԱԿԱՆԱՑՈՒՄ									—	—	—													
5	ԱՐՏԱՔԻՆ ՊԱՏԵՐԻ ՀԱՐԴԱՐՈՒՄ											—	—	—											
6	ԷԼԵԿՏՐՈՄՈՆՏԱԺԱՅԻՆ ԱՇԽԱՏԱՆՔՆԵՐ													—	—	—									
7	ՀԱՐԴԱՐՄԱՆ ԱՇԽԱՏԱՆՔՆԵՐ															—	—	—	—						
8	ԱՐՏԱՔԻՆ ԻՆԺԵՆԵՐԱԿԱՆ ՑԱՆՑԻ ԿԱՌՈՒՑՈՒՄ																		—	—	—				
9	ՍԱՆՏԵԽՆԻԿԱՅԻ ՏԵՂԱԴՐՈՒՄ																				—	—	—		
10	ԲԱՐԵԿԱՐԳՄԱՆ ԱՇԽԱՏԱՆՔՆԵՐ																						—	—	—

ՊԱՏՎԻՐԱՏՈՒ՝ ՄԱՐՏԻԿ ՀԱՐՈՒԹՅՈՒՆԻ ԻՍԱԳՈՒԼՅԱՆ

ՄԱՐԶ ԿՈՏԱՅՔ, ՀԱՄԱՅՆՔ ԱԲՈՎՅԱՆ գ.ԱՐԱՄՈՒՍ. ՏԻԳՐԱՆԱՇՈՐԻ ԽՃՈՒՂԻ4/1/3 ՀԱՍՑԵ ԿԱԴԱՍՏՐԱՅԻՆ ԾԱԾԿԱԳԻՐ 007-013-0136-0061

Փոփ.	Սամ.	Թերթ.	Փաստ.	Ստորագր.	Ամսաթ.
Տնօրեն		Գ. Գրիգորյան			
Նախագծեց		Տ. Վիրաբյան			
Ստուգեց		Գ. Գրիգորյան			

ՀԱՍԱՐԱԿԱԿԱՆ ՍՊԱՍԱՐԿՄԱՆ ՕԲՅԵԿՏԻ ԿԱՌՈՒՑՈՒՄ ՇԻՆԹՈՒՅՆՏՎՈՒԹՅԱՆ ԵՐԿԱՐԱՑՈՒՄ

ՓՈՒԼ	ԹԵՐԹ	ԹԵՐԹԵՐ
ԱՆ	ՃԼ-1	1

ԱՇԽԱՏԱՆՔՆԵՐԻ ԻՐԱԿԱՆԱՑՄԱՆ ՕՐԱՑՈՒՅՑԱՅԻՆ ԳՐԱՖԻԿ

«ԷՅՋԻԹԻ ՓՐՈՋԵՔԹ» ՍՊԸ լից. 17368

ՀԱՅԱՍՏԱՆԻ ՀԱՆՐԱՊԵՏՈՒԹՅԱՆ
ԿՈՏԱՅՔԻ ՄԱՐԶԻ ԱԲՈՎՅԱՆ ՀԱՄԱՅՆՔԻ ՂԵԿԱՎԱՐ

Ո Ր Ո Շ ՈՒ Մ

05 ապրիլի 2023 թվականի N 1149

ՄԱՐՏԻԿ ԻՍԱՂՈՒԼՅԱՆԻՆ ՏՐՎԱԾ ՇԻՆԱՐԱՐՈՒԹՅԱՆ ԹՈՒՅԼՏՎՈՒԹՅԱՄԲ ՍԱՀՄԱՆՎԱԾ ԺԱՄԿԵՏԸ ԵՐԿԱՐԱՁԳԵԼՈՒ ՄԱՍԻՆ

Համաձայն «Տեղական ինքնակառավարման մասին» օրենքի 42-րդ հոդվածի 1-ին մասի 6-րդ կետի, Հայաստանի Հանրապետության կառավարության 2015 թվականի մարտի 19-ի N 596-Ն որոշման, հաշվի առնելով Մարտիկ Իսաղուլյանի դիմումը (մուտք՝ 2023 թվականի մարտի 29-ի N Ք-1607).

1. Մարտիկ Իսաղուլյանին Արամուս համայնքի ղեկավարի կողմից 2020 թվականի ապրիլի 16-ին տրված N 8 շինարարության թույլտվությամբ սահմանված ժամկետը երկարաձգել համաձայն ներկայացված ժամանակացույցի (կցվում է):

2. Սույն որոշումն ուժի մեջ է մտնում Մարտիկ Իսաղուլյանին որոշման ընդունման մասին իրազեկելու օրվան հաջորդող օրվանից:

ՀԱՄԱՅՆՔԻ ՂԵԿԱՎԱՐ Է. ԲԱԲԱՅԱՆ

2023թ. ապրիլի 05
ք. Աբովյան

ՀԱՅԱՍՏԱՆԻ ՀԱՆՐԱՊԵՏՈՒԹՅԱՆ
ԿՈՏԱՅՔԻ ՄԱՐԶԻ ԱԲՈՎՅԱՆ ՀԱՄԱՅՆՔԻ ՂԵԿԱՎԱՐ

Ո Ր Ո Շ ՈՒ Մ

05 ապրիլի 2023 թվականի N 1150

ԿԱՐԵՆ ՄԵԼԻՔՅԱՆԻՆ ՆԱԽԱԳԾՄԱՆ ԹՈՒՅԼՏՎՈՒԹՅՈՒՆ ՏԱԼՈՒ ՄԱՍԻՆ

Համաձայն «Տեղական ինքնակառավարման մասին» օրենքի 42-րդ հոդվածի 1-ին մասի 4-րդ կետի, Հայաստանի Հանրապետության կառավարության 2015 թվականի մարտի 19-ի N 596-Ն որոշման, հիմք ընդունելով Կարեն Մելիքյանի հայտը (մուտք՝ 2023 թվականի մարտի 24-ի N Ք-1500).

1. Կարեն Մելիքյանին տալ հասարակական նշանակության շինության կառուցման նախագծման թույլտվություն (նախագծման թույլտվությունը կցվում է):
2. Շինարարական աշխատանքները սկսելուց առաջ նախագծային փաստաթղթերը ներկայացնել համաձայնեցման և ստանալ շինարարության թույլտվություն:
3. Սույն որոշումն ուժի մեջ է մտնում Կարեն Մելիքյանին որոշման ընդունման մասին իրազեկելու օրվան հաջորդող օրվանից:

ՀԱՄԱՅՆՔԻ ՂԵԿԱՎԱՐ Է. ԲԱԲԱՅԱՆ

2023թ. ապրիլի 05
ք. Աբովյան

ՀԱՅԱՍՏԱՆԻ ՀԱՆՐԱՊԵՏՈՒԹՅՈՒՆ

ԿՈՏԱՅՔԻ ՄԱՐԶ ԱՐՈՎՅԱՆ ՀԱՄԱՅՆՔ

ՆԱԽԱԳԾՄԱՆ ԹՈՒՅԼՏՎՈՒԹՅՈՒՆ

(ՃԱՐՏԱՐԱՊԵՏԱՀԱՏԱԿԱԳԾԱՅԻՆ ԱՌԱՋԱԴՐԱՆՔ)

N 164 «05» ապրիլի 2023թ.

Օբյեկտ *Հասարակական նշանակության շինության կառուցում*

(օբյեկտի անվանումը, կառուցում, վերակառուցում, վերանորոգում, ուժեղացում, վերականգնում, գործառնական նշանակության փոփոխություն)

«Աշխատանքային նախագիծ» (միջին ռիսկայնության, II կատեգորիա) նախագծային փաստաթղթերի մշակման համար

(հակիրճ բնութագիրը, հզորությունը, ռիսկայնության աստիճանը (կատեգորիան), նախագծման փուլերը և այլն)

Գտնվելու վայրը *ՀՀ, Կոտայքի մարզ, համայնք Աբովյան, ք. Աբովյան Հանրապետության պողոտա 1/6/9 , ծածկագիր՝ 07-002-0049-0263*

(մարզի, համայնքի, փողոցի անվանումները շենքի համարը, հողամասի ծածկագիրը)

Կառուցապատող *Կարեն Մելիքյան (ՀՀ, Կոտայքի մարզ, համայնք Աբովյան, ք. Աբովյան Հանրապետության 1/6 30բն., հեռ. +37493108488)*

(կազմակերպության անվանումը, գտնվելու վայրը, ֆիզիկական անձի անունը, ազգանունը, բնակության վայրը, հեռախոսահամարը, էլեկտրոնային հասցեն)

Առաջադրանքի տրամադրման հիմքը *Կառուցապատողի հայտը, անշարժ գույքի իրավունքի պետական գրանցման N 2743484 վկայական՝ տրված 10.01.2011թ., էսքիզային նախագիծը*

(կառուցապատման նպատակով ՀՀ օրենսդրությամբ սահմանված կարգով հողամասի տրամադրման, անշարժ գույքի փոփոխման իրավունքը հաստատող անհրաժեշտ փաստաթղթեր)

Առաջադրանքի գործողության ժամկետը *Մեկ տարի*

(ՀՀ կառավարության 19 մարտի 2015 թվականի N 596-Ն որոշման N1 հավելվածի 31-րդ կետին համապատասխան)

ՆԱԽԱԳԾՎՈՂ ՀՈՂԱՄԱՍԻ ԲՆՈՒԹԱԳԻՐԸ

(աստղանիշով (*) նշված դրույթների գրաֆիկական արտացոլումը տրամադրվում է կից ներկայացվող ամփոփ սխեմայով՝ Մ 1:500)

1.Հողամասը գտնվում է *նպատակային նշանակությունը՝ բնակավայրերի, գործառնական նշանակությունը՝ հասարակական կառուցապատման*

(հողամասի դիրքը քաղաքաշինական միջավայրում, դրա նպատակային և գործառնական նշանակությունը)

2.(*) Հողամասի չափերը *0,008 հա*

(հողամասի սահմանները՝ կոորդինատային նշահարմամբ, մակերեսը, (հա))

3. Հողամասի առկա վիճակը *Հողամասը ծանրաբեռնված չէ*

(ռելիեֆի բնութագիրը, շենքերի (այդ թվում՝ քանդման ենթակա) առկայությունը (պատմամշակութային հուշարձանների առկայությունը, շինարարական նյութերը և այլն), կանաչապատումը, բարեկարգումը և այլն)

4.(*) Տրանսպորտային պայմանները *ներհամայնքային նշանակության ճանապարհ*

(ճանապարհների առկայությունը, երկաթուղային տրանսպորտի մոտեցումները և այլն)

5.(*) Ինժեներական ցանցեր և սարքավորումներ (ջրամատակարարման, կոյուղու, գազամատակարարման, տաք ջրի մատակարարման, էլեկտրամատակարարման, էլեկտրոնային հաղորդակցության համակարգեր) *Նախագծվող և կից տարածքներով անցնող ինժեներական գծեր և հաղորդակցուղիներ:*

(նախագծվող հողամասով կամ կից տարածքով անցնող ինժեներական ենթակառուցվածքներ, այդ թվում՝ ստորգետնյա)

6.(*) Կից հողամասեր *Հարևանությամբ գտնվող բնակելի տներ, հողամասեր և տարածքներ*

(կից հողօգտագործումների անվանումը և դրանց սահմանները՝ համաձայն ներկայացված սխեմայի)

7.Բնության հատուկ պահպանվող և (կամ) պատմամշակութային հուշարձանների տարածքներ (պահպանական գոտիներ) *Առկա չեն*

(հուշարձանի անվանումը, կարգավիճակը և այլն)

8.(*) Հատակագծային սահմանափակումներ *Հաշվի առնել կից տարածքներում առկա և նախատեսվող կառուցապատումը*

(անցանկալի գործող արտադրական, պաշտպանվող օբյեկտների, ինժեներատրանսպորտային ենթակառուցվածքների և այլ օբյեկտների նկատմամբ սահմանափակումները, այդ թվում՝ սերվիտուտներ)

ՆԱԽԱԳԾԱՅԻՆ ՊԱՀԱՆՋՆԵՐԸ

(աստղանիշով (*) նշված դրույթների գրաֆիկական արտացոլումը տրամադրվում է կից ներկայացվող ամփոփ սխեմայով՝ Մ 1:500)

9.Ճարտարապետահատակագծային պահանջներ *մշակել նախագիծ՝ համայնք Աբովյան, ք. Աբովյան Հանրապետության պողոտա 1/6/9 հասցեում գտնվող հողամասում՝ Հասարակական նշանակության շինության կառուցում՝ անշարժ գույքի սեփականության իրավունքի վկայականով տրված հողամասի սահմաններում:*

(ելնելով Հայաստանի Հանրապետության օրենսդրության և նորմատիվատեխնիկական փաստաթղթերի պահանջներից, առկա քաղաքաշինական ծրագրային փաստաթղթերի դրույթներից կամ դրանց բացակայության դեպքում՝ կազմավորված (կազմավորվող) քաղաքաշինական միջավայրի պայմաններից, առաջարկություններ ճակատների ձևավորման, ոճի, գույնի, պատուհանների համամասնությունների և ցանկալի լուծումների վերաբերյալ)

9.1. (*) օբյեկտի հեռավորությունը կարմիր գծից (մետր)	*ըստ նորմերի*
9.2. (*) հեռավորությունը հարևան հողակտորներից (օբյեկտներից) (մետր)	*ըստ նորմերի*
9.3. թույլատրելի բարձրությունը (մետր)	*մինչև 9,0 մ*

(սահմանային հարկայնության բարձրությունը գերազանցող շենքերի և շինությունների նախագծման դեպքում՝ ՀՀՇՆ II-6.02-2006 «Սեյսմակայուն շինարարություն.Նախագծման նորմեր» շինարարական նորմերով սահմանված պահանջների ապահովում (հատուկ հաշվարկային մեթոդներ, սեյսմակայունության բարձրացման միջոցառումներ և այլն))

9.4. կառուցապատման խտության գործակիցը (կառույցի (կառույցների) ընդհանուր մակերեսի հարաբերությունը հողամասի մակերեսին)	*ըստ նորմերի*
9.5. կառուցապատման տոկոսը (կառուցապատված (անցումային) տարածքի հարաբերությունը հողամասի մակերեսին՝ տոկոսներով) (%)	*ըստ նորմերի*
9.6. կանաչապատման տոկոսը (կանաչապատ տարածքի հարաբերությունը հողամասի մակերեսին՝ տոկոսներով) (%)	*ըստ նորմերի*

9.7. այլ պահանջներ

- *Հատակագծային լուծումները մշակել համաձայն պատվիրատուի առաջադրանքի՝ հաշվի առնելով նորմատիվային պահանջները*

10. Հողամասում գտնվող շենքերի և շինությունների քանդման կամ տեղափոխման (ապամոնտաժման) պայմանները և աշխատանքների հերթականությունը	*Առկա չէ*
11. Ստորգետնյա, կիսանկուղի և առաջին հարկերի տարածքների օգտագործման պայմանները	*Համաձայն նորմերի*
12. (*) Ինժեներական ցանցեր և սարքավորումներ	*Պահանջներ գոյություն ունեցող և նախագծվող ենթակառուցվածքների ու ցանցերի նկատմամբ*
12.1. (*) ջրամատակարարում, կոյուղի, տաք ջրամատակարարում	*Համաձայն նորմերի* (համաձայն մատակարարող կազմակերպության տեխնիկական պայմանների)
12.2. (*) էլեկտրամատակարարում	*Համաձայն նորմերի* (համաձայն մատակարարող կազմակերպության տեխնիկական պայմանների)
12.3 . (*) գազամատակարարում	*Համաձայն նորմերի* (համաձայն մատակարարող կազմակերպության տեխնիկական պայմանների)
12.4. (*) էլեկտրոնային հաղորդակցության մալուխատար կոյուղու (ներառյալ դիտահորը) տեղադիրքը	*Համաձայն նորմերի* (համաձայն 22 կառավարության 19 մարտի 2015 թվականի N 596-Ն որոշման N 1 հավելվածի 57-րդ կետի 2-րդ ենթակետով սահմանված էլեկտրոնային տվյալների)
12.5. թույլ հոսանքներ	*Առկա չեն*
12.6. աղբահանություն	*համայնքային*
13. Տարածքի ինժեներական նախապատրաստում	*Կազմակերպել տարածքի ջրահեռացում:* (ռելիեֆի կազմակերպման, ջրահեռացման, ինժեներական պաշտպանության միջոցառումները)
14. Բարեկարգում	*Ազատ տարածքը բարեկարգել և կանաչապատել* (կանաչապատման պլանավորման վերաբերյալ պահանջներ, կանաչապատում, ճարտարապետական փոքր ձևեր, ցանկապատում, ցուցանակ և այլն)
15. Շինարարական նյութեր	*Երկաթբետոնե տարրեր, քարե շար, ապակի, մետաղական տարրեր:* (շինարարական նյութերի օգտագործման առաջարկություններ տանիքների, ճակատների լուծումների, արտաքին դռների, պատուհանների վերաբերյալ)
16. Պաշտպանական կառույցներ	*Ըստ նախագծի* (արտակարգ իրավիճակներում մարդկանց օբյեկտների պաշտպանության միջոցառումները)
17. Հակահրդեհային պահանջներ	*Ապահովել հակահրդեհային նորմատիվ պահանջները* (հակահրդեհային անվտանգության ապահովման միջոցառումները)
18. Հաշմանդամների և բնակչության սակավաշարժ խմբերի պաշտպանության միջոցառումներ	*ապահովել հաշմանդամների և բնակչության սակավաշարժ խմբերի տեղաշարժը*
19. Շրջակա միջավայրի պահպանում	*ապահովել շրջակա միջավայրի պահպանման համապատասխան միջոցառումները* (Շրջակա միջավայրը վտանգավոր ազդեցությունից բացառելու միջոցառումները)
20. Շինարարության կազմակերպում	*Ըստ նորմերի* (առաջարկություններ շինարարության հետ կապված անբարենպաստ ազդեցության բացառման, քաղաքային տեխնիկայի և տրանսպորտի անխափան աշխատանքի ապահովման վերաբերյալ)
21. Առաջադրանքի գործողության ժամկետը և նախագծի մշակման փուլերը	*մեկ տարի, 22 քաղաքաշինության նախարարի 11.09.2017թ. հ.128-Ն հրամանով հաստատված դրույթներին և այլ իրավական ակտերին համապատասխան:* (Նշվում են առաջադրանքի գործողության ժամկետը և նախագծի մշակման փուլերը)

Լ Ր Ա Ց Ո Ւ Ց Ի Չ   Պ Ա Յ Մ Ա Ն Ն Ե Ր Ը

22. Նախագծային փաստաթղթերի փորձաքննությանը ներկայացվող պահանջներ	*համաձայն 22 կառավարության 19.03.2015թ. «Հայաստանի Հանրապետությունում կառուցապատման նպատակով թույլտվությունների և այլ փաստաթղթերի տրամադրման կարգը հաստատելու և Հայաստանի Հանրապետության կառավարության մի շարք որոշումներ ուժը կորցրած ճանաչելու մասին» N 596-Ն որոշման* (Հայաստանի Հանրապետության օրենսդրությամբ սահմանված փորձաքննության տեսակը կամ նախագծողի երաշխավորությունը՝ հաշվի կառնելով համապատասխան իրավական ակտերը)
23. Միջանկյալ համաձայնեցում	*Համաձայնեցում Աբովյան համայնքի ղեկավարի հետ* (իրավասու մարմնի կամ Հայաստանի Հանրապետության օրենսդրությամբ նախատեսված դեպքերում շահագրգիռ մարմինների հետ էսքիզային նախագծի նախնական համաձայնեցում. նշվում է նաև առաջադրանքի փոփոխման հնարավորությունը՝ 22 կառավարության 19 մարտի 2015 թվականի N 596-Ն որոշման N 1 հավելվածի 87-րդ կետով նախատեսված դեպքում)
24. Հասարակական քննարկումներ	*Նորմերի համաձայն* (Հայաստանի Հանրապետության օրենսդրությամբ սահմանված դեպքերում և կարգով)
25. Համաձայնեցումներ	• *Համաձայնեցում Աբովյան համայնքի ղեկավարի հետ:* • *Մինչև նախագծային աշխատանքները սկսելը համաձայնություն ձեռք բերել տվյալ ինժեներական ենթակառուցվածքների սեփականատերերի (օգտագործողների) հետ* • *Համաձայնեցում հարևան հողամասի սեփականատեր(երի) (օգտագործող(ների)) հետ* (նշվում են տվյալ օբյեկտի համաձայնեցման՝ օրենքով սահմանված պահանջները՝ հուշարձանների ու շենքերի պահպանության և այլ լիազորված մարմինների հետ, ինչպես նաև 22 կառավարության 19 մարտի 2015 թվականի N 596-Ն որոշման N 1 հավելվածի 56-րդ կետով սահմանված դեպքերում՝ ինժեներական ենթակառուցվածքի սեփականատիրոջ (օգտագործողի) հետ)
26. Փոստային բաժանորդային պահարանների տեղադրում	*չի պահանջվում*
27. Այլ պայմաններ	• *Նախագծի կազմը և բովանդակությունը համապատասխանեցնել 22 կառավարությանն առընթեր քաղաքաշինության պետական կոմիտեի նախագահի 11.09.2017թ. «Բնակելի, հասարակական, արտադրական շենքերի և շինությունների նախագծային փաստաթղթերի կազմը և բովանդակությունը սահմանող կանոնները և 22 քաղաքաշինության նախարարի 29.11.2006թ. հ.273-Ն հրամանն ուժը կորցրած ճանաչելու մասին» հ.128-Ն հրամանով հաստատված դրույթներին:* • *Շինությունը նախագծել 22 քաղաքաշինության նախարարի 14.10.2014թ ՀՀՇՆ 30-01-2014 «Քաղաքաշինություն. քաղաքային և գյուղական բնակավայրերի հատակագծում և կառուցապատում» շինարարական նորմերը հաստատելու և Հայաստանի Հանրապետության քաղաքաշինության նախարարի 2001 թվականի նոյեմբերի 1-ի n 82 հրամանում փոփոխություն կատարելու մասին» N 263-Ն հրամանով հաստատված դրույթներին համապատասխան:* • *Նախագիծը ներկայացնել համաձայնեցման երկու օրինակից:*

ՀԱՅԱՍՏԱՆԻ ՀԱՆՐԱՊԵՏՈՒԹՅԱՆ
ԱԲՈՎՅԱՆ ՀԱՄԱՅՆՔԻ ՂԵԿԱՎԱՐ

ԷԴՈՒԱՐԴ ԲԱԲԱՅԱՆ

Կ.Տ.

ՀԱՅԱՍՏԱՆԻ ՀԱՆՐԱՊԵՏՈՒԹՅԱՆ
ԿՈՏԱՅՔԻ ՄԱՐԶԻ ԱՐՈՎՅԱՆ ՀԱՄԱՅՆՔԻ ՂԵԿԱՎԱՐ

Ո Ր Ո Շ ՈՒ Մ

05 ապրիլի 2023 թվականի N 1151

ՆԱՐԵԿ ՍԱՐԻԲԵԿՅԱՆԻՆ ՆԱԽԱԳԾՄԱՆ ԹՈՒՅԼՏՎՈՒԹՅՈՒՆ ՏԱԼՈՒ ՄԱՍԻՆ

Համաձայն «Տեղական ինքնակառավարման մասին» օրենքի 42-րդ հոդվածի 1-ին մասի 4-րդ կետի, Հայաստանի Հանրապետության կառավարության 2015 թվականի մարտի 19-ի N 596-Ն որոշման, հիմք ընդունելով Նարեկ Սարիբեկյանի հայտը (մուտք՝ 2023 թվականի մարտի 28-ի N Ք-1573).

1. Նարեկ Սարիբեկյանին տալ բնակելի տան և պարսպի կառուցման նախագծման թույլտվություն (նախագծման թույլտվությունը կցվում է):
2. Շինարարական աշխատանքները սկսելուց առաջ նախագծային փաստաթղթերը ներկայացնել համաձայնեցման և ստանալ շինարարության թույլտվություն:
3. Սույն որոշումն ուժի մեջ է մտնում Նարեկ Սարիբեկյանին որոշման ընդունման մասին իրազեկելու օրվան հաջորդող օրվանից:

ՀԱՄԱՅՆՔԻ ՂԵԿԱՎԱՐ Է. ԲԱԲԱՅԱՆ

2023թ. ապրիլի 05
ք. Աբովյան

ՀԱՅԱՍՏԱՆԻ ՀԱՆՐԱՊԵՏՈՒԹՅՈՒՆ
ԿՈՏԱՅՔԻ ՄԱՐԶ ԱԲՈՎՅԱՆ ՀԱՄԱՅՆՔ
ՆԱԽԱԳԾՄԱՆ ԹՈՒՅԼՏՎՈՒԹՅՈՒՆ
(ՃԱՐՏԱՐԱՊԵՏԱՀԱՏԱԿԱԳԾԱՅԻՆ ԱՌԱՋԱԴՐԱՆՔ)

N 163 «05» ապրիլի 2023թ.

Օբյեկտ *Բնակելի տան և պարսպի կառուցում*

(օբյեկտի անվանումը, կառուցում, վերակառուցում, վերանորոգում, ուժեղացում, վերականգնում, գործառնական նշանակության փոփոխություն)

«Աշխատանքային նախագիծ» (միջին ռիսկայնության, II կատեգորիա) նախագծային փաստաթղթերի մշակման համար

(հակիրճ ընդրաշում, հզորությունը, ռիսկայնության աստիճանը (կատեգորիան), նախագծման փուլերը և այլն)

Գտնվելու վայրը *ՀՀ, Կոտայքի մարզ, համայնք Աբովյան, գ. Գեղաշեն 2-րդ թաղամաս 4-րդ փողոց 46 հողամաս , ծածկագիր 07-023-0064-0008*

(մարզի, համայնքի, փողոցի անվանումները շենքի համարը, հողամասի ծածկագիրը)

Կառուցապատող *Նարեկ Մարիբեկյան (ՀՀ, Կոտայքի մարզ, համայնք Նոր Հաճն Հարավ Ա թաղ 14 փ. 4ո. , հեռ. +37443301401)*

(կազմակերպության անվանումը, գտնվելու վայրը, ֆիզիկական անձի անունը, ազգանունը, բնակության վայրը, հեռախոսահամարը, էլեկտրոնային հասցեն)

Առաջադրանքի տրամադրման հիմքը *Կառուցապատողի հայտը, անշարժ գույքի իրավունքի պետական գրանցման N 10022021-07-0022 վկայական՝ տրված 10.02.2021թ., էսքիզային նախագիծը*

(կառուցապատման նպատակով ՀՀ օրենսդրությամբ սահմանված կարգով հողամասի տրամադրման, անշարժ գույքի փոխանման իրավունքը հաստատող անհրաժեշտ փաստաթղթեր)

Առաջադրանքի գործողության ժամկետը *Մեկ տարի*

(ՀՀ կառավարության 19 մարտի 2015 թվականի N 596-Ն որոշման N1 հավելվածի 31-րդ կետին համապատասխան)

ՆԱԽԱԳԾՎՈՂ ՀՈՂԱՄԱՍԻ ԲՆՈՒԹԱԳԻՐԸ

(աստղանիշով (*) նշված դրույթների գրաֆիկական արտացոլումը տրամադրվում է կից ներկայացվող ամփոփ սխեմայով Մ 1:500)

1.Հողամասը գտնվում է *նպատակային նշանակությունը՝ բնակավայրերի, գործառնական նշանակությունը՝ բնակելի կառուցապատման*

(հողամասի դիրքը քաղաքաշինական միջավայրում, դրա նպատակային և գործառնական նշանակությունը)

2.(*) Հողամասի չափերը *0,2 հա*

(հողամասի սահմանները՝ կոորդինատային նշահարմամբ, մակերեսը, (հա)

3. Հողամասի առկա վիճակը *Հողամասը ծանրաբեռնված չէ*

(անբնակի բնութագիրը, շենքերի (այդ թվում՝ քանդման ենթակա) առկայությունը (օգտագործումը, նշանակությունը, հարկայնությունը, շինարարական նյութերը և այլն), կանաչապատումը, բարեկարգումը և այլն)

4.(*) Տրանսպորտային պայմանները *ներհամայնքային նշանակության ճանապարհ*

(ճանապարհների առկայությունը, երկաթուղային տրանսպորտի մոտեցումները և այլն)

5.(*) Ինժեներական ցանցեր և սարքավորումներ *Նախագծվող և կից տարածքներով անցնող ինժեներական գծեր և հաղորդակցուղիներ:*

(ջրամատակարարման, կոյուղու, գազամատակարարման, տաք ջրի մատակարարման, էլեկտրամատակարարման, էլեկտրոնային հաղորդակցության համակարգեր)

(նախագծվող հողամասով կամ կից տարածքով անցնող ինժեներական ենթակառուցվածքներ, այդ թվում՝ ստորգետնյա)

6.(*) Կից հողամասեր *Հարևանությամբ գտնվող բնակելի տներ, հողամասեր և տարածքներ*

(կից հողօգտագործումների անվանումը և դրանց սահմանները՝ համաձայն ներկայացված սխեմայի)

7.Բնության հատուկ պահպանվող և (կամ) պատմամշակութային հուշարձանների տարածքներ (պահպանական գոտիներ) *Առկա չեն*

(հուշարձանի անվանումը, կարգավիճակը և այլն)

8.(*) Հատակագծային սահմանափակումներ *Հաշվի առնել կից տարածքներում առկա և նախատեսվող կառուցապատումը*

(տեղանքում գործող պատասխանատու, պաշտպանվող օբյեկտների, ինժեներատրանսպորտային ենթակառուցվածքների և այլ օբյեկտների նկատմամբ սահմանափակումները, այդ թվում՝ սերվիտուտները)

ՆԱԽԱԳԾԱՅԻՆ ՊԱՀԱՆՋՆԵՐԸ

(աստղանիշով (*) նշված դրույթների գրաֆիկական արտացոլումը տրամադրվում է կից ներկայացվող ամփոփ սխեմայով Մ 1:500)

9.Ճարտարապետահատակագծային պահանջներ *մշակել նախագիծ՝ համայնք Աբովյան, գ. Գեղաշեն 2-րդ թաղամաս 4-րդ փողոց 46 հասցեում գտնվող հողամասում՝ բնակելի տան և պարսպի կառուցում՝ անշարժ գույքի սեփականության իրավունքի վկայականով տրված հողամասի սահմաններում:*

(ելնելով Հայաստանի Հանրապետության օրենսդրության և նորմատիվատեխնիկական փաստաթղթերի պահանջներից, առկա քաղաքաշինական ծրագրային փաստաթղթերի դրույթներից կամ դրանց բացակայության դեպքում՝ կազմավորված (կազմավորվող) քաղաքաշինական միջավայրի պայմաններից, առաջարկությունները ճակատների ձևավորման, տանիքների, արտաքին դռների, պատուհանների համամասնությունների և գունային լուծումների վերաբերյալ)

9.1. (*) օբյեկտի հեռավորությունը կարմիր գծից (մետր)	*ըստ նորմերի*
9.2. (*) հեռավորությունը հարևան հողակտորներից (օբյեկտներից) (մետր)	*ըստ նորմերի*
9.3. թույլատրելի բարձրությունը (մետր)	*մինչև 6,0 մ*

(սահմանային հարկայնության բարձրությունը գերազանցող շենքերի և շինությունների նախագծման դեպքում՝ ՀՇՆ II-6.02-2006 «Սեյսմակայուն շինարարություն.Նախագծման նորմեր» շինարարական նորմերով սահմանված պահանջների ապահովում (հատուկ հաշվարկային մեթոդներ, սեյսմակայունության բարձրացման միջոցառումներ և այլն))

9.4. կառուցապատման խտության գործակիցը (կառույցի (կառույցների) ընդհանուր մակերեսի հարաբերությունը հողամասի մակերեսին)	*ըստ նորմերի*
9.5. կառուցապատման տոկոսը (կառուցապատվող (անցրանցիկ) տարածքի հարաբերությունը հողամասի մակերեսին՝ տոկոսներով) (%)	*մինչև 40 %*
9.6. կանաչապատման տոկոսը (կանաչապատ տարածքի հարաբերությունը հողամասի մակերեսին՝ տոկոսներով) (%)	*60 % և ավելի*

9.7. այլ պահանջներ

- *Հատակագծային լուծումները մշակել համաձայն պատվիրատուի առաջադրանքի՝ հաշվի առնելով նորմատիվային պահանջները*

10. Հողամասում գտնվող շենքերի և շինությունների քանդման կամ տեղափոխման (ապամոնտաժման) պայմանները և աշխատանքների հերթականությունը	*Առկա չէ*
11. Ստորգետնյա, կիսանկուղի և առաջին հարկերի տարածքների օգտագործման պայմանները	*Համաձայն նորմերի*
12. (*) Ինժեներական ցանցեր և սարքավորումներ	*Պահանջներ գոյություն ունեցող և նախագծվող ենթակառուցվածքների ու ցանցերի նկատմամբ*
12.1. (*) ջրամատակարարում, կոյուղի, տաք ջրամատակարարում	*Համաձայն նորմերի* (համաձայն մատակարարող կազմակերպության տեխնիկական պայմանների)
12.2. (*) էլեկտրամատակարարում	*Համաձայն նորմերի* (համաձայն մատակարարող կազմակերպության տեխնիկական պայմանների)
12.3. (*) գազամատակարարում	*Համաձայն նորմերի* (համաձայն մատակարարող կազմակերպության տեխնիկական պայմանների)
12.4. (*) Էլեկտրոնային հաղորդակցության մալուխատար կոյուղու (ներառյալ դիտահորը) տեղադիրքը	*Համաձայն նորմերի* (համաձայն ՀՀ կառավարության 19 մարտի 2015 թվականի N 596-Ն որոշման N 1 հավելվածի 87-րդ կետի 2-րդ ենթակետով սահմանված էլեկտրոնային տեղադրերի)
12.5. թույլ հոսանքներ	*Առկա չեն*
12.6. աղբահանություն	*համայնքային*
13. Տարածքի ինժեներական նախապատրաստում	*Կազմակերպել տարածքի ջրահեռացում:* (ռելիեֆի կազմակերպման, ջրահեռացման, ինժեներական պաշտպանության միջոցառումները)
14. Բարեկարգում	*Ազատ տարածքը բարեկարգել և կանաչապատել* (թաղամասային պլանավորման վերաբերյալ պահանջները, կանաչապատում, ճարտարապետական փոքր ձևեր, ամենալուսավորում, ցանկապատ և այլն)
15. Շինարարական նյութեր	*Երկաթբետոնե տարրեր, քարե շար, ապակի, մետաղական տարրեր:* (շինարարական նյութերի օգտագործման առաջարկությունները տանիքների, ճակատների (ունումների), արտաքին դռների, պատուհանների վերաբերյալ)
16. Պաշտպանական կառույցներ	*Ըստ նախագծի* (արտակարգ իրավիճակներում մարդկանց օբյեկտների պաշտպանության միջոցառումները)
17. Հակահրդեհային պահանջներ	*Ապահովել հակահրդեհային նորմատիվ պահանջները* (հակահրդեհային անվտանգության ապահովման միջոցառումները)
18. Հաշմանդամների և բնակչության սակավաշարժ խմբերի պաշտպանության միջոցառումներ	*ապահովել հաշմանդամների և բնակչության սակավաշարժ խմբերի տեղաշարժը*
19. Շրջակա միջավայրի պահպանում	*ապահովել շրջակա միջավայրի պահպանման համապատասխան միջոցառումները* (շրջակա միջավայրը վտանգավոր ազդեցությունից բացառելու միջոցառումները)
20. Շինարարության կազմակերպում	*Ըստ նորմերի* (առաջարկություններ շինարարության հետ կապված անբարենպաստ ազդեցության բացառման, քաղաքային տրանսպորտի և տրանսպորտային անվտանգ աշխատանքների կազմակերպման միջոցներ)
21. Առաջադրանքի գործողության ժամկետը և նախագծի մշակման փուլերը	*մեկ տարի, ՀՀ քաղաքաշինության նախարարի 11.09.2017թ. հ.128-Ն հրամանով հաստատված դրույթներին և այլ իրավական ակտերին համապատասխան:* (Նշվում են առաջադրանքի գործողության ժամկետը և նախագծի մշակման փուլերը)

ԼՐԱՑՈՒՑԻՉ ՊԱՅՄԱՆՆԵՐԸ

22. Նախագծային փաստաթղթերի փորձաքննությանը ներկայացվող պահանջներ	*համաձայն ՀՀ կառավարության 19.03.2015թ. «Հայաստանի Հանրապետությունում կառուցապատման նպատակով թույլտվությունների և այլ փաստաթղթերի տրամադրման կարգը հաստատելու և Հայաստանի Հանրապետության կառավարության մի շարք որոշումներ ուժը կորցրած ճանաչելու մասին» N 596-Ն որոշման* (Հայաստանի Հանրապետության օրենսդրությամբ սահմանված փորձաքննության տեսակը կամ նախագծերի հրապարակայնությունը՝ եթե կառուցվող հանրապետական նշանակության օբյեկտ է)
23. Միջանկյալ համաձայնեցում	*Համաձայնեցում Աբովյան համայնքի ղեկավարի հետ* (իրավասու մարմնի կամ Հայաստանի Հանրապետության օրենսդրությամբ նախատեսված դեպքերում շահագրգիռ մարմինների հետ էսքիզային նախագծի նախնական համաձայնեցում, նշվում է նաև առաջադրանքի փոփոխման հնարավորությունը՝ ՀՀ կառավարության 19 մարտի 2015 թվականի N 596-Ն որոշման N 1 հավելվածի 87-րդ կետով նախատեսված դեպքում)
24. Հասարակական քննարկումներ	*Նորմերի համաձայն* (Հայաստանի Հանրապետության օրենսդրությամբ սահմանված դեպքերում և կարգով)
25. Համաձայնեցումներ	• *Համաձայնեցում Աբովյան համայնքի ղեկավարի հետ:* • *Մինչև նախագծային աշխատանքները սկսելը համաձայնություն ձեռք բերել տվյալ ինժեներական ենթակառուցվածքների սեփականատերերի (օգտագործողների) հետ* • *Համաձայնեցում հարևան հողամասի սեփականատեր(երի) (օգտագործող(ների)) հետ* (Նշվում են տվյալ օբյեկտի համաձայնեցման՝ օրենքով սահմանված պահանջները՝ հուշարձանների ու բնության պահպանության և այլ լիազորված մարմինների հետ, ինչպես նաև ՀՀ կառավարության 19 մարտի 2015 թվականի N 596-Ն որոշման N 1 հավելվածի 56-րդ կետով սահմանված դեպքերում՝ ինժեներական ենթակառուցվածքի սեփականատիրոջ (օգտագործողի) հետ)
26. Փոստային բաժանորդային պահարանների տեղադրում	*չի պահանջվում*
27. Այլ պայմաններ	• *Նախագծի կազմը և բովանդակությունը համապատասխանեցնել ՀՀ կառավարությանն առընթեր քաղաքաշինության պետական կոմիտեի նախագահի 11.09.2017թ. «Բնակելի, հասարակական, արտադրական շենքերի և շինությունների նախագծային փաստաթղթերի կազմը և բովանդակությունը սահմանող կանոնները և ՀՀ քաղաքաշինության նախարարի 29.11.2006թ. հ.273-Ն հրամանն ուժը կորցրած ճանաչելու մասին» հ.128-Ն հրամանով հաստատված դրույթներին:* • *Շինությունը նախագծել ՀՀ քաղաքաշինության նախարարի 14.10.2014թ ՀՀՇՆ 30-01-2014 «Քաղաքաշինություն. քաղաքային և գյուղական բնակավայրերի հատակագծում և կառուցապատում» շինարարական նորմերը հաստատելու և Հայաստանի Հանրապետության քաղաքաշինության նախարարի 2001 թվականի հոկտեմբերի 1-ի n 82 հրամանում փոփոխություն կատարելու մասին» N 263-Ն հրամանով հաստատված դրույթներին համապատասխան:* • *Նախագիծը ներկայացնել համաձայնեցման երկու օրինակից:*

ՀԱՅԱՍՏԱՆԻ ՀԱՆՐԱՊԵՏՈՒԹՅԱՆ
ԱԲՈՎՅԱՆ ՀԱՄԱՅՆՔԻ ՂԵԿԱՎԱՐ

ԷԴՈՒԱՐԴ ԲԱԲԱՅԱՆ

Կ.Տ.

ՀԱՅԱՍՏԱՆԻ ՀԱՆՐԱՊԵՏՈՒԹՅԱՆ
ԿՈՏԱՅՔԻ ՄԱՐԶԻ ԱԲՈՎՅԱՆ ՀԱՄԱՅՆՔԻ ՂԵԿԱՎԱՐ

Ո Ր Ո Շ ՈՒ Մ

05 ապրիլի 2023 թվականի N 1152

ՀԱԿՈԲ ՀԱՅԿՅԱՆԻՆ ՆԱԽԱԳԾՄԱՆ ԹՈՒՅԼՏՎՈՒԹՅՈՒՆ ՏԱԼՈՒ ՄԱՍԻՆ

Համաձայն «Տեղական ինքնակառավարման մասին» օրենքի 42-րդ հոդվածի 1-ին մասի 4-րդ կետի, Հայաստանի Հանրապետության կառավարության 2015 թվականի մարտի 19-ի N 596-Ն որոշման, հիմք ընդունելով Հակոբ Հայկյանի հայտը (մուտք՝ 2023 թվականի մարտի 29-ի N Ք-1624).

1. Հակոբ Հայկյանին տալ բնակելի տան և պարսպի կառուցման նախագծման թույլտվություն (նախագծման թույլտվությունը կցվում է)։
2. Շինարարական աշխատանքները սկսելուց առաջ նախագծային փաստաթղթերը ներկայացնել համաձայնեցման և ստանալ շինարարության թույլտվություն։
3. Սույն որոշումն ուժի մեջ է մտնում Հակոբ Հայկյանին որոշման ընդունման մասին իրազեկելու օրվան հաջորդող օրվանից։

ՀԱՄԱՅՆՔԻ ՂԵԿԱՎԱՐ Է. ԲԱԲԱՅԱՆ

2023թ. ապրիլի 05
ք. Աբովյան

ՀԱՅԱՍՏԱՆԻ ՀԱՆՐԱՊԵՏՈՒԹՅՈՒՆ
ԿՈՏԱՅՔԻ ՄԱՐԶ ԱԲՈՎՅԱՆ ՀԱՄԱՅՆՔ
ՆԱԽԱԳԾՄԱՆ ԹՈՒՅԼՏՎՈՒԹՅՈՒՆ
(ՃԱՐՏԱՐԱՊԵՏԱՀԱՏԱԿԱԳԾԱՅԻՆ ԱՌԱՋԱԴՐԱՆՔ)

N 162 « 05» ապրիլի 2023թ.

Օբյեկտ *Բնակելի տան և պարսպի կառուցում*

(օբյեկտի անվանումը, կառուցում, վերակառուցում, վերանորոգում, ուժեղացում, վերականգնում, գործառնական նշանակության փոփոխություն)

«Աշխատանքային նախագիծ» (միջին ռիսկայնության, II կատեգորիա) նախագծային փաստաթղթերի մշակման համար

(հակիրճ բնութագիրը, հզորությունը, ռիսկայնության աստիճանը (կատեգորիան), նախագծման փուլերը և այլն)

Գտնվելու վայրը *ՀՀ, Կոտայքի մարզ, համայնք Աբովյան, գ. Մայակովսկի 12-րդ փողոց 36 հողամաս , ծածկագիր՝ 07-043-0057-0005*

(մարզի, համայնքի, փողոցի անվանումները շենքի համարը, հողամասի ծածկագիրը)

Կառուցապատող *Հակոբ Հայկյան (ՀՀ, ք.Երևան Նոր Նորքի 6-րդ զանգված 5շ.15բն., հեռ. +37496993315)*

(կազմակերպության անվանումը, գտնվելու վայրը, ֆիզիկական անձի անունը, ազգանունը, բնակության վայրը, հեռախոսահամարը, էլեկտրոնային հասցեն)

Առաջադրանքի տրամադրման հիմքը *Կառուցապատողի հայտը, անշարժ գույքի իրավունքի պետական գրանցման N 21042022-07-0159 վկայական՝ տրված 21.04.2022թ., էսքիզային նախագիծը*

(կառուցապատման նախատեսվող ՀՀ օրենսդրությամբ սահմանված կարգով հողամասի տրամադրման, անշարժ գույքի փոփոխման իրավունքը հաստատող անհրաժեշտ փաստաթղթեր)

Առաջադրանքի գործողության ժամկետը *Մեկ տարի*

(ՀՀ կառավարության 19 մարտի 2015 թվականի N 596-Ն որոշման N1 հավելվածի 31-րդ կետին համապատասխան)

ՆԱԽԱԳԾՎՈՂ ՀՈՂԱՄԱՍԻ ԲՆՈՒԹԱԳԻՐԸ

(աստղանիշով (*) նշված դրույթների գրաֆիկական արտացոլումը տրամադրվում է կից ներկայացվող ամփոփ սխեմայով՝ Մ 1:500)

1.Հողամասը գտնվում է *նպատակային նշանակությունը՝ բնակավայրերի, գործառնական նշանակությունը՝ բնակելի կառուցապատման*

(հողամասի դիրքը քաղաքաշինական միջավայրում, դրա նպատակային և գործառնական նշանակությունը)

2.(*) Հողամասի չափերը *0,1008 հա*

(հողամասի սահմանները՝ կոորդինատային նշահարմամբ, մակերեսը, (հա))

3. Հողամասի առկա վիճակը *Հողամասը ծանրաբեռնված չէ*

(ռելիեֆի բնութագիրը, շենքերի (այդ թվում՝ քանդման ենթակա) առկայությունը (օգտագործումը, վիճակը, հարկայնությունը, շինարարական նյութերը և այլն), կանաչապատումը, բարեկարգումը և այլն)

4.(*) Տրանսպորտային պայմանները *ներհամայնքային նշանակության ճանապարհ*

(ճանապարհների առկայությունը, երկաթուղային տրանսպորտի մոտեցումները և այլն)

5.(*) Ինժեներական ցանցեր և սարքավորումներ *Նախագծվող և կից տարածքներով անցնող ինժեներական գծեր և հաղորդակցուղիներ:*

(ջրամատակարարման, կոյուղու, գազամատակարարման, տաք ջրի մատակարարման, էլեկտրամատակարարման, էլեկտրոնային հաղորդակցության համակարգեր)

(նախագծվող հողամասով կամ կից տարածքով անցնող ինժեներական ենթակառուցվածքներ, այդ թվում՝ ստորգետնյա)

6.(*) Կից հողամասեր *Հարևանությամբ գտնվող բնակելի տներ, հողամասեր և տարածքներ*

(կից հողօգտագործողների անվանումը և դրանց սահմանները՝ համաձայն ներկայացված սխեմայի)

7.Բնության հատուկ պահպանվող և (կամ) պատմամշակութային հուշարձանների տարածքներ (պահպանական գոտիներ) *Առկա չեն*

(հուշարձանի անվանումը, կարգավիճակը և այլն)

8.(*) Հատակագծային սահմանափակումներ *Հաշվի առնել կից տարածքներում առկա և նախատեսվող կառուցապատումը*

(տեղանքում գործող արտադրական, պաշտպանվող օբյեկտների, ինժեներատրանսպորտային ենթակառուցվածքների և այլ օբյեկտների նկատմամբ սահմանափակումները, այդ թվում՝ սերվիտուտները)

ՆԱԽԱԳԾԱՅԻՆ ՊԱՀԱՆՋՆԵՐԸ

(աստղանիշով (*) նշված դրույթների գրաֆիկական արտացոլումը տրամադրվում է կից ներկայացվող ամփոփ սխեմայով՝ Մ 1:500)

9.Ճարտարապետահատակագծային պահանջներ *մշակել նախագիծ՝ համայնք Աբովյան, գ. Մայակովսկի 12-րդ փողոց 36 հասցեում գտնվող հողամասում՝ բնակելի տան և պարսպի կառուցում՝ անշարժ գույքի սեփականության իրավունքի վկայականով տրված հողամասի սահմաններում:*

(ելնելով Հայաստանի Հանրապետության օրենսդրության և նորմատիվատեխնիկական փաստաթղթերի պահանջներից, առկա քաղաքաշինական ծրագրային փաստաթղթերի դրույթներից կամ դրանց բացակայության դեպքում՝ կազմավորված (կազմավորվող) քաղաքաշինական միջավայրի պայմաններից, առաջարկություններ ճակատների ձևավորման, տանիքների, արտաքին լույսի, պատուհանների համամասնությունների և գունային լուծումների վերաբերյալ)

9.1. (*) օբյեկտի հեռավորությունը կարմիր գծից (մետր) *ըստ նորմերի*

9.2. (*) հեռավորությունը հարևան հողակտորներից (օբյեկտներից) (մետր) *ըստ նորմերի*

9.3. թույլատրելի բարձրությունը (մետր) *մինչև 7,0 մ*

(սահմանային հարկայնության բարձրությունը գերազանցող շենքերի և շինությունների նախագծման դեպքում ՀՀՇՆ II-6.02-2006 «Սեյսմակայուն շինարարություն.Նախագծման նորմեր» շինարարական նորմերով սահմանված պահանջների ապահովում (հատուկ հաշվարկային մեթոդներ, սեյսմակայունության բարձրացման միջոցառումներ և այլն))

9.4. կառուցապատման խտության գործակիցը *ըստ նորմերի*

(կառույցի (կառույցների) ընդհանուր մակերեսի հարաբերությունը հողամասի մակերեսին)

9.5. կառուցապատման տոկոսը *մինչև 40 %*

(կառուցապատված (անցկացված) տարածքի հարաբերությունը հողամասի մակերեսին՝ տոկոսներով) (%)

9.6. կանաչապատման տոկոսը *60 % և ավելի*

(կանաչապատ տարածքի հարաբերությունը հողամասի մակերեսին՝ տոկոսներով) (%)

9.7. այլ պահանջ-ներ

- *Հատակագծային լուծումները մշակել համաձայն պատվիրատուի առաջադրանքի՝ հաշվի առնելով նորմատիվային պահանջները*

10. Հողամասում գտնվող շենքերի և շինությունների քանդման կամ տեղափոխման (ապամոնտաժման) պայմանները և աշխատանքների հերթականությունը	Առկա չէ
11. Ստորգետնյա, կիսանկուղի և առաջին հարկերի տարածքների օգտագործման պայմանները	Համաձայն նորմերի
12. (*) Ինժեներական ցանցեր և սարքավորումներ	Պահանջներ գոյություն ունեցող և նախագծվող ենթակառուցվածքների ու ցանցերի նկատմամբ
12.1. (*) ջրամատակարարում, կոյուղի, տաք ջրամատակարարում	Համաձայն նորմերի (համաձայն մատակարարող կազմակերպության տեխնիկական պայմանների)
12.2. (*) էլեկտրամատակարարում	Համաձայն նորմերի (համաձայն մատակարարող կազմակերպության տեխնիկական պայմանների)
12.3. (*) գազամատակարարում	Համաձայն նորմերի (համաձայն մատակարարող կազմակերպության տեխնիկական պայմանների)
12.4. (*) էլեկտրոնային հաղորդակցության մալուխատար կոյուղու (ներառյալ դիտահորը) տեղադիրքը	Համաձայն նորմերի (համաձայն ՀՀ կառավարության 19 մարտի 2015 թվականի N 596-Ն որոշման N 1 հավելվածի 57-րդ կետի 2-րդ ենթակետով սահմանված էլեկտրոնային տվյալների)
12.5. թույլ հոսանքներ	Առկա չեն
12.6. ջրահանություն	համայնքային
13. Տարածքի ինժեներական նախապատրաստում	Կազմակերպել տարածքի ջրահեռացում: (ռելիեֆի կազմակերպման, ջրահեռացման, ինժեներական պաշտպանության միջոցառումները)
14. Բարեկարգում	Ազատ տարածքը բարեկարգել և կանաչապատել (բնակավայրային պահպանման վերաբերյալ պահանջները, կանաչապատում, ճարտարապետական փոքր ձևեր, ցանկապատում, գովազդ և այլն)
15. Շինարարական նյութեր	Երկաթբետոնե տարրեր, քարե շար, ապակի, մետաղական տարրեր: (շինարարական նյութերի օգտագործման առաջարկությունները սանիերների, ծածկերի, ճակատների, արտաքին դռների, պատուհանների վերաբերյալ)
16. Պաշտպանական կառույցներ	Ըստ նախագծի (արտակարգ իրավիճակներում մարդկանց օբյեկտների պաշտպանության միջոցառումները)
17. Հակահրդեհային պահանջներ	Ապահովել հակահրդեհային նորմատիվ պահանջները (հակահրդեհային անվտանգության ապահովման միջոցառումները)
18. Հաշմանդամների և բնակչության սակավաշարժ խմբերի պաշտպանության միջոցառումներ	ապահովել հաշմանդամների և բնակչության սակավաշարժ խմբերի տեղաշարժը
19. Շրջակա միջավայրի պահպանում	ապահովել շրջակա միջավայրի պահպանման համապատասխան միջոցառումները (շրջակա միջավայրը վտանգավոր ազդեցությունից բացառելու միջոցառումները)
20. Շինարարության կազմակերպում	Ըստ նորմերի (առաջարկություններ շինարարության հետ կապված անբարենպաստ ազդեցության բացառման, քաղաքային տնտեսության և արտաքին տարածքի անխափան աշխատանքի ապահովման միջոցներ)
21. Առաջադրանքի գործողության ժամկետը և նախագծի մշակման փուլերը	մեկ տարի, ՀՀ քաղաքաշինության նախարարի 11.09.2017թ. հ.128-Ն հրամանով հաստատված դրույթներին և այլ իրավական ակտերին համապատասխան: (Նշվում են առաջադրանքի գործողության ժամկետը և նախագծի մշակման փուլերը)

Լ Ր Ա Ց Ո Ւ Ց Ի Չ   Պ Ա Յ Մ Ա Ն Ն Ե Ր Ը

22. Նախագծային փաստաթղթերի փորձաքննությանը ներկայացվող պահանջներ	համաձայն ՀՀ կառավարության 19.03.2015թ. «Հայաստանի Հանրապետությունում կառուցապատման նպատակով թույլտվությունների և այլ փաստաթղթերի տրամադրման կարգը հաստատելու և Հայաստանի Հանրապետության կառավարության մի շարք որոշումներ ուժը կորցրած ճանաչելու մասին» N 596-Ն որոշման (Հայաստանի Հանրապետության օրենսդրությամբ սահմանված փորձաքննության տեսակը կամ նախագծողի երաշխավորագիրը՝ նշում կատարելով համապատասխան իրավական ակտին)
23. Միջանկյալ համաձայնեցում	Համաձայնեցում Աբովյան համայնքի ղեկավարի հետ (իրավասու մարմնի կամ Հայաստանի Հանրապետության օրենսդրությամբ նախատեսված դեպքերում շահագրգիռ մարմինների հետ էսքիզային նախագծի նախնական համաձայնեցում, նշվում է նաև առաջադրանքի փոփոխման հնարավորությունը՝ ՀՀ կառավարության 19 մարտի 2015 թվականի N 596-Ն որոշման N 1 հավելվածի 87-րդ կետով նախատեսված դեպքում)
24. Հասարակական քննարկումներ	Նորմերի համաձայն (Հայաստանի Հանրապետության օրենսդրությամբ սահմանված դեպքերում և կարգով)
25. Համաձայնեցումներ	• Համաձայնեցում Աբովյան համայնքի ղեկավարի հետ: • Մինչև նախագծային աշխատանքները սկսելը համաձայնություն ձեռք բերել տվյալ ինժեներական ենթակառուցվածքների սեփականատերերի (օգտագործողների) հետ • Համաձայնեցում հարևան հողամասի սեփականատեր(երի) (օգտագործող(ների)) հետ (նշվում են տվյալ օբյեկտի համաձայնեցման՝ օրենքով սահմանված պահանջները՝ հուշարձանների ու բնության պահպանության և այլ լիազորված մարմինների հետ, ինչպես նաև ՀՀ կառավարության 19 մարտի 2015 թվականի N 596-Ն որոշման N 1 հավելվածի 56-րդ կետով սահմանված դեպքերում՝ ինժեներական ենթակառուցվածքի սեփականատիրոջ (օգտագործողի) հետ)
26. Փոստային բաժանորդային պահարանների տեղադրում	չի պահանջվում
27. Այլ պայմաններ	• Նախագծի կազմը և բովանդակությունը համապատասխանեցնել ՀՀ կառավարությանն առընթեր քաղաքաշինության պետական կոմիտեի նախագահի 11.09.2017թ. «Բնակելի, հասարակական, արտադրական շենքերի և շինությունների նախագծային փաստաթղթերի կազմը և բովանդակությունը սահմանող կանոնները և ՀՀ քաղաքաշինության նախարարի 29.11.2006թ. Ն273-Ն հրամանն ուժը կորցրած ճանաչելու մասին» հ.128-Ն հրամանով հաստատված դրույթներին: • Շինությունը նախագծել ՀՀ քաղաքաշինության նախարարի 14.10.2014թ ՀՀՇՆ 30-01-2014 «Քաղաքաշինություն. քաղաքային և գյուղական բնակավայրերի հատակագծում և կառուցապատում» շինարարական նորմերը հաստատելու և Հայաստանի Հանրապետության քաղաքաշինության նախարարի 2001 թվականի հոկտեմբերի 1-ի n 82 հրամանում փոփոխություն կատարելու մասին» N 263-Ն հրամանով հաստատված դրույթներին համապատասխան: • Նախագիծը ներկայացնել համաձայնեցման երկու օրինակից:

ՀԱՅԱՍՏԱՆԻ ՀԱՆՐԱՊԵՏՈՒԹՅԱՆ
ԱԲՈՎՅԱՆ ՀԱՄԱՅՆՔԻ ՂԵԿԱՎԱՐ

ԷԴՈՒԱՐԴ ԲԱԲԱՅԱՆ

Կ.Տ.

ՀԱՅԱՍՏԱՆԻ ՀԱՆՐԱՊԵՏՈՒԹՅԱՆ
ԿՈՏԱՅՔԻ ՄԱՐԶԻ ԱԲՈՎՅԱՆ ՀԱՄԱՅՆՔԻ ՂԵԿԱՎԱՐ

Ո Ր Ո Շ ՈՒ Մ

05 ապրիլի 2023 թվականի N 1153

ԳՈՌ ԱՌՈՒՍՏԱՄՅԱՆԻՆ ՍԵՓԱԿԱՆՈՒԹՅԱՆ ԻՐԱՎՈՒՆՔՈՎ ՊԱՏԿԱՆՈՂ ԱՆՇԱՐԺ ԳՈՒՅՔԵՐԻՆ ՄԻԱՍՆԱԿԱՆ ՀԱՍՑԵ ՏՐԱՄԱԴՐԵԼՈՒ ՄԱՍԻՆ

Համաձայն «Տեղական ինքնակառավարման մասին» օրենքի 35-րդ հոդվածի 1-ին մասի 22-րդ և 24-րդ կետերի, Հայաստանի Հանրապետության կառավարության 2005 թվականի դեկտեմբերի 29-ի N 2387-Ն որոշմամբ հաստատված կարգի 29-րդ, 50-րդ, 51-րդ և 55-րդ կետերի, Աբովյան համայնքի ավագանու 2022 թվականի դեկտեմբերի 28-ի N 193-Ն որոշման, հիմք ընդունելով Գոռ Առուստամյանի դիմումը (մուտք՝ 2023 թվականի մարտի 22-ի N Ք-1412).

1. Գոռ Առուստամյանին սեփականության իրավունքով պատկանող (հիմք՝ 2022 թվականի դեկտեմբերի 14-ի N 14122022-07-0068 և N 14122022-07-0050 վկայականներ) Աբովյան համայնքի Աբովյան քաղաքի Հանրապետության պողոտայի թիվ 26/18 և թիվ 26/18/1 հասցեներում գտնվող անշարժ գույքերին՝ «ԳԻՍ-ԱՐՏ» սահմանափակ պատասխանատվությամբ ընկերության կողմից 2023 թվականի մարտի 21-ին կազմված միավորման սխեմայի (կցվում է) համաձայն՝ տրամադրել միասնական հասցե՝ համայնք Աբովյան, քաղաք Աբովյան, Հանրապետության պողոտա, 26/18:

2. Գոռ Առուստամյանը պարտավոր է Աբովյանի համայնքապետարանի 900105201652 հաշվեհամարին մուծել 5 000 (հինգ հազար) դրամ՝ հասցեի տրամադրման ծառայության վճար:

3. Սույն որոշումն ուժի մեջ է մտնում Գոռ Առուստամյանին որոշման ընդունման մասին իրազեկելու օրվան հաջորդող օրվանից:

ՀԱՄԱՅՆՔԻ ՂԵԿԱՎԱՐ Է. ԲԱԲԱՅԱՆ

2023թ. ապրիլի 05
ք. Աբովյան

Սեփականատեր	ՀՈՂԱՄԱՍԻ ՄԻԱՎՈՐՄԱՆ ՍԽԵՄԱ
Գոռ Արայի Առուստամյան	Կոտայքի մարզ Աբովյան համայնք, ք. Աբովյան Հանրապետության պողոտա թիվ 26/18 և ք. Աբովյան Հանրապետության պողոտա թիվ 26/18/1
	մարզ,համայնք,հասցե
	Սեփականության վկայականներ N14122022-07-0068 և 14122022-07-0050
	իրավահաստատման հիմքը

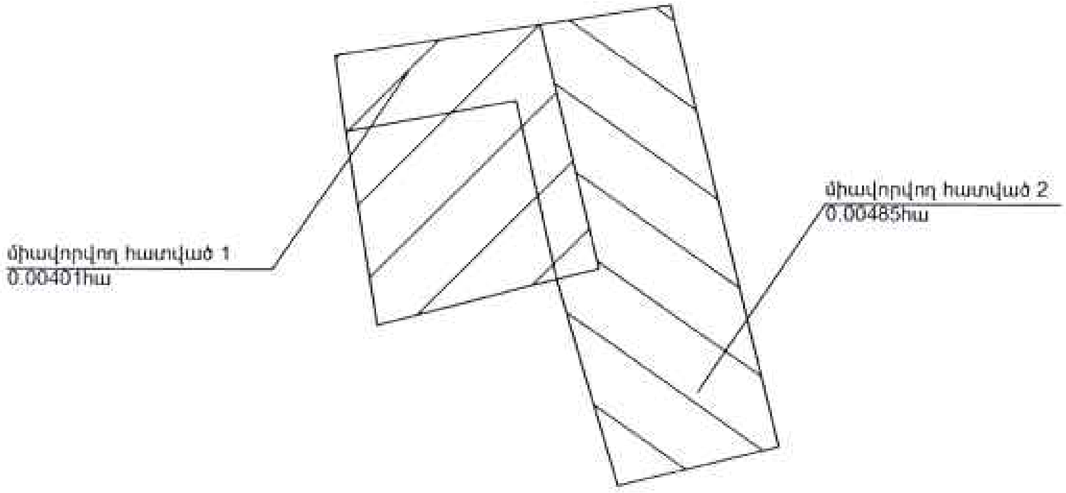

Մակերես հա	
Ծածկագիր	
Նպատակային նշանակություն	
Գործառական նշանակություն	

Լրացուցիչ նշումներ.

Մասշտաբ 1:100		
Որակավորում ունեցող անձ		Վահե Վարդանյան
Որակավորման վկայականի համարը		0339
Ստորագրություն		
Իրավաբանական անձի անվանումը		«ԳԻՍ-ԱՐՏ» ՍՊԸ
ՀՎՀՀ		03532649
Ստորագրություն		
ամիս ամսաթիվ	չափագրության	13.03.2023
	հատակագծի կազմման	21.03.2023

«ԳԻՍ-ԱՐՏ» ՍՊԸ GIS-ART 03532649 KOTAYK

Սեփականատեր	ՀՈՂԱՄԱՍԻ ՀԱՏԱԿԱԳԻԾ	Ձև 1
Գոռ Արայի Առուստամյան	Կոտայքի մարզ Աբովյան համայնք, ք. Աբովյան Հանրապետության պողոտա թիվ	Հաստատում եմ 05.04.2023թ.
	մարզ,համայնք,հասցե	Համայնքի ղեկավար Կ.Տ.
	Սեփականության վկայականներ N14122022-07-0068 և 14122022-07-0050	
	Իրավահաստատման հիմք	անուն,ազգանուն,ստորագրություն

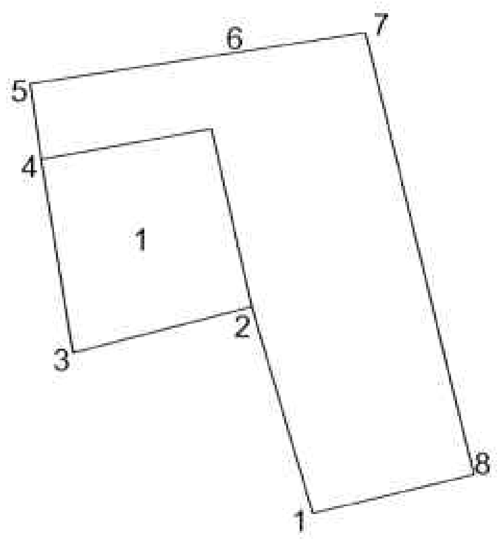

Մակերես հա	0.00886
Ծածկագիր	07-002-0082-
Նպատակային նշանակություն	բնակավայրերի
Գործառական նշանակություն	հաս. կառ.

Լրացուցիչ նշումներ.
Թիվ 1 գոյություն ունեցող սպ. օբյեկտ

Շրջադարձային կետեր	Հողամասի Կոորդինատներ Y	X	Կողմի երկարությունը (մ)
1	8468321.8134	4459622.1604	
			5.73
2	8468320.1621	4459627.6485	
			4.89
3	8468315.4281	4459626.4078	
			5.20
4	8468314.5462	4459631.5330	
			2.03
5	8468314.2507	4459633.5408	
			5.50
6	8468319.6863	4459634.3763	
			3.50
7	8468323.1457	4459634.9080	
			12.05
8	8468326.0676	4459623.2148	
			4.38
1	8468321.8134	4459622.1604	

Մասշտաբ 1:200	
Որակավորում ունեցող անձ	Վահե Վարդանյան
Որակավորման վկայականի համարը	0339
Ստորագրություն	
Իրավաբանական անձի անվանումը	«ԳԻՍ-ԱՐՏ» ՍՊԸ
ՀՎՀՀ	03532649
Ստորագրություն	
ամիս ամսաթիվ: չափագրության	17.03.2023
ամիս ամսաթիվ: հատակագծի կազմման	21.03.2023

ՀԱՅԱՍՏԱՆԻ ՀԱՆՐԱՊԵՏՈՒԹՅԱՆ
ԿՈՏԱՅՔԻ ՄԱՐԶԻ ԱԲՈՎՅԱՆ ՀԱՄԱՅՆՔԻ ՂԵԿԱՎԱՐ

Ո Ր Ո Շ ՈՒ Մ

05 ապրիլի 2023 թվականի N 1154

ԱԼԻԿ, ԱՐԱՅԻԿ ԵՎ ՏԻԳՐԱՆ ԱՎԱԼՅԱՆՆԵՐԻՆ, ԱՀԱՐՈՆ ԵՎ ՀԱՍՄԻԿ ԳԱՍՊԱՐՅԱՆՆԵՐԻՆ ԵՎ ԱՆԱՀԻՏ ԿԻՐԱԿՈՍՅԱՆԻՆ ՆԱԽԱԳԾՄԱՆ ԹՈՒՅԼՏՎՈՒԹՅՈՒՆ ՏԱԼՈՒ ՄԱՍԻՆ

Համաձայն «Տեղական ինքնակառավարման մասին» օրենքի 42-րդ հոդվածի 1-ին մասի 4-րդ կետի, Հայաստանի Հանրապետության կառավարության 2015 թվականի մարտի 19-ի N 596-Ն որոշման, հիմք ընդունելով Ալիկ Ավալյանի հայտը (մուտք՝ 2023 թվականի մարտի 29-ի N Ք-1635).

1. Ալիկ, Արայիկ և Տիգրան Ավալյաններին, Ահարոն և Հասմիկ Գասպարյաններին ու Անահիտ Կիրակոսյանին տալ բնակելի տան և ծածկարանի կառուցման նախագծման թույլտվություն (նախագծման թույլտվությունը կցվում է):
2. Շինարարական աշխատանքները սկսելուց առաջ նախագծային փաստաթղթերը ներկայացնել համաձայնեցման և ստանալ շինարարության թույլտվություն:
3. Սույն որոշումն ուժի մեջ է մտնում որոշման ընդունման մասին իրազեկելու օրվան հաջորդող օրվանից:

ՀԱՄԱՅՆՔԻ ՂԵԿԱՎԱՐ Է. ԲԱԲԱՅԱՆ

2023թ. ապրիլի 05
ք. Աբովյան

ՀԱՅԱՍՏԱՆԻ ՀԱՆՐԱՊԵՏՈՒԹՅՈՒՆ

ԿՈՏԱՅՔԻ ՄԱՐԶ ԱՐԶՆԻ ՀԱՄԱՅՆՔ

ՆԱԽԱԳԾՄԱՆ ԹՈՒՅԼՏՎՈՒԹՅՈՒՆ

(ՃԱՐՏԱՐԱՊԵՏԱՀԱՏԱԿԱԳԾԱՅԻՆ ԱՌԱՋԱԴՐԱՆՔ)

N 161« 05» ապրիլի 2023թ.

Օբյեկտ *Բնակելի տան, ծածկարանի և պարսպի կառուցում*

(օբյեկտի անվանումը, կառուցում, վերակառուցում, վերանորոգում, ուժեղացում, վերակազմում, գործառնական նշանակության փոփոխություն)

«Աշխատանքային նախագիծ» (միջին ռիսկայնության, II կատեգորիա) նախագծային փաստաթղթերի մշակման համար

(նախնական քննարկումը, հզորությունը, ռիսկայնության աստիճանը (կատեգորիան), նախագծման փուլերը և այլն)

Գտնվելու վայրը *ՀՀ, Կոտայքի մարզ, համայնք Արզնի, բ. Արզնի Հատիսի փողոց 1-ին թաղամաս 1/7 հողամաս , ծածկագիր՝ 07-002-0036-0366*

(մարզի, համայնքի, փողոցի անվանումները շենքի համարը, հողամասի ծածկագիրը)

Կառուցապատող *Ալիկ, Արայիկ և Տիգրան Ավալյաններ, Աննա և Հասմիկ Գասպարյաններ ու Անահիտ Կիրակոսյան (ՀՀ, Կոտայքի մարզ, համայնք Արզնի, բ. Արզնի 4 մ/շ 14շ. 4բն., հեռ. +37498998708)*

(կազմակերպության անվանումը, գտնվելու վայրը, ֆիզիկական անձի անունը, ազգանունը, բնակության վայրը, հեռախոսահամարը, էլեկտրոնային հասցեն)

Առաջադրանքի տրամադրման հիմքը *Կառուցապատողի հայտը, անշարժ գույքի իրավունքի պետական գրանցման N 23022023-07-0065 վկայական՝ տրված 23.02.2023թ., էսքիզային նախագիծը*

(կառուցապատման նպատակով ՀՀ օրենսդրությամբ սահմանված կարգով հողամասի տրամադրման, անշարժ գույքի փոխանցման իրավունքը հավաստող անհրաժեշտ փաստաթղթեր)

Առաջադրանքի գործողության ժամկետը *Մեկ տարի*

(ՀՀ կառավարության 19 մարտի 2015 թվականի N 596-Ն որոշման N1 հավելվածի 31-րդ կետին համապատասխան)

ՆԱԽԱԳԾՎՈՂ ՀՈՂԱՄԱՍԻ ԲՆՈՒԹԱԳԻՐԸ

(աստղանիշով (*) նշված դրույթների գրաֆիկական արտացոլումը տրամադրվում է կից ներկայացվող ամփոփ սխեմայով Մ 1:500)

1.Հողամասը գտնվում է *նպատակային նշանակությունը՝ բնակավայրերի, գործառնական նշանակությունը՝ բնակելի կառուցապատման*

(հողամասի դիրքը քաղաքաշինական միջավայրում, դրա նպատակային և գործառնական նշանակությունը)

2.(*) Հողամասի չափերը *0,058 հա*

(հողամասի սահմանները՝ կոորդինատային նշահարմամբ, մակերեսը, (հա))

3. Հողամասի առկա վիճակը *Հողամասը ծանրաբեռնված չէ*

(ռելիեֆի բնութագիրը, շենքերի (այդ թվում՝ քանդման ենթակա) առկայությունը (օգտագործումը, նշանակությունը, հարկայնությունը, շինարարական նյութերը և այլն), կանաչապատումը, բարեկարգումը և այլն)

4.(*) Տրանսպորտային պայմանները *ներհամայնքային նշանակության ճանապարհ*

(ճանապարհների առկայությունը, երկաթուղային տրանսպորտի մոտեցումները և այլն)

5.(*) Ինժեներական ցանցեր և սարքավորումներ *Նախագծվող և կից տարածքներով անցնող ինժեներական գծեր և հաղորդակցուղիներ:*

(ջրամատակարարման, կոյուղու, գազամատակարարման, տաք ջրի մատակարարման, էլեկտրամատակարարման, էլեկտրոնային հաղորդակցության համակարգեր)

(նախագծվող հողամասով կամ կից տարածքով անցնող ինժեներական ենթակառուցվածքները, այդ թվում՝ ստորգետնյա)

6.(*) Կից հողամասեր *Հարևանությամբ գտնվող բնակելի տներ, հողամասեր և տարածքներ*

(կից հողօգտագործողների անվանումը և դրանց սահմանները՝ համաձայն ներկայացված սխեմայի)

7.Բնության հատուկ պահպանվող և (կամ) պատմամշակութային հուշարձանների տարածքներ (պահպանական գոտիներ) *Առկա չեն*

(հուշարձանի անվանումը, կարգավիճակը և այլն)

8.(*) Հատակագծային սահմանափակումներ *Հաշվի առնել կից տարածքներում առկա և նախատեսվող կառուցապատումը*

(տեղամասում գործող սերվիտուտները, պաշտպանվող օբյեկտների, ինժեներատրանսպորտային ենթակառուցվածքների և այլ օբյեկտների նկատմամբ սահմանափակումները, այդ թվում՝ սերվիտուտներ)

ՆԱԽԱԳԾԱՅԻՆ ՊԱՀԱՆՋՆԵՐԸ

(աստղանիշով (*) նշված դրույթների գրաֆիկական արտացոլումը տրամադրվում է կից ներկայացվող ամփոփ սխեմայով Մ 1:500)

9.Ճարտարապետահատակագծային պահանջներ *մշակել նախագիծ՝ համայնք Արզնի, բ. Արզնի Հատիսի փողոց 1-ին թաղամաս 1/7 հասցեում գտնվող հողամասում՝ Բնակելի տան, ծածկարանի և պարսպի կառուցում՝ անշարժ գույքի սեփականության իրավունքի վկայականով տրված հողամասի սահմաններում:*

(ելնելով Հայաստանի Հանրապետության օրենսդրության և նորմատիվատեխնիկական փաստաթղթերի պահանջներից, առկա քաղաքաշինական ծրագրային փաստաթղթերի դրույթներից կամ դրանց բացակայության դեպքում՝ կազմավորված (կազմավորվող) քաղաքաշինական միջավայրի պայմաններից, առաջարկություններ ճակատների ձևավորման, ռակուրսների, արտաքին տեսքի, պատուհանների համաձայնությունների և գունային լուծումների վերաբերյալ)

9.1. (*) օբյեկտի հեռավորությունը կարմիր գծից (մետր)	*ըստ նորմերի*
9.2. (*) հեռավորությունը հարևան հողակտորներից (օբյեկտներից) (մետր)	*ըստ նորմերի*
9.3. բույլատրելի բարձրությունը (մետր)	*մինչև 6,0 մ*

(սահմանային հարկայնության բարձրությունը գերազանցող շենքերի և շինությունների նախագծման դեպքում՝ ՀՀՇՆ II-6.02-2006 «Սեյսմակայուն շինարարություն. Նախագծման նորմեր» շինարարական նորմերով սահմանված պահանջների պահպանում (հատուկ հաշվարկային մեթոդներ, սեյսմակայունության բարձրացման միջոցառումներ և այլն))

9.4. կառուցապատման խտության գործակիցը (կառույցի (կառույցների) ընդհանուր մակերեսի հարաբերությունը հողամասի մակերեսին)	*ըստ նորմերի*
9.5. կառուցապատման տոկոսը (կառուցապատված (անցանելի) տարածքի հարաբերությունը հողամասի մակերեսին՝ տոկոսներով) (%)	*մինչև 40 %*
9.6. կանաչապատման տոկոսը (կանաչապատ տարածքի հարաբերությունը հողամասի մակերեսին՝ տոկոսներով) (%)	*60 % և ավելի*

9.7. այլ պահանջներ • Հատակագծային լուծումները մշակել համաձայն պատվիրատուի առաջադրանքի՝ հաշվի առնելով նորմատիվային պահանջները

10. Հողամասում գտնվող շենքերի և շինությունների քանդման կամ տեղափոխման (ապամոնտաժման) պայմանները և աշխատանքների հերթականությունը	Առկա չէ
11. Ստորգետնյա, կիսանկուղի և առաջին հարկերի տարածքների օգտագործման պայմանները	Համաձայն նորմերի
12. (*) Ինժեներական ցանցեր և սարքավորումներ	Պահանջներ գոյություն ունեցող և նախագծվող ենթակառուցվածքների ու ցանցերի նկատմամբ
12.1. (*) ջրամատակարարում, կոյուղի, տաք ջրամատակարարում	Համաձայն նորմերի (համաձայն մատակարարող կազմակերպության տեխնիկական պայմանների)
12.2. (*) էլեկտրամատակարարում	Համաձայն նորմերի (համաձայն մատակարարող կազմակերպության տեխնիկական պայմանների)
12.3 . (*) գազամատակարարում	Համաձայն նորմերի (համաձայն մատակարարող կազմակերպության տեխնիկական պայմանների)
12.4. (*) էլեկտրոնային հաղորդակցության մալուխատար կոյուղու (ներառյալ դիտահորը) տեղադիրքը	Համաձայն նորմերի (համաձայն 22 կառավարության 19 մարտի 2015 թվականի N 596-Ն որոշման N 1 հավելվածի 57-րդ կետի 2-րդ ենթակետով սահմանված էլեկտրոնային տվյալների)
12.5. թույլ հոսանքներ	Առկա չեն
12.6. ալրահանություն	համայնքային
13. Տարածքի ինժեներական նախապատրաստում	Կազմակերպել տարածքի ջրահեռացում: (ռելիեֆի կազմակերպման, ջրահեռացման, ինժեներական պաշտպանության միջոցառումներ)
14. Բարեկարգում	Ազատ տարածքը բարեկարգել և կանաչապատել (լանդշաֆտային պլանավորման վերաբերյալ պահանջներ, կանաչապատում, ճարտարապետական փոքր ձևեր, ցանկապատում, լուսավորում և այլն)
15. Շինարարական նյութեր	Երկաթբետոնե տարրեր, քարե շար, ապակի, մետաղական տարրեր: (շինարարական նյութերի օգտագործման առաջարկությունները տանիքների, ծակոտիների լուծումների, արտաքին դռների, պատուհանների վերաբերյալ)
16. Պաշտպանական կառույցներ	Ըստ նախագծի (արտակարգ իրավիճակներում մարդկանց օբյեկտների պաշտպանության միջոցառումներ)
17. Հակահրդեհային պահանջներ	Ապահովել հակահրդեհային նորմատիվ պահանջները (հակահրդեհային անվտանգության ապահովման միջոցառումներ)
18. Հաշմանդամների և բնակչության սակավաշարժ խմբերի պաշտպանության միջոցառումներ	ապահովել հաշմանդամների և բնակչության սակավաշարժ խմբերի տեղաշարժը
19. Շրջակա միջավայրի պահպանում	ապահովել շրջակա միջավայրի պահպանման համապատասխան միջոցառումները (շրջակա միջավայրը վնասակար ազդեցությունից պաշտպանող միջոցառումներ)
20. Շինարարության կազմակերպում	Ըստ նորմերի (առաջարկություններ շինարարության հետ կապված անբարենպաստ ազդեցության բացառման, քաղաքային՝ սանիտարական և տրանսպորտային անխափան աշխատանքի ապահովման վերաբերյալ)
21. Առաջադրանքի գործողության ժամկետը և նախագծի մշակման փուլերը	մեկ տարի, ՀՀ քաղաքաշինության նախարարի 11.09.2017թ. Ն.128-Ն հրամանով հաստատված ընթացակարգերին և այլ իրավական ակտերին համապատասխան: (Նշվում են առաջադրանքի գործողության ժամկետը և նախագծի մշակման փուլերը)

ԼՐԱՑՈՒՑԻՉ ՊԱՅՄԱՆՆԵՐԸ

22. Նախագծային փաստաթղթերի փորձաքննությանը ներկայացվող պահանջներ	համաձայն ՀՀ կառավարության 19.03.2015թ. «Հայաստանի Հանրապետությունում կառուցապատման նպատակով թույլտվությունների և այլ փաստաթղթերի տրամադրման կարգը հաստատելու և Հայաստանի Հանրապետության կառավարության մի շարք որոշումներ ուժը կորցրած ճանաչելու մասին» N 596-Ն որոշման (Հայաստանի Հանրապետության օրենսդրությամբ սահմանված փորձաքննության տեսակը կամ նախագծողի կողմից կառուցապատողի համաձայնությամբ ընտրված փորձաքննության ձևը)
23. Միջանկյալ համաձայնեցում	Համաձայնեցնել Արովյան համայնքի ղեկավարի հետ (իրավասու մարմնի կամ Հայաստանի Հանրապետության օրենսդրությամբ նախատեսված դեպքերում շահագրգիռ մարմինների հետ էսքիզային նախագծի նախնական համաձայնեցում. նշվում է նաև առաջադրանքի փոփոխման հնարավորությունը՝ ՀՀ կառավարության 19 մարտի 2015 թվականի N 596-Ն որոշման N 1 հավելվածի 87-րդ կետով նախատեսված դեպքում)
24. Հասարակական քննարկումներ	Նորմերի համաձայն (Հայաստանի Հանրապետության օրենսդրությամբ սահմանված դեպքերում և կարգով)
25. Համաձայնեցումներ	• Համաձայնեցում Արովյան համայնքի ղեկավարի հետ: • Մինչև նախագծային աշխատանքները սկսելը համաձայնություն ձեռք բերել տվյալ ինժեներական ենթակառուցվածքների սեփականատերերի (օգտագործողների) հետ • Համաձայնեցում հարևան հողամասի սեփականատեր(երի) (օգտագործող(ների)) հետ (Նշվում են տվյալ օբյեկտի համաձայնեցման՝ օրենքով սահմանված պահանջները՝ հուշարձանների ու բնության պահպանության և այլ լիազորված մարմինների հետ, ինչպես նաև ՀՀ կառավարության 19 մարտի 2015 թվականի N 596-Ն որոշման N 1 հավելվածի 56-րդ կետով սահմանված դեպքերում՝ ինժեներական ենթակառուցվածքի սեփականատիրոջ (օգտագործողի) հետ)
26. Փոստային բաժանորդային պահարանների տեղադրում	չի պահանջվում
27. Այլ պայմաններ	• Նախագծի կազմը և բովանդակությունը համապատասխանեցնել ՀՀ կառավարությանն առընթեր քաղաքաշինության պետական կոմիտեի նախագահի 11.09.2017թ. «Բնակելի, հասարակական, արտադրական շենքերի և շինությունների նախագծային փաստաթղթերի կազմը և բովանդակությունը սահմանող կանոնները և ՀՀ քաղաքաշինության նախարարի 29.11.2006թ. Ն.273-Ն հրամանն ուժը կորցրած ճանաչելու մասին» Ն.128-Ն հրամանով հաստատված դրույթներին: • Շինությունը նախագծել ՀՀ քաղաքաշինության նախարարի 14.10.2014թ ՀՀՇՆ 30-01-2014 «Քաղաքաշինություն. քաղաքային և գյուղական բնակավայրերի հատակագծում և կառուցապատում» շինարարական նորմերը հաստատելու և Հայաստանի Հանրապետության քաղաքաշինության նախարարի 2001 թվականի նոյեմբերի 1-ի ն 82 հրամանում փոփոխություն կատարելու մասին» N 263-Ն հրամանով հաստատված դրույթներին համապատասխան: • Նախագիծը ներկայացնել համաձայնեցման երկու օրինակից:

ՀԱՅԱՍՏԱՆԻ ՀԱՆՐԱՊԵՏՈՒԹՅԱՆ
ԱՐՈՎՅԱՆ ՀԱՄԱՅՆՔԻ ՂԵԿԱՎԱՐ

ԷԴՈՒԱՐԴ ԲԱԲԱՅԱՆ

Լ.Ծ

ՀԱՅԱՍՏԱՆԻ ՀԱՆՐԱՊԵՏՈՒԹՅԱՆ
ԿՈՏԱՅՔԻ ՄԱՐԶԻ ԱԲՈՎՅԱՆ ՀԱՄԱՅՆՔԻ ՂԵԿԱՎԱՐ

Ո Ր Ո Շ Ո Ւ Մ

05 ապրիլի 2023 թվականի N 1155

ՄԱՅՐԱՆՈՒՇ ՄԿՐՏՉՅԱՆԻՆ ՆԱԽԱԳԾՄԱՆ ԹՈՒՅԼՏՎՈՒԹՅՈՒՆ ՏԱԼՈՒ ՄԱՍԻՆ

Համաձայն «Տեղական ինքնակառավարման մասին» օրենքի 42-րդ հոդվածի 1-ին մասի 4-րդ կետի, Հայաստանի Հանրապետության կառավարության 2015 թվականի մարտի 19-ի N 596-Ն որոշման, հիմք ընդունելով Մայրանուշ Մկրտչյանի լիազորած անձ Մակիչ Կարապետյանի հայտը (մուտք՝ 2023 թվականի մարտի 29-ի N Ք-1634).

1. Մայրանուշ Մկրտչյանին տալ բնակելի տան և պարսպի կառուցման նախագծման թույլտվություն (նախագծման թույլտվությունը կցվում է):

2. Շինարարական աշխատանքները սկսելուց առաջ նախագծային փաստաթղթերը ներկայացնել համաձայնեցման և ստանալ շինարարության թույլտվություն:

3. Սույն որոշումն ուժի մեջ է մտնում որոշման ընդունման մասին իրազեկելու օրվան հաջորդող օրվանից:

ՀԱՄԱՅՆՔԻ ՂԵԿԱՎԱՐ Է. ԲԱԲԱՅԱՆ

2023թ. ապրիլի 05
ք. Աբովյան

ՀԱՅԱՍՏԱՆԻ ՀԱՆՐԱՊԵՏՈՒԹՅՈՒՆ
ԿՈՏԱՅՔԻ ՄԱՐԶ ԱԲՈՎՅԱՆ ՀԱՄԱՅՆՔ
ՆԱԽԱԳԾՄԱՆ ԹՈՒՅԼՏՎՈՒԹՅՈՒՆ
(ՃԱՐՏԱՐԱՊԵՏԱՀԱՏԱԿԱԳԾԱՅԻՆ ԱՌԱՋԱԴՐԱՆՔ)

N 160 «05» ապրիլի 2023թ.

Օբյեկտ *Բնակելի տան և պարսպի կառուցում*

(օբյեկտի անվանումը, կառուցում, վերակառուցում, վերանորոգում, ուժեղացում, վերականգնում, գործառնական նշանակության փոփոխություն)

«Աշխատանքային նախագիծ» (միջին ռիսկայնության, II կատեգորիա) նախագծային փաստաթղթերի մշակման համար

(հակիրճ բնութագիրը, հզորությունը, ռիսկայնության աստիճանը (կատեգորիան), նախագծման փուլերը և այլն)

Գտնվելու վայրը *ՀՀ, Կոտայքի մարզ, համայնք Աբովյան, գ. Գեղաշեն 3-րդ թաղամաս 4-րդ փողոց 26/4 հողամաս , ծածկագիր՝ 07-023-0020-0022*

(մարզի, համայնքի, փողոցի անվանումները շենքի համարը, հողամասի ծածկագիրը)

Կառուցապատող *Մայրանուշ Մկրտչյան (ՀՀ, Կոտայքի մարզ, համայնք Աբովյան, գ. Գեղաշեն 1-ին թաղամաս 5 Փ. 5տ., հեռ. +37441062200)*

(կազմակերպության անվանումը, գտնվելու վայրը, ֆիզիկական անձի անունը, ազգանունը, բնակության վայրը, հեռախոսահամարը, էլեկտրոնային հասցեն)

Առաջադրանքի տրամադրման հիմքը *Կառուցապատողի հայտը, անշարժ գույքի իրավունքի պետական գրանցման N 11032021-07-0079 վկայական՝ տրված 11.03.2021թ., էսքիզային նախագիծ*

(կառուցապատման նպատակով ՀՀ օրենսդրությամբ սահմանված կարգով հողամասի տրամադրման, անշարժ գույքի փոխանցման իրավունքը հաստատող անհրաժեշտ փաստաթղթեր)

Առաջադրանքի գործողության ժամկետը *Մեկ տարի*

(ՀՀ կառավարության 19 մարտի 2015 թվականի N 596-Ն որոշման N1 հավելվածի 31-րդ կետին համապատասխան)

ՆԱԽԱԳԾՎՈՂ ՀՈՂԱՄԱՍԻ ԲՆՈՒԹԱԳԻՐԸ
(աստղանիշով (*) նշված դրույթների գրաֆիկական արտացոլումը տրամադրվում է կից ներկայացվող ամփոփ սխեմայով՝ Մ 1:500)

1.Հողամասը գտնվում է *նպատակային նշանակությունը՝ բնակավայրերի, գործառնական նշանակությունը՝ բնակելի կառուցապատման*

(հողամասի դիրքը քաղաքաշինական միջավայրում, դրա նպատակային և գործառնական նշանակությունը)

2.(*) Հողամասի չափերը *0,049478 հա*

(հողամասի սահմանները կոորդինատային նշահարմամբ, մակերեսը, (հա))

3. Հողամասի առկա վիճակը *Հողամասը ծանրաբեռնված չէ*

(ռելիեֆի բնութագիրը, շենքերի (այդ թվում քանդման ենթակա) առկայությունը (օգտագործումը, ծավալատարածությունը, հարկայնությունը, շինարարական նյութերը և այլն), կանաչապատումը, բարեկարգումը և այլն)

4.(*) Տրանսպորտային պայմանները *ներհամայնքային նշանակության ճանապարհ*

(ճանապարհների առկայությունը, երկաթուղային տրանսպորտի մոտեցումները և այլն)

5.(*) Ինժեներական ցանցեր և սարքավորումներ
(ջրամատակարարման, կոյուղու, գազամատակարարման, տաք ջրի մատակարարման, էլեկտրամատակարարման, էլեկտրոնային հաղորդակցության համակարգեր)
Նախագծվող և կից տարածքներով անցնող ինժեներական գծեր և հաղորդակցուղիներ:

(նախագծվող հողամասով կամ կից տարածքով անցնող ինժեներական ենթակառուցվածքները, այդ թվում՝ ստորգետնյա)

6.(*) Կից հողամասեր *Հարևանությամբ գտնվող բնակելի տներ, հողամասեր և տարածքներ*

(կից հողօգտագործումների անվանումը և դրանց սահմանները՝ համաձայն ներկայացված սխեմայի)

7.Բնության հատուկ պահպանվող և (կամ) պատմամշակութային հուշարձանների տարածքներ (պահպանական գոտիներ) *Առկա չեն*

(հուշարձանի անվանումը, կարգավիճակը և այլն)

8.(*) Հատակագծային սահմանափակումներ *Հաշվի առնել կից տարածքներում առկա և նախատեսվող կառուցապատումը*

(անհրաժեշտ զարգացման արտադրական, պաշտպանվող օբյեկտների, ինժեներատրանսպորտային ենթակառուցվածքների և այլ օբյեկտների նկատմամբ սահմանափակումները, այդ թվում՝ սերվիտուտները)

ՆԱԽԱԳԾԱՅԻՆ ՊԱՀԱՆՋՆԵՐԸ
(աստղանիշով (*) նշված դրույթների գրաֆիկական արտացոլումը տրամադրվում է կից ներկայացվող ամփոփ սխեմայով՝ Մ 1:500)

9.Ճարտարապետահատակագծային պահանջներ *մշակել նախագիծ՝ համայնք Աբովյան, գ. Գեղաշեն 3-րդ թաղամաս 4-րդ փողոց 26/4 հասցեում գտնվող հողամասում՝ բնակելի տան և պարսպի կառուցում՝ անշարժ գույքի սեփականության իրավունքի վկայականով տրված հողամասի սահմաններում:*

(ելնելով Հայաստանի Հանրապետության օրենսդրության և նորմատիվատեխնիկական փաստաթղթերի պահանջներից, առկա քաղաքաշինական ծրագրային փաստաթղթերի դրույթներից կամ դրանց բացակայության դեպքում՝ կազմավորված (կազմավորվող) քաղաքաշինական միջավայրի պայմաններից, առաջարկությունները ճակատների ձևավորման, տանիքների, արտաքին տոների, պատուհանների համամասնությունների և գունային լուծումների վերաբերյալ)

9.1. (*) օբյեկտի հեռավորությունը կարմիր գծից (մետր)	*ըստ նորմերի*
9.2. (*) հեռավորությունը հարևան հողակտորներից (օբյեկտներից) (մետր)	*ըստ նորմերի*
9.3. թույլատրելի բարձրությունը (մետր)	*մինչև 6,0 մ*

(սահմանային հարկայնության բարձրությունը գերազանցող շենքերի և շինությունների նախագծման դեպքում ՀՀՇՆ II-6.02-2006 «Սեյսմակայուն շինարարություն.Նախագծման նորմեր» շինարարական նորմերով սահմանված պահանջների ապահովում (հատուկ հաշվարկային մեթոդներ, սեյսմակայունության բարձրացման միջոցառումներ և այլն))

9.4. կառուցապատման խտության գործակիցը (կառույցի (կառույցների) ընդհանուր մակերեսի հարաբերությունը հողամասի մակերեսին)	*ըստ նորմերի*
9.5. կառուցապատման տոկոսը (կառուցապատվող (անջրանցիկ) տարածքի հարաբերությունը հողամասի մակերեսին՝ տոկոսներով) (%)	*մինչև 40 %*
9.6. կանաչապատման տոկոսը (կանաչապատ տարածքի հարաբերությունը հողամասի մակերեսին՝ տոկոսներով) (%)	*60 % և ավելի*

9.7. այլ պահանջներ

- *Հատակագծային լուծումները մշակել համաձայն պատվիրատուի առաջադրանքի՝ հաշվի առնելով նորմատիվային պահանջները*

10. Հողամասում գտնվող շենքերի և շինությունների քանդման կամ տեղափոխման (ապամոնտաժման) պայմանները և աշխատանքների հերթականությունը	*Առկա չէ*
11. Ստորգետնյա, կիսանկուղի և առաջին հարկերի տարածքների օգտագործման պայմանները	*Համաձայն նորմերի*
12. (*) Ինժեներական ցանցեր և սարքավորումներ	*Պահանջներ գոյություն ունեցող և նախագծվող ենթակառուցվածքների ու ցանցերի նկատմամբ*
12.1. (*) ջրամատակարարում, կոյուղի, տաք ջրամատակարարում	*Համաձայն նորմերի* (համաձայն մատակարարող կազմակերպության տեխնիկական պայմանների)
12.2. (*) էլեկտրամատակարարում	*Համաձայն նորմերի* (համաձայն մատակարարող կազմակերպության տեխնիկական պայմանների)
12.3. (*) գազամատակարարում	*Համաձայն նորմերի* (համաձայն մատակարարող կազմակերպության տեխնիկական պայմանների)
12.4. (*) էլեկտրոնային հաղորդակցության մալուխատար կոյուղու (ներառյալ դիտահորը) տեղադիրքը	*Համաձայն նորմերի* (համաձայն ՀՀ կառավարության 19 մարտի 2015 թվականի N 596-Ն որոշման N 1 հավելվածի 57-րդ կետի 2-րդ ենթակետով սահմանված նախնական տվյալների)
12.5. թույլ հոսանքներ	*Առկա չեն*
12.6. աղբահանություն	*համայնքային*
13. Տարածքի ինժեներական նախապատրաստում	*Կազմակերպել տարածքի ջրահեռացում:* (ռելիեֆի կազմակերպման, ջրահեռացման, ինժեներական պաշտպանության միջոցառումները)
14. Բարեկարգում	*Ազատ տարածքը բարեկարգել և կանաչապատել* (ամբողջական պլանավորման վերաբերյալ պահանջները, կանաչապատում, ճարտարապետական փոքր ձևեր, ցանկապատում, գովազդ և այլն)
15. Շինարարական նյութեր	*Երկաթբետոնե տարրեր, քարե շար, ապակի, մետաղական տարրեր:* (շինարարական նյութերի օգտագործման առաջարկությունները տանիքների, ճակատների լուծումների, արտաքին դռների, պատուհանների վերաբերյալ)
16. Պաշտպանական կառույցներ	*Ըստ նախագծի* (արտակարգ իրավիճակներում մարդկանց օբյեկտների պաշտպանության միջոցառումները)
17. Հակահրդեհային պահանջներ	*Ապահովել հակահրդեհային նորմատիվ պահանջները* (հակահրդեհային անվտանգության ապահովման միջոցառումները)
18. Հաշմանդամների և բնակչության սակավաշարժ խմբերի պաշտպանության միջոցառումներ	*ապահովել հաշմանդամների և բնակչության սակավաշարժ խմբերի տեղաշարժը*
19. Շրջակա միջավայրի պահպանում	*ապահովել շրջակա միջավայրի պահպանման համապատասխան միջոցառումները* (շրջակա միջավայրի վտանգավոր ազդեցությունից բացառելու միջոցառումները)
20. Շինարարության կազմակերպում	*Ըստ նորմերի* (առաջարկություններ շինարարության հետ կապված անբարենպաստ ազդեցության բացառման, բարեկարգման աշխատանքների և աղբահանության վերաբերյալ)
21. Առաջադրանքի գործողության ժամկետը և նախագծի մշակման փուլերը	*մեկ տարի, ՀՀ քաղաքաշինության նախարարի 11.09.2017թ. հ.128-Ն հրամանով հաստատված դրույթներին և այլ իրավական ակտերին համապատասխան:* (Ոչվում են առաջադրանքի գործողության ժամկետը և նախագծի մշակման փուլերը)

ԼՐԱՑՈՒՑԻՉ ՊԱՅՄԱՆՆԵՐԸ

22. Նախագծային փաստաթղթերի փորձաքննությանը ներկայացվող պահանջներ	*համաձայն ՀՀ կառավարության 19.03.2015թ. «Հայաստանի Հանրապետությունում կառուցապատման նպատակով թույլտվությունների և այլ փաստաթղթերի տրամադրման կարգը հաստատելու և Հայաստանի Հանրապետության կառավարության մի շարք որոշումներ ուժը կորցրած ճանաչելու մասին» N 596-Ն որոշման* (Հայաստանի Հանրապետության օրենսդրությամբ սահմանված փորձաքննության տեսակը կամ նախագծողի նախաձեռնությամբ՝ հղում կատարելով համապատասխան իրավական ակտին)
23. Միջանկյալ համաձայնեցում	*Համաձայնեցում Արովյան համայնքի ղեկավարի հետ* (իրավասու մարմնի կամ Հայաստանի Հանրապետության օրենսդրությամբ նախատեսված դեպքերում շահագրգիռ մարմինների հետ էսքիզային նախագծի նախնական համաձայնեցում, նշվում է նաև առաջադրանքի փոփոխման հնարավորությունը՝ ՀՀ կառավարության 19 մարտի 2015 թվականի N 596-Ն որոշման N 1 հավելվածի 87-րդ կետով նախատեսված դեպքում)
24. Հասարակական քննարկումներ	*Նորմերի համաձայն* (Հայաստանի Հանրապետության օրենսդրությամբ սահմանված դեպքերում և կարգով)
25. Համաձայնեցումներ	• *Համաձայնեցում Արովյան համայնքի ղեկավարի հետ:* • *Մինչև նախագծային աշխատանքները սկսելը համաձայնություն ձեռք բերել տվյալ ինժեներական ենթակառուցվածքների սեփականատերերի (օգտագործողների) հետ* • *Համաձայնեցում հարևան հողամասի սեփականատեր(երի) (օգտագործող(ների)) հետ* (նշվում են տվյալ օբյեկտի համաձայնեցման՝ օրենքով սահմանված պահանջները՝ հուշարձանների ու բնության պահպանության և այլ լիազորված մարմինների հետ, ինչպես նաև ՀՀ կառավարության 19 մարտի 2015 թվականի N 596-Ն որոշման N 1 հավելվածի 56-րդ կետով սահմանված դեպքերում՝ ինժեներական ենթակառուցվածքի սեփականատիրոջ (օգտագործողի) հետ)
26. Փոստային բաժանորդային պահարանների տեղադրում	*չի պահանջվում*
27. Այլ պայմաններ	• *Նախագծի կազմը և բովանդակությունը համապատասխանեցնել ՀՀ կառավարության առընթեր քաղաքաշինության պետական կոմիտեի նախագահի 11.09.2017թ. «Բնակելի, հասարակական, արտադրական շենքերի և շինությունների նախագծային փաստաթղթերի կազմը և բովանդակությունը սահմանող կանոնները և ՀՀ քաղաքաշինության նախարարի 29.11.2006թ. հ.273-Ն հրամանն ուժը կորցրած ճանաչելու մասին» հ.128-Ն հրամանով հաստատված դրույթներին:* • *Շինությունը նախագծել ՀՀ քաղաքաշինության նախարարի 14.10.2014թ ՀՀՇՆ 30-01-2014 «Քաղաքաշինություն. քաղաքային և գյուղական բնակավայրերի հատակագծում և կառուցապատում» շինարարական նորմերը հաստատելու և Հայաստանի Հանրապետության քաղաքաշինության նախարարի 2001 թվականի դեկտեմբերի 1-ի ո 82 հրամանում փոփոխություն կատարելու մասին» N 263-Ն հրամանով հաստատված դրույթներին համապատասխան:* • *Նախագիծը ներկայացնել համաձայնեցման երկու օրինակից:*

ՀԱՅԱՍՏԱՆԻ ՀԱՆՐԱՊԵՏՈՒԹՅԱՆ
ԱԲՈՎՅԱՆ ՀԱՄԱՅՆՔԻ ՂԵԿԱՎԱՐ

Կ.Տ.

ԷԴՈՒԱՐԴ ԲԱԲԱՅԱՆ

ՀԱՅԱՍՏԱՆԻ ՀԱՆՐԱՊԵՏՈՒԹՅԱՆ
ԿՈՏԱՅՔԻ ՄԱՐԶԻ ԱԲՈՎՅԱՆ ՀԱՄԱՅՆՔԻ ՂԵԿԱՎԱՐ

Ո Ր Ո Շ Ո Ւ Մ

05 ապրիլի 2023 թվականի N 1156

ԱՐՄԵՆ ՄԱՐՏԻՐՈՍՅԱՆԻՆ ՍԵՓԱԿԱՆՈՒԹՅԱՆ ԻՐԱՎՈՒՆՔՈՎ ՊԱՏԿԱՆՈՂ ՀՈՂԱՄԱՍԻՆ ՀԱՍՑԵ ՏՐԱՄԱԴՐԵԼՈՒ ՄԱՍԻՆ

Համաձայն «Տեղական ինքնակառավարման մասին» օրենքի 35-րդ հոդվածի 1-ին մասի 22-րդ և 24-րդ կետերի, Հայաստանի Հանրապետության կառավարության 2005 թվականի դեկտեմբերի 29-ի N 2387-Ն որոշմամբ հաստատված կարգի 29-րդ, 50-րդ, 51-րդ և 55-րդ կետերի, Աբովյան համայնքի ավագանու 2022 թվականի դեկտեմբերի 28-ի N 193-Ն որոշման, հաշվի առնելով Արմեն Մարտիրոսյանի լիազորած անձ Եգոր Հոսեփյանի դիմումը (մուտք՝ 2023 թվականի մարտի 09-ի N Ք-1140).

1. Արմեն Մարտիրոսյանին սեփականության իրավունքով պատկանող (հիմք՝ 2004 թվականի մայիսի 13-ի N 2084021 վկայական) Աբովյան համայնքի Առինջ գյուղում գտնվող հողամասին տրամադրել հասցե՝ համայնք Աբովյան, գյուղ Առինջ, Խ. Աբովյան թաղամաս, 10-րդ փողոց, 10:

2. Արմեն Մարտիրոսյանը պարտավոր է Աբովյանի համայնքապետարանի 900105201652 հաշվեհամարին մուծել 5 000 (հինգ հազար) դրամ՝ հասցեի տրամադրման ծառայության վճար:

3. Սույն որոշումն ուժի մեջ է մտնում որոշման ընդունման մասին իրազեկելու օրվան հաջորդող օրվանից:

ՀԱՄԱՅՆՔԻ ՂԵԿԱՎԱՐ Է. ԲԱԲԱՅԱՆ

2023թ. ապրիլի 05
ք. Աբովյան

ՀԱՅԱՍՏԱՆԻ ՀԱՆՐԱՊԵՏՈՒԹՅԱՆ
ԿՈՏԱՅՔԻ ՄԱՐԶԻ ԱԲՈՎՅԱՆ ՀԱՄԱՅՆՔԻ ՂԵԿԱՎԱՐ

Ո Ր Ո Շ Ո Ւ Մ

05 ապրիլի 2023 թվականի N 1157

ՎԱՉԵ ՊԻԵՐՐ ՎԱՐԴԱՆԵԱՆԻՆ ՍԵՓԱԿԱՆՈՒԹՅԱՆ ԻՐԱՎՈՒՆՔՈՎ ՊԱՏԿԱՆՈՂ ՀՈՂԱՄԱՍԻ ԲԱԺԱՆՎԱԾ ՄԱՍԵՐԻՆ ՀԱՍՑԵՆԵՐ ՏՐԱՄԱԴՐԵԼՈՒ ՄԱՍԻՆ

Համաձայն «Տեղական ինքնակառավարման մասին» օրենքի 35-րդ հոդվածի 1-ին մասի 22-րդ և 24-րդ կետերի. Հայաստանի Հանրապետության կառավարության 2005 թվականի դեկտեմբերի 29-ի N 2387-Ն որոշմամբ հաստատված կարգի 29-րդ. 50-րդ, 51-րդ և 55-րդ կետերի, Աբովյան համայնքի ավագանու 2022 թվականի դեկտեմբերի 28-ի N 193-Ն որոշման, հաշվի առնելով Վաչե Պիերր Վարդանեանի դիմումը (մուտք՝ 2023 թվականի մարտի 29-ի N Ք-1643).

1. Վաչե Պիերր Վարդանեանին սեփականության իրավունքով պատկանող (հիմք՝ 2021 թվականի հոկտեմբերի 15-ի N 15102021-07-0167 վկայական) Աբովյան համայնքի Առինջ գյուղի Վ. Տերյան թաղամասի 3-րդ փողոցի թիվ 13 հասցեում գտնվող հողամասի բաժանված մասերին՝ «ԷՅ ԷՄ ԹԻ ՔՈՆՍԱԼԹԻՆԳ» սահմանափակ պատասխանատվությամբ ընկերության կողմից 2023 թվականի մարտի 28-ին կազմված բաժանման սխեմայի (կցվում է) համաձայն՝ տրամադրել հասցեներ՝ 1-ին առանձնացվող հատվածին (500.0 քառակուսի մետր մակերես)՝ համայնք Աբովյան, գյուղ Առինջ, Վ. Տերյան թաղամաս, 3-րդ փողոց, 13/1, 2-րդ առանձնացվող հատվածին (500.0 քառակուսի մետր մակերես)՝ համայնք Աբովյան, գյուղ Առինջ, Վ. Տերյան թաղամաս, 3-րդ փողոց, 13:

2. Վաչե Պիերր Վարդանեանը պարտավոր է Աբովյանի համայնքապետարանի 900105201652 հաշվեհամարին մուծել 10 000 (տասը հազար) դրամ՝ հասցեների տրամադրման ծառայության վճար:

3. Սույն որոշումն ուժի մեջ է մտնում Վաչե Պիերր Վարդանեանին որոշման ընդունման մասին իրազեկելու օրվան հաջորդող օրվանից:

ՀԱՄԱՅՆՔԻ ՂԵԿԱՎԱՐ Է. ԲԱԲԱՅԱՆ

2023թ. ապրիլի 05

ք. Աբովյան

ՀՈՂԱՄԱՍԻ ԲԱԺԱՆՄԱՆ ՍԽԵՄԱ

Կոտայքի մարզ գ. Առինջ Վ. Տերյան թաղ 3 փողոց թիվ 13 հողամաս

Սեփականատեր
Վայե Պիեռր Վարդանեան Հակոբի

Առանձնացվող հողամաս 1 0.0500 հա

	X	Y	
1	4454137.36	8465525.95	
			40.02
2	4454160.57	8465498.36	
			12.51
3	4454170.95	8465500.33	
			40.02
4	4454147.74	8465532.93	
			12.50
1	4454137.36	8465525.95	

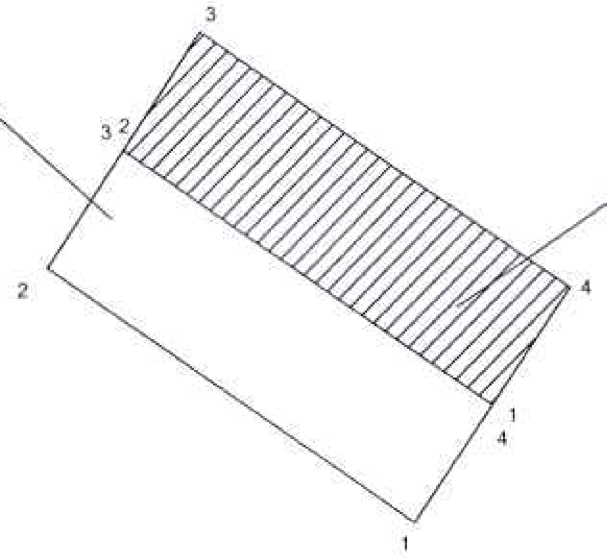

Առանձնացվող հողամաս 2 0.0500 հա

	X	Y	
1	4454147.74	8465532.93	
			40.02
2	4454170.95	8465500.33	
			12.50
3	4454181.33	8465507.31	
			40.02
4	4454158.12	8465539.90	
			12.51
1	4454147.74	8465532.93	

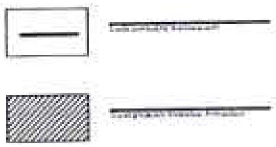

Մակերես հա	0.1հա
Ծածկագիր	07-011-0165-0002
Նպատակային նշանակություն	Բնակավայրերի
Գործառնական նշանակություն	Տնամերձ

Մասշտաբ 1:1000

Որակավորում ունեցող անձ		Գարեգին Աթոյան
Որակավորման վկայականի համարը		0447
Ստորագրություն		
Իրավաբանական անձի անվանումը		<<ԳԵՈ-ՏԵՍ ԲԻԼԴԻՆԳ>> ՍՊԸ
ՀՎՀՀ		03550425
Ստորագրություն		
ամիս ամսաթիվ	չափագրության	25.03.2023
	հատակագծի կազմման	28.03.2023

Կ.Տ.

ՀՈՂԱՄԱՍԻ ՀԱՏԱԿԱԳԻԾ

Ձև 1

Վաչե Պիեռր Վարդանեան Հակոբի	
անուն ազգանուն	

Կոտայքի մարզ գ. Աբովյան Վ. Տերյան թաղ 3 փողոց թիվ 13 հասցե

Մարզ, համայնք, հասցե

Հողհատկացման հիմք

Հաստատում եմ	05.04.2023թ
Համայնքի ղեկավար	Կ.Տ.
անուն, ազգանուն, հայրանուն	

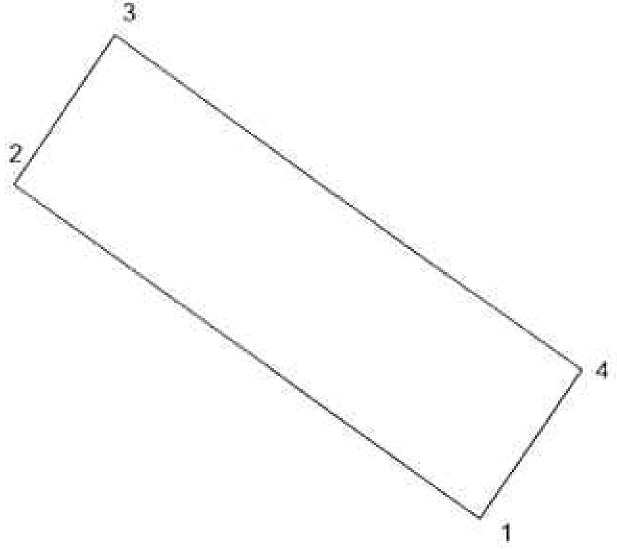

Մակերես հա	0.0500 հա
Ծածկագիր	07-011-0165-0002
Նպատակային նշանակություն	Բնակավայրերի
Գործառնական նշանակություն	Տնամերձ

Լրացուցիչ նշումներ. Առանձնացվող մաս 2

Հողամասի եզրագծային (բեկման) կետեր	Կոորդինատներ		Գծային չափերը (մ)
	X	Y	
1	4454147.74	8465532.93	
			40.02
2	4454170.95	8465500.33	
			12.50
3	4454181.33	8465507.31	
			40.02
4	4454158.12	8465539.90	
			12.51
1	4454147.74	8465532.93	

Մասշտաբ 1:1000

Որակավորում ունեցող անձ		Գարեգին Աթանյան
Որակավորման վկայականի համարը		0447
Ստորագրություն		
Իրավաբանական անձի անվանումը		<<ՀՕ ԷՆ ԹԻ ՔՈՆՍԱԼԹԻՆԳ>> ՍՊԸ
ՀՎՀՀ		03550425
Ստորագրություն		
ամիս ամսաթիվ	չափագրության	25.03.2023
	հատակագծի կազմման	28.03.2023

Կ.Տ.

ՀՈՂԱՄԱՍԻ ՀԱՏԱԿԱԳԻԾ

Ձև 1

Վաչե Պետրի Վարդանյան Հակոբի
անուն ազգանուն

Կոտայքի մարզ գ. Առինջ Վ. Տերյան թաղ 3 փողոց թիվ 13 հողամաս
Մարզ, համայնք, հասցե

Հաստատում եմ 05.04.2023թ.
Համայնքի ղեկավար Կ.Տ.
անուն, ազգանուն, հայրանուն

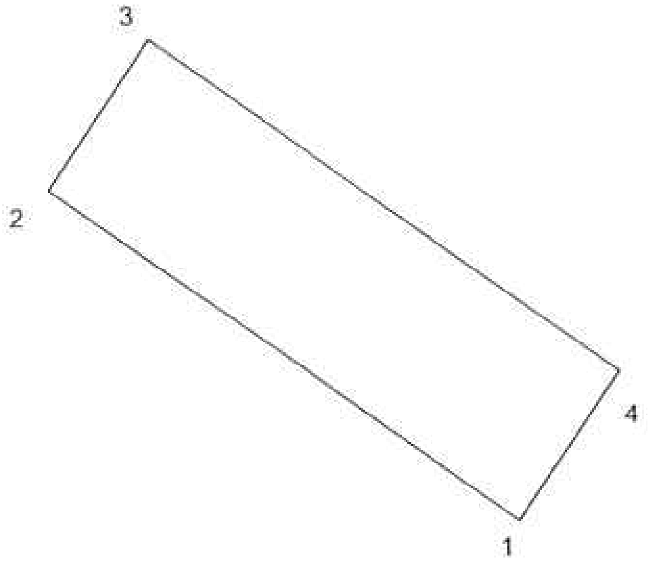

Մակերես հա	0.0500 հա
Ծածկագիր	07-011-0165-0002
Նպատակային նշանակություն	Բնակավայրերի
Գործառնական նշանակություն	Տնամերձ

Լրացուցիչ նշումներ. Առանձնացված մաս 1

Եզրագծային (բեկման) կետեր	Հողամասի կոորդինատներ X	Y	Գծային չափերը (մ)
1	4454137.36	8465525.95	40.02
2	4454160.57	8465493.36	12.51
3	4454170.95	8465500.33	40.02
4	4454147.74	8465532.93	12.50
1	4454137.36	8465525.95	

Մասշտաբ 1:1000

Որակավորում ունեցող անձ	Գարեգին Աթանյան
Որակավորման վկայականի համարը	0447
Ստորագրություն	
Իրավաբանական անձի անվանումը	<<ԹԻ ԷՄ ԷՖ ՔՈՆՍԱԼԹԻՆԳ>> ՍՊԸ
ՀՎՀՀ	03550425
Ստորագրություն	
ամիս ամսաթիվ չափագրության	25.03.2023
ամիս ամսաթիվ հատակագծի կազմման	28.03.2023

Կ.Տ.

ՀԱՅԱՍՏԱՆԻ ՀԱՆՐԱՊԵՏՈՒԹՅԱՆ
ԿՈՏԱՅՔԻ ՄԱՐԶԻ ԱԲՈՎՅԱՆ ՀԱՄԱՅՆՔԻ ՂԵԿԱՎԱՐ

Ո Ր Ո Շ ՈՒ Մ

05 ապրիլի 2023 թվականի N 1158

ԱՐԹԻՆ ՂԱՐԱՊԵՏՅԱՆ ՍԱՐԱՅԵՄԱԼԵՔԻ ԿՈՂՄԻՑ ԻՐԱԿԱՆԱՑՎԱԾ ԵՐԿՀԱՐԿԱՆԻ ԲՆԱԿԵԼԻ ՏԱՆ ԵՎ ՊԱՐՍՊԻ ԿԱՌՈՒՑՄԱՆ ՇԱՀԱԳՈՐԾՄԱՆ ԹՈՒՅԼՏՎՈՒԹՅՈՒՆԸ ՁԵՎԱԿԵՐՊԵԼՈՒ ՄԱՍԻՆ

Համաձայն «Տեղական ինքնակառավարման մասին» օրենքի 42-րդ հոդվածի 1-ին մասի 7-րդ կետի, Հայաստանի Հանրապետության կառավարության 2015 թվականի մարտի 19-ի N 596-Ն որոշման, Աբովյան համայնքի ավագանու 2022 թվականի դեկտեմբերի 28-ի N 192-Ն որոշման, հաշվի առնելով Արթին Ղարապետյան Սարայեմալեքիի դիմումը (մուտք՝ 2023 թվականի մարտի 27-ի N Ք-1538).

1. Ձևակերպել կառուցապատող Արթին Ղարապետյան Սարայեմալեքիի կողմից իրականացված Աբովյան համայնքի Առինջ գյուղի Պ. Սևակի թաղամասի 15-րդ փողոցի 12/1 հասցեում գտնվող երկհարկանի բնակելի տան և պարսպի կառուցման շահագործման թույլտվությունը (շահագործման թույլտվությունը կցվում է):

2. Արթին Ղարապետյան Սարայեմալեքին պարտավոր է Աբովյանի համայնքապետարանի 900105201355 հաշվեհամարին մուծել 14 000 (տասնչորս հազար) դրամ տեղական վճար՝ շահագործման թույլտվություն տրամադրելու համար:

3. Սույն որոշումն ուժի մեջ է մտնում Արթին Ղարապետյան Սարայեմալեքիին որոշման ընդունման մասին իրազեկելու օրվան հաջորդող օրվանից:

ՀԱՄԱՅՆՔԻ ՂԵԿԱՎԱՐ Է. ԲԱԲԱՅԱՆ

2023թ. ապրիլի 05
ք. Աբովյան

ՀԱՅԱՍՏԱՆԻ ՀԱՆՐԱՊԵՏՈՒԹՅՈՒՆ
ԿՈՏԱՅՔԻ ՄԱՐԶ, ՀԱՄԱՅՆՔ ԱԲՈՎՅԱՆ
ԱՎԱՐՏԱԿԱՆ ԱԿՏ (ՇԱՀԱԳՈՐԾՄԱՆ ԹՈՒՅԼՏՎՈՒԹՅՈՒՆ)

N 82 « 05 » ապրիլի 2023 թ.

Կառուցապատող **Արթին Ղարապետյան Սարայեմալեքի, հեռ. + 374 43 09 35 01** կողմից
(իրավաբանական անձի անվանումը, ֆիզիկական
անձի անունը, ազգանունը, հեռախոսահամարը, էլեկտրոնային հասցեն)

Կառուցված **երկհարկանի բնակելի տունը և պարիսպը**
(օբյեկտի անվանումը)

որը գտնվում է **Կոտայքի մարզ Աբովյան համայնք, գյուղ Առինջ Պ.Սևակի թաղամաս 15-րդ փողոց 12/1** հասցեում՝
(օբյեկտի տեղադրությունը, հասցեն)

համարվում է ավարտված և պատրաստ է շահագործման, որի՝

1. նախագծային փաստաթղթերը մշակվել են **« ՀԱԲՇԻՆ ՆԱԽԱԳԻԾ » ՍՊԸ-ի** կողմից
(Նախագծային կազմակերպության անվանումն օրենքով սահմանված դեպքերում՝ լիցենզիայի համարը,
անհատ ձեռնարկատիրոջ անունը, ազգանունը, լիցենզիայի համարը)

2. շինարարությունն սկսվել է **Առինջ համայնքի ղեկավարի** կողմից
(շինարարության թույլտվություն տվող մարմնի անվանումը)

Տրված **« 29 » սեպտեմբերի 2021 թ. N 283** շինարարության թույլտվության համաձայն.

3. շինարարությունն իրականացվել է **տնտեսական եղանակով, Արթին Ղարապետյան Սարայեմալեքի** կողմից
(գլխավոր կապալառուի անվանումը)

4. օբյեկտի հիմնական ցուցանիշներն են՝ **երկհարկանի բնակելի տան ընդհանուր մակերեսը կազմում է 248 քմ, պարիսպը 4,5 քմ**

5. հատուկ պայմանները **ոչ էական շեղումներով**

ՀԻՄՔԵՐ՝

1) կառուցապատողի դիմումը **« 27 » մարտի 2023 թ.**

2) ընդունող հանձնաժողովի ակտը **« 13 » մարտի 2023 թ.**

3) կատարողական փաստաթղթերի ցանկը կամ շինության տեխնիկական վիճակի մասին համապատասխան հետազննության դրական եզրակացությունը **4** թերթ:

ՀԱՅԱՍՏԱՆԻ ՀԱՆՐԱՊԵՏՈՒԹՅԱՆ
ԱԲՈՎՅԱՆ ՀԱՄԱՅՆՔԻ ՂԵԿԱՎԱՐ **ԷԴՈՒԱՐԴ ԲԱԲԱՅԱՆ**

« 05 » ապրիլի 2023 թ.

Կ.Տ.

ՀԱՅԱՍՏԱՆԻ ՀԱՆՐԱՊԵՏՈՒԹՅԱՆ
ԿՈՏԱՅՔԻ ՄԱՐԶԻ ԱԲՈՎՅԱՆ ՀԱՄԱՅՆՔԻ ՂԵԿԱՎԱՐ

Ո Ր Ո Շ ՈՒ Մ

05 ապրիլի 2023 թվականի N 1159

ՄԵՐԻ ՎԻՐԱԲՅԱՆԻ ԿՈՂՄԻՑ ԻՐԱԿԱՆԱՑՎԱԾ ՄՐԳԵՐԻ, ԲԱՆՋԱՐԵՂԵՆԻ ՄՇԱԿՄԱՆ ԵՎ ՊԱՀԱԾՈՅԱՑՄԱՆ ԱՐՏԱԴՐԱՄԱՍԻ ԿԱՌՈՒՑՄԱՆ ՇԱՀԱԳՈՐԾՄԱՆ ԹՈՒՅԼՏՎՈՒԹՅՈՒՆԸ ՁԵՎԱԿԵՐՊԵԼՈՒ ՄԱՍԻՆ

Համաձայն «Տեղական ինքնակառավարման մասին» օրենքի 42-րդ հոդվածի 1-ին մասի 7-րդ կետի, Հայաստանի Հանրապետության կառավարության 2015 թվականի մարտի 19-ի N 596-Ն որոշման, Աբովյան համայնքի ավագանու 2022 թվականի դեկտեմբերի 28-ի N 192-Ն որոշման, հաշվի առնելով Մերի Վիրաբյանի դիմումը (մուտք՝ 2023 թվականի փետրվարի 24-ի N Ք-896),

1. Ձևակերպել կառուցապատող Մերի Վիրաբյանի կողմից իրականացված Աբովյան համայնքի Պտղնի գյուղի 1-ին փողոցի 6-րդ նրբանցքի 4/2 հասցեում գտնվող մրգերի, բանջարեղենի մշակման և պահածոյացման արտադրամասի կառուցման շահագործման թույլտվությունը (շահագործման թույլտվությունը կցվում է):
2. Մերի Վիրաբյանը պարտավոր է Աբովյանի համայնքապետարանի 900105201355 հաշվեհամարին մուծել 14 000 (տասնչորս հազար) դրամ տեղական վճար՝ շահագործման թույլտվություն տրամադրելու համար:
3. Սույն որոշումն ուժի մեջ է մտնում Մերի Վիրաբյանին որոշման ընդունման մասին իրազեկելու օրվան հաջորդող օրվանից:

ՀԱՄԱՅՆՔԻ ՂԵԿԱՎԱՐ Է. ԲԱԲԱՅԱՆ

2023թ. ապրիլի 05
ք. Աբովյան

ՀԱՅԱՍՏԱՆԻ ՀԱՆՐԱՊԵՏՈՒԹՅՈՒՆ
ԿՈՏԱՅՔԻ ՄԱՐԶ, ՀԱՄԱՅՆՔ ԱՐՈՎՅԱՆ
ԱՎԱՐՏԱԿԱՆ ԱԿՏ (ՇԱՀԱԳՈՐԾՄԱՆ ԹՈՒՅԼՏՎՈՒԹՅՈՒՆ)

N 81 « 05 » ապրիլի 2023 թ.

Կառուցապատող **Մերի Վիրաբյանի, հեռ. + 374 91 35 00 09** կողմից
(իրավաբանական անձի անվանումը, ֆիզիկական
անձի անունը, ազգանունը, հեռախոսահամարը, էլեկտրոնային հասցեն)

Կառուցված **մրգերի, բանջարեղենի մշակման և պահածոյացման արտադրամաս**
(օբյեկտի անվանումը)

որը գտնվում է **Կոտայքի մարզ Աբովյան համայնք, գյուղ Պտղնի 1-ին փողոց 6-րդ նրբանցք 4/2** հասցեում՝
(օբյեկտի տեղադրությունը, հասցեն)

համարվում է ավարտված և պատրաստ է շահագործման, որի՝

1.նախագծային փաստաթղթերը մշակվել են **« Ս.Դ. ԱՐԽԻ-ԴԻԶԱՅՆ » ՍՊԸ-ի** կողմից
(նախագծային կազմակերպության անվանումն օրենքով սահմանված դեպքերում՝ լիցենզիայի համարը,
անհատ ձեռնարկատիրոջ անունը, ազգանունը, լիցենզիայի համարը)

2.շինարարությունն սկսվել է **Աբովյան համայնքի ղեկավարի** կողմից
(շինարարության թույլտվություն տվող մարմնի անվանումը)

Տրված **« 01 » դեկտեմբերի 2022 թ. N 469** շինարարության թույլտվության համաձայն.

3.շինարարությունն իրականացվել է **տնտեսական եղանակով, Մերի Վիրաբյանի** կողմից
(գլխավոր կապալառուի անվանումը)

4.օբյեկտի հիմնական ցուցանիշներն են՝ **մրգերի, բանջարեղենի մշակման և պահածոյացման արտադրամասի ընդհանուր մակերեսը կազմում է 86.4 քմ**

5. հատուկ պայմանները **ոչ էական շեղումներով**

ՀԻՄՔԵՐ՝

1) կառուցապատողի դիմումը **« 24 » փետրվարի 2023 թ.**
2) ընդունող հանձնաժողովի ակտը **« 24 » փետրվարի 2023 թ.**
3) կատարողական փաստաթղթերի ցանկը կամ շինության տեխնիկական վիճակի մասին համապատասխան հետազննության դրական եզրակացությունը **4** թերթ:

ՀԱՅԱՍՏԱՆԻ ՀԱՆՐԱՊԵՏՈՒԹՅԱՆ
ԱԲՈՎՅԱՆ ՀԱՄԱՅՆՔԻ ՂԵԿԱՎԱՐ ԷԴՈՒԱՐԴ ԲԱԲԱՅԱՆ

« 05 » ապրիլի 2023 թ.

Կ.Տ.

ՀԱՅԱՍՏԱՆԻ ՀԱՆՐԱՊԵՏՈՒԹՅԱՆ
ԿՈՏԱՅՔԻ ՄԱՐԶԻ ԱԲՈՎՅԱՆ ՀԱՄԱՅՆՔԻ ՂԵԿԱՎԱՐ

Ո Ր Ո Շ ՈՒ Մ

05 ապրիլի 2023 թվականի N 1160

ԱՐԿԱԴԻ ԳՐԻԳՈՐՅԱՆԻՆ ՆԱԽԱԳԾՄԱՆ ԹՈՒՅԼՏՎՈՒԹՅՈՒՆ ՏԱԼՈՒ ՄԱՍԻՆ

Համաձայն «Տեղական ինքնակառավարման մասին» օրենքի 42-րդ հոդվածի 1-ին մասի 4-րդ կետի, Հայաստանի Հանրապետության կառավարության 2015 թվականի մարտի 19-ի N 596-Ն որոշման, հիմք ընդունելով Արկադի Գրիգորյանի հայտը (մուտք՝ 2023 թվականի մարտի 28-ի N Ք-1552).

1. Արկադի Գրիգորյանին տալ բազմաբնակարան բնակելի շենքի կառուցման նախագծման թույլտվություն (նախագծման թույլտվությունը կցվում է):
2. Շինարարական աշխատանքները սկսելուց առաջ նախագծային փաստաթղթերը ներկայացնել համաձայնեցման և ստանալ շինարարության թույլտվություն:
3. Սույն որոշումն ուժի մեջ է մտնում Արկադի Գրիգորյանին որոշման ընդունման մասին իրազեկելու օրվան հաջորդող օրվանից:

ՀԱՄԱՅՆՔԻ ՂԵԿԱՎԱՐ Է. ԲԱԲԱՅԱՆ

2023թ. ապրիլի 05
ք. Աբովյան

ՀԱՅԱՍՏԱՆԻ ՀԱՆՐԱՊԵՏՈՒԹՅՈՒՆ
ԿՈՏԱՅՔԻ ՄԱՐԶ ԱԲՈՎՅԱՆ ՀԱՄԱՅՆՔ
ՆԱԽԱԳԾՄԱՆ ԹՈՒՅԼՏՎՈՒԹՅՈՒՆ
(ՃԱՐՏԱՐԱՊԵՏԱՀԱՏԱԿԱԳԾԱՅԻՆ ԱՌԱՋԱԴՐԱՆՔ)

N 165 «05» ապրիլի 2023թ.

Օբյեկտ *Բազմաբնակարան բնակելի շենքի կառուցում*

(օբյեկտի անվանումը, կառուցում, վերակառուցում, վերանորոգում, ուժեղացում, վերականգնում, գործառնական նշանակության փոփոխություն)

«Աշխատանքային նախագիծ» (բարձր ռիսկայնության, IV կատեգորիա) նախագծային փաստաթղթերի մշակման համար

(հակիրճ բնութագիրը, հզորությունը, ռիսկայնության աստիճանը (կատեգորիան), նախագծման փուլերը և այլն)

Գտնվելու վայրը *ՀՀ, Կոտայքի մարզ, համայնք Աբովյան, ք. Աբովյան Հատիսի փողոց 1/85 , ծածկագիր՝ 07-002-0039-1735*

(մարզի, համայնքի, փողոցի անվանումները շենքի համարը, հողամասի ծածկագիրը)

Կառուցապատող *Արկադի Գրիգորյան (ՀՀ, Կոտայքի մարզ, համայնք Ակունք, գ. Կապուտան 2փ. 9տ., հեռ. +37493005509)*

(կազմակերպության անվանումը, գտնվելու վայրը, ֆիզիկական անձի անունը, ազգանունը, բնակության վայրը, հեռախոսահամարը, էլեկտրոնային հասցեն)

Առաջադրանքի տրամադրման հիմքը *Կառուցապատողի հայտը, անշարժ գույքի իրավունքի պետական գրանցման N 01032023-07-0016 վկայական՝ տրված 01.03.2023թ., էսքիզային նախագիծը*

(կառուցապատման նպատակով ՀՀ օրենսդրությամբ սահմանված կարգով հողամասի տրամադրման, անշարժ գույքի փոխանցման իրավունքը հավաստող անհրաժեշտ փաստաթղթեր)

Առաջադրանքի գործողության ժամկետը *երեք տարի*

(ՀՀ կառավարության 19 մարտի 2015 թվականի N 596-Ն որոշման N1 հավելվածի 31-րդ կետին համապատասխան)

ՆԱԽԱԳԾՎՈՂ ՀՈՂԱՄԱՍԻ ԲՆՈՒԹԱԳԻՐԸ
(աստղանիշով (*) նշված դրույթների գրաֆիկական արտացոլումը տրամադրվում է կից ներկայացվող ամփոփ սխեմայով՝ Մ 1:500)

1.Հողամասը գտնվում է *նպատակային նշանակությունը՝ բնակավայրերի, գործառնական նշանակությունը՝ բնակելի կառուցապատման*

(հողամասի դիրքը քաղաքաշինական միջավայրում, դրա նպատակային և գործառնական նշանակությունը)

2.(*) Հողամասի չափերը *0,13396 հա*

(հողամասի սահմանները՝ կոորդինատային նշահարմամբ, մակերեսը, (հա)

3. Հողամասի առկա վիճակը *Հողամասը ծանրաբեռնված է*

(ռելիեֆի բնութագիրը, շենքերի (այդ թվում՝ քանդման ենթակա) առկայությունը (օգտագործումը, նշանակությունը, հարկայնությունը, շինարարական նյութերը և այլն), կանաչապատումը, բարեկարգումը և այլ)

4.(*) Տրանսպորտային պայմանները *ներհամայնքային նշանակության ճանապարհ*

(ճանապարհների առկայությունը, երկաթուղային տրանսպորտի մոտեցումները և այլն)

5.(*) Ինժեներական ցանցեր և սարքավորումներ (ջրամատակարարման, կոյուղու, գազամատակարարման, տաք ջրի մատակարարման, էլեկտրամատակարարման, էլեկտրոնային հաղորդակցության համակարգեր) *Նախագծվող և կից տարածքներով անցնող ինժեներական գծեր և հաղորդակցուղիներ:*

(նախագծվող հողամասով կամ կից տարածքով անցնող ինժեներական ենթակառուցվածքները, այդ թվում՝ տարանցիկները)

6.(*) Կից հողամասեր *Հարևանությամբ գտնվող բնակելի տներ, հողամասեր և տարածքներ*

(կից հողօգտագործումների անվանումը և դրանց սահմանները՝ համաձայն ներկայացված սխեմայի)

7.Բնության հատուկ պահպանվող և (կամ) պատմամշակութային հուշարձանների տարածքներ (պահպանական գոտիներ) *Առկա չեն*

(հուշարձանի անվանումը, կարգավիճակը և այլն)

8.(*) Հատակագծային սահմանափակումներ *Հաշվի առնել կից տարածքներում առկա և նախատեսվող կառուցապատումը*

(անցանկալի գործող արտադրական, պայթյունավտանգ օբյեկտների, ինժեներատրանսպորտային ենթակառուցվածքների և այլ օբյեկտների նկատմամբ սահմանափակումները, այդ թվում՝ սերվիտուտները)

ՆԱԽԱԳԾԱՅԻՆ ՊԱՀԱՆՋՆԵՐԸ
(աստղանիշով (*) նշված դրույթների գրաֆիկական արտացոլումը տրամադրվում է կից ներկայացվող ամփոփ սխեմայով՝ Մ 1:500)

9.Ճարտարապետահատակագծային պահանջներ *մշակել նախագիծ՝ համայնք Աբովյան, ք. Աբովյան Հատիսի փողոց 1/85 հասցեում գտնվող հողամասում՝ Բազմաբնակարան բնակելի շենքի կառուցում՝ անշարժ գույքի սեփականության իրավունքի վկայականով տրված հողամասի սահմաններում:*

(ելնելով Հայաստանի Հանրապետության օրենսդրության և նորմատիվատեխնիկական փաստաթղթերի պահանջներից, առկա քաղաքաշինական ծրագրային փաստաթղթերի դրույթներից կամ դրանց բացակայության դեպքում՝ կազմավորված (կազմավորվող) քաղաքաշինական միջավայրի պայմաններից, առաջարկություններ ծավալատարածական լուծումների, ճակատների, արտաքին գույնի, պատուհանների համամասնությունների և գունային լուծումների վերաբերյալ)

9.1. (*) օբյեկտի հեռավորությունը կարմիր գծից (մետր)	*ըստ նորմերի*
9.2. (*) հեռավորությունը հարևան հողակտորներից (օբյեկտներից) (մետր)	*ըստ նորմերի*
9.3. թույլատրելի բարձրությունը (մետր)	*մինչև 16 հարկ*

(սահմանային հարկայնության բարձրությունը գերազանցող շենքերի և շինությունների նախագծման դեպքում՝ ՀՇՆ II-6.02-2006 «Սեյսմակայուն շինարարություն. Նախագծման նորմեր» շինարարական նորմերով սահմանված պահանջների ապահովում (հատուկ հաշվարկային մեթոդներ, սեյսմակայունության բարձրացման միջոցառումներ և այլն))

9.4. կառուցապատման խտության գործակիցը (կառույցի (կառույցների) ընդհանուր մակերեսի հարաբերությունը հողամասի մակերեսին)	*ըստ նորմերի*
9.5. կառուցապատման տոկոսը (կառուցապատվող (անցանելի) տարածքի հարաբերությունը հողամասի մակերեսին՝ տոկոսներով) (%)	*մինչև 40 %*
9.6. կանաչապատման տոկոսը (կանաչապատ տարածքի հարաբերությունը հողամասի մակերեսին՝ տոկոսներով) (%)	*60 % և ավելի*

9.7. այլ պահանջներ

- *Հատակագծային լուծումները մշակել համաձայն պատվիրատուի առաջադրանքի՝ հաշվի առնելով նորմատիվային պահանջները*

10. Հողամասում գտնվող շենքերի և շինությունների քանդման կամ տեղափոխման (ապամոնտաժման) պայմանները և աշխատանքների հերթականությունը	Տնտեսական շինություն
11. Ստորգետնյա, կիսանկուղի և առաջին հարկերի տարածքների օգտագործման պայմանները	Համաձայն նորմերի
12. (*) Ինժեներական ցանցեր և սարքավորումներ	Պահանջներ գոյություն ունեցող և նախագծվող ենթակառուցվածքների ու ցանցերի նկատմամբ
12.1. (*) ջրամատակարարում, կոյուղի, տաք ջրամատակարարում	Համաձայն նորմերի (համաձայն մատակարարող կազմակերպության տեխնիկական պայմանների)
12.2. (*) էլեկտրամատակարարում	Համաձայն նորմերի (համաձայն մատակարարող կազմակերպության տեխնիկական պայմանների)
12.3 . (*) գազամատակարարում	Համաձայն նորմերի (համաձայն մատակարարող կազմակերպության տեխնիկական պայմանների)
12.4. (*) էլեկտրոնային հաղորդակցության մալուխատար կոյուղու (ներառյալ դիտահորը) տեղադիրքը	Համաձայն նորմերի (համաձայն ՀՀ կառավարության 19 մարտի 2015 թվականի N 596-Ն որոշման N 1 հավելվածի 57-րդ կետի 2-րդ ենթակետով սահմանված էլեկտրոնային տվյալների)
12.5. թույլ հոսանքներ	Առկա չեն
12.6. աղբահանություն	համայնքային
13. Տարածքի ինժեներական նախապատրաստում	Կազմակերպել տարածքի ջրահեռացում: (ռելիեֆի կազմակերպման, ջրահեռացման, ինժեներական պաշտպանության միջոցառումներ)
14. Բարեկարգում	Ազատ տարածքը բարեկարգել և կանաչապատել (անշարժ գույքի պլանավորման վերաբերյալ պահանջները, կանաչապատում, ճարտարապետական փոքր ձևեր, ցանկապատում, գովազդ և այլն)
15. Շինարարական նյութեր	Երկաթբետոնե տարրեր, քարե շար, ապակի, մետաղական տարրեր: (շինարարական նյութերի օգտագործման առաջարկությունները տանիքների, ճակատների լուծումների, արտաքին դռների, պատուհանների վերաբերյալ)
16. Պաշտպանական կառույցներ	Ըստ նախագծի (արտակարգ իրավիճակներում մարդկանց օբյեկտների պաշտպանության միջոցառումները)
17. Հակահրդեհային պահանջներ	Ապահովել հակահրդեհային նորմատիվ պահանջները (հակահրդեհային անվտանգության ապահովման միջոցառումները)
18. Հաշմանդամների և բնակչության սակավաշարժ խմբերի պաշտպանության միջոցառումներ	ապահովել հաշմանդամների և բնակչության սակավաշարժ խմբերի տեղաշարժը
19. Շրջակա միջավայրի պահպանում	ապահովել շրջակա միջավայրի պահպանման համապատասխան միջոցառումները (շրջակա միջավայրի վրա ազդեցության բացասական միջոցառումներ)
20. Շինարարության կազմակերպում	Ըստ նորմերի (առաջարկություններ շինարարության հետ կապված անբարենպաստ ազդեցության բացառման, քաղաքային տնտեսության և տրանսպորտի անխափան աշխատանքի ապահովման միջոցներ)
21. Առաջադրանքի գործողության ժամկետը և նախագծի մշակման փուլերը	Երեք տարի, ՀՀ քաղաքաշինության նախարարի 11.09.2017թ. հ.128-Ն հրամանով հաստատված դրույթներին և այլ իրավական ակտերին համապատասխան: (Նշվում են առաջադրանքի գործողության ժամկետը և նախագծի մշակման փուլերը)

ԼՐԱՑՈՒՑԻՉ ՊԱՅՄԱՆՆԵՐԸ

22. Նախագծային փաստաթղթերի փորձաքննությանը ներկայացվող պահանջներ	համաձայն ՀՀ կառավարության 19.03.2015թ. «Հայաստանի Հանրապետությունում կառուցապատման նպատակով թույլտվությունների և այլ փաստաթղթերի տրամադրման կարգը հաստատելու և Հայաստանի Հանրապետության կառավարության մի շարք որոշումներ ուժը կորցրած ճանաչելու մասին» N 596-Ն որոշման (Հայաստանի Հանրապետության օրենսդրությամբ սահմանված փորձաքննության տեսակը կամ նախագծողի երաշխավորագիրը՝ նշում կատարելով համապատասխան իրավական ակտերը)
23. Միջանկյալ համաձայնեցում	Համաձայնեցում Արովյան համայնքի ղեկավարի հետ (իրավասու մարմնի կամ Հայաստանի Հանրապետության օրենսդրությամբ նախատեսված դեպքերում շահագրգիռ մարմինների հետ էսքիզային նախագծի միջանկյալ համաձայնեցում. նշվում է նաև առաջադրանքի փոփոխման հնարավորությունը՝ ՀՀ կառավարության 19 մարտի 2015 թվականի N 596-Ն որոշման N 1 հավելվածի 87-րդ կետով նախատեսված դեպքում)
24. Հասարակական քննարկումներ	Նորմերի համաձայն (Հայաստանի Հանրապետության օրենսդրությամբ սահմանված դեպքերում և կարգով)
25. Համաձայնեցումներ	• Համաձայնեցում Աբովյան համայնքի ղեկավարի հետ: • Մինչև նախագծային աշխատանքները սկսելը համաձայնություն ձեռք բերել տվյալ ինժեներական ենթակառուցվածքների սեփականատերերի (օգտագործողների) հետ • Համաձայնեցում հարևան հողամասի սեփականատեր(երի) (օգտագործող(ներ)ի) հետ (Նշվում են տվյալ օբյեկտի համաձայնեցման՝ օրենքով սահմանված պահանջները՝ հուշարձանների ու բնության պահպանության և այլ լիազորված մարմինների հետ, ինչպես նաև ՀՀ կառավարության 19 մարտի 2015 թվականի N 596-Ն որոշման N 1 հավելվածի 56-րդ կետով սահմանված դեպքերում՝ ինժեներական ենթակառուցվածքի սեփականատիրոջ (օգտագործողի) հետ)
26. Փոստային բաժանորդային պահարանների տեղադրում	չի պահանջվում
27. Այլ պայմաններ	• Նախագծի կազմը և բովանդակությունը համապատասխանեցնել ՀՀ կառավարությանն առընթեր քաղաքաշինության պետական կոմիտեի նախագահի 11.09.2017թ. «Բնակելի, հասարակական, արտադրական շենքերի և շինությունների նախագծային փաստաթղթերի կազմը և բովանդակությունը սահմանող կանոնները և ՀՀ քաղաքաշինության նախարարի 29.11.2006թ. հ.273-Ն հրամանն ուժը կորցրած ճանաչելու մասին» հ.128-Ն հրամանով հաստատված դրույթներին: • Շինությունը նախագծել ՀՀ քաղաքաշինության նախարարի 14.10.2014թ ՀՇՆ 30-01-2014 «Քաղաքաշինություն. քաղաքային և գյուղական բնակավայրերի հատակագծում և կառուցապատում» շինարարական նորմերը հաստատելու և Հայաստանի Հանրապետության քաղաքաշինության նախարարի 2001 թվականի հոկտեմբերի 1-ի n 82 հրամանում փոփոխություն կատարելու մասին» N 263-Ն հրամանով հաստատված դրույթներին համապատասխան: • Նախագիծը ներկայացնել համաձայնեցման երկու օրինակից:

ՀԱՅԱՍՏԱՆԻ ՀԱՆՐԱՊԵՏՈՒԹՅԱՆ
ԱԲՈՎՅԱՆ ՀԱՄԱՅՆՔԻ ՂԵԿԱՎԱՐ

ԷԴՈՒԱՐԴ ԲԱԲԱՅԱՆ

Կ.Տ.

ՀԱՅԱՍՏԱՆԻ ՀԱՆՐԱՊԵՏՈՒԹՅԱՆ
ԿՈՏԱՅՔԻ ՄԱՐԶԻ ԱԲՈՎՅԱՆ ՀԱՄԱՅՆՔԻ ՂԵԿԱՎԱՐ

Ո Ր Ո Շ ՈՒ Մ

05 ապրիլի 2023 թվականի N 1161

ԴԱՎԻԹ ՊԵՏՐՈՍՅԱՆԻՆ ՆԱԽԱԳԾՄԱՆ ԹՈՒՅԼՏՎՈՒԹՅՈՒՆ ՏԱԼՈՒ ՄԱՍԻՆ

Համաձայն «Տեղական ինքնակառավարման մասին» օրենքի 42-րդ հոդվածի 1-ին մասի 4-րդ կետի, Հայաստանի Հանրապետության կառավարության 2015 թվականի մարտի 19-ի N 596-Ն որոշման, հիմք ընդունելով Դավիթ Պետրոսյանի հայտը (մուտք՝ 2023 թվականի մարտի 23-ի N Ք-1468).

1. Դավիթ Պետրոսյանին տալ բնակելի տան և պարսպի կառուցման նախագծման թույլտվություն (նախագծման թույլտվությունը կցվում է):
2. Շինարարական աշխատանքները սկսելուց առաջ նախագծային փաստաթղթերը ներկայացնել համաձայնեցման և ստանալ շինարարության թույլտվություն:
3. Սույն որոշումն ուժի մեջ է մտնում Դավիթ Պետրոսյանին որոշման ընդունման մասին իրազեկելու օրվան հաջորդող օրվանից:

ՀԱՄԱՅՆՔԻ ՂԵԿԱՎԱՐ Է. ԲԱԲԱՅԱՆ

2023թ. ապրիլի 05
ք. Աբովյան

ՀԱՅԱՍՏԱՆԻ ՀԱՆՐԱՊԵՏՈՒԹՅՈՒՆ
ԿՈՏԱՅՔԻ ՄԱՐԶ ԱԲՈՎՅԱՆ ՀԱՄԱՅՆՔ

ՆԱԽԱԳԾՄԱՆ ԹՈՒՅԼՏՎՈՒԹՅՈՒՆ

(ՃԱՐՏԱՐԱՊԵՏԱՀԱՏԱԿԱԳԾԱՅԻՆ ԱՌԱՋԱԴՐԱՆՔ)

N 154 «05» ապրիլի 2023թ.

Օբյեկտ *Բնակելի տան և պարսպի կառուցում*
(օբյեկտի անվանումը, կառուցում, վերակառուցում, վերանորոգում, ուժեղացում, վերականգնում, գործառնական նշանակության փոփոխություն)

«Աշխատանքային նախագիծ» (միջին ռիսկայնության, II կատեգորիա) նախագծային փաստաթղթերի մշակման համար
(հակիրճ բնութագիրը, հզորությունը, ռիսկայնության աստիճանը (կատեգորիան), նախագծման փուլերը և այլն)

Գտնվելու վայրը *ՀՀ, Կոտայքի մարզ, համայնք Աբովյան, գ. Բալահովիտ 2-րդ թաղամաս 32, ծածկագիր՝ 07-018-0072-0019*
(մարզի, համայնքի, փողոցի անվանումները շենքի համարը, հողամասի ծածկագիրը)

Կառուցապատող *Դավիթ Պետրոսյան (ՀՀ, Կոտայքի մարզ, համայնք Աբովյան, գ. Բալահովիտ 2-րդ փող. 6 տ., հեռ. +37494704400)*
(կազմակերպության անվանումը, գտնվելու վայրը, ֆիզիկական անձի անունը, ազգանունը, բնակության վայրը, հեռախոսահամարը, էլեկտրոնային հասցեն)

Առաջադրանքի տրամադրման հիմքը *Կառուցապատողի հայտը, անշարժ գույքի իրավունքի պետական գրանցման N 03012023-07-0111 վկայական՝ տրված 03.01.2023թ., էսքիզային նախագիծ*
(կառուցապատման նպատակով ՀՀ օրենսդրությամբ սահմանված կարգով հողամասի տրամադրման, անշարժ գույքի փոփոխման իրավունքը հաստատող անհրաժեշտ փաստաթղթեր)

Առաջադրանքի գործողության ժամկետը *Մեկ տարի*
(ՀՀ կառավարության 19 մարտի 2015 թվականի N 596-Ն որոշման N1 հավելվածի 31-րդ կետին համապատասխան)

ՆԱԽԱԳԾՎՈՂ ՀՈՂԱՄԱՍԻ ԲՆՈՒԹԱԳԻՐԸ

(աստղանիշով (*) նշված դրույթների գրաֆիկական արտացոլումը տրամադրվում է կից ներկայացվող ամփոփ սխեմայով՝ Մ 1:500)

1.Հողամասը գտնվում է *նպատակային նշանակությունը՝ բնակավայրերի, գործառնական նշանակությունը՝ բնակելի կառուցապատման*
(հողամասի դիրքը քաղաքաշինական միջավայրում, դրա նպատակային և գործառնական նշանակությունը)

2.(*) Հողամասի չափերը *0,04543 հա*
(հողամասի սահմանները՝ կոորդինատային նշահարմամբ, մակերեսը, (հա))

3. Հողամասի առկա վիճակը *Հողամասը ծանրաբեռնված չէ*
(ռելիեֆի բնութագիրը, շենքերի (այդ թվում՝ քանդման ենթակա) առկայությունը (օգտագործումը, նշանակությունը, հարկայնությունը, շինարարական նյութերը և այլն), կանաչապատումը, բարեկարգումը և այլն)

4.(*) Տրանսպորտային պայմանները *ներհամայնքային նշանակության ճանապարհ*
(ճանապարհների առկայությունը, երկաթուղային արտաճյուղերի մոտեցումները և այլն)

5.(*) Ինժեներական ցանցեր և սարքավորումներ *Նախագծվող և կից տարածքներով անցնող ինժեներական գծեր և հաղորդակցուղիներ:*
(ջրամատակարարման, կոյուղու, գազամատակարարման, տաք ջրի մատակարարման, էլեկտրամատակարարման, էլեկտրոնային հաղորդակցության համակարգեր)
(նախագծվող հողամասով կամ կից տարածքով անցնող ինժեներական ենթակառուցվածքներ, այդ թվում՝ ստորգետնյա)

6.(*) Կից հողամասեր *Հարևանությամբ գտնվող բնակելի տներ, հողամասեր և տարածքներ*
(կից հողօգտագործողների անվանումը և դրանց սահմանները՝ համաձայն ներկայացված սխեմայի)

7.Բնության հատուկ պահպանվող և (կամ) պատմամշակութային հուշարձանների տարածքներ (պահպանական գոտիներ) *Առկա չեն*
(հուշարձանի անվանումը, կարգավիճակը և այլն)

8.(*) Հատակագծային սահմանափակումներ *Հաշվի առնել կից տարածքներում առկա և նախատեսվող կառուցապատումը*
(տեղանքում գործող արտադրական, պաշտպանվող օբյեկտների, ինժեներատրանսպորտային ենթակառուցվածքների և այլ օբյեկտների նկատմամբ սահմանափակումները, այդ թվում՝ սերվիտուտները)

ՆԱԽԱԳԾԱՅԻՆ ՊԱՀԱՆՋՆԵՐԸ

(աստղանիշով (*) նշված դրույթների գրաֆիկական արտացոլումը տրամադրվում է կից ներկայացվող ամփոփ սխեմայով՝ Մ 1:500)

9.Ճարտարապետահատակագծային պահանջներ *մշակել նախագիծ՝ համայնք Աբովյան, գ. Բալահովիտ 2-րդ թաղամաս 32 հասցեում գտնվող հողամասում՝ բնակելի տան և պարսպի կառուցում՝ անշարժ գույքի սեփականության իրավունքի վկայականով տրված հողամասի սահմաններում:*
(ելնելով Հայաստանի Հանրապետության օրենսդրության և նորմատիվատեխնիկական փաստաթղթերի պահանջներից, տվյալ քաղաքաշինական ծրագրային փաստաթղթերի դրույթներից կամ դրանց բացակայության դեպքում՝ կազմավորված (կազմավորվող) քաղաքաշինական միջավայրի պայմաններից, առաջարկություններ ծավալների ձևավորման, տանիքների, արտաքին դռների, պատուհանների համամասնությունների և գունային լուծումների վերաբերյալ)

9.1. (*) օբյեկտի հեռավորությունը կարմիր գծից (մետր)	*ըստ նորմերի*
9.2. (*) հեռավորությունը հարևան հողակտորներից (օբյեկտներից) (մետր)	*ըստ նորմերի*
9.3. թույլատրելի բարձրությունը (մետր) (սահմանային հարկայնության բարձրությունը գերազանցող շենքերի և շինությունների նախագծման դեպքում՝ ՀՀՇՆ II-6.02-2006 «Սեյսմակայուն շինարարություն. Նախագծման նորմեր» շինարարական նորմերով սահմանված պահանջների ապահովում (հատուկ հաշվարկային մեթոդներ, սեյսմակայունության բարձրացման միջոցառումներ և այլն))	*մինչև 8,0 մ*
9.4. կառուցապատման խտության գործակիցը (կառույցի (կառույցների) քնդհանուր մակերեսի հարաբերությունը հողամասի մակերեսին)	*ըստ նորմերի*
9.5. կառուցապատման տոկոսը (կառուցապատված (անջրանցիկ) տարածքի հարաբերությունը հողամասի մակերեսին՝ տոկոսներով) (%)	*մինչև 40 %*
9.6. կանաչապատման տոկոսը (կանաչապատ տարածքի հարաբերությունը հողամասի մակերեսին՝ տոկոսներով) (%)	*60 % և ավելի*

9.7. այլ պահանջներ

- *Հատակագծային լուծումները մշակել համաձայն պատվիրատուի առաջադրանքի՝ հաշվի առնելով նորմատիվային պահանջները*

10. Հողամասում գտնվող շենքերի և շինությունների քանդման կամ տեղափոխման (ապամոնտաժման) պայմանները և աշխատանքների հերթականությունը	*Առկա չէ*
11. Ստորգետնյա, կիսանկուղի և առաջին հարկերի տարածքների օգտագործման պայմանները	*Համաձայն նորմերի*
12. (*) Ինժեներական ցանցեր և սարքավորումներ	*Պահանջներ գոյություն ունեցող և նախագծվող ենթակառուցվածքների ու ցանցերի նկատմամբ*
12.1. (*) ջրամատակարարում, կոյուղի, տաք ջրամատակարարում	*Համաձայն նորմերի* (համաձայն մատակարարող կազմակերպության տեխնիկական պայմանների)
12.2. (*) էլեկտրամատակարարում	*Համաձայն նորմերի* (համաձայն մատակարարող կազմակերպության տեխնիկական պայմանների)
12.3 . (*) գազամատակարարում	*Համաձայն նորմերի* (համաձայն մատակարարող կազմակերպության տեխնիկական պայմանների)
12.4. (*) էլեկտրոնային հաղորդակցության մալուխատար կոյուղու (ներառյալ դիտահորը) տեղադիրքը	*Համաձայն նորմերի* (համաձայն 22 կառավարության 19 մարտի 2015 թվականի N 596-Ն որոշման N 1 հավելվածի 57-րդ կետի 2-րդ ենթակետով սահմանված էլեկտրոնային տվյալների)
12.5. թույլ հոսանքներ	*Առկա չեն*
12.6. աղբահանություն	*համայնքային*
13. Տարածքի ինժեներական նախապատրաստում	*Կազմակերպել տարածքի ջրահեռացում:* (ռելիեֆի կազմակերպման, ջրահեռացման, ինժեներական պաշտպանության միջոցառումները)
14. Բարեկարգում	*Ազատ տարածքը բարեկարգել և կանաչապատել* (լանդշաֆտային պլանավորման վերաբերյալ պահանջները, կանաչապատում, ճարտարապետական փոքր ձևեր, ցանկապատում, գովազդ և այլն)
15. Շինարարական նյութեր	*Երկաթբետոնե տարրեր, քարե շար, ապակի, մետաղական տարրեր:* (շինարարական նյութերի օգտագործման առաջարկությունները տանիքների, ճակատների լուծումների, արտաքին դռների, պատուհանների վերաբերյալ)
16. Պաշտպանական կառույցներ	*Ըստ նախագծի* (արտակարգ իրավիճակներում մարդկանց օբյեկտների պաշտպանության միջոցառումները)
17. Հակահրդեհային պահանջներ	*Ապահովել հակահրդեհային նորմատիվ պահանջները* (հակահրդեհային անվտանգության ապահովման միջոցառումները)
18. Հաշմանդամների և բնակչության սակավաշարժ խմբերի պաշտպանության միջոցառումներ	*ապահովել հաշմանդամների և բնակչության սակավաշարժ խմբերի տեղաշարժը*
19. Շրջակա միջավայրի պահպանում	*ապահովել շրջակա միջավայրի պահպանման համապատասխան միջոցառումները* (Շրջակա միջավայրը վնասակար ազդեցությունից բացառող միջոցառումները)
20. Շինարարության կազմակերպում	*Ըստ նորմերի* (առաջարկություններ շինարարության հետ կապված անբարենպաստ ազդեցության բացառման, քաղաքային ենթակառուցվածքի և տրանսպորտի անխափան աշխատանքի ապահովման վերաբերյալ)
21. Առաջադրանքի գործողության ժամկետը և նախագծի մշակման փուլերը	*մեկ տարի, 22 քաղաքաշինության նախարարի 11.09.2017թ. հ.128-Ն հրամանով հաստատված դրույթներին և այլ իրավական ակտերին համապատասխան:* (Նշվում են առաջադրանքի գործողության ժամկետը և նախագծի մշակման փուլերը)

Լ Ր Ա Ց Ո Ւ Ց Ի Չ Պ Ա Յ Մ Ա Ն Ն Ե Ր Ը

22. Նախագծային փաստաթղթերի փորձաքննությանը ներկայացվող պահանջներ	*համաձայն 22 կառավարության 19.03.2015թ. «Հայաստանի Հանրապետությունում կառուցապատման նպատակով թույլտվությունների և այլ փաստաթղթերի տրամադրման կարգը հաստատելու և Հայաստանի Հանրապետության կառավարության մի շարք որոշումներ ուժը կորցրած ճանաչելու մասին» N 596-Ն որոշման* (Հայաստանի Հանրապետության օրենսդրությամբ սահմանված փորձաքննության տեսակը կամ նախագծողի հեղինակային երաշխավորագիրը` հղում կատարելով համապատասխան իրավական ակտին)
23. Միջանկյալ համաձայնեցում	*Համաձայնեցում Արովյան համայնքի ղեկավարի հետ* (իրավասու մարմնի կամ Հայաստանի Հանրապետության օրենսդրությամբ նախատեսված դեպքերում շահագրգիռ մարմինների հետ էսքիզային նախագծի նախնական համաձայնեցում. նշվում է նաև առաջադրանքի փոփոխման հնարավորությունը` 22 կառավարության 19 մարտի 2015 թվականի N 596-Ն որոշման N 1 հավելվածի 87-րդ կետով նախատեսված դեպքում)
24. Հասարակական քննարկումներ	*Նորմերի համաձայն* (Հայաստանի Հանրապետության օրենսդրությամբ սահմանված դեպքերում և կարգով)
25. Համաձայնեցումներ	• *Համաձայնեցում Արովյան համայնքի ղեկավարի հետ:* • *Մինչև նախագծային աշխատանքները սկսելը համաձայնություն ձեռք բերել տվյալ ինժեներական ենթակառուցվածքների սեփականատերերի (օգտագործողների) հետ* • *Համաձայնեցում հարևան հողամասի սեփականատեր(երի) (օգտագործող(ների)) հետ* (նշվում են տվյալ օբյեկտի համաձայնեցման` օրենքով սահմանված պահանջները` հուշարձանների ու բնության պահպանության և այլ լիազորված մարմինների հետ, ինչպես նաև 22 կառավարության 19 մարտի 2015 թվականի N 596-Ն որոշման N 1 հավելվածի 56-րդ կետով սահմանված դեպքերում` ինժեներական ենթակառուցվածքի սեփականատիրոջ (օգտագործողի) հետ)
26. Փոստային բաժանորդային պահարանների տեղադրում	*չի պահանջվում*
27. Այլ պայմաններ	• *Նախագծի կազմը և բովանդակությունը համապատասխանեցնել 22 կառավարության առընթեր քաղաքաշինության պետական կոմիտեի նախագահի 11.09.2017թ. «Բնակելի, հասարակական, արտադրական շենքերի և շինությունների նախագծային փաստաթղթերի կազմը և բովանդակությունը սահմանող կանոնները և 22 քաղաքաշինության նախարարի 29.11.2006թ. հ.273-Ն հրամանն ուժը կորցրած ճանաչելու մասին» հ.128-Ն հրամանով հաստատված դրույթներին:* • *Շինությունը նախագծել 22 քաղաքաշինության նախարարի 14.10.2014թ 22ՇՆ 30-01-2014 «Քաղաքաշինություն. քաղաքային եվ գյուղական բնակավայրերի հատակագծում և կառուցապատում» շինարարական նորմերը հաստատելու և Հայաստանի Հանրապետության քաղաքաշինության նախարարի 2001 թվականի նոյեմբերի 1-ի n 82 հրամանում փոփոխություն կատարելու մասին» N 263-Ն հրամանով հաստատված դրույթներին համապատասխան:* • *Նախագիծը ներկայացնել համաձայնեցման երկու օրինակից:*

ՀԱՅԱՍՏԱՆԻ ՀԱՆՐԱՊԵՏՈՒԹՅԱՆ
ԱՐՈՎՅԱՆ ՀԱՄԱՅՆՔԻ ՂԵԿԱՎԱՐ

ԷԴՈՒԱՐԴ ԲԱԲԱՅԱՆ

Կ.Տ.

ՀԱՅԱՍՏԱՆԻ ՀԱՆՐԱՊԵՏՈՒԹՅԱՆ
ԿՈՏԱՅՔԻ ՄԱՐԶԻ ԱԲՈՎՅԱՆ ՀԱՄԱՅՆՔԻ ՂԵԿԱՎԱՐ

Ո Ր Ո Շ ՈՒ Մ

05 ապրիլի 2023 թվականի N 1162

ԱՐՏԱՇԵՍ ԿԻՐԱԿՈՍՅԱՆԻՆ ՆԱԽԱԳԾՄԱՆ ԹՈՒՅԼՏՎՈՒԹՅՈՒՆ ՏԱԼՈՒ ՄԱՍԻՆ

Համաձայն «Տեղական ինքնակառավարման մասին» օրենքի 42-րդ հոդվածի 1-ին մասի 4-րդ կետի, Հայաստանի Հանրապետության կառավարության 2015 թվականի մարտի 19-ի N 596-Ն որոշման, հիմք ընդունելով Արտաշես Կիրակոսյանի հայտը (մուտք՝ 2023 թվականի մարտի 23-ի N Ք-1464).

1. Արտաշես Կիրակոսյանին տալ բնակելի տների, շվաքարանի, լողավազանի, հենապատի և պարսպի կառուցման նախագծման թույլտվություն (նախագծման թույլտվությունը կցվում է):

2. Շինարարական աշխատանքները սկսելուց առաջ նախագծային փաստաթղթերը ներկայացնել համաձայնեցման և ստանալ շինարարության թույլտվություն:

3. Սույն որոշումն ուժի մեջ է մտնում Արտաշես Կիրակոսյանին որոշման ընդունման մասին իրազեկելու օրվան հաջորդող օրվանից:

ՀԱՄԱՅՆՔԻ ՂԵԿԱՎԱՐ Է. ԲԱԲԱՅԱՆ

2023թ. ապրիլի 05
ք. Աբովյան

ՀԱՅԱՍՏԱՆԻ ՀԱՆՐԱՊԵՏՈՒԹՅՈՒՆ
ԿՈՏԱՅՔԻ ՄԱՐԶ ԱԲՈՎՅԱՆ ՀԱՄԱՅՆՔ
ՆԱԽԱԳԾՄԱՆ ԹՈՒՅԼՏՎՈՒԹՅՈՒՆ
(ՃԱՐՏԱՐԱՊԵՏԱՀԱՏԱԿԱԳԾԱՅԻՆ ԱՌԱՋԱԴՐԱՆՔ)

N 159 «05» ապրիլի 2023թ.

Օբյեկտ *Բնակելի տների, շվաքարանի, լողավազանի, հենապատի և պարսպի կառուցում*

(օբյեկտի անվանումը, կառուցում, վերակառուցում, վերանորոգում, ուժեղացում, վերականգնում, գործառնական նշանակության փոփոխություն)

«Աշխատանքային նախագիծ» (միջինից բարձր ռիսկայնության, III կատեգորիա) **նախագծային փաստաթղթերի մշակման համար**

(հակիրճ բնորոշումը, ხզորությունը, ռիսկայնության աստիճանը (կատեգորիան), նախագծման փուլերը և այլն)

Գտնվելու վայրը *ՀՀ, Կոտայքի մարզ, համայնք Աբովյան, գ. Առինջ Ավանի դաշտ 9-րդ փողոց 13/1 հողամաս, ծածկագիր՝ 07-011-0316-0010*

(մարզի, համայնքի, փողոցի անվանումները շենքի համարը, հողամասի ծածկագիրը)

Կառուցապատող *Արտաշես Կիրակոսյան (ՀՀ, ք.Աշտարակ Երևանյան փ. 144ա., հեռ. +37493111108)*

(կազմակերպության անվանումը, գտնվելու վայրը, ֆիզիկական անձի անունը, ազգանունը, բնակության վայրը, հեռախոսահամարը, էլեկտրոնային հասցեն)

Առաջադրանքի տրամադրման հիմքը *Կառուցապատողի հայտը, անշարժ գույքի իրավունքի պետական գրանցման N 07042021-07-0063 վկայական՝ տրված 07.04.2021թ., էսքիզային նախագիծը*

(Կառուցապատման նախաձեռնող ՀՀ օրենսդրությամբ սահմանված կարգով հողամասի տրամադրման, անշարժ գույքի փոփոխման իրավունքը հաստատող անհրաժեշտ փաստաթղթեր)

Առաջադրանքի գործողության ժամկետը *Մեկ տարի վեց ամիս*

(ՀՀ կառավարության 19 մարտի 2015 թվականի N 596-Ն որոշման N1 հավելվածի 31-րդ կետին համապատասխան)

ՆԱԽԱԳԾՎՈՂ ՀՈՂԱՄԱՍԻ ԲՆՈՒԹԱԳԻՐԸ

(աստղանիշով (*) նշված դրույթների գրաֆիկական արտացոլումը տրամադրվում է կից ներկայացվող ամփոփ սխեմայով՝ Մ 1:500)

1.Հողամասը գտնվում է *նպատակային նշանակությունը՝ բնակավայրերի, գործառնական նշանակությունը՝ բնակելի կառուցապատման*

(հողամասի դիրքը քաղաքաշինական միջավայրում, դրա նպատակային և գործառնական նշանակությունը)

2.(*) Հողամասի չափերը *0,2 հա*

(հողամասի սահմանները՝ կոորդինատային նշահարմամբ, մակերեսը, (հա))

3. Հողամասի առկա վիճակը *Հողամասը ծանրաբեռնված չէ*

(ռելիեֆի բնութագիրը, շենքերի (այդ թվում՝ քանդման ենթակա) առկայությունը (օգտագործումը, նշանակությունը, հարկայնությունը, շինարարական նյութերը և այլն), կանաչապատումը, բարեկարգումը և այլ)

4.(*) Տրանսպորտային պայմանները *ներհամայնքային նշանակության ճանապարհ*

(ճանապարհների առկայությունը, երկաթուղային արտաճյուղերի մոտեցումները և այլն)

5.(*) Ինժեներական ցանցեր և սարքավորումներ *Նախագծվող և կից տարածքներով անցնող ինժեներական գծեր և հաղորդակցուղիներ:*

(ջրամատակարարման, կոյուղու, գազամատակարարման, տաք ջրի մատակարարման, էլեկտրամատակարարման, էլեկտրոնային հաղորդակցության համակարգեր)

(նախագծվող հողամասով կամ կից տարածքով անցնող ինժեներական ենթակառուցվածքները, այդ թվում՝ ստորգետնյա)

6.(*) Կից հողամասեր *Հարևանությամբ գտնվող բնակելի տներ, հողամասեր և տարածքներ*

(կից հողօգտագործողների անվանումը և դրանց սահմանները՝ համաձայն ներկայացված սխեմայի)

7.Բնության հատուկ պահպանվող և (կամ) պատմամշակութային հուշարձանների տարածքներ (պահպանական գոտիներ) *Առկա չեն*

(հուշարձանի անվանումը, կարգավիճակը և այլն)

8.(*) Հատակագծային սահմանափակումներ *Հաշվի առնել կից տարածքներում առկա և նախատեսվող կառուցապատումը*

(տեղանքում գործող արտադրական, պաշտպանական օբյեկտների, ինժեներատրանսպորտային ենթակառուցվածքների և այլ օբյեկտների նկատմամբ սահմանափակումները, այդ թվում՝ սերվիտուտները)

ՆԱԽԱԳԾԱՅԻՆ ՊԱՀԱՆՋՆԵՐԸ

(աստղանիշով (*) նշված դրույթների գրաֆիկական արտացոլումը տրամադրվում է կից ներկայացվող ամփոփ սխեմայով՝ Մ 1:500)

9.Ճարտարապետահատակագծային պահանջներ *մշակել նախագիծ՝ համայնք Աբովյան, գ. Առինջ Ավանի դաշտ 9-րդ փողոց 13/1 հասցեում գտնվող հողամասում՝ Բնակելի տների, շվաքարանի, լողավազանի, հենապատի և պարսպի կառուցում՝ անշարժ գույքի սեփականության իրավունքի վկայականով տրված հողամասի սահմաններում:*

(Ելնելով Հայաստանի Հանրապետության օրենսդրության և նորմատիվատեխնիկական փաստաթղթերի պահանջներից, առկա քաղաքաշինական ծրագրային փաստաթղթերի դրույթներից կամ դրանց բացակայության դեպքում՝ կազմավորված (կազմավորվող) քաղաքաշինական միջավայրի պայմաններից, առաջարկություններ ճակատների ձևավորման, ռանիքների, արտաքին դռների, պատուհանների համամասնությունների և գունային լուծումների վերաբերյալ)

9.1. (*) օբյեկտի հեռավորությունը կարմիր գծից (մետր)	*ըստ նորմերի*
9.2. (*) հեռավորությունը հարևան հողակտորներից (օբյեկտներից) (մետր)	*ըստ նորմերի*
9.3. թույլատրելի բարձրությունը (մետր)	*մինչև 6,0 մ*

(սահմանային հարկայնության բարձրությունը գերազանցող շենքերի և շինությունների նախագծման դեպքում՝ ՀՀՇՆ II-6.02-2006 «Սեյսմակայուն շինարարություն.Նախագծման նորմեր» շինարարական նորմերով սահմանված պահանջների ապահովում (հատուկ հաշվարկային մեթոդներ, սեյսմակայունության բարձրացման միջոցառումներ և այլն))

9.4. կառուցապատման խտության գործակիցը (կառույցի (կառույցների) ընդհանուր մակերեսի հարաբերությունը հողամասի մակերեսին)	*ըստ նորմերի*
9.5. կառուցապատման տոկոսը (կառուցապատված (անջրանցիկ) տարածքի հարաբերությունը հողամասի մակերեսին՝ տոկոսներով) (%)	*մինչև 40 %*
9.6. կանաչապատման տոկոսը (կանաչապատ տարածքի հարաբերությունը հողամասի մակերեսին՝ տոկոսներով) (%)	*60 % և ավելի*

9.7. այլ պահանջ-ներ

- *Հատակագծային լուծումները մշակել համաձայն պատվիրատուի առաջադրանքի՝ հաշվի առնելով նորմատիվային պահանջները*

10. Հողամասում գտնվող շենքերի և շինությունների քանդման կամ տեղափոխման (ապամոնտաժման) պայմանները և աշխատանքների հերթականությունը	*Առկա չէ*
11. Ստորգետնյա, կիսանկուղի և առաջին հարկերի տարածքների օգտագործման պայմանները	*Համաձայն նորմերի*
12. (*) Ինժեներական ցանցեր և սարքավորումներ	*Պահանջներ գոյություն ունեցող և նախագծվող ենթակառուցվածքների ու ցանցերի նկատմամբ*
12.1. (*) ջրամատակարարում, կոյուղի, տաք ջրամատակարարում	*Համաձայն նորմերի* (համաձայն մատակարարող կազմակերպության տեխնիկական պայմանների)
12.2. (*) էլեկտրամատակարարում	*Համաձայն նորմերի* (համաձայն մատակարարող կազմակերպության տեխնիկական պայմանների)
12.3 . (*) գազամատակարարում	*Համաձայն նորմերի* (համաձայն մատակարարող կազմակերպության տեխնիկական պայմանների)
12.4. (*) էլեկտրոնային հաղորդակցության մալուխատար կոյուղու (ներառյալ դիտահորը) տեղադիրքը	*Համաձայն նորմերի* (համաձայն ՀՀ կառավարության 19 մարտի 2015 թվականի N 596-Ն որոշման N 1 հավելվածի 57-րդ կետի 2-րդ ենթակետով սահմանված էլեկտրոնային տվյալների)
12.5. թույլ հոսանքներ	*Առկա չեն*
12.6. աղբահանություն	*համայնքային*
13. Տարածքի ինժեներական նախապատրաստում	*Կազմակերպել տարածքի ջրահեռացում:* (ռելիեֆի կազմակերպման, ջրահեռացման, ինժեներական պաշտպանության միջոցառումները)
14. Բարեկարգում	*Ազատ տարածքը բարեկարգել և կանաչապատել* (լանդշաֆտային պլանավորման վերաբերյալ պահանջներ, կանաչապատում, ճարտարապետական փոքր ձևեր, ցանկապատում, գովազդ և այլն)
15. Շինարարական նյութեր	*Երկաթբետոնե տարրեր, քարե շար, ապակի, մետաղական տարրեր:* (շինարարական նյութերի օգտագործման առաջարկությունները տանիքների, ճակատների լուծումների, արտաքին դռների, պատուհանների վերաբերյալ)
16. Պաշտպանական կառույցներ	*Ըստ նախագծի* (արտակարգ իրավիճակներում մարդկանց օբյեկտների պաշտպանության միջոցառումները)
17. Հակահրդեհային պահանջներ	*Ապահովել հակահրդեհային նորմատիվ պահանջները* (հակահրդեհային անվտանգության ապահովման միջոցառումները)
18. Հաշմանդամների և բնակչության սակավաշարժ խմբերի պաշտպանության միջոցառումներ	*ապահովել հաշմանդամների և բնակչության սակավաշարժ խմբերի տեղաշարժը*
19. Շրջակա միջավայրի պահպանում	*ապահովել շրջակա միջավայրի պահպանման համապատասխան միջոցառումները* (շրջակա միջավայրը վնասակար ազդեցությունից բացառելու միջոցառումները)
20. Շինարարության կազմակերպում	*Ըստ նորմերի* (առաջարկություններ շինարարության հետ կապված անբարենպաստ ազդեցության բացառման, բնապահպանական անվտանգության և տրանսպորտի անխափան աշխատանքի ապահովման վերաբերյալ)
21. Առաջադրանքի գործողության ժամկետը և նախագծի մշակման փուլերը	*մեկ տարի վեց ամիս, ՀՀ քաղաքաշինության նախարարի 11.09.2017թ. հ.128-Ն հրամանով հաստատված դրույթներին և այլ իրավական ակտերին համապատասխան:* (Նշվում են առաջադրանքի գործողության ժամկետը և նախագծի մշակման փուլերը)

Լ Ր Ա Ց Ո Ւ Ց Ի Չ   Պ Ա Յ Մ Ա Ն Ն Ե Ր Ը

22. Նախագծային փաստաթղթերի փորձաքննությանը ներկայացվող պահանջներ	*համաձայն ՀՀ կառավարության 19.03.2015թ. «Հայաստանի Հանրապետությունում կառուցապատման նպատակով թույլտվությունների և այլ փաստաթղթերի տրամադրման կարգը հաստատելու և Հայաստանի Հանրապետության կառավարության մի շարք որոշումներ ուժը կորցրած ճանաչելու մասին» N 596-Ն որոշման* (Հայաստանի Հանրապետության օրենսդրությամբ սահմանված փորձաքննության տեսակը կամ նախագծողի երաշխավորագիրը` եթե կառուցվող համապատասխան իրավական ակտին)
23. Միջանկյալ համաձայնեցում	*Համաձայնեցում Աբովյան համայնքի ղեկավարի հետ* (իրավասու մարմնի կամ Հայաստանի Հանրապետության օրենսդրությամբ նախատեսված դեպքերում շահագրգիռ մարմինների հետ էսքիզային նախագծի նախնական համաձայնեցում, նշվում է նաև առաջադրանքի փոփոխման հնարավորությունը` ՀՀ կառավարության 19 մարտի 2015 թվականի N 596-Ն որոշման N 1 հավելվածի 87-րդ կետով նախատեսված դեպքում)
24. Հասարակական քննարկումներ	*Նորմերի համաձայն* (Հայաստանի Հանրապետության օրենսդրությամբ սահմանված դեպքերում և կարգով)
25. Համաձայնեցումներ	• *Համաձայնեցում Աբովյան համայնքի ղեկավարի հետ:* • *Մինչև նախագծային աշխատանքները սկսելը համաձայնության ձևով բերել տվյալ ինժեներական ենթակառուցվածքների սեփականատերերի (օգտագործողների) հետ* • *Համաձայնեցում հարևան հողամասի սեփականատեր(երի) (օգտագործող(ների)) հետ* (նշվում են տվյալ օբյեկտի համաձայնեցման` օրենքով սահմանված պահանջները` հաշմանդամների ու բնակչության պահպանության և այլ լիազորված մարմինների հետ, ինչպես նաև ՀՀ կառավարության 19 մարտի 2015 թվականի N 596-Ն որոշման N 1 հավելվածի 56-րդ կետով սահմանված դեպքերում` ինժեներական ենթակառուցվածքի սեփականատիրոջ (օգտագործողի) հետ)
26. Փոստային բաժանորդային պահարանների տեղադրում	*չի պահանջվում*
27. Այլ պայմաններ	• *Նախագծի կազմը և բովանդակությունը համապատասխանեցնել ՀՀ կառավարության առընթեր քաղաքաշինության պետական կոմիտեի նախագահի 11.09.2017թ. «Բնակելի, հասարակական, արտադրական շենքերի և շինությունների նախագծային փաստաթղթերի կազմը և բովանդակությունը սահմանող կանոնները և ՀՀ քաղաքաշինության նախարարի 29.11.2006թ. հ.273-Ն հրամանն ուժը կորցրած ճանաչելու մասին» հ.128-Ն հրամանով հաստատված դրույթներին:* • *Շինությունը նախագծել ՀՀ քաղաքաշինության նախարարի 14.10.2014թ ՀՀՇՆ 30-01-2014 «Քաղաքաշինություն. քաղաքային և գյուղական բնակավայրերի հատակագծում և կառուցապատում» շինարարական նորմերը հաստատելու և Հայաստանի Հանրապետության քաղաքաշինության նախարարի 2001 թվականի հոկտեմբերի 1-ի n 82 հրամանում փոփոխություն կատարելու մասին» N 263-Ն հրամանով հաստատված դրույթներին համապատասխան:* • *Նախագիծը ներկայացնել համաձայնեցման երկու օրինակից:*

ՀԱՅԱՍՏԱՆԻ ՀԱՆՐԱՊԵՏՈՒԹՅԱՆ
ԱԲՈՎՅԱՆ ՀԱՄԱՅՆՔԻ ՂԵԿԱՎԱՐ

ԷԴՈՒԱՐԴ ԲԱԲԱՅԱՆ

Կ.Տ.

ՀԱՅԱՍՏԱՆԻ ՀԱՆՐԱՊԵՏՈՒԹՅԱՆ
ԿՈՏԱՅՔԻ ՄԱՐԶԻ ԱԲՈՎՅԱՆ ՀԱՄԱՅՆՔԻ ՂԵԿԱՎԱՐ

Ո Ր Ո Շ ՈՒ Մ

05 ապրիլի 2023 թվականի   N 1163

ԱԲՈՎՅԱՆ ՀԱՄԱՅՆՔԻ ՂԵԿԱՎԱՐԻ 2022 ԹՎԱԿԱՆԻ ՄԱՐՏԻ 30-Ի N 590 ՈՐՈՇՄԱՆ ՄԵՋ ԼՐԱՑՈՒՄՆԵՐ ԿԱՏԱՐԵԼՈՒ ՄԱՍԻՆ

Համաձայն «Նորմատիվ իրավական ակտերի մասին» օրենքի 33-րդ և 34-րդ հոդվածների, Հայաստանի Հանրապետության կառավարության 2015 թվականի մարտի 19-ի N 596-Ն որոշման, հիմք ընդունելով «ԱՆՏՈՆՅԱՆ ՆԱԽԱԳԻԾ» սահմանափակ պատասխանատվությամբ ընկերության 2023 թվականի մարտի 23-ին լրամշակված և փոփոխված աշխատանքային նախագիծը, հաշվի առնելով Շուշանիկ Միրիջանյանի դիմումը (մուտք՝ 2023 թվականի մարտի 24-ի N Ք-1508).

1. Աբովյան համայնքի ղեկավարի 2022 թվականի մարտի 30-ի «Շուշանիկ Միրիջանյանին շինարարության թույլտվություն տալու մասին» N 590 որոշմամբ տրված N 27 շինարարության թույլտվության 4-րդ կետում կատարել հետևյալ լրացումները՝ «նախագծային աշխատանքների կապալառուի անվանումը, լիցենզիայի համարը» տողը լրացնել ««ԱՆՏՈՆՅԱՆ ՆԱԽԱԳԻԾ» ՍՊԸ» բառերով, իսկ «Նշել իրավաբանական մարմնի անվանումը» տողը՝ «ՀԱՄԱՅՆՔԻ ՂԵԿԱՎԱՐԻ ԿՈՂՄԻՑ» բառերով:

2. Սույն որոշումն ուժի մեջ է մտնում Շուշանիկ Միրիջանյանին որոշման ընդունման մասին իրազեկելու օրվան հաջորդող օրվանից:

ՀԱՄԱՅՆՔԻ ՂԵԿԱՎԱՐ   Է. ԲԱԲԱՅԱՆ

2023թ. ապրիլի 05
ք. Աբովյան

ՀԱՅԱՍՏԱՆԻ ՀԱՆՐԱՊԵՏՈՒԹՅԱՆ
ԿՈՏԱՅՔԻ ՄԱՐԶԻ ԱԲՈՎՅԱՆ ՀԱՄԱՅՆՔԻ ՂԵԿԱՎԱՐ

Ո Ր Ո Շ ՈՒ Մ

05 ապրիլի 2023 թվականի N 1164

ԼԻԼԻԹ ՀՈՎՍԵՓՅԱՆԻՆ ՇԻՆԱՐԱՐՈՒԹՅԱՆ ԹՈՒՅԼՏՎՈՒԹՅՈՒՆ ՏԱԼՈՒ ՄԱՍԻՆ

Համաձայն «Տեղական ինքնակառավարման մասին» օրենքի 42-րդ հոդվածի 1-ին մասի 6-րդ կետի, Հայաստանի Հանրապետության կառավարության 2015 թվականի մարտի 19-ի N 596-Ն որոշման, Աբովյան համայնքի ավագանու 2022 թվականի դեկտեմբերի 28-ի N 191-Ն որոշման, հաշվի առնելով Լիլիթ Հովսեփյանի դիմումը (մուտք՝ 2023 թվականի փետրվարի 24-ի N Ք-885).

1. Լիլիթ Հովսեփյանին տալ բնակելի տան և պարսպի կառուցման շինարարության թույլտվություն (շինարարության թույլտվությունը կցվում է):
2. Լիլիթ Հովսեփյանը պարտավոր է Աբովյանի համայնքապետարանի 900105201454 հաշվեհամարին մուծել 30 000 (երեսուն հազար) դրամ տեղական տուրք՝ շինարարության թույլտվության համար:
3. Կառուցապատողը շինարարական աշխատանքները սկսելուց առնվազն երեք օր առաջ պարտավոր է Աբովյան համայնքի ղեկավարին ներկայացնել N 2-5 ձևի տեղեկանք:
4. Սույն որոշումն ուժի մեջ է մտնում Լիլիթ Հովսեփյանին որոշման ընդունման մասին իրազեկելու օրվան հաջորդող օրվանից:

ՀԱՄԱՅՆՔԻ ՂԵԿԱՎԱՐ **Ե. ԲԱԲԱՅԱՆ**

2023թ. ապրիլի 05
ք. Աբովյան

ՀԱՅԱՍՏԱՆԻ ՀԱՆՐԱՊԵՏՈՒԹՅՈՒՆ
ԿՈՏԱՅՔԻ ՄԱՐԶ, ԱԲՈՎՅԱՆ ՀԱՄԱՅՆՔ

ՇԻՆԱՐԱՐՈՒԹՅԱՆ ԹՈՒՅԼՏՎՈՒԹՅՈՒՆ

N 129 05 ապրիլ 2023թ

Տրված է կառուցապատող *ԼԻԼԻԹ ՀՈՎՍԵՓՅԱՆԻՆ, ՀՀ, ԵՐԵՎԱՆ, ՎՐԱՑԱԿԱՆ Փ, 17/47*
(իրավաբանական անձի անվանումը, պետական գրանցման վկայականի համարը)

ՀՀ, Կոտայքի մարզ, համայնք Աբովյան, գ. Արամուս, Ազատամարտիկների խճուղի 31/1 հասցեում
(ֆիզիկական անձի անունը, ազգանունը, հասցեն, հողամասի գտնվելու վայրը)

բնակելի տան և պարսպի, միջինից բարձր ռիսկայնության աստիճան՝ III կատեգորիա օբյեկտի
(օբյեկտի անվանումը, ռիսկայնության աստիճանը (կատեգորիան), հակիրճ բնութագիրը, հիմնական ցուցանիշները)

կառուցման շինարարական աշխատանքների կատարման, այդ թվում՝
(նոր կառուցման, վերակառուցման, վերանորոգման, ուժեղացման և այլն)

կառուցապատվող հողամասի գլխավոր հատակագծի վրա նշված ոչ հիմնական կառույցների ____________ տեղադրման համար:
(նշվում են ոչ հիմնական կառույցների անվանումները)

1.Օբյեկտի նախագծային փաստաթղթերը՝
1)մշակվել են *«ՄՈՎԱՐԹ» ՍՊԸ*
(նախագծային փաստաթղթերը մշակող նախագծային աշխատանքների կապալառուի անվանումը)

____________ կողմից,
(լիցենզիայի համարը)

2)ստացել է (են) *08/09/2022* թ. N *22-375* փորձագիտական դրական եզրակացությունը (եզրակացությունները) *ՊԱՐԶ*
(նշել փորձաքննության տեսակը)

«ԱՐՏԱԳԵՐԱՏԵՍՉԱԿԱՆ ՓՈՐՁԱՔՆՆՈՒԹՅՈՒՆ» ՓԲԸ 16973 կողմից
(նշել փորձաքննության մարմնի (մարմինների) անվանումը, լիցենզիայի համարը)

կամ նախագիծը թողարկող պատասխանատու կապալառուի երաշխավորագիրը՝ *թ. N*
(նշել նախագիծը թողարկող պատասխանատու կապալառուի երաշխավորության պայմանագրի համարը)

3)սահմանված կարգով համաձայնեցվել են իրավասու մարմնի, օրենքով սահմանված այլ շահագրգիռ մարմինների ____________ հետ:
(նշել մարմինների անվանումները և համաձայնեցման ժամկետները)

2.Շինարարական աշխատանքներն իրականացնել *05 ապրիլ 2023 - 05 ապրիլ 2025* ընթացքում:
(նշել շինարարության նորմատիվային տևողությունը)

ներառյալ ավարտական ակտի տրամադրման համար ավարտված շինարարական օբյեկտն ընդունող հանձնաժողովի աշխատանքի համար նախատեսվող ժամկետը:
2.1.Ապահովել օբյեկտի շահագործման թույլտվության ստացումը՝

ավարտական ակտի տրամադրումից 1 ամսվա ընթացքում,
ավարտական ակտի տրամադրման օրը:

Ներառյալ ավարտված շինարարական օբյեկտն ընդունող հանձնաժողովի աշխատանքի համար նախատեսվող ժամկետը:

3.Շինարարության վարման մատյանը բաղկացած է **19** էջից, կարված և դրոշմակնքված է **ԱԲՈՎՅԱՆ ՀԱՄԱՅՆՔԻ ՂԵԿԱՎԱՐԻ** կողմից:

4.Նախագծային փաստաթղթերը փոփոխվել են
(լրացվում է N 1 հավելվածի 108-րդ կետով նախատեսված դեպքերում)

______________________________ կողմից

և սահմանված կարգով համաձայնեցվել իրավասու մարմնի ______________ և այլ

շահագրգիռ մարմինների ______________________ հետ:

5.Հատուկ պայմաններ՝

1)Կառուցապատողը նախքան շինարարությունն սկսելը, ինչպես նաև դրա ընթացքում, պարտավոր է հասցվելիք վնասների փոխհատուցման համար համաձայնության գալ կառուցապատման հետևանքով վնասներ կրող սուբյեկտների հետ:

2)Շինարարության թույլտվությամբ սահմանված ժամկետներում կառուցապատումը չավարտելու դեպքում գործում են N 1 հավելվածի 123-126-րդ կետերով սահմանված պահանջները:

3)(լրացվում է N 1 հավելվածի 84-րդ կետով սահմանված դեպքերում) սույն թույլտվությունը տրվել է սահմանված կարգով հաստատված «Նախագիծ» փուլի հիման վրա, որին հաջորդող «Աշխատանքային փաստաթղթեր» փուլը պետք է ապահովի հաստատված փուլով ընդունված լուծումները և աշխատանքների իրականացման հաջորդականությունը

____

6.(լրացվում է N1 հավելվածի 13-րդ կետով սահմանված դեպքերում)
Հաշվի առնելով, որ կառուցվող օբյեկտի շինարարությունը հնարավոր չէ առանց գլխավոր հատակագծի վրա համարների տակ նշված շենքի (շենքերի) և կամ շինության

(շինությունների) ______________________________ քանդման՝

սեփականատիրոջը (օգտագործողին) ______________________

տրված սույն թույլտվությունը նաև քանդման թույլտվություն է:
Օբյեկտի քանդման աշխատանքներն իրականացնել նախագծային փաստաթղթերով ամրագրված հաջորդականությամբ:

7.Այլ պայմաններ ***շինհրապարակում ապահովել ժամանակավոր ցանկապատի և տեղեկատվական վահանակի առկայությունը***

8.Կառուցապատողը շինարարական (քանդման, ապամոնտաժման) աշխատանքները սկսելուց առնվազն 3 օր առաջ համաձայն N 5 հավելվածի N 2-5 ձևի տեղեկացնում է իրավասու մարմնին:

9.Թույլտվության հիման վրա ցանկացած շինարարական և գուգահեռ աշխատանք կարող է իրականացվել բացառապես Հայաստանի Հանրապետության օրենսդրությանը, նախագծային փաստաթղթերին և նորմատիվ-տեխնիկական պահանջներին համապատասխան:

ՀԱՅԱՍՏԱՆԻ ՀԱՆՐԱՊԵՏՈՒԹՅԱՆ ԱԲՈՎՅԱՆ ՀԱՄԱՅՆՔԻ ՂԵԿԱՎԱՐ

ԷԴՈՒԱՐԴ ԲԱԲԱՅԱՆ

Կ.Տ.

ՀԱՅԱՍՏԱՆԻ ՀԱՆՐԱՊԵՏՈՒԹՅԱՆ
ԿՈՏԱՅՔԻ ՄԱՐԶԻ ԱԲՈՎՅԱՆ ՀԱՄԱՅՆՔԻ ՂԵԿԱՎԱՐ

Ո Ր Ո Շ ՈՒ Մ

05 ապրիլի 2023 թվականի N 1165

ԿՈՏԱՅՔԻ ՄԱՐԶԻ ԹԻՎ 1 ՌԱԴԻՈԿԱՅԱՆ ՀԱՍՑԵՈՒՄ ԳՏՆՎՈՂ ԲՆԱԿԱՐԱՆԸ ՎԵՐԱՀԱՍՑԵԱՎՈՐԵԼՈՒ ՄԱՍԻՆ

Համաձայն «Տեղական ինքնակառավարման մասին» օրենքի 35-րդ հոդվածի 1-ին մասի 22-րդ և 24-րդ կետերի, Հայաստանի Հանրապետության կառավարության 2005 թվականի դեկտեմբերի 29-ի N 2387-Ն որոշմամբ հաստատված կարգի 29-րդ, 45-րդ, 50-րդ, 51-րդ, 55-րդ և 62-րդ կետերի, Աբովյան համայնքի ավագանու 2022 թվականի դեկտեմբերի 28-ի N 193-Ն որոշման, հաշվի առնելով Հռիփսիմե Պողոսյանի դիմումը (մուտք՝ 2023 թվականի մարտի 17-ի N Ք-1310).

1. Կոտայքի մարզի թիվ 1 Ռադիոկայան հասցեում գտնվող բնակարանը (հիմք՝ 2023 թվականի մարտի 16-ի ըստ օրենքի ժառանգության իրավունքի վկայագիր՝ գրանցված Հայաստանի Հանրապետության «Կոտայքի մարզ» նոտարական տարածքի նոտարի գրանցամատյանում N 2180) վերահասցեավորել՝ համայնք Աբովյան, գյուղ Գետարգել, Հ. Վերդյան փողոց, 1 շենք, 3 բնակարան:

2. Հռիփսիմե Պողոսյանը պարտավոր է Աբովյանի համայնքապետարանի 900105201652 հաշվեհամարին մուծել 5 000 (հինգ հազար) դրամ՝ հասցեի տրամադրման ծառայության վճար:

3. Սույն որոշումն ուժի մեջ է մտնում Հռիփսիմե Պողոսյանին որոշման ընդունման մասին իրազեկելու օրվան հաջորդող օրվանից:

ՀԱՄԱՅՆՔԻ ՂԵԿԱՎԱՐ Է. ԲԱԲԱՅԱՆ

2023թ. ապրիլի 05
ք. Աբովյան

ՀԱՅԱՍՏԱՆԻ ՀԱՆՐԱՊԵՏՈՒԹՅԱՆ
ԿՈՏԱՅՔԻ ՄԱՐԶԻ ԱԲՈՎՅԱՆ ՀԱՄԱՅՆՔԻ ՂԵԿԱՎԱՐ

Ո Ր Ո Շ ՈՒ Մ

05 ապրիլի 2023 թվականի N 1166

ՎԱՐԹՈՒԿ ՄԱԼԵՔՅԱՆԻՆ ՇԻՆԱՐԱՐՈՒԹՅԱՆ ԹՈՒՅԼՏՎՈՒԹՅՈՒՆ ՏԱԼՈՒ ՄԱՍԻՆ

Համաձայն «Տեղական ինքնակառավարման մասին» օրենքի 42-րդ հոդվածի 1-ին մասի 6-րդ կետի, Հայաստանի Հանրապետության կառավարության 2015 թվականի մարտի 19-ի N 596-Ն որոշման, Աբովյան համայնքի ավագանու 2022 թվականի դեկտեմբերի 28-ի N 191-Ն որոշման, հաշվի առնելով Վարթուկ Մալեքյանի դիմումը (մուտք՝ 2023 թվականի մարտի 21-ի NՔ-1407).

1. Վարթուկ Մալեքյանին տալ բնակելի տան և պարսպի կառուցման շինարարության թույլտվություն (շինարարության թույլտվությունը կցվում է):
2. Վարթուկ Մալեքյանը պարտավոր է Աբովյանի համայնքապետարանի 900105201454 հաշվեհամարին մուծել 15 000 (տասնհինգ հազար) դրամ տեղական տուրք՝ շինարարության թույլտվության համար:
3. Կառուցապատողը շինարարական աշխատանքները սկսելուց առնվազն երեք օր առաջ պարտավոր է Աբովյան համայնքի ղեկավարին ներկայացնել N 2-5 ձևի տեղեկանք:
4. Սույն որոշումն ուժի մեջ է մտնում Վարթուկ Մալեքյանին որոշման ընդունման մասին իրազեկելու օրվան հաջորդող օրվանից:

ՀԱՄԱՅՆՔԻ ՂԵԿԱՎԱՐ Է. ԲԱԲԱՅԱՆ

2023թ. ապրիլի 05
ք. Աբովյան

ՀԱՅԱՍՏԱՆԻ ՀԱՆՐԱՊԵՏՈՒԹՅՈՒՆ
ԿՈՏԱՅՔԻ ՄԱՐԶ, ԱՐՈՎՅԱՆ ՀԱՄԱՅՆՔ

ՇԻՆԱՐԱՐՈՒԹՅԱՆ ԹՈՒՅԼՏՎՈՒԹՅՈՒՆ

N 130 05 ապրիլ 2023թ

Տրված է կառուցապատող *ՎԱՐԹՈՒԿ ՄԱԼԵՔՅԱՆԻՆ, ՀՀ, ԵՐԵՎԱՆ, ԳՐԻԲՈՅԵԴՈՎԻ Փ., 21/6, 102*

ՀՀ, Կոտայքի մարզ, համայնք Արովյան, գ. Առինջ, Պ. Դուրյան թաղամաս, 4-րդ փողոց, 9 հասցեում

բնակելի տան և պարսպի, միջին ռիսկայնության աստիճան՝ II կատեգորիա օբյեկտի

կառուցման շինարարական աշխատանքների կատարման, այդ թվում՝

կառուցապատվող հողամասի գլխավոր հատակագծի վրա նշված ոչ հիմնական կառույցների ______ տեղադրման համար

1. Օբյեկտի նախագծային փաստաթղթերը մշակվել են *«ԴԵՔԱՐԹ ՍՏՈՒԴԻՈ» ՍՊԸ*

______ կողմից,

Չյստացել է (են) թ. N փորձագիտական դրական եզրակացությունը (եզրակացությունները) *Համաձայն նորմերի փորձաքննության ենթակա չէ*

______ կողմից

կամ նախագիծը թողարկող պատասխանատու կապալառուի երաշխավորագիրը *16/03/2023 թ. N*

3) սահմանված կարգով համաձայնեցվել են իրավասու մարմնի, օրենքով սահմանված այլ շահագրգիռ մարմինների - ______ հետ

2. Շինարարական աշխատանքներն իրականացնել *05 ապրիլ 2023 - 05 ապրիլ 2025* ընթացքում

Ներառյալ ավարտական ակտի տրամադրման համար ավարտված շինարարական օբյեկտն ընդունող հանձնաժողովի աշխատանքի համար նախատեսվող ժամկետը:
2.1 Ապահովել օբյեկտի շահագործման թույլտվության ստացումը:

ավարտական ակտի տրամադրումից 1 ամսվա ընթացքում,

ավարտական ակտի տրամադրման օրը։

Երաշխավորված ավարտված շինարարական օբյեկտն ընդունող հանձնաժողովի աշխատանքի համար նախատեսվող ժամկետը։

3.Շինարարության վարման մատյանը բաղկացած է 19 էջից, կարված և դրոշմակնքված է **ԱԲՈՎՅԱՆ ՀԱՄԱՅՆՔԻ ՂԵԿԱՎԱՐԻ** կողմից

4 Նախագծային փաստաթղթերը փոփոխվել են

(լրացվում է N 1 հավելվածի 108-րդ կետով նախատեսված դեպքերում)

____ կողմից

և սահմանված կարգով համաձայնեցվել իրավասու մարմնի ____________________ և այլ

շահագրգիռ մարմինների ____________________________________ հետ

5.Հատուկ պայմաններ՝

1)Կառուցապատողը նախքան շինարարությունն սկսելը, ինչպես նաև դրա ընթացքում, պարտավոր է հաշվելիք փաստերի փոխհատուցման համար համաձայնության գալ կառուցապատման հետևանքով վնասներ կրող սուբյեկտների հետ

2)Շինարարության թույլտվությամբ սահմանված ժամկետներում կառուցապատողը չավարտելու դեպքում գործում են N 1 հավելվածի 123-126-րդ կետերով սահմանված պահանջները։

3)(լրացվում է N 1 հավելվածի 84-րդ կետով սահմանված դեպքերում) սույն թույլտվությունը տրվել է սահմանված կարգով հաստատված «Նախագիծ» փուլի հիման վրա, որին հաջորդող «Աշխատանքային փաստաթղթեր» փուլը պետք է ապահովի հաստատված փուլով ընդունված լուծումները և աշխատանքների իրականացման հաջորդականությունը

____

6 (լրացվում է N1 հավելվածի 13-րդ կետով սահմանված դեպքերում)

Հաշվի առնելով, որ կառուցվող օբյեկտի շինարարությունը հնարավոր չէ առանց գրավոր համաձայնության վրա համարների տակ նշված շենքի (շենքերի) և կամ շինության

(շինությունների) _________________________________ քանդման

սեփականատիրոջ (օգտագործողին) ____________________

տրված սույն թույլտվությունը նաև քանդման թույլտվություն է։

Օբյեկտի քանդման աշխատանքներն իրականացնել նախագծային փաստաթղթերով ամրագրված հաջորդականությամբ։

7.Այլ պայմաններ *շինհրապարակում ապահովել ժամանակավոր ցանկապատի և տեղեկատվական վահանակի առկայությունը*

8.Կառուցապատողը շինարարական (քանդման, ապամոնտաժման) աշխատանքները սկսելուց առնվազն 3 օր առաջ համաձայն N 5 հավելվածի N 2.5 ձևի տեղեկացնում է իրավասու մարմնին

9.Թույլտվության հիման վրա ցանկացած շինարարական և զուգահեռ աշխատանք կարող է իրականացվել բացառապես Հայաստանի Հանրապետության օրենսդրությանը, նախագծային փաստաթղթերին և նորմատիվ տեխնիկական պահանջներին համապատասխան

ՀԱՅԱՍՏԱՆԻ
ՀԱՆՐԱՊԵՏՈՒԹՅԱՆ
ԱԲՈՎՅԱՆ ՀԱՄԱՅՆՔԻ
ՂԵԿԱՎԱՐ

Կ.Տ.

ԷԴՈՒԱՐԴ
ԲԱԲԱՅԱՆ

ՀԱՅԱՍՏԱՆԻ ՀԱՆՐԱՊԵՏՈՒԹՅԱՆ
ԿՈՏԱՅՔԻ ՄԱՐԶԻ ԱԲՈՎՅԱՆ ՀԱՄԱՅՆՔԻ ՂԵԿԱՎԱՐ

Ո Ր Ո Շ ՈՒ Մ

06 ապրիլի 2023 թվականի N 1167

ԱՆՀԱՏ ՁԵՌՆԱՐԿԱՏԵՐ ԱՆԴՐԱՆԻԿ ԱՍԱՏՐՅԱՆԻՆ 2023 ԹՎԱԿԱՆԻ ԸՆԹԱՑՔՈՒՄ ՀԱՆՐԱՅԻՆ ՍՆՆԴԻ ԿԱԶՄԱԿԵՐՊՄԱՆ ԵՎ ԻՐԱԿԱՆԱՑՄԱՆ ԹՈՒՅԼՏՎՈՒԹՅՈՒՆ ՏԱԼՈՒ ՄԱՍԻՆ

Համաձայն «Տեղական ինքնակառավարման մասին» օրենքի 45-րդ հոդվածի 1-ին մասի 4-րդ կետի, Աբովյան համայնքի ավագանու 2022 թվականի սեպտեմբերի 29-ի N 110-Ն և դեկտեմբերի 28-ի N 191-Ն որոշումների, հիմք ընդունելով անհատ ձեռնարկատեր Անդրանիկ Ասատրյանի հայտը (մուտք՝ 2023 թվականի ապրիլի 03-ի N Ք-1708).

1. Անհատ ձեռնարկատեր Անդրանիկ Ասատրյանին տալ 2023 թվականի ընթացքում Աբովյան համայնքի Աբովյան քաղաքի Հանրապետության փողոցի թիվ 1/100 հասցեում (44.2 քառակուսի մետր) հանրային սննդի կազմակերպման և իրականացման թույլտվություն (Թույլտվություն N 43 կցվում է):

2. Անհատ ձեռնարկատեր Անդրանիկ Ասատրյանը պարտավոր է Աբովյանի համայնքապետարանի 900105201868 հաշվեհամարին վճարել տեղական տուրք՝ 32 000 (երեսուներկու հազար) դրամ:

3. Սույն որոշումն ուժի մեջ է մտնում անհատ ձեռնարկատեր Անդրանիկ Ասատրյանին որոշման ընդունման մասին իրազեկելու օրվան հաջորդող օրվանից:

ՀԱՄԱՅՆՔԻ ՂԵԿԱՎԱՐ Է. ԲԱԲԱՅԱՆ

2023թ. ապրիլի 06
ք. Աբովյան

ՀԱՅԱՍՏԱՆԻ ՀԱՆՐԱՊԵՏՈՒԹՅՈՒՆ
ԿՈՏԱՅՔԻ ՄԱՐԶ
ԱԲՈՎՅԱՆԻ ՀԱՄԱՅՆՔԱՊԵՏԱՐԱՆ

ԹՈՒՅԼՏՎՈՒԹՅՈՒՆ ԹԻՎ ՀՍԿ-Ի - 43

ՀԱՄԱՅՆՔԻ ՎԱՐՉԱԿԱՆ ՏԱՐԱԾՔՈՒՄ ՀԱՆՐԱՅԻՆ ՍՆՆԴԻ ԿԱԶՄԱԿԵՐՊՄԱՆ ԵՎ ԻՐԱԿԱՆԱՑՄԱՆ

Տրված՝ ***06 ապրիլի 2023թ.***

Թույլատրված գործունեության անվանումը՝
Հանրային սննդի կազմակերպում և իրականացում։

Հայտատու իրավաբանական անձի լրիվ անվանումը, կազմակերպաիրավական ձևը և գտնվելու վայրը կամ անհատ ձեռնարկատիրոջ անունը, ազգանունը և գտնվելու վայրը, հարկ վճարողի հաշվառման համարը՝
Անդրանիկ Ասատրյան անհատ ձեռնարկատեր, ՀՀ Կոտայքի մարզ ք. Աբովյան Ռոսիայի փողոց շ. 14 բն. 96, ՀՎՀՀ՝ 43077845։

Գործունեության տեսակի իրականացման վայրը, ***ՀՀ Կոտայքի մարզ Աբովյան համայնք ք. Աբովյան Հանրապետության փողոց թիվ 1/100։***

Շինության տեսակը՝ ***հիմնական շինություն։***

Թույլտվության գործողության ժամկետը՝ ***01 հունվարի 2023թ.***-ից մինչև ***31 դեկտեմբերի 2023թ.***-ը։

ՀԱՄԱՅՆՔԻ ՂԵԿԱՎԱՐ ԷԴՈՒԱՐԴ ԲԱԲԱՅԱՆ

ՀԱՅԱՍՏԱՆԻ ՀԱՆՐԱՊԵՏՈՒԹՅԱՆ
ԿՈՏԱՅՔԻ ՄԱՐԶԻ ԱԲՈՎՅԱՆ ՀԱՄԱՅՆՔԻ ՂԵԿԱՎԱՐ

Ո Ր Ո Շ Ու Մ

06 ապրիլի 2023 թվականի N 1168

ՎԱԶԳԵՆ ԱՐԵՎՅԱՆԻՆ ԳԱԶԱՄԱՏԱԿԱՐԱՐՄԱՆ ՀԱՄԱԿԱՐԳ ԿԱՌՈՒՑԵԼՈՒ ՇԻՆԱՐԱՐՈՒԹՅԱՆ ԹՈՒՅԼՏՎՈՒԹՅՈՒՆ ՏԱԼՈՒ ՄԱՍԻՆ

Համաձայն «Տեղական ինքնակառավարման մասին» օրենքի 42-րդ հոդվածի 1-ին մասի 6-րդ կետի, Հայաստանի Հանրապետության կառավարության 2015 թվականի մարտի 19-ի N 596-Ն որոշման, Աբովյան համայնքի ավագանու 2022 թվականի դեկտեմբերի 28-ի N 191-Ն որոշման, հաշվի առնելով Վազգեն Արևյանի դիմումը (մուտք՝ 2023 թվականի մարտի 31-ի N Ք-1667).

1. Համաձայնություն տալ «ԳԱԶՊՐՈՄ ԱՐՄԵՆԻԱ» փակ բաժնետիրական ընկերության Աբովյանի գազաֆիկացման և գազամատակարարման մասնաճյուղի կողմից 2023 թվականի փետրվարի 16-ին տրված տեխնիկական պայմանի ուղեգծով հետագիծ-նախագծային փաստաթղթերին և Վազգեն Արևյանին Աբովյան համայնքի Աբովյան քաղաքի 4-րդ միկրոշրջանի 1-ին թաղամասի թիվ 36 հասցեում տրամադրել գազամատակարարման համակարգի կառուցման շինարարության թույլտվություն (շինարարության թույլտվությունը կցվում է):
2. Վազգեն Արևյանը պարտավոր է Աբովյանի համայնքապետարանի 900105201454 հաշվեհամարին մուծել 45 000 (քառասունհինգ հազար) դրամ տեղական տուրք՝ շինարարության թույլտվության համար:
3. Շինարարական աշխատանքները կատարելիս անհրաժեշտ է տեղեկացնել «Աբովյանի համայնքային կոմունալ տնտեսություն» համայնքային ոչ առևտրային կազմակերպությանը, Հայաստանի Հանրապետության ոստիկանության Կոտայքի ճանապարհային ոստիկանությանը և մյուս շահագրգիռ կազմակերպություններին:
4. Քանդված հատվածները վերականգնել տասնօրյա ժամկետում:
5. Սույն որոշումն ուժի մեջ է մտնում որոշման ընդունման մասին իրազեկելու օրվան հաջորդող օրվանից:

ՀԱՄԱՅՆՔԻ ՂԵԿԱՎԱՐ Է. ԲԱԲԱՅԱՆ

2023թ. ապրիլի 06
ք. Աբովյան

ՀԱՅԱՍՏԱՆԻ ՀԱՆՐԱՊԵՏՈՒԹՅՈՒՆ

ԿՈՏԱՅՔԻ ՄԱՐԶ, ՀԱՄԱՅՆՔ ԱԲՈՎՅԱՆ

ՇԻՆԱՐԱՐՈՒԹՅԱՆ ԹՈՒՅԼՏՎՈՒԹՅՈՒՆ N Գ-4

«06» ապրիլի 2023 թ.

Տրված է կառուցապատող ՎԱԶԳԵՆ ԱՐԵՎՅԱՆ -ին՝
(իրավաբանական անձի անվանումը, պետական գրանցման)

ՀՀ Կոտայքի մարզ, Աբովյան համայնք, ք. Աբովյան, 4-րդ միկրոշրջան, 1-ին թաղամաս, թիվ 36 հասցեում
(վկայականի համարը, գտնվելու վայրը, հողամասի գտնվելու վայրը)

գազամատակարարման օբյեկտի
(օբյեկտի անվանումը, հակիրճ բնութագիրը, հիմնական ցուցանիշները)

կառուցման արդիականացման

աշխատանքների կատարման համար:

1. Գծային ինժեներական ենթակառուցվածքների ստեղծման (արդիականացման) հետագիծ-նախագծային փաստաթղթերը մշակվել են «ԱՇԽԱՏԱՆՔԱՅԻՆ ՆԱԽԱԳԻԾ»
(Նախագծային փաստաթղթերի փուլը)

«ԳԱԶՊՐՈՄ ԱՐՄԵՆԻԱ» ՓԲԸ կողմից:
(նախագծային աշխատանքների կատարողի անվանումը, լիցենզիայի համարը)

2. Շինարարական աշխատանքներն իրականացնել 6 ամսվա ընթացքում:
(նշել շինարարության նորմատիվային տևողությունը)

3. Հատուկ պայմաններ՝

1) կառուցապատողը, նախքան շինարարությունն սկսելը, ինչպես նաև դրա ընթացքում, պարտավոր է հասցվելիք վնասների փոխհատուցման համար համաձայնության գալ կառուցապատման հետևանքով վնասներ կրող սուբյեկտների հետ.

2) շինարարության թույլտվությամբ սահմանված ժամկետներում կառուցապատումը չավարտելու դեպքում գործում են Հայաստանի Հանրապետության կառավարության 2015 թվականի մարտի 19-ի N 596-Ն որոշման N 1 հավելվածի 123-126-րդ կետերով սահմանված պահանջները:

4. Թույլտվության հիման վրա ցանկացած շինարարական և զուգահեռ աշխատանք կարող է իրականացվել բացառապես Հայաստանի Հանրապետության օրենսդրությանը, նախագծային փաստաթղթերին և նորմատիվ-տեխնիկական պահանջներին համապատասխան:

ՀԱՅԱՍՏԱՆԻ ՀԱՆՐԱՊԵՏՈՒԹՅԱՆ
ԱԲՈՎՅԱՆ ՀԱՄԱՅՆՔԻ ՂԵԿԱՎԱՐ

ԷԴՈՒԱՐԴ ԲԱԲԱՅԱՆ

Կ. Տ.

ՀԱՅԱՍՏԱՆԻ ՀԱՆՐԱՊԵՏՈՒԹՅԱՆ
ԿՈՏԱՅՔԻ ՄԱՐԶԻ ԱԲՈՎՅԱՆ ՀԱՄԱՅՆՔԻ ՂԵԿԱՎԱՐ

Ո Ր Ո Շ ՈՒ Մ

06 ապրիլի 2023 թվականի N 1169

ԱԲՈՎՅԱՆ ՀԱՄԱՅՆՔԻ ԱՌԻՆՋ ԳՅՈՒՂԻ Մ. ՄԿՐՏՉՅԱՆ ԹԱՂԱՄԱՍԻ 12-ՐԴ ՓՈՂՈՑԻ ԹԻՎ 9/1 ՀԱՍՑԵՈՒՄ ԳՏՆՎՈՂ ՀՈՂԱՄԱՍՈՒՄ ԻՆՔՆԱԿԱՄ ԿԱՌՈՒՑՎԱԾ ԲՆԱԿԵԼԻ ՏՈՒՆԸ, ՕԺԱՆԴԱԿ ՇԻՆՈՒԹՅՈՒՆԸ, ԼՈՂԱՎԱԶԱՆԸ, ԾԱԾԿԸ ԵՎ ՊԱՐԻՍՊԸ ՕՐԻՆԱԿԱՆԱՑՆԵԼՈՒ ՄԱՍԻՆ

Համաձայն «Տեղական ինքնակառավարման մասին» օրենքի 35-րդ հոդվածի 1-ին մասի 24-րդ կետի, «Անշարժ գույքի հարկով հարկման նպատակով անշարժ գույքի շուկայական արժեքին մոտարկված կադաստրային գնահատման կարգը սահմանելու մասին» օրենքի 4-րդ հոդվածի 2-րդ մասի 6-րդ կետի, Հայաստանի Հանրապետության կառավարության 2006 թվականի մայիսի 18-ի N 912-Ն որոշմամբ հաստատված կարգի 8-րդ, 9-րդ, 10-րդ, 11-րդ և 13-րդ կետերի, 2020 թվականի հունիսի 4-ի N 1023-Ն որոշման, հաշվի առնելով այն հանգամանքը, որ բնակելի տունը, օժանդակ շինությունը, լողավազանը, ծածկը և պարիսպը կառուցված չեն ինժեներատրանսպորտային օբյեկտների օտարման կամ անվտանգության գոտիներում, քաղաքաշինական նորմերի և կանոնների էական խախտումներով, դրանց պահպանումը չի խախտում այլ անձանց իրավունքները և օրենքով պահպանվող շահերը, վտանգ չի սպառնում քաղաքացիների կյանքին ու առողջությանը, չի առաջացնում հարկադիր սերվիտուտ պահանջելու իրավունք և հիմք ընդունելով Սարգիս Վարդումյանի լիազորած անձ Արայիկ Ալավերդյանի դիմումը (մուտք՝ 2023 թվականի մարտի 17-ի N Ք-1304).

1. Սարգիս Գառնիկի Վարդումյանին սեփականության իրավունքով պատկանող (հիմք՝ 2019 թվականի հոկտեմբերի 01-ի N 01102019-07-0094 վկայական) Աբովյան համայնքի Առինջ գյուղի Մ. Մկրտչյան թաղամասի 12-րդ փողոցի թիվ 9/1 հասցեում գտնվող 883.24 քառակուսի մետր մակերեսով բնակելի կառուցապատման հողամասում ինքնակամ կառուցված 699.3 քառակուսի մետր արտաքին մակերեսով բնակելի տունը, 27.1 քառակուսի մետր արտաքին մակերեսով օժանդակ շինությունը, 42.1 քառակուսի մետր արտաքին մակերեսով լողավազանը, 31.55 քառակուսի մետր արտաքին մակերեսով ծածկը և 14.1 քառակուսի մետր մակերեսով պարիսպը համարել օրինական (Կադաստրի կոմիտեում հաշվառման ծածկագիր՝ 2023U5SK4T):
2. Սարգիս Վարդումյանը պարտավոր է ինքնակամ կառուցված բնակելի տան, օժանդակ շինության, լողավազանի, ծածկի և պարսպի օրինականացման համար սույն որոշման ընդունման օրվանից 60 (վաթսուն) օրվա ընթացքում Աբովյանի համայնքապետարանի 900105201397 հաշվեհամարին մուծել 1 944 015 (մեկ միլիոն ինը հարյուր քառասունչորս հազար տասնհինգ) դրամ և 164 727 (հարյուր վաթսունչորս հազար յոթ հարյուր քսանյոթ) դրամ, հակառակ դեպքում սույն որոշումը կհամարվի ուժը կորցրած:
3. Սույն որոշումն ուժի մեջ է մտնում որոշման ընդունման մասին իրազեկելու օրվան հաջորդող օրվանից:

ՀԱՄԱՅՆՔԻ ՂԵԿԱՎԱՐ Է. ԲԱԲԱՅԱՆ

2023թ. ապրիլի 06
ք. Աբովյան

ՀՈՂԱՄԱՍԻ ՀԱՏԱԿԱԳԻԾ

Սարգիս Վարդումյան	Կոտայքի մարզ Աբովյան համայնք, գյուղ Առինջ Ս. Մկրտչյան թաղամաս 12-րդ փողոց 9/1 հողամաս	Հաստատում եմ 06.04.2023թ.
անուն ազգանուն	Մարզ, համայնք, հասցե	Համայնքի ղեկավար Կ.Տ.
	Հողօգտագործման նպատակը	անուն, ազգանուն, հայրանուն

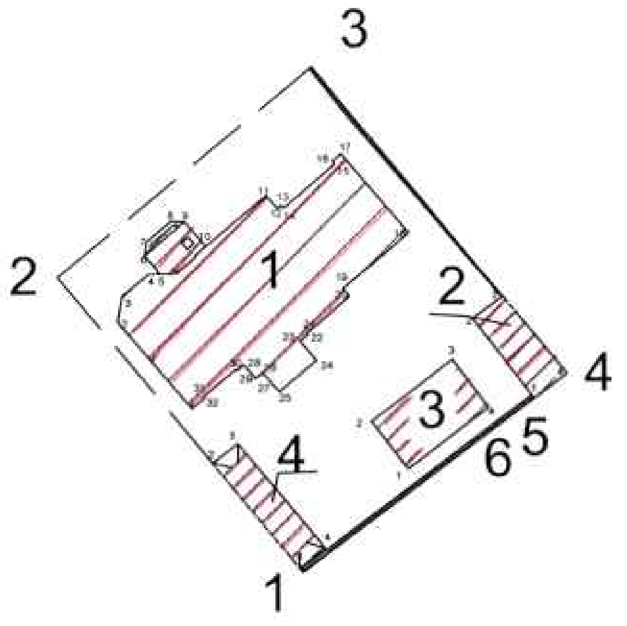

Մակերես հա	0.088324հա
Ծածկագիր	07-011-0346-0149
Նպատակային նշանակություն	Բնակավայրերի
Գործառնական նշանակություն	Բնակելի կառուցապատման

Լրացուցիչ նշումներ.

Հողամասի			
Եզրագծային (բեկման) կետեր	Կոորդինատներ		Գծային չափերը (մ)
	X	Y	
1	4454611.11	8465146.27	
2	4454635.72	8465126.20	31.76
3	4454653.02	8465147.17	27.18
4	4454627.59	8465168.18	32.99
5	4454623.85	8465163.20	6.22
6	4454622.28	8465161.13	2.60
1	4454611.11	8465146.27	18.59

Մասշտաբ 1:1000

Որակավորում ունեցող անձ		Գարեգին Աթանյան
Որակավորման վկայականի համարը		0447
Ստորագրություն		
Իրավաբանական անձի անվանումը		«ԷՅ ԷՄ ԹԻ ՔՈՆՍԱԼԹԻՆԳ» ՍՊԸ
ՀՎՀՀ		03550425
Ստորագրություն		
ամիս ամսաթիվ	չափագրության	16.01.2023
	հատակագծի կազմման	09.02.2023

Հողամասի			
Շրջադարձային (բեկման) կետեր	Կոորդինատներ X	Y	Գծային չափերը (մ)
	X	Y	
1	4454611.11	8465146.27	31.76
2	4454635.72	8465126.20	27.18
3	4454653.02	8465147.17	32.99
4	4454627.59	8465168.18	6.22
5	4454623.85	8465163.20	2.60
6	4454622.28	8465161.13	18.59
1	4454611.11	8465146.27	

Բնակելի տուն			
Շրջադարձային (բեկման) կետեր	Կոորդինատներ X	Y	Գծային չափերը (մ)
	X	Y	
1	4454624.79	8465137.16	9.40
2	4454631.96	8465131.09	2.22
3	4454634.15	8465131.48	2.85
4	4454635.97	8465133.68	0.98
5	4454635.97	8465134.66	2.00
6	4454637.50	8465133.37	1.12
7	4454638.61	8465133.50	2.69
8	4454640.35	8465135.55	1.12
9	4454640.29	8465136.67	2.68
10	4454638.25	8465138.40	6.49
11	4454642.44	8465143.36	1.44
12	4454641.34	8465144.29	0.42
13	4454641.61	8465144.61	0.29
14	4454641.39	8465144.80	5.59
15	4454645.00	8465149.06	0.29
16	4454645.22	8465148.88	0.95
17	4454645.83	8465149.60	8.55
18	4454639.31	8465155.12	7.13
19	4454634.70	8465149.68	0.85
20	4454634.05	8465150.23	4.71
21	4454631.01	8465146.63	0.14
22	4454630.90	8465146.72	0.85
23	4454630.35	8465146.07	2.09
24	4454628.76	8465147.42	4.03
25	4454626.15	8465144.35	2.09
26	4454627.75	8465143.00	0.75
27	4454627.27	8465142.43	1.51
28	4454628.42	8465141.45	0.78
29	4454627.91	8465140.85	0.13
30	4454628.01	8465140.77	3.48
31	4454625.77	8465138.11	0.13
32	4454625.67	8465138.20	1.36
1	4454624.79	8465137.16	

2.Օժանդակ շինություններ			
	Կոորդինատներ X	Y	Գծային չափերը (մ)
	X	Y	
1	4454625.54	8465165.45	8.37
2	4454632.19	8465160.38	3.09
3	4454634.00	8465162.88	8.32
4	4454627.59	8465168.18	3.41
1	4454625.54	8465165.45	

3.Լողավազան			
	Կոորդինատներ X	Y	Գծային չափերը (մ)
	X	Y	
1	4454619.69	8465154.99	4.99
2	4454623.66	8465151.96	8.46
3	4454628.78	8465158.69	4.98
4	4454624.78	8465161.66	8.39
1	4454619.69	8465154.99	

4. Ծածկ			
	Կոորդինատներ X	Y	Գծային չափերը (մ)
	X	Y	
1	4454611.45	8465145.99	11.35
2	4454620.25	8465138.82	2.63
3	4454621.82	8465140.93	11.30
4	4454613.12	8465148.14	2.72
1	4454611.45	8465145.99	

Որակավորում ունեցող անձ		[illegible]
Որակավորման վկայականի համարը		0447
Ստորագրություն		
Իրավաբանական անձի անվանումը		«[illegible]» ՍՊԸ
ՀՎՀՀ		03550425
Ստորագրություն		
ամիս ամսաթիվ	չափագրության	16.01.2023
	հատակագծի կազմման	09.02.2023

ՇԻՆՈՒԹՅՈՒՆՆԵՐԻ ՀԱՏԱԿԱԳԻԾ

Կոտայքի մարզ Աբովյան համայնք, գյուղ Առինջ Մ. Մկրտչյան թաղամաս 12-րդ փողոց $\frac{9}{1}$ հողամաս

Մարզ, համայնք, հասցե

Սեփականատեր	Սարգիս Վարդումյան

Բնակելի տուն

Ձեղնահարկ

D=0.2-0.5

d=0.1-0.2

h=2,7-3

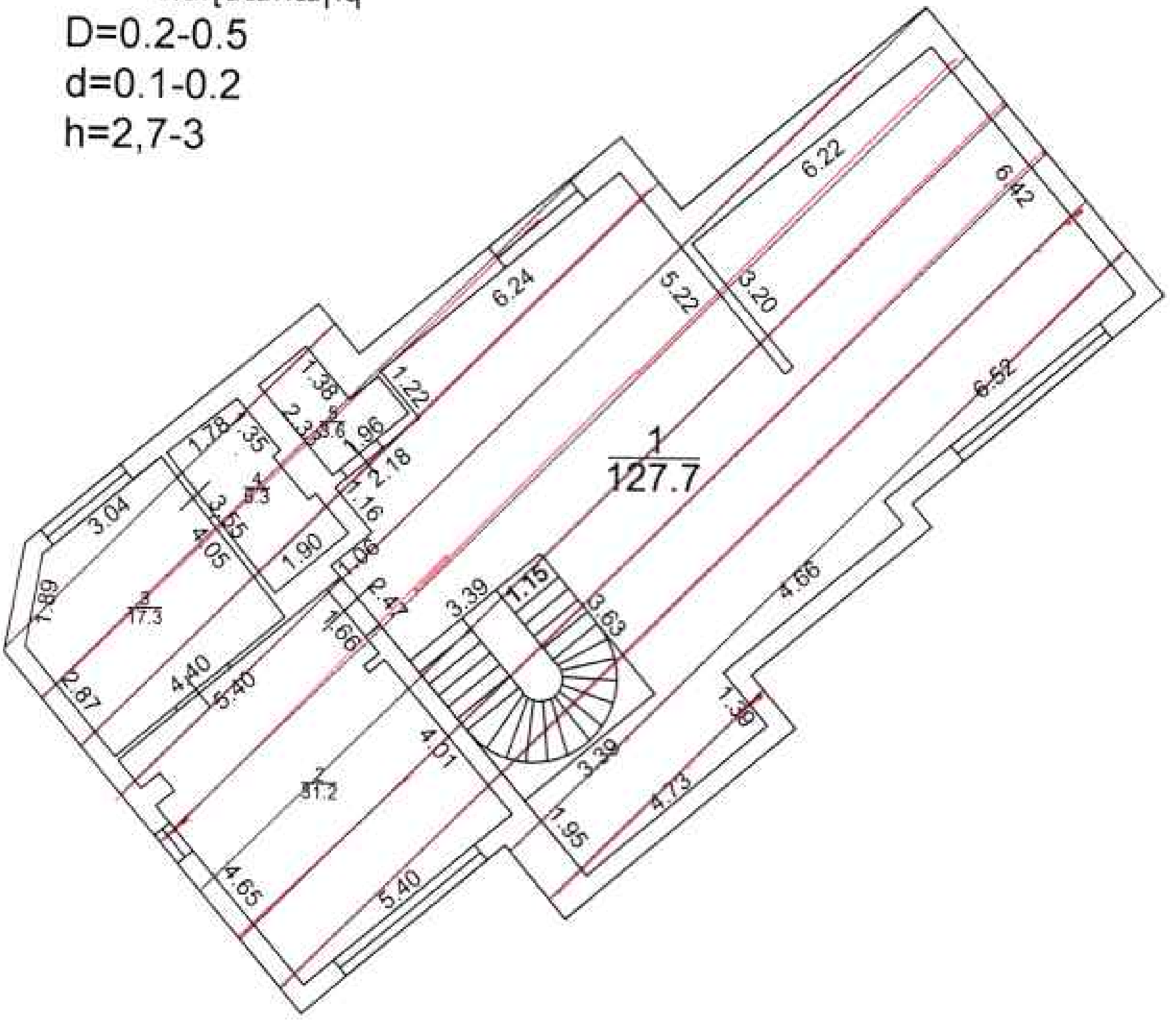

Լրացուցիչ նշումներ.

Մասշտաբ 1:100		
Որակավորում ունեցող անձ	[illegible]	
Որակավորման վկայականի համարը	0447	
Ստորագրություն		
Իրավաբանական անձի անվանումը	[illegible] ՍՊԸ	
ՀՎՀՀ	03550425	
Ստորագրություն		
ամիս ամսաթիվ	չափագրության	16.01.2023
	հատակագծի կազմման	09.02.2023

ՇԻՆՈՒԹՅՈՒՆՆԵՐԻ ՀԱՏԱԿԱԳԻԾ

ՉԼ 3

Կոտայքի մարզ Արովյան համայնք, գյուղ Առինջ Մ. Մկրտչյան թաղամաս 12-րդ փողոց 8 հողամաս

Մարզ, համայնք, հասցե

Սեփականատեր	Սարգիս Վարդումյան

2. Օժանդակ շինություն
h=3.4
d=0.1
D=0.1-0.3

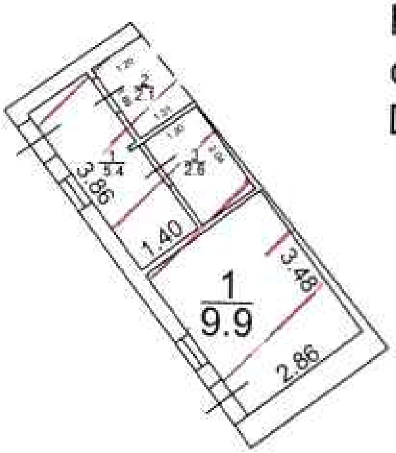

3. լողավազան
h=1.5
D=0.2

4 Ծածկ

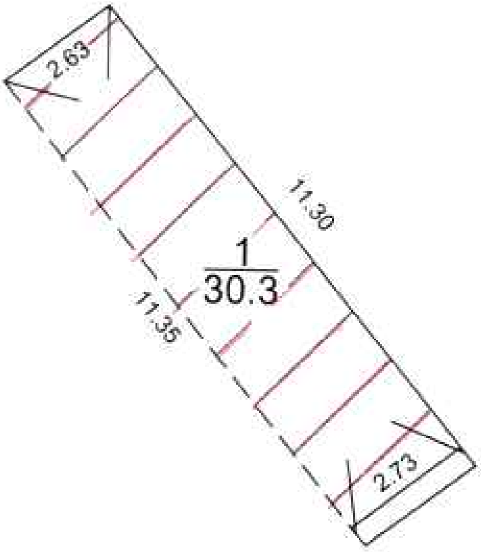

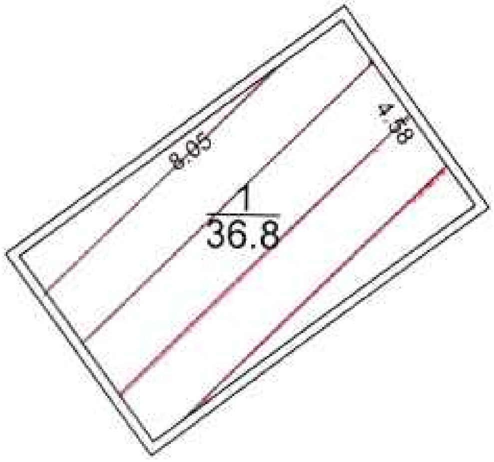

Լրացուցիչ նշումներ.

Մասշտաբ 1:100		
Որակավորում ունեցող անձ		Գարեգին Սիմոնյան
Որակավորման վկայականի համարը		0447
Ստորագրություն		
Իրավաբանական անձի անվանումը		<<ԻԳ ԷՄ ԷՄ ՔՈՆՍԱԼԹԻՆԳ>> ՍՊԸ
ՀՎՀՀ		03550425
Ստորագրություն		
ամիս ամսաթիվ	չափագրության	16.01.2023
	հատակագծի կազմման	09.02.2023

ՇԻՆՈՒԹՅՈՒՆՆԵՐԻ ՀԱՏԱԿԱԳԻԾ

Ձև 3

Կոտայքի մարզ Աբովյան համայնք, գյուղ Առինջ Մ. Մկրտչյան թաղամաս 12-րդ փողոց $\frac{9}{1}$ հողամաս

Մարզ, համայնք, հասցե

Սեփականատեր	Սարգիս Վարդումյան

1. Բնակելի տուն
2-րդ հարկ
D=0.2-0.5
d=0.1-0.2
h=3.6

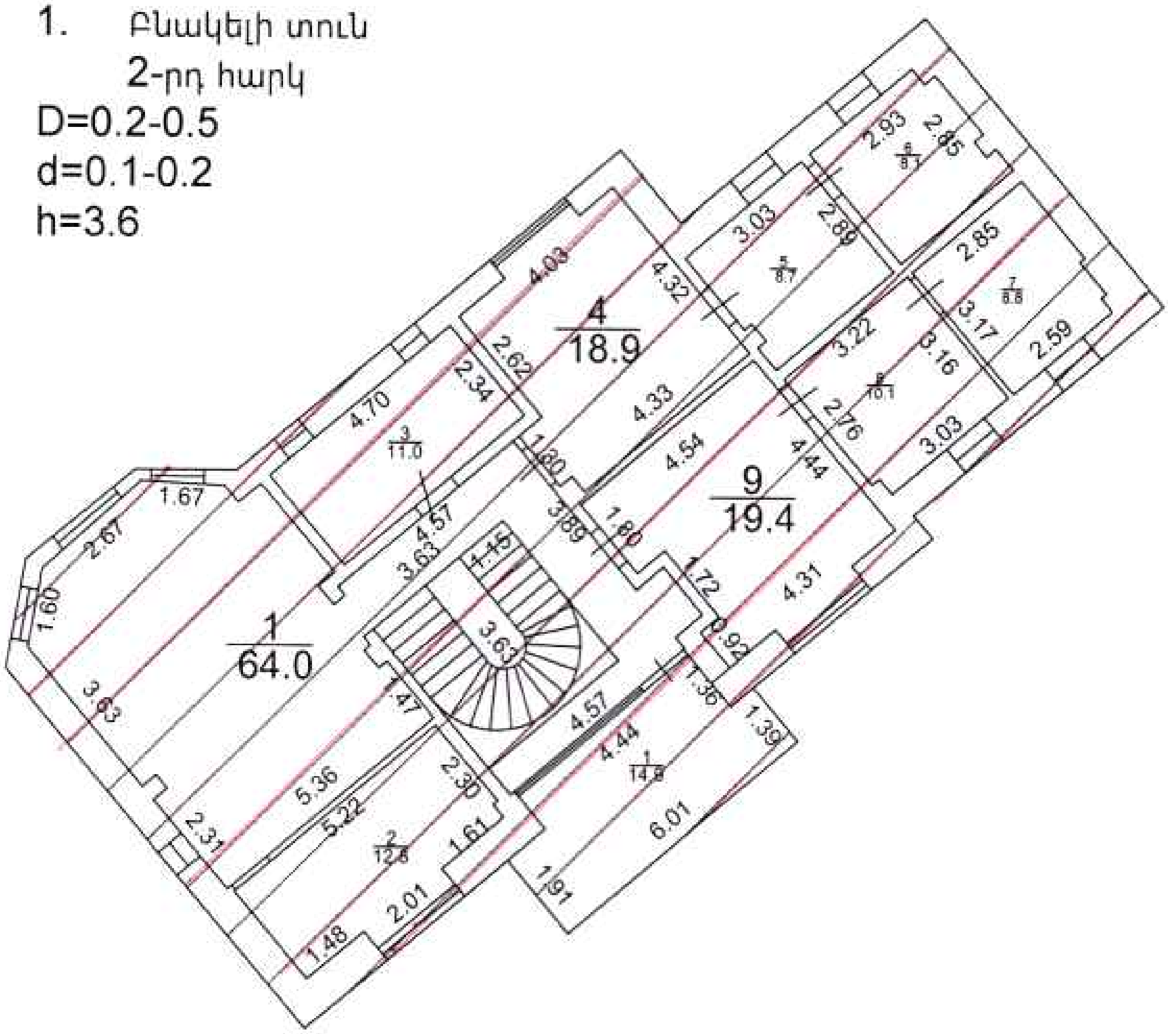

Լրացուցիչ նշումներ.

Մասշտաբ 1:100		
Որակավորում ունեցող անձ		[illegible]
Որակավորման վկայականի համարը		0447
Ստորագրություն		
Իրավաբանական անձի անվանումը		<<ԷՅ ԷՄ ԷՅ ԲԻԼԴԻՆԳ>> ՍՊԸ
ՀՎՀՀ		03550425
Ստորագրություն		
ամիս ամսաթիվ	չափագրության	16.01.2023
	հատակագծի կազմման	09.02.2023

ՇԻՆՈՒԹՅՈՒՆՆԵՐԻ ՀԱՏԱԿԱԳԻԾ

ՁԼ 3

Կոտայքի մարզ Աբովյան համայնք, գյուղ Առինջ Մ. Մկրտչյան թաղամաս 12-րդ փողոց 9/1 հողամաս

Մարզ, համայնք, հասցե

Սեփականատեր	Սարգիս Վարդումյան

1. Բնակելի տուն

1-ին հարկ

h=3.6

D=0.1-0.6

d= 0.1-0.3

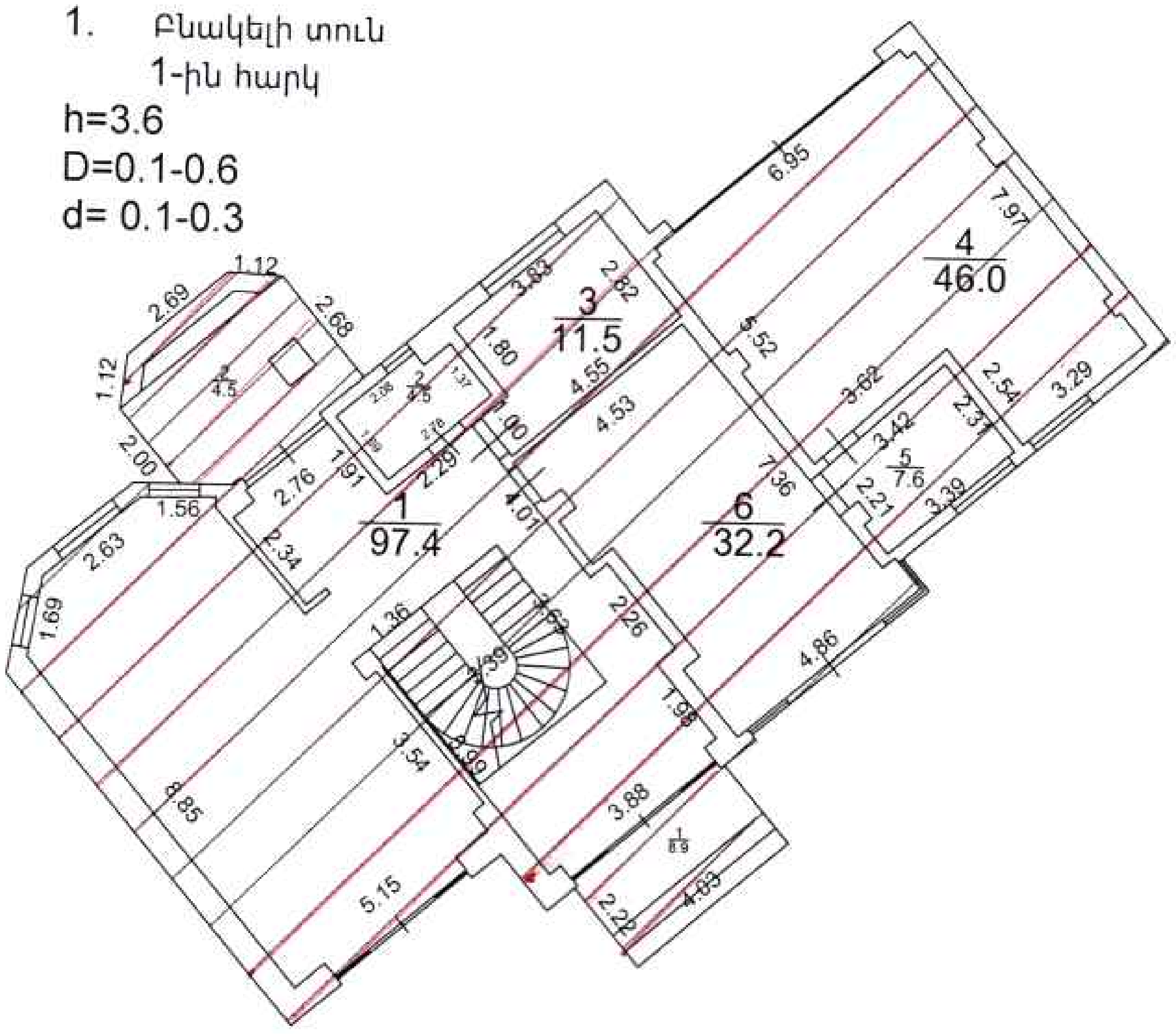

Լրացուցիչ նշումներ.

Մասշտաբ 1:100		
Որակավորում ունեցող անձ		Գարեգին Լալայան
Որակավորման վկայականի համարը		0447
Ստորագրություն		
Իրավաբանական անձի անվանումը		<<ԷՄ ԱՅ ՔՈՆՍԱԼԹԻՆԳ>> ՍՊԸ
ՀՎՀՀ		03550425
Ստորագրություն		
ամիս ամսաթիվ	չափագրության	16.01.2023
	հատակագծի կազմման	09.02.2023

Հավելված 1.5

ՇԻՆՈՒԹՅՈՒՆՆԵՐԻ ԲՆՈՒԹԱԳԻՐ

Մարզ Կոտայք, համայնք Արզական գյուղ Առինջ Մ. Մկրտչյան թաղամասի 12-րդ փողոց 9/1

Մարզ, համայնք, հասցե

Հ/Հ	Նպատակային նշանակություն	Գործառնական նշանակություն	Հարկ	Հարկայնություն	Մակերես (քմ)		Բարձրություն (մ)	Ծավալ (խմ)	Կառուցման տարեթիվ	Տանիքի նյութ (քմ)				Ավարտվածության աստիճան (քմ)				Շինությունների կառուցման նյութի կամ կառուցվածքի տեսակը									Միջհարկային ծածկի նյութ		Արտաքին հարդարումն ըստ կողմերի				
					Օրինական	Ինքնակամ				Թիթեղ	Թերթաքար /շիֆեր/	Կղմինդր	Այլ ջրամեկուսիչ նյութ	Անավարտ	Մինչև 50%	50%-80%	80% և ավելի	Հիմնակմախքային	Խոշորապանել, խոշորաբլոկ	Բազալտ	Տուֆ	Երկաթբետոն	Մետաղ	Աղյուս կամ սնամեջ բլոկ	Փայտ	Խամ քար, կոպտաշատ քար , այլ	Փայտ կամ այլ նյութ	Երկաթբետոն	Սրբատաշ	Երեսպատված	Սվաղած	Ապակեպատ	Առանց արտաքին հարդարման
1	2	3	4	5	6	7	8	9	10	11	12	13	14	15	16	17	18	19	20	21	22	23	24	25	26	27	28	29	30	31	32	33	34
1	Բնակելի	Բնակելի տուն	1	2		191.60	3.60	689.76	2020								V				V							V		4			
1	Բնակելի	Բնակելի տուն բ/պ կամ ա/հ	1	2		13.40			2020																								
1	Բնակելի	Բնակելի տուն	2	2		161.80	3.60	582.48	2020								V				V							V		4			
1	Բնակելի	Բնակելի տուն բ/պ կամ ա/հ	2	2		14.90			2020																								
1	Բնակելի	Բնակելի տուն	ձեղնահարկ	2		186.10	2.70	502.47	2020	V							V				V						V			4			
2	Բնակելի	Օժանդակ շինություն	1	1		20.00	3.40	68.00	2020	V							V				V							V		4			
3	Բնակելի	լողավազան	նկուղ	1		36.80	1.50	55.20	2020								V					V						V					4
4	Բնակելի	ծածկ				30.30	0.00		2020																								
5	Բնակելի	պարիսպ				14.10	2.50	35.25	2020												V												

Շինությունների ընդհանուր մակերեսը (քմ)	Այդ թվում	
	Օրինական կառուցված (քմ)	Ինքնակամ կառուցված (քմ)

669		669

ՀԱՅԱՍՏԱՆԻ ՀԱՆՐԱՊԵՏՈՒԹՅԱՆ
ԿՈՏԱՅՔԻ ՄԱՐԶԻ ԱԲՈՎՅԱՆ ՀԱՄԱՅՆՔԻ ՂԵԿԱՎԱՐ

Ո Ր Ո Շ Ու Մ

06 ապրիլի 2023 թվականի N 1170

ԱՐՄԵՆ ՆԱԼԲԱՆԴՅԱՆԻ ԿՈՂՄԻՑ ԻՐԱԿԱՆԱՑՎԱԾ ՍՊԱՍԱՐԿՄԱՆ ՕԲՅԵԿՏԻ ԿԱՌՈՒՑՄԱՆ ՇԱՀԱԳՈՐԾՄԱՆ ԹՈՒՅԼՏՎՈՒԹՅՈՒՆԸ ՁԵՎԱԿԵՐՊԵԼՈՒ ՄԱՍԻՆ

Համաձայն «Տեղական ինքնակառավարման մասին» օրենքի 42-րդ հոդվածի 1-ին մասի 7-րդ կետի, Հայաստանի Հանրապետության կառավարության 2015 թվականի մարտի 19-ի N 596-Ն որոշման, Աբովյան համայնքի ավագանու 2022 թվականի դեկտեմբերի 28-ի N 192-Ն որոշման, հաշվի առնելով Արմեն Նալբանդյանի դիմումը (մուտք՝ 2023 թվականի մարտի 31-ի N Ք-1680).

1. Ձևակերպել կառուցապատող Արմեն Նալբանդյանի կողմից իրականացված Աբովյան համայնքի Աբովյան քաղաքի Տարտուի փողոցի 1/22/2 հասցեում գտնվող սպասարկման օբյեկտի կառուցման շահագործման թույլտվությունը (շահագործման թույլտվությունը կցվում է):
2. Արմեն Նալբանդյանը պարտավոր է Աբովյանի համայնքապետարանի 900105201355 հաշվեհամարին մուծել 14 000 (տասնչորս հազար) դրամ տեղական վճար՝ շահագործման թույլտվություն տրամադրելու համար:
3. Սույն որոշումն ուժի մեջ է մտնում Արմեն Նալբանդյանին որոշման ընդունման մասին իրազեկելու օրվան հաջորդող օրվանից:

ՀԱՄԱՅՆՔԻ ՂԵԿԱՎԱՐ Է. ԲԱԲԱՅԱՆ

2023թ. ապրիլի 06
ք. Աբովյան

ՀԱՅԱՍՏԱՆԻ ՀԱՆՐԱՊԵՏՈՒԹՅՈՒՆ
ԿՈՏԱՅՔԻ ՄԱՐԶ, ՀԱՄԱՅՆՔ ԱԲՈՎՅԱՆ
ԱՎԱՐՏԱԿԱՆ ԱԿՏ (ՇԱՀԱԳՈՐԾՄԱՆ ԹՈՒՅԼՏՎՈՒԹՅՈՒՆ)

N 83 « 06 » ապրիլի 2023 թ.

Կառուցապատող **Արմեն Նալբանդյանի, հեռ. + 374 77 88 79 98** կողմից
(իրավաբանական անձի անվանումը, ֆիզիկական անձի անունը, ազգանունը, հեռախոսահամարը, էլեկտրոնային հասցեն)

Կառուցված **սպասարկման օբյեկտը**
(օբյեկտի անվանումը)

որը գտնվում է հասցեում՝ **Կոտայքի մարզ Աբովյան համայնք, քաղաք Աբովյան Տարտուի փողոց 1/22/2**
(օբյեկտի տեղադրությունը, հասցեն)

համարվում է ավարտված և պատրաստ է շահագործման, որի՝

1.նախագծային փաստաթղթերը մշակվել են **« ԿՈՏԱՅՔՆԱԽԱԳԻԾ » ՍՊԸ-ի** կողմից
(նախագծային կազմակերպության անվանումն օրենքով սահմանված դեպքերում՝ լիցենզիայի համարը, անհատ ձեռնարկատիրոջ անունը, ազգանունը, լիցենզիայի համարը)

2.շինարարությունն սկսվել է **Աբովյան համայնքի ղեկավարի** կողմից
(շինարարության թույլտվություն տվող մարմնի անվանումը)

Տրված **« 22 » նոյեմբերի 2021 թ. N 134** շինարարության թույլտվության համաձայն.

3.շինարարությունն իրականացվել է **« Լիանի Վարդ » ՍՊԸ-ի** կողմից
(գլխավոր կապալառուի անվանումը)

4.օբյեկտի հիմնական ցուցանիշներն են՝ **սպասարկման օբյեկտի ընդհանուր մակերեսը կազմում է 94,5 քմ**

5. հատուկ պայմանները **ոչ էական շեղումներով**

ՀԻՄՔԵՐ՝

1) կառուցապատողի դիմումը **« 31 » մարտի 2023 թ.**
2) ընդունող հանձնաժողովի ակտը **« 30 » մարտի 2023 թ.**
3) կատարողական փաստաթղթերի ցանկը կամ շինության տեխնիկական վիճակի մասին համապատասխան հետազննության դրական եզրակացությունը **6** թերթ:

ՀԱՅԱՍՏԱՆԻ ՀԱՆՐԱՊԵՏՈՒԹՅԱՆ
ԱԲՈՎՅԱՆ ՀԱՄԱՅՆՔԻ ՂԵԿԱՎԱՐ

ԷԴՈՒԱՐԴ ԲԱԲԱՅԱՆ

« 06 » ապրիլի 2023 թ.

Կ.Տ.

ՀԱՅԱՍՏԱՆԻ ՀԱՆՐԱՊԵՏՈՒԹՅԱՆ
ԿՈՏԱՅՔԻ ՄԱՐԶԻ ԱԲՈՎՅԱՆ ՀԱՄԱՅՆՔԻ ՂԵԿԱՎԱՐ

Ո Ր Ո Շ ՈՒ Մ

06 ապրիլի 2023 թվականի N 1171

ՍԱՐԳԻՍ ԱՐՇԱԿՅԱՆԻ ԿՈՂՄԻՑ ԻՐԱԿԱՆԱՑՎԱԾ ԲՆԱԿԵԼԻ ՏԱՆ ԿԱՌՈՒՑՄԱՆ ՇԱՀԱԳՈՐԾՄԱՆ ԹՈՒՅԼՏՎՈՒԹՅՈՒՆԸ ՁԵՎԱԿԵՐՊԵԼՈՒ ՄԱՍԻՆ

Համաձայն «Տեղական ինքնակառավարման մասին» օրենքի 42-րդ հոդվածի 1-ին մասի 7-րդ կետի, Հայաստանի Հանրապետության կառավարության 2015 թվականի մարտի 19-ի N 596-Ն որոշման, Աբովյան համայնքի ավագանու 2022 թվականի դեկտեմբերի 28-ի N 192-Ն որոշման, հաշվի առնելով Սարգիս Արշակյանի լիազորած անձ Արտակ Բոբյանի դիմումը (մուտք՝ 2023 թվականի ապրիլի 03-ի N Ք-1724).

1. Ձևակերպել կառուցապատող Սարգիս Արշակյանի կողմից իրականացված Աբովյան համայնքի Առինջ գյուղի Պ. Դուրյան թաղամասի 6-րդ փողոցի 35/1 հասցեում գտնվող բնակելի տան կառուցման շահագործման թույլտվությունը (շահագործման թույլտվությունը կցվում է):

2. Սարգիս Արշակյանը պարտավոր է Աբովյանի համայնքապետարանի 900105201355 հաշվեհամարին մուծել 14 000 (տասնչորս հազար) դրամ տեղական վճար՝ շահագործման թույլտվություն տրամադրելու համար:

3. Սույն որոշումն ուժի մեջ է մտնում որոշման ընդունման մասին իրազեկելու օրվան հաջորդող օրվանից:

ՀԱՄԱՅՆՔԻ ՂԵԿԱՎԱՐ Է. ԲԱԲԱՅԱՆ

2023թ. ապրիլի 06
ք. Աբովյան

ՀԱՅԱՍՏԱՆԻ ՀԱՆՐԱՊԵՏՈՒԹՅՈՒՆ
ԿՈՏԱՅՔԻ ՄԱՐԶ, ՀԱՄԱՅՆՔ ԱՐՈՎՅԱՆ
ԱՎԱՐՏԱԿԱՆ ԱԿՏ (ՇԱՀԱԳՈՐԾՄԱՆ ԹՈՒՅԼՏՎՈՒԹՅՈՒՆ)

N 84 « 06 » ապրիլի 2023 թ.

Կառուցապատող **Սարգիս Արշակյանի, հեռ. + 374 33 33 15 55; + 374 77 71 00 08** կողմից
(իրավաբանական անձի անվանումը, ֆիզիկական անձի անունը, ազգանունը, հեռախոսահամարը, էլեկտրոնային հասցեն)

Կառուցված **բնակելի տունը**
(օբյեկտի անվանումը)

որը գտնվում է **Կոտայքի մարզ Արովյան համայնք, գյուղ Առինջ Պ.Դուրյան թաղամաս 6-րդ փողոց 35/1** հասցեում՝
(օբյեկտի տեղադրությունը, հասցեն)

համարվում է ավարտված և պատրաստ է շահագործման, որի՝

1.նախագծային փաստաթղթերը մշակվել են **« ՌԵՖՈՐՄ » ՍՊԸ-ի** կողմից
(նախագծային կազմակերպության անվանումն օրենքով սահմանված դեպքերում՝ լիցենզիայի համարը, անհատ ձեռնարկատիրոջ անունը, ազգանունը, լիցենզիայի համարը)

2.շինարարությունն սկսվել է **Արովյան համայնքի ղեկավարի** կողմից
(շինարարության թույլտվություն տվող մարմնի անվանումը)

Տրված **« 15 » հուլիսի 2022 թ. N 188** շինարարության թույլտվության համաձայն.

3.շինարարությունն իրականացվել է **տնտեսական եղանակով, Սարգիս Արշակյանի** կողմից
(գլխավոր կապալառուի անվանումը)

4.օբյեկտի հիմնական ցուցանիշներն են՝ **բնակելի տան ընդհանուր մակերեսը կազմում է 163,9 քմ**

5. հատուկ պայմանները **ոչ էական շեղումներով**

ՀԻՄՔԵՐ՝

1) կառուցապատողի դիմումը **« 03 » ապրիլի 2023 թ.**
2) ընդունող հանձնաժողովի ակտը **« 29 » մարտի 2023 թ.**
3) կատարողական փաստաթղթերի ցանկը կամ շինության տեխնիկական վիճակի մասին համապատասխան հետազննության դրական եզրակացությունը **4** թերթ:

**ՀԱՅԱՍՏԱՆԻ ՀԱՆՐԱՊԵՏՈՒԹՅԱՆ
ԱՐՈՎՅԱՆ ՀԱՄԱՅՆՔԻ ՂԵԿԱՎԱՐ** **ԷԴՈՒԱՐԴ ԲԱԲԱՅԱՆ**

« 06 » ապրիլի 2023 թ.

Կ.Տ.

ՀԱՅԱՍՏԱՆԻ ՀԱՆՐԱՊԵՏՈՒԹՅԱՆ
ԿՈՏԱՅՔԻ ՄԱՐԶԻ ԱԲՈՎՅԱՆ ՀԱՄԱՅՆՔԻ ՂԵԿԱՎԱՐ

Ո Ր Ո Շ ՈՒ Մ

06 ապրիլի 2023 թվականի N 1172

ԱՆՈՒՇ ՍՄԲԱԹՅԱՆԻՆ ՇԻՆԱՐԱՐՈՒԹՅԱՆ ԹՈՒՅԼՏՎՈՒԹՅՈՒՆ ՏԱԼՈՒ ՄԱՍԻՆ

Համաձայն «Տեղական ինքնակառավարման մասին» օրենքի 42-րդ հոդվածի 1-ին մասի 6-րդ կետի, Հայաստանի Հանրապետության կառավարության 2015 թվականի մարտի 19-ի N 596-Ն որոշման, Աբովյան համայնքի ավագանու 2022 թվականի դեկտեմբերի 28-ի N 191-Ն որոշման, հաշվի առնելով Անուշ Սմբաթյանի լիազորած անձ Աշոտ Հակոբջանյանի դիմումը (մուտք՝ 2023 թվականի հունվարի 09-ի N Ք-32).

1. Անուշ Սմբաթյանին տալ բնակելի տան և պարսպի վերակառուցման շինարարության թույլտվություն (շինարարության թույլտվությունը կցվում է):
2. Անուշ Սմբաթյանը պարտավոր է Աբովյանի համայնքապետարանի 900105201454 հաշվեհամարին մուծել 15 000 (տասնհինգ հազար) դրամ տեղական տուրք՝ շինարարության թույլտվության համար:
3. Կառուցապատողը շինարարական աշխատանքները սկսելուց առնվազն երեք օր առաջ պարտավոր է Աբովյան համայնքի ղեկավարին ներկայացնել N 2-5 ձևի տեղեկանք:
4. Սույն որոշումն ուժի մեջ է մտնում որոշման ընդունման մասին իրազեկելու օրվան հաջորդող օրվանից:

ՀԱՄԱՅՆՔԻ ՂԵԿԱՎԱՐ Է. ԲԱԲԱՅԱՆ

2023թ. ապրիլի 06
ք. Աբովյան

ՀԱՅԱՍՏԱՆԻ ՀԱՆՐԱՊԵՏՈՒԹՅՈՒՆ
ԿՈՏԱՅՔԻ ՄԱՐԶ, ԱՐՈՎՅԱՆ ՀԱՄԱՅՆՔ

ՇԻՆԱՐԱՐՈՒԹՅԱՆ ԹՈՒՅԼՏՎՈՒԹՅՈՒՆ

N 131 06 ապրիլ 2023թ

Տրված է կառուցապատող *ԱՆՈՒՇ ՍՄԲԱԹՅԱՆԻՆ, ՀՀ, ԵՐԵՎԱՆ, ԱՐԱԳԱԾԻ Փ., 1 Տ.*
(իրավաբանական անձի անվանումը, պետական գրանցման վկայականի համարը)

ՀՀ, Կոտայքի մարզ, համայնք Արովյան, գ. Առինջ, Մ. Մկրտչյան թաղամաս, 5-րդ փողոց, 5 հասցեում
(ֆիզիկական անձի անունը, ազգանունը, հասցեն, հողամասի գտնվելու վայրը)

բնակելի տան և պարսպի, միջին ռիսկայնության աստիճան՝ II կատեգորիա օբյեկտի
(օբյեկտի անվանումը, ռիսկայնության աստիճանը (կատեգորիան), հակիրճ բնութագիրը, հիմնական ցուցանիշները)

վերակառուցման շինարարական աշխատանքների կատարման, այդ թվում՝
(նոր կառուցման, վերակառուցման, վերականգնման, ուժեղացման և այլն)

կառուցապատվող հողամասի գլխավոր հատակագծի վրա նշված ոչ հիմնական կառույցների ________ տեղադրման համար:
(նշվում են ոչ հիմնական կառույցների անվանումները)

1.Օբյեկտի նախագծային փաստաթղթերը՝
1)մշակվել են *«ԼԻՆԵԱ ԱՐՔԻԹԵՔԹՍ» ՍՊԸ*
(նախագծային փաստաթղթերի փուլը, նախագծային աշխատանքների կատարողի անվանումը)

________ կողմից,
(լիցենզիայի համարը)

2)ստացել է (են) թ. N փորձագիտական դրական եզրակացությունը (եզրակացությունները) *Համաձայն նորմերի փորձաքննության ենթակա չէ*
(նշել փորձաքննության տեսակը)

________ կողմից
(նշել փորձաքննության մարմնի (մարմինների) անվանումը, լիցենզիայի համարը)

կամ նախագիծը թողարկող պատասխանատու կապալառուի երաշխավորագիրը՝ *16/12/2022 թ. N 99*
(նշել նախագիծը թողարկող պատասխանատու կապալառուի երաշխավորության պայմանագրի համարը)

3)սահմանված կարգով համաձայնեցվել են իրավասու մարմնի, օրենքով սահմանված այլ շահագրգիռ մարմինների *ԱՐՈՎՅԱՆԻ ՀԱՄԱՅՆՔԱՊԵՏԱՐԱՆ ,* հետ:
(նշել մարմինների անվանումները և համաձայնեցման ժամկետները)

2.Շինարարական աշխատանքներն իրականացնել *06 ապրիլ 2023 - 06 ապրիլ 2025* ընթացքում:
(նշել շինարարության նորմատիվային տևողությունը)

Ներառյալ ավարտական ակտի տրամադրման համար ավարտված շինարարական օբյեկտն ընդունող հանձնաժողովի աշխատանքի համար նախատեսվող ժամկետը:

2.1.Ապահովել օբյեկտի շահագործման թույլտվության ստացումը՝

☐ ավարտական ակտի տրամադրումից 1 ամսվա ընթացքում,

☐ ավարտական ակտի տրամադրման օրը:

Ներառյալ ավարտված շինարարական օբյեկտն ընդունող հանձնաժողովի աշխատանքի համար նախատեսվող ժամկետը:

3.Շինարարության վարման մատյանը բաղկացած է **19** էջից, կարված և դրոշմակնքված է **ԱԲՈՎՅԱՆ ՀԱՄԱՅՆՔԻ ՂԵԿԱՎԱՐԻ** կողմից:

4.Նախագծային փաստաթղթերը փոփոխվել են
(լրացվում է N 1 հավելվածի 108-րդ կետով նախատեսված դեպքերում)

______________________________ կողմից
(նախագծային աշխատանքների կատարողի անվանումը, լիցենզիայի N-ն)

և սահմանված կարգով համաձայնեցվել իրավասու մարմնի ______________ և այլ
(նշել իրավասու մարմնի անվանումը)

շահագրգիռ մարմինների ______________________ հետ:
(նշել օրենքով սահմանված համաձայնեցնող մարմինների անվանումները)

5.Հատուկ պայմաններ՝

1)Կառուցապատողը նախքան շինարարությունն սկսելը, ինչպես նաև դրա ընթացքում, պարտավոր է հասցվելիք վնասների փոխհատուցման համար համաձայնության գալ կառուցապատման հետևանքով վնասներ կրող սուբյեկտների հետ.

2)Շինարարության թույլտվությամբ սահմանված ժամկետներում կառուցապատումը չավարտելու դեպքում գործում են N 1 հավելվածի 123-126-րդ կետերով սահմանված պահանջները.

3)(լրացվում է N 1 հավելվածի 84-րդ կետով սահմանված դեպքերում) սույն թույլտվությունը տրվել է սահմանված կարգով հաստատված «Նախագիծ» փուլի հիման վրա, որին հաջորդող «Աշխատանքային փաստաթղթեր» փուլը պետք է ապահովի հաստատված փուլով ընդունված լուծումները և աշխատանքների իրականացման հաջորդականությունը

____
(նշվում են նախապատրաստական, հողային, շինմոնտաժային աշխատանքները և այլ աշխատանքները)

6.(լրացվում է N1 հավելվածի 13-րդ կետով սահմանված դեպքերում)
Հաշվի առնելով, որ կառուցվող օբյեկտի շինարարությունը հնարավոր չէ առանց գլխավոր հատակագծի վրա համարների տակ նշված շենքի (շենքերի) և կամ շինության

(շինությունների) ______________________________ քանդման՝
(նշվում են ամբողջությամբ կամ մասամբ քանդման ենթակա օբյեկտները, դրանց հիմնական ցուցանիշները, ընդհանուր մակերեսը, հարկայնությունը, շինանյութերը և այլն)

սեփականատիրոջը (օգտագործողին) ______________________
(նշվում է պետական գրանցման վկայականի համարը)

տրված սույն թույլտվությունը նաև քանդման թույլտվություն է:
Օբյեկտի քանդման աշխատանքներն իրականացնել նախագծային փաստաթղթերով ամրագրված հաջորդականությամբ:

7.Այլ պայմաններ *շինհրապարակում ապահովել ժամանակավոր ցանկապատի և փեղեկատվական վահանակի առկայությունը*
(նշված են հիմնական պայմանով և (կամ) ամփոփագրով նախատեսված այլ պայմանները)

8.Կառուցապատողը շինարարական (քանդման, ապամոնտաժման) աշխատանքները սկսելուց առնվազն 3 օր առաջ համաձայն N 5 հավելվածի N 2.5 ձևի տեղեկացնում է իրավասու մարմնին:

9.Թույլտվության հիման վրա ցանկացած շինարարական և քաղաքաշինական աշխատանք կարող է իրականացվել բացառապես Հայաստանի Հանրապետության օրենսդրությանը, նախագծային փաստաթղթերին և նորմատիվ-տեխնիկական պահանջներին համապատասխան:

ՀԱՅԱՍՏԱՆԻ ՀԱՆՐԱՊԵՏՈՒԹՅԱՆ ԱԲՈՎՅԱՆ ՀԱՄԱՅՆՔԻ ՂԵԿԱՎԱՐ

ԵԴՈՒԱՐԴ ԲԱԲԱՅԱՆ

Կ.Տ.

ՀԱՅԱՍՏԱՆԻ ՀԱՆՐԱՊԵՏՈՒԹՅԱՆ
ԿՈՏԱՅՔԻ ՄԱՐԶԻ ԱԲՈՎՅԱՆ ՀԱՄԱՅՆՔԻ ՂԵԿԱՎԱՐ

Ո Ր Ո Շ ՈՒ Մ

06 ապրիլի 2023 թվականի N 1173

ԱԲՈՎՅԱՆ ՀԱՄԱՅՆՔԻ ԱԲՈՎՅԱՆ ՔԱՂԱՔԻ ԿԱՐՄԻՐ ԲԱՆԱԿԻ ՓՈՂՈՑԻ 12-ՐԴ ՇԵՆՔԻ ԹԻՎ 1/1 ԲՆԱԿԱՐԱՆԸ ՎԵՐԱՀԱՍՑԵԱՎՈՐԵԼՈՒ ՄԱՍԻՆ

Համաձայն «Տեղական ինքնակառավարման մասին» օրենքի 35-րդ հոդվածի 1-ին մասի 22-րդ և 24-րդ կետերի, Հայաստանի Հանրապետության կառավարության 2005 թվականի դեկտեմբերի 29-ի N 2387-Ն որոշմամբ հաստատված կարգի 29-րդ, 45-րդ, 50-րդ, 51-րդ, 55-րդ և 62-րդ կետերի, Աբովյան համայնքի ավագանու 2022 թվականի դեկտեմբերի 28-ի N 193-Ն որոշման, հաշվի առնելով Մարտիրոս Անտոնյանի դիմումը (մուտք՝ 2023 թվականի մարտի 24-ի N Ք-1498).

1. Աբովյան համայնքի Աբովյան քաղաքի Կարմիր բանակի փողոցի 12-րդ շենքի թիվ 1/1 բնակարանը (հիմք՝ 2023 թվականի մարտի 23-ի N 23032023-07-0102 վկայական) վերահասցեավորել՝ համայնք Աբովյան, քաղաք Աբովյան, Կարմիր բանակի փողոց, 12 շենք, 1/2 բնակարան:

2. Մարտիրոս Անտոնյանը պարտավոր է Աբովյանի համայնքապետարանի 900105201652 հաշվեհամարին մուծել 5 000 (հինգ հազար) դրամ՝ հասցեի տրամադրման ծառայության վճար:

3. Սույն որոշումն ուժի մեջ է մտնում Մարտիրոս Անտոնյանին որոշման ընդունման մասին իրազեկելու օրվան հաջորդող օրվանից:

ՀԱՄԱՅՆՔԻ ՂԵԿԱՎԱՐ Է. ԲԱԲԱՅԱՆ

2023թ. ապրիլի 06
ք. Աբովյան

ՀԱՅԱՍՏԱՆԻ ՀԱՆՐԱՊԵՏՈՒԹՅՈՒՆ
ԿՈՏԱՅՔԻ ՄԱՐԶ, ՀԱՄԱՅՆՔ ԱԲՈՎՅԱՆ
ԱՎԱՐՏԱԿԱՆ ԱԿՏ (ՇԱՀԱԳՈՐԾՄԱՆ ԹՈՒՅԼՏՎՈՒԹՅՈՒՆ)

N 86 « 06 » մարտի 2023 թ.

Կառուցապատող **Նելլի Դալլաքյանի, հեռ. + 374 94 77 61 99** կողմից
(իրավաբանական անձի անվանումը, ֆիզիկական
անձի անունը, ազգանունը, հեռախոսահամարը, էլեկտրոնային հասցեն)

Կառուցված **հասարակական նշանակության օբյեկտը**
(օբյեկտի անվանումը)

որը գտնվում է հասցեում՝ **Կոտայքի մարզ Աբովյան համայնք, քաղաք Աբովյան Դարանի փողոց 6/7**

(օբյեկտի տեղադրությունը, հասցեն)

համարվում է ավարտված և պատրաստ է շահագործման, որի՝

1.նախագծային փաստաթղթերը մշակվել են **« ՊԱՏԱՐՄ » ՍՊԸ-ի** կողմից
(Նախագծային կազմակերպության անվանումն օրենքով սահմանված դեպքերում՝ լիցենզիայի համարը,
անհատ ձեռնարկատիրոջ անունը, ազգանունը, լիցենզիայի համարը)

2.շինարարությունն սկսվել է **Աբովյան համայնքի ղեկավարի** կողմից
(շինարարության թույլտվություն տվող մարմնի անվանումը)

Տրված **« 11 » մայիսի 2022 թ. N 92** շինարարության թույլտվության համաձայն.

3.շինարարությունն իրականացվել է **« Դուրյան շին գրուպ » ՍՊԸ-ի** կողմից
(գլխավոր կապալառուի անվանումը)

4.օբյեկտի հիմնական ցուցանիշներն են՝ **հասարակական նշանակության օբյեկտի ընդհանուր մակերեսը կազմում է 21.4 քմ**

5. հատուկ պայմանները **ոչ էական շեղումներով**

ՀԻՄՔԵՐ՝

1) կառուցապատողի դիմումը **« 30 » մարտի 2023 թ.**
2) ընդունող հանձնաժողովի ակտը **« 30 » մարտի 2023 թ.**
3) կատարողական փաստաթղթերի ցանկը կամ շինության տեխնիկական վիճակի մասին համապատասխան հետազննության դրական եզրակացությունը **4** թերթ:

**ՀԱՅԱՍՏԱՆԻ ՀԱՆՐԱՊԵՏՈՒԹՅԱՆ
ԱԲՈՎՅԱՆ ՀԱՄԱՅՆՔԻ ՂԵԿԱՎԱՐ** **ԷԴՈՒԱՐԴ ԲԱԲԱՅԱՆ**

« 06 » մարտի 2023 թ.

Կ.Տ.

ՀԱՅԱՍՏԱՆԻ ՀԱՆՐԱՊԵՏՈՒԹՅԱՆ
ԿՈՏԱՅՔԻ ՄԱՐԶԻ ԱԲՈՎՅԱՆ ՀԱՄԱՅՆՔԻ ՂԵԿԱՎԱՐ

Ո Ր Ո Շ Ո Ւ Մ

06 ապրիլի 2023 թվականի N 1174

ՆԵԼԼԻ ԴԱԼԼԱՔՅԱՆԻ ԿՈՂՄԻՑ ԻՐԱԿԱՆԱՑՎԱԾ ՀԱՍԱՐԱԿԱԿԱՆ ՆՇԱՆԱԿՈՒԹՅԱՆ ՕԲՅԵԿՏԻ ԿԱՌՈՒՑՄԱՆ ՇԱՀԱԳՈՐԾՄԱՆ ԹՈՒՅԼՏՎՈՒԹՅՈՒՆԸ ՁԵՎԱԿԵՐՊԵԼՈՒ ՄԱՍԻՆ

Համաձայն «Տեղական ինքնակառավարման մասին» օրենքի 42-րդ հոդվածի 1-ին մասի 7-րդ կետի, Հայաստանի Հանրապետության կառավարության 2015 թվականի մարտի 19-ի N 596-Ն որոշման, Աբովյան համայնքի ավագանու 2022 թվականի դեկտեմբերի 28-ի N 192-Ն որոշման, հաշվի առնելով Նելլի Դալլաքյանի դիմումը (մուտք՝ 2023 թվականի մարտի 30-ի N Ք-1653).

1. Ձևակերպել կառուցապատող Նելլի Դալլաքյանի կողմից իրականացված Աբովյան համայնքի Աբովյան քաղաքի Դարանի փողոցի 6/7 հասցեում գտնվող հասարակական նշանակության օբյեկտի կառուցման շահագործման թույլտվությունը (շահագործման թույլտվությունը կցվում է):

2. Նելլի Դալլաքյանը պարտավոր է Աբովյանի համայնքապետարանի 900105201355 հաշվեհամարին մուծել 14 000 (տասնչորս հազար) դրամ տեղական վճար՝ շահագործման թույլտվություն տրամադրելու համար:

3. Սույն որոշումն ուժի մեջ է մտնում Նելլի Դալլաքյանին որոշման ընդունման մասին իրազեկելու օրվան հաջորդող օրվանից:

ՀԱՄԱՅՆՔԻ ՂԵԿԱՎԱՐ Է. ԲԱԲԱՅԱՆ

2023թ. ապրիլի 06
ք. Աբովյան

ՀԱՅԱՍՏԱՆԻ ՀԱՆՐԱՊԵՏՈՒԹՅԱՆ
ԿՈՏԱՅՔԻ ՄԱՐԶԻ ԱԲՈՎՅԱՆ ՀԱՄԱՅՆՔԻ ՂԵԿԱՎԱՐ

Ո Ր Ո Շ ՈՒ Մ

06 ապրիլի 2023 թվականի N 1175

ՄԻՍԱԿ ՂԱԶԱՐՅԱՆԻՆ ՍԵՓԱԿԱՆՈՒԹՅԱՆ ԻՐԱՎՈՒՆՔՈՎ ՊԱՏԿԱՆՈՂ ՀՈՂԱՄԱՍԻՆ ՀԱՍՑԵ ՏՐԱՄԱԴՐԵԼՈՒ ՄԱՍԻՆ

Համաձայն «Տեղական ինքնակառավարման մասին» օրենքի 35-րդ հոդվածի 1-ին մասի 22-րդ և 24-րդ կետերի, Հայաստանի Հանրապետության կառավարության 2005 թվականի դեկտեմբերի 29-ի N 2387-Ն որոշմամբ հաստատված կարգի 29-րդ, 50-րդ, 51-րդ և 55-րդ կետերի, Աբովյան համայնքի ավագանու 2022 թվականի դեկտեմբերի 28-ի N 193-Ն որոշման, հաշվի առնելով Միսակ Ղազարյանի դիմումը (մուտք՝ 2023 թվականի մարտի 23-ի N Բ-1453).

1. Միսակ Ղազարյանին սեփականության իրավունքով պատկանող (հիմք՝ 2005 թվականի փետրվարի 02-ի N 1428505 վկայական) Աբովյան համայնքի Արամուս գյուղում գտնվող հողամասին տրամադրել հասցե՝ համայնք Աբովյան, գյուղ Արամուս, Անկախության 5-րդ փողոց, 1:

2. Միսակ Ղազարյանը պարտավոր է Աբովյանի համայնքապետարանի 900105201652 հաշվեհամարին մուծել 5 000 (հինգ հազար) դրամ՝ հասցեի տրամադրման ծառայության վճար:

3. Սույն որոշումն ուժի մեջ է մտնում Միսակ Ղազարյանին որոշման ընդունման մասին իրազեկելու օրվան հաջորդող օրվանից:

ՀԱՄԱՅՆՔԻ ՂԵԿԱՎԱՐ Է. ԲԱԲԱՅԱՆ

2023թ. ապրիլի 06
ք. Աբովյան

ՀԱՅԱՍՏԱՆԻ ՀԱՆՐԱՊԵՏՈՒԹՅԱՆ
ԿՈՏԱՅՔԻ ՄԱՐԶԻ ԱԲՈՎՅԱՆ ՀԱՄԱՅՆՔԻ ՂԵԿԱՎԱՐ

Ո Ր Ո Շ ՈՒ Մ

06 ապրիլի 2023 թվականի N 1176

ԱԲՈՎՅԱՆ ՔԱՂԱՔԻ ՌՈՍԻԱ ՓՈՂՈՑԻ ԹԻՎ 14 ՀԱՍՑԵԻ ՀԱՐԵՎԱՆՈՒԹՅԱՄԲ ԳՏՆՎՈՂ ՀԱՄԱՅՆՔԻ ՍԵՓԱԿԱՆՈՒԹՅՈՒՆ ՀԱՆԴԻՍԱՑՈՂ ՀՈՂԱՄԱՍՈՒՄ ԻՆՔՆԱԿԱՄ ԿԱՌՈՒՑՎԱԾ ՍՊԱՍԱՐԿՄԱՆ ՕԲՅԵԿՏԸ ՀԱՄԱՅՆՔԻ ՍԵՓԱԿԱՆՈՒԹՅՈՒՆ ՀԱՄԱՐԵԼՈՒ, ՕՐԻՆԱԿԱՆԱՑՆԵԼՈՒ ԵՎ ՀԱՍՑԵ ՏՐԱՄԱԴՐԵԼՈՒ ՄԱՍԻՆ

Համաձայն «Հայաստանի Հանրապետության քաղաքացիական օրենսգրքում լրացումներ և փոփոխություններ կատարելու մասին» 2021 թվականի դեկտեմբերի 16-ի օրենքի, «Տեղական ինքնակառավարման մասին» օրենքի 35-րդ հոդվածի 1-ին մասի 22-րդ և 24-րդ կետերի, Հայաստանի Հանրապետության կառավարության 2005 թվականի դեկտեմբերի 29-ի N 2387-Ն որոշմամբ հաստատված կարգի 29-րդ, 50-րդ և 55-րդ կետերի, 2006 թվականի մայիսի 18-ի N 731-Ն և N 912-Ն որոշումների, հաշվի առնելով Արտակ Հարությունյանի դիմումը (մուտք՝ 2023 թվականի փետրվարի 13-ի N Ք-653).

1. Աբովյան համայնքի Ռոսիա փողոցի թիվ 14 հասցեի հարևանությամբ գտնվող համայնքի սեփականություն հանդիսացող 19.9 քառակուսի մետր մակերեսով բնակավայրերի նշանակության հասարակական կառուցապատման հողամասում ինքնակամ կառուցված 19.9 քառակուսի մետր արտաքին և 16.32 քառակուսի մետր ներքին մակերեսով հասարակական նշանակության սպասարկման օբյեկտը համարել Աբովյան համայնքի սեփականություն և ճանաչել օրինական (Կադաստրի կոմիտեում հաշվառման ծածկագիր՝ 2023RWPCUA).

2. Ընդունել ի գիտություն, որ՝

1) շինության պահպանումը չի խախտում այլ անձանց իրավունքները և օրենքով պահպանվող շահերը, վտանգ չի սպառնում քաղաքացիների կյանքին ու առողջությանը.

2) շինությունը, համաձայն համայնքի գլխավոր հատակագծի, կառուցված չէ Հողային օրենսգրքի 60-րդ հոդվածով սահմանված հողամասերի վրա, ինչպես նաև ինժեներատրանսպորտային օբյեկտների օտարման կամ անվտանգության գոտիներում.

3) շինությունը կառուցված չէ քաղաքաշինական նորմերի և կանոնների էական խախտումներով և չի առաջացնում հարկադիր սերվիտուտ պահանջելու իրավունք:

3. Հաստատել սույն որոշման 1-ին կետով օրինական ճանաչված սպասարկման օբյեկտի և դրա պահպանման ու սպասարկման համար առանձնացված հողամասի հատակագիծը (կցվում է):

4. Սույն որոշման 1-ին կետում նշված շինությանը և դրա պահպանման ու սպասարկման համար առանձնացված հողամասին տրամադրել հասցե՝ համայնք Աբովյան, քաղաք Աբովյան, Ռոսիայի փողոց, 14/5:

5. Սույն որոշումն՝ ընդունման օրվանից 5-օրյա ժամկետում, տրամադրել անշարժ գույքի կադաստրի համապատասխան ստորաբաժանմանը:

6. Սույն որոշումից ծագող իրավունքի պետական գրանցման օրվանից 15 աշխատանքային օրվա ընթացքում գրավոր առաջարկություն անել ինքնակամ կառույցն իրականացրած Արտակ Հարությունյանին՝ սույն որոշման 1-ին կետում նշված օրինականացված կառույցը և համապատասխան հողամասը գնման նախապատվության իրավունքով (ուղղակի վաճառք) տրամադրելու մասին:

7. Սույն որոշումն ուժի մեջ է մտնում որոշման ընդունման մասին իրազեկելու օրվան հաջորդող օրվանից:

ՀԱՄԱՅՆՔԻ ՂԵԿԱՎԱՐ Է. ԲԱԲԱՅԱՆ

2023թ. ապրիլի 06
ք. Աբովյան

ՀՈՂԱՄԱՍԻ ՀԱՏԱԿԱԳԻԾ

Սեփականատեր	Աբովյան համայնք

Կոտայք Աբովյան

Մարզ, համայնք, հասցե

Հողհատկացման հիմքը

Հաստատում եմ 06.04.2023թ.
Համայնքի ղեկավար Կ.Տ.
անուն ազգանուն, ստորագրություն

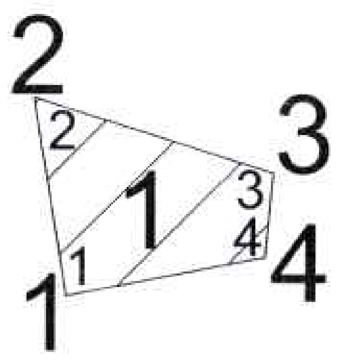

Մակերես հա	0.00199
Ծածկագիր	07-002-0066-0226-հց
Նպատակային նշանակություն	բնակավայրերի
Գործառնական նշանակություն	հասարակական կառուցապատման

Լրացուցիչ նշումներ.

Հողամասի			
Շրջադարձային (բեկման) կետեր	Y	X	Գծային չափերը
1	8468622.022	4460078.339	5.12
2	8468621.186	4460083.391	6.38
3	8468627.274	4460081.487	2.17
4	8468627.067	4460079.332	5.14
1	8468622.022	4460078.339	

Մասշտաբ 1:200

Որակավորում ունեցող անձ		Էդիկ Աբրահամյան
Որակավորման վկայականի համարը		220
Ստորագրություն		
Իրավաբանական անձի անվանումը		«ԳԵՈԼԱՆԴ» ՍՊԸ
ՀՎՀՀ		03023406
Ստորագրություն		
ամիս ամսաթիվ	չափագրության	25.01.2023
	հատակագծի կազմման	02.02.2023

Կ.Տ.

1.Սպասարկման օբյեկտ			
Շրջադարձային (բեկման) կետեր	Y	X	Ձևքիտ? գծային
1	8468622.022	4460078.339	5.12
2	8468621.186	4460083.391	6.38
3	8468627.274	4460081.487	2.17
4	8468627.067	4460079.332	5.14
1	8468622.022	4460078.339	

Որակավորում ունեցող անձ		Էրիկ Վիրաբյան
Որակավորման վկայականի համարը		220
Ստորագրություն		
Իրավաբանական անձի անվանումը		«ԳԵՈՆԵՏ» ՍՊԸ
ՀՎՀՀ		03023406
Ստորագրություն		
[illegible]	չափագրության	25.01.2023
	հատակագծի կազմման	02.02.2023

ՇԻՆՈՒԹՅՈՒՆՆԵՐԻ ՀԱՏԱԿԱԳԻԾ

Կոտայք Աբովյան

Մարզ, համայնք, հասցե

Սեփականատեր	Աբովյան համայնք

1.Սպասարկման օբյեկտ

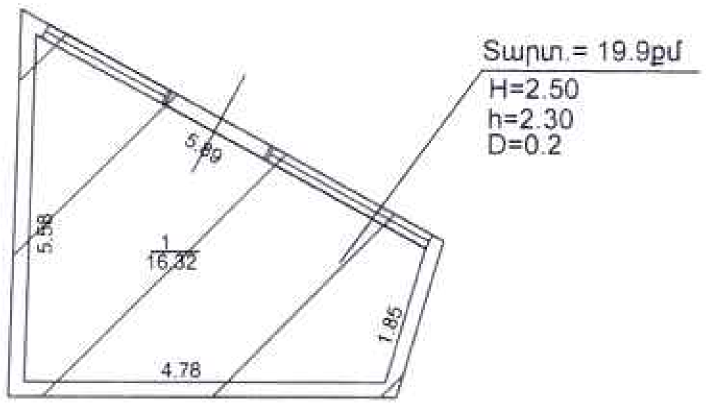

Լրացուցիչ նշումներ.

Մասշտաբ 1:100		
Որակավորում ունեցող անձ		Էդիկ Վիրաբյան
Որակավորման վկայականի համարը		220
Ստորագրություն		
Իրավաբանական անձի անվանումը		<<ԳԵՈԼԵՆԴ>>ՍՊԸ
ՀՎՀՀ		03023406
Ստորագրություն		
ամիս ամսաթիվ	չափագրության	25.01.2023
	հատակագծի կազմման	02.02.2023

Կ.Տ.

Հավելված 1.5

ՇԻՆՈՒԹՅՈՒՆՆԵՐԻ ԲՆՈՒԹԱԳԻՐ

Մարզ, համայնք, հասցե

Հ/Հ	Նպատակային նշանակություն	Գործառնական նշանակություն	Հարկ	Հարկայնություն	Մակերես (քմ): Օրինական	Մակերես (քմ): Ինքնակամ	Բարձրություն (մ)	Ծավալ (խմ)	Կառուցման տարեթիվ	Տանիքի նյութ (քմ): Թիթեղ	Տանիքի նյութ (քմ): Թերթաքար /շիֆեր/	Տանիքի նյութ (քմ): Կղմինդր	Տանիքի նյութ (քմ): Այլ ջրամեկուսիչ նյութ	Ավարտվածության աստիճան (քմ): Անավարտ	Ավարտվածության աստիճան (քմ): Մինչև 50%	Ավարտվածության աստիճան (քմ): 50%-80%	Ավարտվածության աստիճան (քմ): 80% և ավելի	Շինությունների կառուցման նյութի կամ կառուցվածքի տեսակը: Հիմնակմախքային	Խոշորապանել, խոշորաբլոկ	Բազալտ	Տուֆ	Երկաթբետոն	Մետաղ	Աղյուս կամ սնամեջ բլոկ>	Փայտ	Խամ քար, կոպտաշար քար , այլ	Միջհարկային ծածկի նյութ: Փայտ կամ այլ նյութ	Միջհարկային ծածկի նյութ: Երկաթբետոն	Արտաքին հարդարումն ըստ կողմերի: Սրբատաշ	Երեսպատված	Սվաղած	Ապակեպատ	Առանց արտաքին հարդարման
1	2	3	4	5	6	7	8	9	10	11	12	13	14	15	16	17	18	19	20	21	22	23	24	25	26	27	28	29	30	31	32	33	34
1	Հասարակական	Սպասարկման օբյեկտ	1	1		16.32	2.30	37.54	2007	V							V				V						V						4

Շինությունների ընդհանուր մակերեսը (քմ)	Այդ թվում: Օրինական կառուցված (քմ)	Այդ թվում: Ինքնակամ կառուցված (քմ)
35	36	37
16.32		16.32

ՀԱՅԱՍՏԱՆԻ ՀԱՆՐԱՊԵՏՈՒԹՅԱՆ
ԿՈՏԱՅՔԻ ՄԱՐԶԻ ԱԲՈՎՅԱՆ ՀԱՄԱՅՆՔԻ ՂԵԿԱՎԱՐ

Ո Ր Ո Շ ՈՒ Մ

06 ապրիլի 2023 թվականի N 1177

ԱԲՈՎՅԱՆ ՀԱՄԱՅՆՔԻ ԱՌԻՆՋ ԳՅՈՒՂԻ Վ. ՏԵՐՅԱՆ ԹԱՂԱՄԱՍԻ 1-ԻՆ ՓՈՂՈՑԻ ԳԱԶԱՄԱՏԱԿԱՐԱՐՄԱՆ ՀԱՄԱԿԱՐԳԻ ՀԶՈՐԱՑՄԱՆ ՇԻՆԱՐԱՐՈՒԹՅԱՆ ԹՈՒՅԼՏՎՈՒԹՅԱՄԲ ՍԱՀՄԱՆՎԱԾ ԺԱՄԿԵՏԸ ԵՐԿԱՐԱՁԳԵԼՈՒ ՄԱՍԻՆ

Համաձայն «Տեղական ինքնակառավարման մասին» օրենքի 42-րդ հոդվածի 1-ին մասի 6-րդ կետի, Հայաստանի Հանրապետության կառավարության 2015 թվականի մարտի 19-ի N 596-Ն որոշման, հաշվի առնելով Գալուստ Եփրեմյանի դիմումը (մուտք՝ 2023 թվականի մարտի 31-ի N Ք-1679).

1. Աբովյան համայնքի ղեկավարի կողմից 2022 թվականի օգոստոսի 15-ին տրված N Գ-2 շինարարության թույլտվությամբ սահմանված ժամկետը երկարաձգել 3 (երեք) ամսով:
2. Սույն որոշումն ուժի մեջ է մտնում որոշման ընդունման մասին իրազեկելու օրվան հաջորդող օրվանից:

ՀԱՄԱՅՆՔԻ ՂԵԿԱՎԱՐ Ե. ԲԱԲԱՅԱՆ

2023թ. ապրիլի 06
ք. Աբովյան

ՀԱՅԱՍՏԱՆԻ ՀԱՆՐԱՊԵՏՈՒԹՅԱՆ
ԿՈՏԱՅՔԻ ՄԱՐԶԻ ԱԲՈՎՅԱՆ ՀԱՄԱՅՆՔԻ ՂԵԿԱՎԱՐ

Ո Ր Ո Շ ՈՒ Մ

06 ապրիլի 2023 թվականի N 1178

ԱՐՄԱՆ ՀԱԿՈԲՅԱՆԻՆ ՏՐՎԱԾ ԵՎ ՌՈՄԱՆ ՉՈԲԱՆՅԱՆԻՆ ՓՈԽԱՆՑՎԱԾ ՇԻՆԱՐԱՐՈՒԹՅԱՆ ԹՈՒՅԼՏՎՈՒԹՅԱՄԲ ՍԱՀՄԱՆՎԱԾ ԺԱՄԿԵՏԸ ԵՐԿԱՐԱՁԳԵԼՈՒ ՄԱՍԻՆ

Համաձայն «Տեղական ինքնակառավարման մասին» օրենքի 42-րդ հոդվածի 1-ին մասի 6-րդ կետի, Հայաստանի Հանրապետության կառավարության 2015 թվականի մարտի 19-ի N 596-Ն որոշման, հիմք ընդունելով 2023 թվականի հունվարի 26-ի անշարժ գույքի նկատմամբ իրավունքների պետական գրանցման N 26012023-07-0200 վկայականը, հաշվի առնելով Ռոման Չոբանյանի դիմումը (մուտք՝ 2023 թվականի մարտի 29-ի N Ք-1629).

1. Արման Հակոբյանին տրված և Ռոման Չոբանյանին փոխանցված Աբովյան համայնքի ղեկավարի կողմից 2021 թվականի ապրիլի 30-ին տրված N 30 շինարարության թույլտվությամբ սահմանված ժամկետը երկարաձգել համաձայն ներկայացված ժամանակացույցի (կցվում է):
2. Ռոման Չոբանյանը պարտավոր է Աբովյանի համայնքապետարանի 900105201454 հաշվեհամարին մուծել 45 000 (քառասունհինգ հազար) դրամ՝ տեղական տուրք:
3. Սույն որոշումն ուժի մեջ է մտնում Ռոման Չոբանյանին որոշման ընդունման մասին իրազեկելու օրվան հաջորդող օրվանից:

ՀԱՄԱՅՆՔԻ ՂԵԿԱՎԱՐ Է. ԲԱԲԱՅԱՆ

2023թ. ապրիլի 06
ք. Աբովյան

ՀԱՅԱՍՏԱՆԻ ՀԱՆՐԱՊԵՏՈՒԹՅԱՆ
ԿՈՏԱՅՔԻ ՄԱՐԶԻ ԱԲՈՎՅԱՆ ՀԱՄԱՅՆՔԻ ՂԵԿԱՎԱՐ

Ո Ր Ո Շ Ո Ւ Մ

06 ապրիլի 2023 թվականի N 1179

ԳԱՌՆԻԿ ՄՆԱՑԱԿԱՆՅԱՆԻ ԿՈՂՄԻՑ ԻՐԱԿԱՆԱՑՎԱԾ ԲՆԱԿԵԼԻ ՏԱՆ, ԱՎՏՈՏՆԱԿԻ ԵՎ ՊԱՐՍՊԻ ԿԱՌՈՒՑՄԱՆ ՇԱՀԱԳՈՐԾՄԱՆ ԹՈՒՅԼՏՎՈՒԹՅՈՒՆԸ ՁԵՎԱԿԵՐՊԵԼՈՒ ՄԱՍԻՆ

Համաձայն «Տեղական ինքնակառավարման մասին» օրենքի 42-րդ հոդվածի 1-ին մասի 7-րդ կետի, Հայաստանի Հանրապետության կառավարության 2015 թվականի մարտի 19-ի N 596-Ն որոշման, Աբովյան համայնքի ավագանու 2022 թվականի դեկտեմբերի 28-ի N 192-Ն որոշման, հաշվի առնելով Գառնիկ Մնացականյանի դիմումը (մուտք՝ 2023 թվականի մարտի 27-ի N Ք-1515).

1. Ձևակերպել կառուցապատող Գառնիկ Մնացականյանի կողմից իրականացված Աբովյան համայնքի Առինջ գյուղի Խ. Աբովյան թաղամասի 9-րդ փողոցի 7 հասցեում գտնվող բնակելի տան, ավտոտնակի և պարսպի կառուցման շահագործման թույլտվությունը (շահագործման թույլտվությունը կցվում է):
2. Գառնիկ Մնացականյանը պարտավոր է Աբովյանի համայնքապետարանի 900105201355 հաշվեհամարին մուծել 14 000 (տասնչորս հազար) դրամ տեղական վճար՝ շահագործման թույլտվություն տրամադրելու համար:
3. Սույն որոշումն ուժի մեջ է մտնում Գառնիկ Մնացականյանին որոշման ընդունման մասին իրազեկելու օրվան հաջորդող օրվանից:

ՀԱՄԱՅՆՔԻ ՂԵԿԱՎԱՐ Է. ԲԱԲԱՅԱՆ

2023թ. ապրիլի 06
ք. Աբովյան

ՀԱՅԱՍՏԱՆԻ ՀԱՆՐԱՊԵՏՈՒԹՅՈՒՆ
ԿՈՏԱՅՔԻ ՄԱՐԶ, ՀԱՄԱՅՆՔ ԱԲՈՎՅԱՆ
ԱՎԱՐՏԱԿԱՆ ԱԿՏ (ՇԱՀԱԳՈՐԾՄԱՆ ԹՈՒՅԼՏՎՈՒԹՅՈՒՆ)

N 85 « 06 » մարտի 2023 թ.

Կառուցապատող **Գառնիկ Մնացականյանի, հեռ. + 374 93 62 40 81; + 374 93 62 66 76** կողմից
(իրավաբանական անձի անվանումը, ֆիզիկական
անձի անունը, ազգանունը, հեռախոսահամարը, էլեկտրոնային հասցեն)

Կառուցված **բնակելի տունը,ավտոտնակը և պարիսպը**
(օբյեկտի անվանումը)

որը գտնվում է **Կոտայքի մարզ Աբովյան համայնք, գյուղ Առինջ խ.Աբովյան թաղամաս 9-րդ փողոց 7** հասցեում՝
(օբյեկտի տեղադրությունը, հասցեն)

համարվում է ավարտված և պատրաստ է շահագործման, որի՝

1.նախագծային փաստաթղթերը մշակվել են **« ՊՐԻՄԱՇԻՆ ՆԱԽԱԳԻԾ » ՍՊԸ-ի** կողմից
(նախագծային կազմակերպության անվանումն օրենքով սահմանված դեպքերում՝ լիցենզիայի համարը,
անհատ ձեռնարկատիրոջ անունը, ազգանունը, լիցենզիայի համարը)

2.շինարարությունն սկսվել է **Առինջ համայնքի ղեկավարի** կողմից
(շինարարության թույլտվություն տվող մարմնի անվանումը)

Տրված **« 11 » հունվարի 2018 թ. N 03** շինարարության թույլտվության համաձայն.

3.շինարարությունն իրականացվել է **տնտեսական եղանակով, Գառնիկ Մնացականյանի** կողմից
(գլխավոր կապալառուի անվանումը)

4.օբյեկտի հիմնական ցուցանիշներն են՝ **բնակելի տան ընդհանուր մակերեսը կազմում է 252,3 քմ, ավտոտնակը 39 քմ, պարիսպը 4,19 քմ**

5. հատուկ պայմանները **ոչ էական շեղումներով**

ՀԻՄՔԵՐ՝
1) կառուցապատողի դիմումը **« 24 » մարտի 2023 թ.**
2) ընդունող հանձնաժողովի ակտը **« 24 » մարտի 2023 թ.**
3) կատարողական փաստաթղթերի ցանկը կամ շինության տեխնիկական վիճակի մասին համապատասխան հետազննության դրական եզրակացությունը **5** թերթ:

**ՀԱՅԱՍՏԱՆԻ ՀԱՆՐԱՊԵՏՈՒԹՅԱՆ
ԱԲՈՎՅԱՆ ՀԱՄԱՅՆՔԻ ՂԵԿԱՎԱՐ** **ԷԴՈՒԱՐԴ ԲԱԲԱՅԱՆ**

« 06 » մարտի 2023 թ.

Կ.Տ.

ՀԱՅԱՍՏԱՆԻ ՀԱՆՐԱՊԵՏՈՒԹՅԱՆ
ԿՈՏԱՅՔԻ ՄԱՐԶԻ ԱԲՈՎՅԱՆ ՀԱՄԱՅՆՔԻ ՂԵԿԱՎԱՐ

Ո Ր Ո Շ ՈՒ Մ

06 ապրիլի 2023 թվականի N 1180

ՍՈՒՍԱՆՆԱ ՀԱԽՎԵՐԴՅԱՆԻ ԿՈՂՄԻՑ ԻՐԱԿԱՆԱՑՎԱԾ 2-ՐԴ ԲՆԱԿԵԼԻ ՏԱՆ ԿԱՌՈՒՑՄԱՆ ՇԱՀԱԳՈՐԾՄԱՆ ԹՈՒՅԼՏՎՈՒԹՅՈՒՆԸ ՁԵՎԱԿԵՐՊԵԼՈՒ ՄԱՍԻՆ

Համաձայն «Տեղական ինքնակառավարման մասին» օրենքի 42-րդ հոդվածի 1-ին մասի 7-րդ կետի, Հայաստանի Հանրապետության կառավարության 2015 թվականի մարտի 19-ի N 596-Ն որոշման, Աբովյան համայնքի ավագանու 2022 թվականի դեկտեմբերի 28-ի N 192-Ն որոշման, հաշվի առնելով Սուսաննա Հախվերդյանի դիմումը (մուտք՝ 2023 թվականի մարտի 21-ի N Ք-1385).

1. Ձևակերպել կառուցապատող Սուսաննա Հախվերդյանի կողմից իրականացված Աբովյան համայնքի Առինջ գյուղի Պ. Դուրյան թաղամասի 1-ին փողոցի 29/1 հասցեում գտնվող 2-րդ բնակելի տան կառուցման շահագործման թույլտվությունը (շահագործման թույլտվությունը կցվում է):

2. Սուսաննա Հախվերդյանը պարտավոր է Աբովյանի համայնքապետարանի 900105201355 հաշվեհամարին մուծել 14 000 (տասնչորս հազար) դրամ տեղական վճար՝ շահագործման թույլտվություն տրամադրելու համար:

3. Սույն որոշումն ուժի մեջ է մտնում Սուսաննա Հախվերդյանին որոշման ընդունման մասին իրազեկելու օրվան հաջորդող օրվանից:

ՀԱՄԱՅՆՔԻ ՂԵԿԱՎԱՐ Է. ԲԱԲԱՅԱՆ

2023թ. ապրիլի 06
ք. Աբովյան

ՀԱՅԱՍՏԱՆԻ ՀԱՆՐԱՊԵՏՈՒԹՅՈՒՆ
ԿՈՏԱՅՔԻ ՄԱՐԶ, ՀԱՄԱՅՆՔ ԱՐՈՎՅԱՆ
ԱՎԱՐՏԱԿԱՆ ԱԿՏ (ՇԱՀԱԳՈՐԾՄԱՆ ԹՈՒՅԼՏՎՈՒԹՅՈՒՆ)

N 87 « 06 » մարտի 2023 թ.

Կառուցապատող **Սուսաննա Հախվերդյանի, հեռ. + 374 94 63 66 63** կողմից
(իրավաբանական անձի անվանումը, ֆիզիկական անձի անունը, ազգանունը, հեռախոսահամարը, էլեկտրոնային հասցեն)

Կառուցված **2-րդ բնակելի տունը**
(օբյեկտի անվանումը)

որը գտնվում է **Կոտայքի մարզ Աբովյան համայնք, գյուղ Առինջ Պ.Դուրյան թաղամաս 1-ին փողոց 29/1** հասցեում՝
(օբյեկտի տեղադրությունը, հասցեն)

համարվում է ավարտված և պատրաստ է շահագործման, որի՝

1.նախագծային փաստաթղթերը մշակվել են **« ԱՆՏՈՆՅԱՆ ՆԱԽԱԳԻԾ » ՍՊԸ-ի** կողմից
(նախագծային կազմակերպության անվանումն օրենքով սահմանված դեպքերում լիցենզիայի համարը, անհատ ձեռնարկատիրոջ անունը, ազգանունը, լիցենզիայի համարը)

2.շինարարությունն սկսվել է **Առինջ համայնքի ղեկավարի** կողմից
(շինարարության թույլտվություն տվող մարմնի անվանումը)

Տրված **« 06 » նոյեմբերի 2018 թ. N 93** շինարարության թույլտվության համաձայն.

3.շինարարությունն իրականացվել է **տնտեսական եղանակով, Սուսաննա Հախվերդյանի** կողմից
(գլխավոր կապալառուի անվանումը)

4.օբյեկտի հիմնական ցուցանիշներն են՝ **2-րդ բնակելի տան ընդհանուր մակերեսը կազմում է 272 քմ**

5. հատուկ պայմանները **ոչ էական շեղումներով**

ՀԻՄՔԵՐ՝

1) կառուցապատողի դիմումը **« 21 » մարտի 2023 թ.**
2) ընդունող հանձնաժողովի ակտը **« 21 » մարտի 2023 թ.**
3) կատարողական փաստաթղթերի ցանկը կամ շինության տեխնիկական վիճակի մասին համապատասխան հետազննության դրական եզրակացությունը **4** թերթ:

ՀԱՅԱՍՏԱՆԻ ՀԱՆՐԱՊԵՏՈՒԹՅԱՆ
ԱԲՈՎՅԱՆ ՀԱՄԱՅՆՔԻ ՂԵԿԱՎԱՐ **ԷԴՈՒԱՐԴ ԲԱԲԱՅԱՆ**

« 06 » մարտի 2023 թ.

Կ.Տ.

ՀԱՅԱՍՏԱՆԻ ՀԱՆՐԱՊԵՏՈՒԹՅԱՆ
ԿՈՏԱՅՔԻ ՄԱՐԶԻ ԱԲՈՎՅԱՆ ՀԱՄԱՅՆՔԻ ՂԵԿԱՎԱՐ

Ո Ր Ո Շ ՈՒ Մ

06 ապրիլի 2023 թվականի N 1181

ԱՐԹՈՒՐ ՍԱՐԿԻՍՈՎԻ ԵՎ ԿԱՐԱԼԻՆԱ ՎԱՐԴԱՆՅԱՆԻ ԿՈՂՄԻՑ ԻՐԱԿԱՆԱՑՎԱԾ ԵՐԿՀԱՐԿԱՆԻ ԲՆԱԿԵԼԻ ՏԱՆ ԵՎ ՊԱՐՍՊԻ ԿԱՌՈՒՑՄԱՆ ՇԱՀԱԳՈՐԾՄԱՆ ԹՈՒՅԼՏՎՈՒԹՅՈՒՆԸ ՁԵՎԱԿԵՐՊԵԼՈՒ ՄԱՍԻՆ

Համաձայն «Տեղական ինքնակառավարման մասին» օրենքի 42-րդ հոդվածի 1-ին մասի 7-րդ կետի, Հայաստանի Հանրապետության կառավարության 2015 թվականի մարտի 19-ի N 596-Ն որոշման, Աբովյան համայնքի ավագանու 2022 թվականի դեկտեմբերի 28-ի N 192-Ն որոշման, հաշվի առնելով Արթուր Սարկիսովի դիմումը (մուտք՝ 2023 թվականի մարտի 30-ի N Ք-1663).

1. Ձևակերպել կառուցապատողներ Արթուր Սարկիսովի և Կարալինա Վարդանյանի կողմից իրականացված Աբովյան համայնքի Առինջ գյուղի Խ. Աբովյան թաղամասի 9-րդ փողոցի 3 հասցեում գտնվող երկհարկանի բնակելի տան և պարսպի կառուցման շահագործման թույլտվությունը (շահագործման թույլտվությունը կցվում է):

2. Սույն որոշման 1-ին կետում նշված անձինք պարտավոր են Աբովյանի համայնքապետարանի 900105201355 հաշվեհամարին մուծել 14 000 (տասնչորս հազար) դրամ տեղական վճար՝ շահագործման թույլտվություն տրամադրելու համար:

3. Սույն որոշումն ուժի մեջ է մտնում որոշման ընդունման մասին իրազեկելու օրվան հաջորդող օրվանից:

ՀԱՄԱՅՆՔԻ ՂԵԿԱՎԱՐ Է. ԲԱԲԱՅԱՆ

2023թ. ապրիլի 06
ք. Աբովյան

ՀԱՅԱՍՏԱՆԻ ՀԱՆՐԱՊԵՏՈՒԹՅՈՒՆ
ԿՈՏԱՅՔԻ ՄԱՐԶ, ՀԱՄԱՅՆՔ ԱԲՈՎՅԱՆ
ԱՎԱՐՏԱԿԱՆ ԱԿՏ (ՇԱՀԱԳՈՐԾՄԱՆ ԹՈՒՅԼՏՎՈՒԹՅՈՒՆ)

N 88 « 06 » մարտի 2023 թ.

Կառուցապատող **Արթուր Սարկիսովի և Կարալինա Վարդանյանի, հեռ. + 374 99 444 999** կողմից
(իրավաբանական անձի անվանումը, ֆիզիկական անձի անունը, ազգանունը, հեռախոսահամարը, էլեկտրոնային հասցեն)

Կառուցված **երկհարկանի բնակելի տունը և պարիսպը**
(օբյեկտի անվանումը)

որը գտնվում է **Կոտայքի մարզ Աբովյան համայնք, գյուղ Առինջ Խ.Աբովյան թաղամաս 9-րդ փողոց 3** հասցեում՝
(օբյեկտի տեղադրությունը, հասցեն)

համարվում է ավարտված և պատրաստ է շահագործման, որի՝

1.նախագծային փաստաթղթերը մշակվել են **« ԷՔՇՆ » ՍՊԸ-ի** կողմից
(նախագծային կազմակերպության անվանումն օրենքով սահմանված դեպքերում՝ լիցենզիայի համարը, անհատ ձեռնարկատիրոջ անունը, ազգանունը, լիցենզիայի համարը)

2.շինարարությունն սկսվել է **Առինջ համայնքի ղեկավարի** կողմից
(շինարարության թույլտվություն տվող մարմնի անվանումը)

Տրված **« 30 » օգոստոսի 2021 թ. N 250** շինարարության թույլտվության համաձայն.

3.շինարարությունն իրականացվել է **տնտեսական եղանակով, Արթուր Սարկիսովի և Կարալինա Վարդանյանի** կողմից
(գլխավոր կապալառուի անվանումը)

4.օբյեկտի հիմնական ցուցանիշներն են՝ **երկհարկանի բնակելի տան ընդհանուր մակերեսը կազմում է 212,0 քմ, պարիսպը 3,30քմ**

5. հատուկ պայմանները **ոչ էական շեղումներով**

ՀԻՄՔԵՐ՝
1) կառուցապատողի դիմումը **« 30 » մարտի 2023 թ.**
2) ընդունող հանձնաժողովի ակտը **« 30 » մարտի 2023 թ.**
3) կատարողական փաստաթղթերի ցանկը կամ շինության տեխնիկական վիճակի մասին համապատասխան հետազննության դրական եզրակացությունը **4** թերթ:

ՀԱՅԱՍՏԱՆԻ ՀԱՆՐԱՊԵՏՈՒԹՅԱՆ
ԱԲՈՎՅԱՆ ՀԱՄԱՅՆՔԻ ՂԵԿԱՎԱՐ [signature] **ԷԴՈՒԱՐԴ ԲԱԲԱՅԱՆ**

« 06 » մարտի 2023 թ.

Կ.Տ.

ՀԱՅԱՍՏԱՆԻ ՀԱՆՐԱՊԵՏՈՒԹՅԱՆ
ԿՈՏԱՅՔԻ ՄԱՐԶԻ ԱԲՈՎՅԱՆ ՀԱՄԱՅՆՔԻ ՂԵԿԱՎԱՐ

Ո Ր Ո Շ Ու Մ

06 ապրիլի 2023 թվականի N 1182

ՍՄԲԱՏ ԱՆԴՐԵԱՍՅԱՆԻՆ ԵՎ ՋԵՓՅՈՒՌ ՄԿՐՏՉՅԱՆԻՆ ԸՆԴՀԱՆՈՒՐ ՀԱՄԱՏԵՂ ՍԵՓԱԿԱՆՈՒԹՅԱՆ ԻՐԱՎՈՒՆՔՈՎ ՊԱՏԿԱՆՈՂ ԱՆՇԱՐԺ ԳՈՒՅՔԻ ԲԱԺԱՆՎԱԾ ՄԱՍԵՐԻՆ ՀԱՍՑԵՆԵՐ ՏՐԱՄԱԴՐԵԼՈՒ ՄԱՍԻՆ

Համաձայն «Տեղական ինքնակառավարման մասին» օրենքի 35-րդ հոդվածի 1-ին մասի 22-րդ և 24-րդ կետերի, Հայաստանի Հանրապետության կառավարության 2005 թվականի դեկտեմբերի 29-ի N 2387-Ն որոշմամբ հաստատված կարգի 29-րդ, 50-րդ, 51-րդ և 55-րդ կետերի, Աբովյան համայնքի ավագանու 2022 թվականի դեկտեմբերի 28-ի N 193-Ն որոշման, հաշվի առնելով Սմբատ Անդրեասյանի դիմումը (մուտք՝ 2023 թվականի մարտի 13-ի N Ք-1185).

1. Սմբատ Անդրեասյանին և Ջեփյուռ Մկրտչյանին ընդհանուր համատեղ սեփականության իրավունքով պատկանող (հիմք՝ 2023 թվականի մարտի 02-ի N 02032023-07-0107 վկայական) Աբովյան համայնքի Գեղաշեն գյուղի 6-րդ փողոցի 2-րդ փակուղու թիվ 3 հասցեում գտնվող անշարժ գույքի բաժանված մասերին՝ «Վալերիկ Գալստյան» անհատ ձեռնարկատիրոջ կողմից 2023 թվականի մարտի 07-ին կազմված բաժանման սխեմայի (կցվում է) համաձայն՝ տրամադրել հասցեներ՝ 918.2 քառակուսի մետր մակերեսով հատվածին՝ համայնք Աբովյան, գյուղ Գեղաշեն, 6-րդ փողոց, 2-րդ փակուղի, 3, 500.0 քառակուսի մետր մակերեսով հատվածին՝ համայնք Աբովյան, գյուղ Գեղաշեն, 6-րդ փողոց, 2-րդ փակուղի, 3/1:

2. Սույն որոշման 1-ին կետում նշված անձինք պարտավոր են Աբովյանի համայնքապետարանի 900105201652 հաշվեհամարին մուծել 10 000 (տասը հազար) դրամ՝ հասցեների տրամադրման ծառայության վճար:

3. Սույն որոշումն ուժի մեջ է մտնում որոշման ընդունման մասին իրազեկելու օրվան հաջորդող օրվանից:

ՀԱՄԱՅՆՔԻ ՂԵԿԱՎԱՐ Է. ԲԱԲԱՅԱՆ

2023թ. ապրիլի 06
ք. Աբովյան

Ձև 2

ՀՈՂԱՄԱՍԻ ԲԱԺԱՆՄԱՆ ՍԽԵՄԱ

Սեփականատեր	Կոտայքի մարզ, Աբովյան համայնք, Գեղաշեն գյուղ, 6-րդ փողոց 2-րդ փակուղի թիվ 3
Սմբատ Անդրեասյան, Զեփյուռ Մկրտչյան	Մարզ, համայնք, հասցե

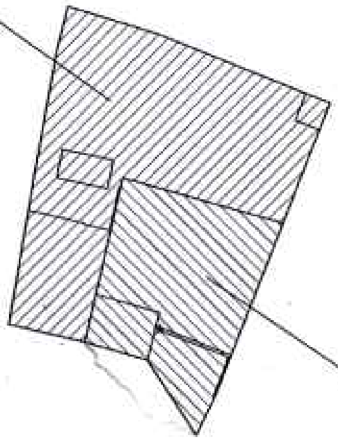

Մակերես հա	0.14182 հա
Ծածկագիր	07-023-0052-0071
Նպատակային նշանակություն	բնակավայրերի
Գործառնական նշանակություն	բնակելի կառուցապատման

Լրացուցիչ նշումներ.

Մասշտաբ 1:1000		
Որակավորում ունեցող անձ		Վալերիկ Գալստյան
Որակավորման վկայականի համարը		054
Ստորագրություն		
Իրավաբանական անձի անվանումը		ԱՁ Վալերիկ Գալստյան
ՀՎՀՀ		25326426
Ստորագրություն		
ամիս ամսաթիվ	չափագրության	03.03.2023 թ.
	հատակագծի կազմման	07.03.2023 թ.

ՎԱԼԵՐԻԿ ԳԱԼՍՏՅԱՆ VALERIK GALSTYAN 25326426

Ձև 1

ՀՈՂԱՄԱՍԻ ՀԱՏԱԿԱԳԻԾ

Սեփականատեր	Սմբատ Անդրեասյան, Զեփյուռ Մկրտչյան

Կոտայքի մարզ, Աբովյան համայնք, Գեղաշեն գյուղ, 6-րդ փողոց 2-րդ փակուղի

Մարզ, համայնք, հասցե

թիվ 02032023-07-0107 վկայական

Հողահատկացման հիմքը

Հաստատում եմ 06.04 2023թ.

Համայնքի ղեկավար Կ.Տ.

Էդուարդ Բաբայան

անուն, ազգանուն, հայրանուն

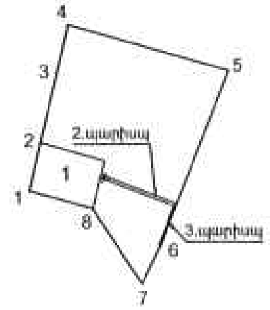

Մակերես հա	0.0500 հա
Ծածկագիր	07-023-0052-0071-hg
Նպատակային նշանակություն	բնակավայրերի
Գործառնական նշանակություն	բնակելի կառուցապատման

Լրացուցիչ նշումներ.

Թիվ 1, 2, 3 գոյություն ունեցող շինություններ

Հողամասի			
Շրջադարձային (բեկման) կետեր	Կոորդինատներ X	Կոորդինատներ Y	Գծային չափերը (մ)
1	8477081.521	4454861.153	6.53
2	8477083.021	4454867.508	8.72
3	8477085.024	4454875.995	7.23
4	8477086.684	4454883.029	22.04
5	8477107.888	4454877.002	24.78
6	8477098.879	4454853.920	5.73
7	8477096.408	4454848.750	11.96
8	8477089.877	4454858.775	8.69
1	8477081.521	4454861.153	

Մասշտաբ 1:1000

Որակավորում ունեցող անձ		Վալերիկ Գալստյան
Որակավորման վկայականի համարը		054
Ստորագրություն		
Իրավաբանական անձի անվանումը		ԱՁ Վալերիկ Գալստյան
ՀՎՀՀ		25326426
Ստորագրություն		
ամիս ամսաթիվ	չափագրության	03.03.2023 թ.
ամիս ամսաթիվ	հատակագծի կազմման	07.03.2023 թ.

Կ.Տ.

ՎԱԼԵՐԻԿ ԳԱԼՍՏՅԱՆ VALERIK GALSTYAN 25326426

Ձև 1

ՀՈՂԱՄԱՍԻ ՀԱՏԱԿԱԳԻԾ

Սեփականատեր	
Սմբատ Անդրեասյան, Զեփյուռ Մկրտչյան	

Կոտայքի մարզ, Աբովյան համայնք, Գեղաշեն գյուղ, 6-րդ փողոց 2-րդ փակուղի

Մարզ, համայնք, հասցե

թիվ 02032023-07-0107 վկայական

Հողահատկացման հիմքը

Հաստատում եմ 06.04.2023թ.

Համայնքի ղեկավար Կ.Տ.

Էդուարդ Բաբայան

անուն, ազգանուն, հայրանուն

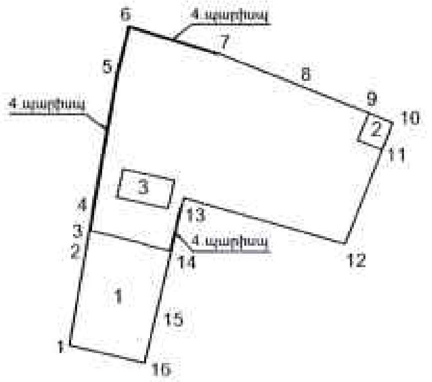

Մակերես հա	0.09182 հա
Ծածկագիր	07-023-0052-0071-հց
Նպատակային նշանակություն	բնակավայրերի
Գործառնական նշանակություն	բնակելի կառուցապատման

Լրացուցիչ նշումներ.

Թիվ 1, 2, 3, 4 գոյություն ունեցող շինություններ

Հողամասի			
Շրջադարձային (բեկման) կետեր	Կոորդինատներ X	Կոորդինատներ Y	Գծային չափերը (մ)
1	8477071.492	4454863.520	12.51
2	8477073.637	4454875.840	2.92
3	8477074.127	4454878.721	3.13
4	8477074.618	4454881.811	17.98
5	8477077.805	4454899.507	6.41
6	8477079.342	4454905.729	12.38
7	8477091.192	4454902.130	11.97
8	8477102.311	4454897.690	9.27
9	8477110.926	4454894.274	3.45
10	8477114.133	4454893.002	3.85
11	8477112.733	4454889.416	13.33
12	8477107.888	4454877.002	22.04
13	8477086.684	4454883.029	7.23
14	8477085.024	4454875.995	8.72
15	8477083.021	4454867.508	6.53
16	8477081.521	4454861.153	10.30
1	8477071.492	4454863.520	

Մասշտաբ 1:1000

Որակավորում ունեցող անձ		Վալերիկ Գալստյան
Որակավորման վկայականի համարը		054
Ստորագրություն		
Իրավաբանական անձի անվանումը		ԱՁ Վալերիկ Գալստյան
ՀՎՀՀ		25326426
Ստորագրություն		
ամիս ամսաթիվ	չափագրության	03.03.2023 թ.
	հատակագծի կազմման	07.03.2023 թ.

Կ.Տ.

ՎԱԼԵՐԻԿ ԳԱԼՍՏՅԱՆ VALERIK GALSTYAN 25326426

ՀԱՅԱՍՏԱՆԻ ՀԱՆՐԱՊԵՏՈՒԹՅԱՆ
ԿՈՏԱՅՔԻ ՄԱՐԶԻ ԱԲՈՎՅԱՆ ՀԱՄԱՅՆՔԻ ՂԵԿԱՎԱՐ

Ո Ր Ո Շ Ո Ւ Մ

06 ապրիլի 2023 թվականի N 1183

ԱԲՈՎՅԱՆ ՀԱՄԱՅՆՔԻ ԳԵՂԱՇԵՆ ԳՅՈՒՂՈՒՄ ԳՏՆՎՈՂ ԱՆՇԱՐԺ ԳՈՒՅՔԻՆ ՀԱՍՑԵ ՏՐԱՄԱԴՐԵԼՈՒ ՄԱՍԻՆ

Համաձայն «Տեղական ինքնակառավարման մասին» օրենքի 35-րդ հոդվածի 1-ին մասի 22-րդ և 24-րդ կետերի, Հայաստանի Հանրապետության կառավարության 2005 թվականի դեկտեմբերի 29-ի N 2387-Ն որոշմամբ հաստատված կարգի 29-րդ, 50-րդ, 51-րդ և 55-րդ կետերի, Աբովյան համայնքի ավագանու 2022 թվականի դեկտեմբերի 28-ի N 193-Ն որոշման, հաշվի առնելով Արտակ Հարությունյանի դիմումը (մուտք՝ 2023 թվականի մարտի 15-ի N Ք-1242),

1. Աբովյան համայնքի Գեղաշեն գյուղում գտնվող անշարժ գույքին (հիմք՝ 2022 թվականի մարտի 25-ի N Աբ-418/2 արխիվային տեղեկանք) տրամադրել հասցե՝ համայնք Աբովյան, գյուղ Գեղաշեն, 2-րդ փողոց, 1-ին նրբանցք, 7:
2. Արտակ Հարությունյանը պարտավոր է Աբովյանի համայնքապետարանի 900105201652 հաշվեհամարին մուծել 5 000 (հինգ հազար) դրամ՝ հասցեի տրամադրման ծառայության վճար:
3. Սույն որոշումն ուժի մեջ է մտնում Արտակ Հարությունյանին որոշման ընդունման մասին իրազեկելու օրվան հաջորդող օրվանից:

ՀԱՄԱՅՆՔԻ ՂԵԿԱՎԱՐ Է. ԲԱԲԱՅԱՆ

2023թ. ապրիլի 06
ք. Աբովյան

ՀԱՅԱՍՏԱՆԻ ՀԱՆՐԱՊԵՏՈՒԹՅԱՆ
ԿՈՏԱՅՔԻ ՄԱՐԶԻ ԱԲՈՎՅԱՆ ՀԱՄԱՅՆՔԻ ՂԵԿԱՎԱՐ

Ո Ր Ո Շ ՈՒ Մ

06 ապրիլի 2023 թվականի N 1184

ԱԲՈՎՅԱՆ ՀԱՄԱՅՆՔԻ ՂԵԿԱՎԱՐԻ 2023 ԹՎԱԿԱՆԻ ՄԱՐՏԻ 01-Ի N 645 ՈՐՈՇՄԱՆ ՄԵՋ ԼՐԱՑՈՒՄՆԵՐ ԿԱՏԱՐԵԼՈՒ ՄԱՍԻՆ

Համաձայն «Նորմատիվ իրավական ակտերի մասին» օրենքի 33-րդ և 34-րդ հոդվածների, Հայաստանի Հանրապետության կառավարության 2015 թվականի մարտի 19-ի N 596-Ն որոշման, հիմք ընդունելով «ՀԱԲՇԻՆ ՆԱԽԱԳԻԾ» սահմանափակ պատասխանատվությամբ ընկերության կողմից 2023 թվականի մարտի 28-ին լրամշակված և փոփոխված աշխատանքային նախագիծը, հաշվի առնելով Մանվել Մուրադյանի դիմումը (մուտք՝ 2023 թվականի մարտի 31-ի N Ք-1698).

1. Աբովյան համայնքի ղեկավարի 2023 թվականի մարտի 01-ի «Մանվել Մուրադյանին շինարարության թույլտվություն տալու մասին» N 645 որոշմամբ տրված N 63 շինարարության թույլտվության 4-րդ կետում կատարել հետևյալ լրացումները՝ «նախագծային աշխատանքների կապալառուի անվանումը, լիցենզիայի համարը» տողը լրացնել ««ՀԱԲՇԻՆ ՆԱԽԱԳԻԾ» ՍՊԸ» բառերով, իսկ «նշել իրավասու մարմնի անվանումը» տողը՝ «ՀԱՄԱՅՆՔԻ ՂԵԿԱՎԱՐԻ ԿՈՂՄԻՑ» բառերով:

2. Սույն որոշումն ուժի մեջ է մտնում Մանվել Մուրադյանին որոշման ընդունման մասին իրազեկելու օրվան հաջորդող օրվանից:

ՀԱՄԱՅՆՔԻ ՂԵԿԱՎԱՐ Է. ԲԱԲԱՅԱՆ

2023թ. ապրիլի 06
ք. Աբովյան

ՀԱՅԱՍՏԱՆԻ ՀԱՆՐԱՊԵՏՈՒԹՅԱՆ
ԿՈՏԱՅՔԻ ՄԱՐԶԻ ԱԲՈՎՅԱՆ ՀԱՄԱՅՆՔԻ ՂԵԿԱՎԱՐ

Ո Ր Ո Շ Ու Մ

06 ապրիլի 2023 թվականի N 1185

ԱՌԻՆՋ ՀԱՄԱՅՆՔԻ ՂԵԿԱՎԱՐԻ 2021 ԹՎԱԿԱՆԻ ՀՈԿՏԵՄԲԵՐԻ 22-Ի N 1398-Ա ՈՐՈՇՄԱՆ ՄԵՋ ՓՈՓՈԽՈՒԹՅՈՒՆ ԿԱՏԱՐԵԼՈՒ ՄԱՍԻՆ

Համաձայն «Նորմատիվ իրավական ակտերի մասին» օրենքի 33-րդ և 34-րդ հոդվածների, հաշվի առնելով «ԷԴՆՈ ԳՐՈՒՊ» սահմանափակ պատասխանատվությամբ ընկերության լիազորած անձ Նորայր Հակոբյանի դիմումը (մուտք՝ 2023 թվականի ապրիլի 04-ի N Տ-574).

1. Առինջ համայնքի ղեկավարի 2021 թվականի հոկտեմբերի 22-ի ««ԷԴՆՈ ԳՐՈՒՊ» ՍՊԸ-ին շինարարության թույլտվություն տալու մասին» N 1398-Ա որոշմամբ տրված N 312 շինարարության թույլտվության 2-րդ կետում կատարել հետևյալ փոփոխությունը՝ «ՀՀ քաղաքաշինության մասին օրենքի կետ 23, կառավարության 2015 թ. 596-Ն որոշման 123 կետի համաձայն՝» բառերը փոխարինել «24 ամսվա ընթացքում» բառերով:

2. Սույն որոշումն ուժի մեջ է մտնում որոշման ընդունման մասին իրազեկելու օրվան հաջորդող օրվանից:

ՀԱՄԱՅՆՔԻ ՂԵԿԱՎԱՐ Է. ԲԱԲԱՅԱՆ

2023թ. ապրիլի 06
ք. Աբովյան

ՀԱՅԱՍՏԱՆԻ ՀԱՆՐԱՊԵՏՈՒԹՅԱՆ
ԿՈՏԱՅՔԻ ՄԱՐԶԻ ԱՐՈՎՅԱՆ ՀԱՄԱՅՆՔԻ ՂԵԿԱՎԱՐ

Ո Ր Ո Շ ՈՒ Մ

06 ապրիլի 2023 թվականի N 1186

ԷԴԳԱՐ ՄԱԿՅԱՆԻՆ ՆԱԽԱԳԾՄԱՆ ԹՈՒՅԼՏՎՈՒԹՅՈՒՆ ՏԱԼՈՒ ՄԱՍԻՆ

Համաձայն «Տեղական ինքնակառավարման մասին» օրենքի 42-րդ հոդվածի 1-ին մասի 4-րդ կետի, Հայաստանի Հանրապետության կառավարության 2015 թվականի մարտի 19-ի N 596-Ն որոշման, հիմք ընդունելով Էդգար Մակյանի հայտը (մուտք՝ 2023 թվականի մարտի 30-ի N Ք-1647).

1. Էդգար Մակյանին տալ բնակելի տան կառուցման նախագծման թույլտվություն (նախագծման թույլտվությունը կցվում է):
2. Շինարարական աշխատանքները սկսելուց առաջ նախագծային փաստաթղթերը ներկայացնել համաձայնեցման և ստանալ շինարարության թույլտվություն:
3. Սույն որոշումն ուժի մեջ է մտնում Էդգար Մակյանին որոշման ընդունման մասին իրազեկելու օրվան հաջորդող օրվանից:

ՀԱՄԱՅՆՔԻ ՂԵԿԱՎԱՐ Է. ԲԱԲԱՅԱՆ

2023թ. ապրիլի 06
ք. Աբովյան

ՀԱՅԱՍՏԱՆԻ ՀԱՆՐԱՊԵՏՈՒԹՅՈՒՆ

ԿՈՏԱՅՔԻ ՄԱՐԶ ԱԲՈՎՅԱՆ ՀԱՄԱՅՆՔ

ՆԱԽԱԳԾՄԱՆ ԹՈՒՅԼՏՎՈՒԹՅՈՒՆ

(ՃԱՐՏԱՐԱՊԵՏԱՀԱՏԱԿԱԳԾԱՅԻՆ ԱՌԱՋԱԴՐԱՆՔ)

N 169 « 06» ապրիլի 2023թ.

Օբյեկտ *Բնակելի տան կառուցում*

(օբյեկտի անվանումը, կառուցում, վերակառուցում, վերանորոգում, ուժեղացում, վերականգնում, գործառնական նշանակության փոփոխություն)

«Աշխատանքային նախագիծ» (միջին ռիսկայնության, II կատեգորիա) նախագծային փաստաթղթերի մշակման համար

(հանկիրճ բնորոշումը, նպատակը, ռիսկայնության աստիճանը (կատեգորիան), ծախսագծման փուլերը և այլն)

Գտնվելու վայրը *ՀՀ Կոտայքի մարզ, համայնք Աբովյան, գ. Առինջ 14-րդ փողոց 19/2 հողամաս , ծածկագիր՝ 07-011-0001-0073*

(մարզի, համայնքի, փողոցի անվանումները շենքի համարը, հողամասի ծածկագիրը)

Կառուցապատող *Էդգար Մակյան (ՀՀ, ք.Երևան Ավան Առինջ 2-րդ մ/շ 1/13շ. 33բն, հեռ. +37433621333)*

(կազմակերպության անվանումը, գտնվելու վայրը, ֆիզիկական անձի անունը, ազգանունը, բնակության վայրը, հեռախոսահամարը, էլեկտրոնային հասցեն)

Առաջադրանքի տրամադրման հիմքը *Կառուցապատողի հայտը, անշարժ գույքի իրավունքի պետական գրանցման N 07112017-07-0060 վկայական՝ տրված 07.11.2017թ., էսքիզային նախագիծ*

(կառուցապատման նպատակով ՀՀ օրենսդրությամբ սահմանված կարգով հատկացված տրամադրման, անշարժ գույքի փոխանցման իրավունքը հավաստող անհրաժեշտ փաստաթղթեր)

Առաջադրանքի գործողության ժամկետը *Մեկ տարի*

(ՀՀ կառավարության 19 մարտի 2015 թվականի N 596-Ն որոշման N1 հավելվածի 31-րդ կետին համապատասխան)

ՆԱԽԱԳԾՎՈՂ ՀՈՂԱՄԱՍԻ ԲՆՈՒԹԱԳԻՐԸ

(աստղանիշով (*) նշված դրույթների գրաֆիկական արտացոլումը տրամադրվում է կից ներկայացվող ամփոփ սխեմայով՝ Մ 1:500)

1.Հողամասը գտնվում է *նպատակային նշանակությունը՝ բնակավայրերի, գործառնական նշանակությունը՝ բնակելի կառուցապատման*

(հողամասի դիրքը քաղաքաշինական միջավայրում, դրա նպատակային և գործառնական նշանակությունը)

2.(*) Հողամասի չափերը *0,07 հա*

(հողամասի սահմանները՝ կոորդինատային նշահարմամբ, մակերեսը, (հա))

3. Հողամասի առկա վիճակը *Հողամասը ծառապատված չէ*

(ռելիեֆի բնութագիրը, շենքերի (այդ թվում՝ քանդման ենթակա) առկայությունը (օգտագործումը, նշանակությունը, հարկայնությունը, շինարարական նյութերը և այլն), կանաչապատումը, բարեկարգումը և այլն)

4.(*) Տրանսպորտային պայմանները *ներհամայնքային նշանակության ճանապարհ*

(ճանապարհների առկայությունը, երթևեկության տրանսպորտի մուտքերի հասանելիությունը և այլն)

5.(*) Ինժեներական ցանցեր և սարքավորումներ *Նախագծվող և կից տարածքներով անցնող ինժեներական գծեր և հաղորդակցուղիներ:*

(ջրամատակարարման, կոյուղու, գազամատակարարման, տաք ջրի մատակարարման, էլեկտրամատակարարման, էլեկտրոնային հաղորդակցության համակարգեր)

(նախագծվող հողամասով կամ կից տարածքով անցնող ինժեներական ենթակառուցվածքները, այդ թվում՝ տողքականը)

6.(*) Կից հողամասեր *Հարևանությամբ գտնվող բնակելի տներ, հողամասեր և տարածքներ*

(կից հողօգտագործողների անվանումը և դրանց սահմանները՝ համաձայն ներկայացված սխեմայի)

7.Բնության հատուկ պահպանվող և (կամ) պատմամշակութային հուշարձանների տարածքներ (պահպանական գոտիներ) *Առկա չեն*

(հուշարձանի անվանումը, կարգավիճակը և այլն)

8.(*) Հատակագծային սահմանափակումներ *Հաշվի առնել կից տարածքներում առկա և նախատեսվող կառուցապատումը*

(անգամների գծերը, պաշտպանական, պայթյունավտանգ օբյեկտների, ինժեներատրանսպորտային ենթակառուցվածքների և այլ օբյեկտների նկատմամբ սահմանափակումները, այդ թվում՝ սերվիտուտները)

ՆԱԽԱԳԾԱՅԻՆ ՊԱՀԱՆՋՆԵՐԸ

(աստղանիշով (*) նշված դրույթների գրաֆիկական արտացոլումը տրամադրվում է կից ներկայացվող ամփոփ սխեմայով՝ Մ 1:500)

9.Ճարտարապետահատակագծային պահանջներ *մշակել նախագիծ՝ համայնք Աբովյան, գ. Առինջ 14-րդ փողոց 19/2 հասցեում գտնվող հողամասում՝ բնակելի տան կառուցում՝ անշարժ գույքի սեփականության իրավունքի վկայականով տրված հողամասի սահմաններում:*

(Ելնելով Հայաստանի Հանրապետության օրենսդրության և նորմատիվատեխնիկական փաստաթղթերի պահանջներից, առկա քաղաքաշինական ծրագրային փաստաթղթերի դրույթներից կամ դրանց բացակայության դեպքում՝ կազմավորված (կազմավորվող) քաղաքաշինական միջավայրի պայմաններից, առաջարկություններ ծավալների ձևավորման, տանիքների, արտաքին ռմերի, պատուհանների համամասնությունների և գունային լուծումների վերաբերյալ)

9.1. (*) օբյեկտի հեռավորությունը կարմիր գծից (մետր)	*ըստ նորմերի*
9.2. (*) հեռավորությունը հարևան հողակտորներից (օբյեկտներից) (մետր)	*ըստ նորմերի*
9.3. թույլատրելի բարձրությունը (մետր)	*մինչև 7,0 մ*

(սահմանային հարկայնության բարձրությունը վերգետնյա շենքերի և շինությունների նախագծման դեպքում ՀՀՇՆ II-6.02-2006 «Սեյսմակայուն շինարարություն.Նախագծման նորմեր» շինարարական նորմերով սահմանված պահանջների ապահովում (հատուկ հաշվարկային մեթոդներ, սեյսմակայունության բարձրացման միջոցառումներ և այլն))

9.4. կառուցապատման խտության գործակիցը (կառույցի (կառույցների) ընդհանուր մակերեսի հարաբերությունը հողամասի մակերեսին)	*ըստ նորմերի*
9.5. կառուցապատման տոկոսը (կառուցապատմամբ (անցգանցով) տարածքի հարաբերությունը հողամասի մակերեսին՝ տոկոսներով) (%)	*մինչև 40 %*
9.6. կանաչապատման տոկոսը (կանաչապատ տարածքի հարաբերությունը հողամասի մակերեսին՝ տոկոսներով) (%)	*60 % և ավելի*

9.7. այլ պահանջ-ներ

- *Հատակագծային լուծումները մշակել համաձայն պատվիրատուի առաջադրանքի՝ հաշվի առնելով նորմատիվային պահանջները*

10. Հողամասում գտնվող շենքերի և շինությունների քանդման կամ տեղափոխման (ապամոնտաժման) պայմանները և աշխատանքների հերթականությունը	*Առկա չէ*
11. Ստորգետնյա, կիսանկուղի և առաջին հարկերի տարածքների օգտագործման պայմանները	*Համաձայն նորմերի*
12. (*) Ինժեներական ցանցեր և սարքավորումներ	*Պահանջներ գոյություն ունեցող և նախագծվող ենթակառուցվածքների ու ցանցերի նկատմամբ*
12.1. (*) ջրամատակարարում, կոյուղի, տաք ջրամատակարարում	*Համաձայն նորմերի* (համաձայն մատակարարող կազմակերպության տեխնիկական պայմանների)
12.2. (*) էլեկտրամատակարարում	*Համաձայն նորմերի* (համաձայն մատակարարող կազմակերպության տեխնիկական պայմանների)
12.3 . (*) գազամատակարարում	*Համաձայն նորմերի* (համաձայն մատակարարող կազմակերպության տեխնիկական պայմանների)
12.4. (*) էլեկտրոնային հաղորդակցության մալուխատար կոյուղու (ներառյալ դիտահորը) տեղադիրքը	*Համաձայն նորմերի* (համաձայն ՀՀ կառավարության 19 մարտի 2015 թվականի N 596-Ն որոշման N 1 հավելվածի 57-րդ կետի 2-րդ ենթակետով սահմանված էլեկտրոնային տվյալների)
12.5. թույլ հոսանքներ	*Առկա չեն*
12.6. աղբահանություն	*համայնքային*
13. Տարածքի ինժեներական նախապատրաստում	*Կազմակերպել տարածքի ջրահեռացում:* (ռելիեֆի կազմակերպման, ջրահեռացման, ինժեներական պաշտպանության միջոցառումներ)
14. Բարեկարգում	*Ազատ տարածքը բարեկարգել և կանաչապատել* (ծավալատարածական պլանավորման վերաբերյալ պահանջները, կանաչապատում, ճարտարապետական փոքր ձևեր, ցանկապատում, գովազդ և այլն)
15. Շինարարական նյութեր	*Երկաթբետոնե տարրեր, քարե շար, ապակի, մետաղական տարրեր:* (շինարարական նյութերի օգտագործման առաջարկությունները տանիքների, ճակատների լուծումների, արտաքին դռների, պատուհանների վերաբերյալ)
16. Պաշտպանական կառույցներ	*Ըստ նախագծի* (արտակարգ իրավիճակներում մարդկանց օբյեկտների պաշտպանության միջոցառումներ)
17. Հակահրդեհային պահանջներ	*Ապահովել հակահրդեհային նորմատիվ պահանջները* (հակահրդեհային անվտանգության ապահովման միջոցառումներ)
18. Հաշմանդամների և բնակչության սակավաշարժ խմբերի պաշտպանության միջոցառումներ	*ապահովել հաշմանդամների և բնակչության սակավաշարժ խմբերի տեղաշարժը*
19. Շրջակա միջավայրի պահպանում	*ապահովել շրջակա միջավայրի պահպանման համապատասխան միջոցառումները* (շրջակա միջավայրի վնասակար ազդեցությունից բացառելու միջոցառումներ)
20. Շինարարության կազմակերպում	*Ըստ նորմերի* (առաջարկություններ շինարարության հետ կապված անբարենպաստ ազդեցության բացառման, քաղաքային անվտանգության և տրանսպորտային անխափան աշխատանքի ապահովման վերաբերյալ)
21. Առաջադրանքի գործողության ժամկետը և նախագծի մշակման փուլերը	*մեկ տարի, ՀՀ քաղաքաշինության նախարարի 11.09.2017թ. հ.128-Ն հրամանով հաստատված դրույթներին և այլ իրավական ակտերին համապատասխան:* (Նշվում են առաջադրանքի գործողության ժամկետը և նախագծի մշակման փուլերը)

ԼՐԱՑՈՒՑԻՉ ՊԱՅՄԱՆՆԵՐԸ

22. Նախագծային փաստաթղթերի փորձաքննությանը ներկայացվող պահանջներ	*համաձայն ՀՀ կառավարության 19.03.2015թ. «Հայաստանի Հանրապետությունում կառուցապատման նպատակով թույլտվությունների և այլ փաստաթղթերի տրամադրման կարգը հաստատելու և Հայաստանի Հանրապետության կառավարության մի շարք որոշումներ ուժը կորցրած ճանաչելու մասին» N 596-Ն որոշման* (Հայաստանի Հանրապետության օրենսդրությամբ սահմանված փորձաքննության տեսակը կամ նախագծի երաշխավորությունը` հղում կատարելով համապատասխան իրավական ակտին)
23. Միջանկյալ համաձայնեցում	*Համաձայնեցում Արզնիի համայնքի ղեկավարի հետ* (իրավասու մարմնի կամ Հայաստանի Հանրապետության օրենսդրությամբ նախատեսված դեպքերում շահագրգիռ մարմինների հետ էսքիզային նախագծի նախնական համաձայնեցում, նշվում է նաև առաջադրանքի փոփոխման հնարավորությունը` ՀՀ կառավարության 19 մարտի 2015 թվականի N 596-Ն որոշման N 1 հավելվածի 87-րդ կետով նախատեսված դեպքում)
24. Հասարակական քննարկումներ	*Նորմերի համաձայն* (Հայաստանի Հանրապետության օրենսդրությամբ սահմանված դեպքերում և կարգով)
25. Համաձայնեցումներ	• *Համաձայնեցում Արզնիի համայնքի ղեկավարի հետ:* • *Մինչև նախագծային աշխատանքները սկսելը համաձայնություն ձեռք բերել տվյալ ինժեներական ենթակառուցվածքների սեփականատերերի (օգտագործողների) հետ* • *Համաձայնեցում հարևան հողամասի սեփականատեր(երի) (օգտագործող(ների)) հետ* (նշվում են տվյալ օբյեկտի համաձայնեցման` օրենքով սահմանված պահանջները` հուշարձանների ու բնության պահպանության և այլ լիազորված մարմինների հետ, ինչպես նաև ՀՀ կառավարության 19 մարտի 2015 թվականի N 596-Ն որոշման N 1 հավելվածի 56-րդ կետով սահմանված դեպքերում` ինժեներական ենթակառուցվածքի սեփականատիրոջ (օգտագործողի) հետ)
26. Փոստային բաժանորդային պահարանների տեղադրում	*չի պահանջվում*
27. Այլ պայմաններ	• *Նախագծի կազմը և բովանդակությունը համապատասխանեցնել ՀՀ կառավարությանն առընթեր քաղաքաշինության պետական կոմիտեի նախագահի 11.09.2017թ. «Բնակելի, հասարակական, արտադրական շենքերի և շինությունների նախագծային փաստաթղթերի կազմը և բովանդակությունը սահմանող կանոնները և ՀՀ քաղաքաշինության նախարարի 29.11.2006թ. հ.273-Ն հրամանն ուժը կորցրած ճանաչելու մասին» հ.128-Ն հրամանով հաստատված դրույթներին:* • *Շինությունը նախագծել ՀՀ քաղաքաշինության նախարարի 14.10.2014թ ՀՇՆ 30-01-2014 «Քաղաքաշինություն. քաղաքային եվ գյուղական բնակավայրերի հատակագծում և կառուցապատում» շինարարական նորմերը հաստատելու և Հայաստանի Հանրապետության քաղաքաշինության նախարարի 2001 թվականի հոկտեմբերի 1-ի ո 82 հրամանում փոփոխություն կատարելու մասին» N 263-Ն հրամանով հաստատված դրույթներին համապատասխան:* • *Նախագիծը ներկայացնել համաձայնեցման երկու օրինակից:*

ՀԱՅԱՍՏԱՆԻ ՀԱՆՐԱՊԵՏՈՒԹՅԱՆ
ԱՐԶՆԻ ՀԱՄԱՅՆՔԻ ՂԵԿԱՎԱՐ

ԷԴՈՒԱՐԴ ԲԱԲԱՅԱՆ

Կ.Տ.

ՀԱՅԱՍՏԱՆԻ ՀԱՆՐԱՊԵՏՈՒԹՅԱՆ
ԿՈՏԱՅՔԻ ՄԱՐԶԻ ԱԲՈՎՅԱՆ ՀԱՄԱՅՆՔԻ ՂԵԿԱՎԱՐ

Ո Ր Ո Շ Ո Ւ Մ

07 ապրիլի 2023 թվականի   N 1187

«ՌՈՒԲԵՆ ԲԱԲԱՅԱՆ ՆՈՐԻԿԻ» ԱՆՀԱՏ ՁԵՌՆԱՐԿԱՏԻՐՈՋԸ 2023 ԹՎԱԿԱՆԻ ԸՆԹԱՑՔՈՒՄ ՀԱՆՐԱՅԻՆ ՍՆՆԴԻ ԿԱԶՄԱԿԵՐՊՄԱՆ ԵՎ ԻՐԱԿԱՆԱՑՄԱՆ ԹՈՒՅԼՏՎՈՒԹՅՈՒՆ ՏԱԼՈՒ ՄԱՍԻՆ

Համաձայն «Տեղական ինքնակառավարման մասին» օրենքի 45-րդ հոդվածի 1-ին մասի 4-րդ կետի, Աբովյան համայնքի ավագանու 2022 թվականի սեպտեմբերի 29-ի N 110-Ն և դեկտեմբերի 28-ի N 191-Ն որոշումների, հիմք ընդունելով «Ռուբեն Բաբայան Նորիկի» անհատ ձեռնարկատիրոջ հայտը (մուտք՝ 2023 թվականի ապրիլի 05-ի N Ք-1788).

1. «Ռուբեն Բաբայան Նորիկի» անհատ ձեռնարկատիրոջը տալ 2023 թվականի ընթացքում Աբովյան համայնքի Բալահովիտ գյուղի 1-ին փողոցի թիվ 2/1-1-2/3 հասցեում (255.92 քառակուսի մետր) հանրային սննդի կազմակերպման և իրականացման թույլտվություն (Թույլտվություն N 44 կցվում է):

2. «Ռուբեն Բաբայան Նորիկի» անհատ ձեռնարկատերը պարտավոր է 900105206065 հաշվեհամարին վճարել տեղական տուրք՝ 100 000 (հարյուր հազար) դրամ:

3. Սույն որոշումն ուժի մեջ է մտնում «Ռուբեն Բաբայան Նորիկի» անհատ ձեռնարկատիրոջը որոշման ընդունման մասին իրազեկելու օրվան հաջորդող օրվանից:

ՀԱՄԱՅՆՔԻ ՂԵԿԱՎԱՐ　　　Է. ԲԱԲԱՅԱՆ

2023թ. ապրիլի 07
ք. Աբովյան

ՀԱՅԱՍՏԱՆԻ ՀԱՆՐԱՊԵՏՈՒԹՅՈՒՆ
ԿՈՏԱՅՔԻ ՄԱՐԶ
ԱԲՈՎՅԱՆԻ ՀԱՄԱՅՆՔԱՊԵՏԱՐԱՆ

ԹՈՒՅԼՏՎՈՒԹՅՈՒՆ ԹԻՎ ՀՍԿ-Ի - 44

ՀԱՄԱՅՆՔԻ ՎԱՐՉԱԿԱՆ ՏԱՐԱԾՔՈՒՄ ՀԱՆՐԱՅԻՆ ՍՆՆԴԻ ԿԱԶՄԱԿԵՐՊՄԱՆ ԵՎ ԻՐԱԿԱՆԱՑՄԱՆ

Տրված՝ *07 ապրիլի 2023թ.*

Թույլատրված գործունեության անվանումը՝
Հանրային սննդի կազմակերպում և իրականացում:

Հայտատու անհատ ձեռնարկատիրոջ անունը, ազգանունը և գտնվելու վայրը կամ իրավաբանական անձի լրիվ անվանումը, կազմակերպական-իրավական ձևը և գտնվելու վայրը, հարկ վճարողի հաշվառման համարը՝
«Ռուբեն Բաբայան Նորիկի» անհատ ձեռնարկատեր, ՀՀ Կոտայքի մարզ ք. Աբովյան Երիտասարդական փողոց շ. 14, բն. 48, ՀՎՀՀ՝ 43066496:

Գործունեության տեսակի իրականացման վայրը, ***ՀՀ Կոտայքի մարզ Աբովյան համայնք Բալահովիտ գյուղ 1-ին փողոց թիվ 2/1-1-2/3:***

Շինության տեսակը՝ ***հիմնական շինություն:***

Թույլտվության գործողության ժամկետը՝ ***01 հունվարի 2023թ.***-ից մինչև ***31 դեկտեմբերի 2023թ.***-ը:

ՀԱՄԱՅՆՔԻ ՂԵԿԱՎԱՐ ԷԴՈՒԱՐԴ ԲԱԲԱՅԱՆ

ՀԱՅԱՍՏԱՆԻ ՀԱՆՐԱՊԵՏՈՒԹՅԱՆ
ԿՈՏԱՅՔԻ ՄԱՐԶԻ ԱԲՈՎՅԱՆ ՀԱՄԱՅՆՔԻ ՂԵԿԱՎԱՐ

Ո Ր Ո Շ ՈՒ Մ

07 ապրիլի 2023 թվականի N 1188

«ՌՈՒԲԵՆ ԲԱԲԱՅԱՆ ՆՈՐԻԿԻ» ԱՆՀԱՏ ՁԵՌՆԱՐԿԱՏԻՐՈՋԸ 2023 ԹՎԱԿԱՆԻ ԸՆԹԱՑՔՈՒՄ ՈԳԵԼԻՑ ԵՎ ԱԼԿՈՀՈԼԱՅԻՆ ԽՄԻՉՔՆԵՐԻ ՎԱՃԱՌՔԻ ԹՈՒՅԼՏՎՈՒԹՅՈՒՆ ՏԱԼՈՒ ՄԱՍԻՆ

Համաձայն «Տեղական ինքնակառավարման մասին» օրենքի 45-րդ հոդվածի 1-ին մասի 2-րդ կետի, Աբովյան համայնքի ավագանու 2022 թվականի դեկտեմբերի 28-ի N 191-Ն որոշման, հիմք ընդունելով «Ռուբեն Բաբայան Նորիկի» անհատ ձեռնարկատիրոջ հայտը (մուտք՝ 2023 թվականի ապրիլի 05-ի N Ք-1787).

1. «Ռուբեն Բաբայան Նորիկի» անհատ ձեռնարկատիրոջը տալ 2023 թվականի ընթացքում Աբովյան համայնքի Բալահովիտ գյուղի 1-ին փողոցի թիվ 2/1-1-2/3 հասցեում (255.92 քառակուսի մետր) ոգելից և ալկոհոլային խմիչքների վաճառքի թույլտվություն (Թույլտվություն N 92 կցվում է):
2. «Ռուբեն Բաբայան Նորիկի» անհատ ձեռնարկատերը պարտավոր է 900105206040 հաշվեհամարին վճարել 51 000 (հիսունմեկ հազար) դրամ՝ տեղական տուրք:
3. Սույն որոշումն ուժի մեջ է մտնում «Ռուբեն Բաբայան Նորիկի» անհատ ձեռնարկատիրոջը որոշման ընդունման մասին իրազեկելու օրվան հաջորդող օրվանից:

ՀԱՄԱՅՆՔԻ ՂԵԿԱՎԱՐ Է. ԲԱԲԱՅԱՆ

2023թ. ապրիլի 07
ք. Աբովյան

ՀԱՅԱՍՏԱՆԻ ՀԱՆՐԱՊԵՏՈՒԹՅՈՒՆ
ԿՈՏԱՅՔԻ ՄԱՐԶ
ԱԲՈՎՅԱՆԻ ՀԱՄԱՅՆՔԱՊԵՏԱՐԱՆ

ԹՈՒՅԼՏՎՈՒԹՅՈՒՆ N ՈԱԽՎ - 92

ՈԳԵԼԻՑ ԵՎ ԱԼԿՈՀՈԼԱՅԻՆ ԽՄԻՉՔՆԵՐԻ ԵՎ (ԿԱՄ) ԾԽԱԽՈՏԻ ԱՐՏԱԴՐԱՆՔԻ ՎԱՃԱՌՔԻ

Տրված՝ ***07 ապրիլի 2023թ.***

Վաճառքի կամ իրացման թույլատրված ապրանքի անվանումը՝
Ոգելից և ալկոհոլային խմիչքների վաճառքի թույլտվություն:

Հայտատու անհատ ձեռնարկատիրոջ անունը, ազգանունը և գտնվելու վայրը կամ իրավաբանական անձի լրիվ անվանումը, կազմակերպական-իրավական ձևը և գտնվելու վայրը, հարկ վճարողի հաշվառման համարը՝
«Ռուբեն Բաբայան Նորիկի» անհատ ձեռնարկատեր, ՀՀ Կոտայքի մարզ ք. Աբովյան Երիտասարդական փողոց շ. 14, բն. 48, ՀՎՀՀ՝ 43066496:

Գործունեության տեսակի իրականացման վայրը, ***ՀՀ Կոտայքի մարզ Աբովյան համայնք Բալահովիտ գյուղ 1-ին փողոց թիվ 2/1-1-2/3:***

Շինության տեսակը՝ ***հիմնական շինություն:***

Թույլտվության գործողության ժամկետը՝ ***01 հունվարի 2023թ.***-ից մինչև ***31 դեկտեմբերի 2023թ.***-ը:

ՀԱՄԱՅՆՔԻ ՂԵԿԱՎԱՐ ԷԴՈՒԱՐԴ ԲԱԲԱՅԱՆ

ՀԱՅԱՍՏԱՆԻ ՀԱՆՐԱՊԵՏՈՒԹՅԱՆ
ԿՈՏԱՅՔԻ ՄԱՐԶԻ ԱԲՈՎՅԱՆ ՀԱՄԱՅՆՔԻ ՂԵԿԱՎԱՐ

Ո Ր Ո Շ ՈՒ Մ

07 ապրիլի 2023 թվականի N 1189

«ԳԱԻ ՄԱՐԿԵՏ» ՍԱՀՄԱՆԱՓԱԿ ՊԱՏԱՍԽԱՆԱՏՎՈՒԹՅԱՄԲ ԸՆԿԵՐՈՒԹՅԱՆԸ ՈԳԵԼԻՑ ԵՎ ԱԼԿՈՀՈԼԱՅԻՆ ԽՄԻՉՔՆԵՐԻ ԵՎ ԾԽԱԽՈՏԱՅԻՆ ԱՐՏԱԴՐԱՏԵՍԱԿՆԵՐԻ ԿԱՄ ԾԽԱԽՈՏԱՅԻՆ ԱՐՏԱԴՐԱՏԵՍԱԿՆԵՐԻ ՓՈԽԱՐԻՆԻՉՆԵՐԻ ԿԱՄ ԾԽԱԽՈՏԱՅԻՆ ԱՐՏԱԴՐԱՏԵՍԱԿՆԵՐԻ ՆՄԱՆԱԿՆԵՐԻ ՎԱՃԱՌՔԻ ԹՈՒՅԼՏՎՈՒԹՅՈՒՆ ՏԱԼՈՒ ՄԱՍԻՆ

Համաձայն «Տեղական ինքնակառավարման մասին» օրենքի 45-րդ հոդվածի 1-ին մասի 2-րդ կետի, Աբովյան համայնքի ավագանու 2022 թվականի դեկտեմբերի 28-ի N 191-Ն որոշման, հիմք ընդունելով «ԳԱԻ ՄԱՐԿԵՏ» սահմանափակ պատասխանատվությամբ ընկերության տնօրենի հայտը (մուտք՝ 2023 թվականի ապրիլի 06-ի N Տ-592).

1. «ԳԱԻ ՄԱՐԿԵՏ» սահմանափակ պատասխանատվությամբ ընկերությանը տալ 2023 թվականի մարտի 01-ից մինչև դեկտեմբերի 31-ն ընկած ժամանակահատվածում Աբովյան համայնքի Վերին Պտղնի գյուղի Նոր թաղամասի 1-ին փողոցի թիվ 5 հասցեում գտնվող 374.8 քառակուսի մետր մակերեսով առևտրի սրահում ոգելից և ալկոհոլային խմիչքների և ծխախոտային արտադրատեսակների կամ ծխախոտային արտադրատեսակների փոխարինիչների (բացառությամբ բժշկական նշանակության ծխախոտային արտադրատեսակների փոխարինիչների) կամ ծխախոտային արտադրատեսակների նմանակների վաճառքի թույլտվություն (Թույլտվություն N 93 կցվում է):

2. «ԳԱԻ ՄԱՐԿԵՏ» սահմանափակ պատասխանատվությամբ ընկերությունը պարտավոր է 900105231303 հաշվեհամարին վճարել 63 750 (վաթսուներեք հազար յոթ հարյուր հիսուն) դրամ, 900105231048 հաշվեհամարին 63 750 (վաթսուներեք հազար յոթ հարյուր հիսուն) դրամ տեղական տուրք:

3. Սույն որոշումն ուժի մեջ է մտնում «ԳԱԻ ՄԱՐԿԵՏ» սահմանափակ պատասխանատվությամբ ընկերությանը որոշման ընդունման մասին իրազեկելու օրվան հաջորդող օրվանից:

ՀԱՄԱՅՆՔԻ ՂԵԿԱՎԱՐ **Է. ԲԱԲԱՅԱՆ**

2023թ. ապրիլի 07
ք. Աբովյան

ՀԱՅԱՍՏԱՆԻ ՀԱՆՐԱՊԵՏՈՒԹՅՈՒՆ
ԿՈՏԱՅՔԻ ՄԱՐԶ
ԱԲՈՎՅԱՆԻ ՀԱՄԱՅՆՔԱՊԵՏԱՐԱՆ

ԹՈՒՅԼՏՎՈՒԹՅՈՒՆ N ՈԱԽԾ - 93

ՈԳԵԼԻՑ ԵՎ ԱԼԿՈՀՈԼԱՅԻՆ ԽՄԻՉՔՆԵՐԻ ԵՎ ԾԽԱԽՈՏԱՅԻՆ ԱՐՏԱԴՐԱՏԵՍԱԿՆԵՐԻ ԿԱՄ ԾԽԱԽՈՏԱՅԻՆ ԱՐՏԱԴՐԱՏԵՍԱԿՆԵՐԻ ՓՈԽԱՐԻՆԻՉՆԵՐԻ ԿԱՄ ԾԽԱԽՈՏԱՅԻՆ ԱՐՏԱԴՐԱՏԵՍԱԿՆԵՐԻ ՆՄԱՆԱԿՆԵՐԻ ՎԱՃԱՌՔԻ

Տրված՝ *07 ապրիլի 2023թ.*

Վաճառքի կամ իրացման թույլատրված ապրանքի անվանումը՝
Ոգելից և ալկոհոլային խմիչքների և ծխախոտային արտադրատեսակների կամ ծխախոտային արտադրատեսակների փոխարինիչների կամ ծխախոտային արտադրատեսակների նմանակների վաճառք:

Հայտատու անհատ ձեռնարկատիրոջ անունը, ազգանունը և գտնվելու վայրը կամ իրավաբանական անձի լրիվ անվանումը, կազմակերպական-իրավական ձևը և գտնվելու վայրը, հարկ վճարողի հաշվառման համարը՝
«ԳԱԻ ՄԱՐԿԵՏ» սահմանափակ պատասխանատվությամբ ընկերություն, ՀՀ Կոտայքի մարզ գյուղ Վերին Պտղնի Նոր թաղամաս 1-ին փողոց թիվ 5, ՀՎՀՀ՝ 03562311:

Գործունեության տեսակի իրականացման վայրը՝ ***ՀՀ Կոտայքի մարզ Աբովյան համայնք գյուղ Վերին Պտղնի Նոր թաղամաս 1-ին փողոց թիվ 5, առևտրի սրահ:***

Շինության տեսակը՝ ***հիմնական շինություն:***

Թույլտվության գործողության ժամկետը՝ ***01 մարտի 2023թ.***-ից մինչև ***31 դեկտեմբերի 2023թ.***-ը:

ՀԱՄԱՅՆՔԻ ՂԵԿԱՎԱՐ ԷԴՈՒԱՐԴ ԲԱԲԱՅԱՆ

ՀԱՅԱՍՏԱՆԻ ՀԱՆՐԱՊԵՏՈՒԹՅԱՆ
ԿՈՏԱՅՔԻ ՄԱՐԶԻ ԱԲՈՎՅԱՆ ՀԱՄԱՅՆՔԻ ՂԵԿԱՎԱՐ

Ո Ր Ո Շ Ո Ւ Մ

07 ապրիլի 2023 թվականի N 1190

«ԳԱԻ ՄԱՐԿԵՏ» ՍԱՀՄԱՆԱՓԱԿ ՊԱՏԱՍԽԱՆԱՏՎՈՒԹՅԱՄԲ ԸՆԿԵՐՈՒԹՅԱՆԸ 2023 ԹՎԱԿԱՆԻ ԵՐԿՐՈՐԴ, ԵՐՐՈՐԴ ԵՎ ՉՈՐՐՈՐԴ ԵՌԱՄՍՅԱԿՆԵՐԻ ԸՆԹԱՑՔՈՒՄ ԱՐՏԱՔԻՆ ԳՈՎԱԶԴ ՏԵՂԱԴՐԵԼՈՒ ԹՈՒՅԼՏՎՈՒԹՅՈՒՆ ՏԱԼՈՒ ՄԱՍԻՆ

Համաձայն «Տեղական ինքնակառավարման մասին» օրենքի 45-րդ հոդվածի 1-ին մասի 12-րդ կետի, Աբովյան համայնքի ավագանու 2022 թվականի սեպտեմբերի 29-ի N 113-Ն և դեկտեմբերի 28-ի N 191-Ն որոշումների, հաշվի առնելով «ԳԱԻ ՄԱՐԿԵՏ» սահմանափակ պատասխանատվությամբ ընկերության տնօրենի հայտը (մուտք՝ 2023 թվականի ապրիլի 06-ի N Տ-591).

1. Թույլատրել «ԳԱԻ ՄԱՐԿԵՏ» սահմանափակ պատասխանատվությամբ ընկերությանը 2023 թվականի երկրորդ, երրորդ և չորրորդ եռամսյակների ընթացքում տեղադրել արտաքին գովազդ (Թույլտվություն N 18 կցվում է):
2. Հաստատել արտաքին գովազդի էսքիզը՝ համաձայն հավելվածի:
3. «ԳԱԻ ՄԱՐԿԵՏ» սահմանափակ պատասխանատվությամբ ընկերությունը պարտավոր է 900105231345 հաշվեհամարին վճարել 81 000 (ութսունմեկ հազար) դրամ տեղական տուրք՝ արտաքին գովազդ տեղադրելու թույլտվության համար:
4. Սույն որոշումն ուժի մեջ է մտնում «ԳԱԻ ՄԱՐԿԵՏ» սահմանափակ պատասխանատվությամբ ընկերությանը որոշման ընդունման մասին իրազեկելու օրվան հաջորդող օրվանից:

ՀԱՄԱՅՆՔԻ ՂԵԿԱՎԱՐ Է. ԲԱԲԱՅԱՆ

2023թ. ապրիլի 07
ք. Աբովյան

Հավելված
Աբովյան համայնքի ղեկավարի 2023 թվականի

ապրիլի 07 -ի N 1190 որոշման

ԳՈՎԱԶԴԻ ԷՍՔԻԶ

3.0 մ

2.0 մ

Արտաքին գովազդի ընդ. մակերեսը՝ 6.0 քմ

ՀԱՅԱՍՏԱՆԻ ՀԱՆՐԱՊԵՏՈՒԹՅՈՒՆ
ԿՈՏԱՅՔԻ ՄԱՐԶ
ԱԲՈՎՅԱՆԻ ՀԱՄԱՅՆՔԱՊԵՏԱՐԱՆ

ԹՈՒՅԼՏՎՈՒԹՅՈՒՆ ԹԻՎ ԱԳ - 18

ՀԱՄԱՅՆՔԻ ՎԱՐՉԱԿԱՆ ՏԱՐԱԾՔՈՒՄ ԱՐՏԱՔԻՆ ԳՈՎԱԶԴ ՏԵՂԱԴՐԵԼՈՒ

Տրված՝ ***07 ապրիլի 2023թ.***

Թույլատրված գործունեության անվանումը՝
Այլ արտաքին գովազդի տեղադրում:

Հայտատու իրավաբանական անձի լրիվ անվանումը, կազմակերպաիրավական ձևը և գտնվելու վայրը կամ անհատ ձեռնարկատիրոջ անունը, ազգանունը և գտնվելու վայրը, հարկ վճարողի հաշվառման համարը՝
«ԳԱՐ ՄԱՐԿԵՏ» սահմանափակ պատասխանատվությամբ ընկերություն, ՀՀ Կոտայքի մարզ Աբովյան համայնք Վերին Պտղնի գյուղ Նոր թաղամաս 1-ին փողոց թիվ 5, ՀՎՀՀ՝ 03562311:

Գովազդի տեղադրման վայրը/վայրերը և չափերը (քմ)՝ ***ՀՀ Կոտայքի մարզ Աբովյան համայնք Վերին Պտղնի գյուղ Նոր թաղամաս 1-ին փողոց թիվ 5 առևտրի սրահ 6.0 քմ:***

Թույլտվության գործողության ժամկետը՝ ***01 ապրիլի 2023թ.***-ից մինչև ***31 դեկտեմբերի 2023թ.***-ը:

ՀԱՄԱՅՆՔԻ ՂԵԿԱՎԱՐ ԷԴՈՒԱՐԴ ԲԱԲԱՅԱՆ

ՀԱՅԱՍՏԱՆԻ ՀԱՆՐԱՊԵՏՈՒԹՅԱՆ
ԿՈՏԱՅՔԻ ՄԱՐԶԻ ԱԲՈՎՅԱՆ ՀԱՄԱՅՆՔԻ ՂԵԿԱՎԱՐ

Ո Ր Ո Շ Ու Մ

07 ապրիլի 2023 թվականի N 1191

«ԳԱԻ ՄԱՐԿԵՏ» ՍԱՀՄԱՆԱՓԱԿ ՊԱՏԱՍԽԱՆԱՏՎՈՒԹՅԱՄԲ ԸՆԿԵՐՈՒԹՅԱՆԸ ԺԱՄԸ 24:00-ԻՑ ՀԵՏՈ ԱՇԽԱՏԵԼՈՒ ԹՈՒՅԼՏՎՈՒԹՅՈՒՆ ՏԱԼՈՒ ՄԱՍԻՆ

Համաձայն «Տեղական ինքնակառավարման մասին» օրենքի 45-րդ հոդվածի 1-ին մասի 5-րդ կետի, Աբովյան համայնքի ավագանու 2022 թվականի դեկտեմբերի 28-ի N 191-Ն որոշման, հիմք ընդունելով «ԳԱԻ ՄԱՐԿԵՏ» սահմանափակ պատասխանատվությամբ ընկերության տնօրենի հայտը (մուտք՝ 2023 թվականի ապրիլի 06-ի N Տ-593).

1. «ԳԱԻ ՄԱՐԿԵՏ» սահմանափակ պատասխանատվությամբ ընկերությանը տալ 2023 թվականի մարտի 01-ից մինչև դեկտեմբերի 31-ն ընկած ժամանակահատվածում Աբովյան համայնքի Վերին Պտղնի գյուղի Նոր թաղամասի 1-ին փողոցի թիվ 5 հասցեում գտնվող առևտրի սրահում ժամը 24:00-ից հետո աշխատելու թույլտվություն (Թույլտվություն N 28 կցվում է):

2. «ԳԱԻ ՄԱՐԿԵՏ» սահմանափակ պատասխանատվությամբ ընկերությունը 900105231063 հաշվեհամարին վճարել 31 250 (երեսունմեկ հազար երկու հարյուր հիսուն) դրամ՝ տեղական տուրք:

3. Սույն որոշումն ուժի մեջ է մտնում «ԳԱԻ ՄԱՐԿԵՏ» սահմանափակ պատասխանատվությամբ ընկերությանը որոշման ընդունման մասին իրազեկելու օրվան հաջորդող օրվանից:

ՀԱՄԱՅՆՔԻ ՂԵԿԱՎԱՐ Է. ԲԱԲԱՅԱՆ

2023թ. ապրիլի 07
ք. Աբովյան

ՀԱՅԱՍՏԱՆԻ ՀԱՆՐԱՊԵՏՈՒԹՅՈՒՆ
ԿՈՏԱՅՔԻ ՄԱՐԶ
ԱԲՈՎՅԱՆԻ ՀԱՄԱՅՆՔԱՊԵՏԱՐԱՆ

ԹՈՒՅԼՏՎՈՒԹՅՈՒՆ

ՀԱՄԱՅՆՔԻ ՎԱՐՉԱԿԱՆ ՏԱՐԱԾՔՈՒՄ ԱՌԵՎՏՐԻ, ՀԱՆՐԱՅԻՆ ՍՆՆԴԻ, ԶՎԱՐՃԱՆՔԻ, ՇԱՀՈՒՄՈՎ ԽԱՂԵՐԻ ԵՎ ՎԻՃԱԿԱԽԱՂԵՐԻ ԿԱԶՄԱԿԵՐՊՄԱՆ ՕԲՅԵԿՏՆԵՐԻՆ, ԽԱՂԱՏՆԵՐԻՆ ԵՎ ԲԱՂՆԻՔՆԵՐԻՆ (ՍԱՈՒՆԱՆԵՐԻՆ), ԺԱՄԸ 24:00-ԻՑ ՀԵՏՈ ԱՇԽԱՏԵԼՈՒ

N ժ24:00-Թ- 28

Տրված՝ *07 ապրիլի 2023թ.*

24.00-ից հետո աշխատելու թույլատրված գործունեության անվանումը՝
Առևտրի օբյեկտ:

Հայտատու անհատ ձեռնարկատիրոջ անունը, ազգանունը և գտնվելու վայրը կամ իրավաբանական անձի լրիվ անվանումը, կազմակերպական-իրավական ձևը և գտնվելու վայրը, հարկ վճարողի հաշվառման համարը՝
«ԳԱԻ ՄԱՐԿԵՏ» սահմանափակ պատասխանատվությամբ ընկերություն, ՀՀ Կոտայքի մարզ գյուղ Վերին Պտղնի Նոր թաղամաս 1-ին փողոց թիվ 5, ՀՎՀՀ՝ 03562311:

Գործունեության տեսակի իրականացման վայրը՝ ***ՀՀ Կոտայքի մարզ Աբովյան համայնք գյուղ Վերին Պտղնի Նոր թաղամաս 1-ին փողոց թիվ 5, առևտրի սրահ:***

Շինության տեսակը՝ ***հիմնական շինություն:***

Թույլտվության գործողության ժամկետը՝ ***01 մարտի 2023թ.***-ից մինչև ***31 դեկտեմբերի 2023թ.***-ը:

ՀԱՄԱՅՆՔԻ ՂԵԿԱՎԱՐ ԷԴՈՒԱՐԴ ԲԱԲԱՅԱՆ

ՀԱՅԱՍՏԱՆԻ ՀԱՆՐԱՊԵՏՈՒԹՅԱՆ
ԿՈՏԱՅՔԻ ՄԱՐԶԻ ԱԲՈՎՅԱՆ ՀԱՄԱՅՆՔԻ ՂԵԿԱՎԱՐ

Ո Ր Ո Շ Ո Ւ Մ

07 ապրիլի 2023 թվականի N 1192

«ԱՐՄԱՆ ԴԱՎԹՅԱՆ ՀԵՆՐԻԿԻ» ԱՆՀԱՏ ՁԵՌՆԱՐԿԱՏԻՐՈՋԸ 2023 ԹՎԱԿԱՆԻ ԱՌԱՋԻՆ ԿԻՍԱՄՅԱԿԻ ԸՆԹԱՑՔՈՒՄ ՈԳԵԼԻՑ ԵՎ ԱԼԿՈՀՈԼԱՅԻՆ ԽՄԻՉՔՆԵՐԻ ԵՎ ԾԽԱԽՈՏԱՅԻՆ ԱՐՏԱԴՐԱՏԵՍԱԿՆԵՐԻ ԿԱՄ ԾԽԱԽՈՏԱՅԻՆ ԱՐՏԱԴՐԱՏԵՍԱԿՆԵՐԻ ՓՈԽԱՐԻՆԻՉՆԵՐԻ ԿԱՄ ԾԽԱԽՈՏԱՅԻՆ ԱՐՏԱԴՐԱՏԵՍԱԿՆԵՐԻ ՆՄԱՆԱԿՆԵՐԻ ՎԱՃԱՌՔԻ ԹՈՒՅԼՏՎՈՒԹՅՈՒՆ ՏԱԼՈՒ ՄԱՍԻՆ

Համաձայն «Տեղական ինքնակառավարման մասին» օրենքի 45-րդ հոդվածի 1-ին մասի 2-րդ կետի, Աբովյան համայնքի ավագանու 2022 թվականի դեկտեմբերի 28-ի N 191-Ն որոշման, հիմք ընդունելով «Արման Դավթյան Հենրիկի» անհատ ձեռնարկատիրոջ հայտը (մուտք՝ 2023 թվականի ապրիլի 05-ի N Ք-1786).

1. «Արման Դավթյան Հենրիկի» անհատ ձեռնարկատիրոջը տալ 2023 թվականի առաջին կիսամյակի ընթացքում Աբովյան համայնքի Աբովյան քաղաքի Ինտերնացիոնալի փողոցի թիվ 4/7 հասցեում գտնվող 32.5 քառակուսի մետր մակերեսով խանութում ոգելից և ալկոհոլային խմիչքների և ծխախոտային արտադրատեսակների կամ ծխախոտային արտադրատեսակների փոխարինիչների (բացառությամբ բժշկական նշանակության ծխախոտային արտադրատեսակների փոխարինիչների) կամ ծխախոտային արտադրատեսակների նմանակների վաճառքի թույլտվություն (Թույլտվություն N 94 կցվում է):

2. «Արման Դավթյան Հենրիկի» անհատ ձեռնարկատերը պարտավոր է Աբովյանի համայնքապետարանի 900105201074 հաշվեհամարին վճարել տեղական տուրք՝ 42 000 (քառասուներկու հազար) դրամ:

3. Սույն որոշումն ուժի մեջ է մտնում «Արման Դավթյան Հենրիկի» անհատ ձեռնարկատիրոջը որոշման ընդունման մասին իրազեկելու օրվան հաջորդող օրվանից:

ՀԱՄԱՅՆՔԻ ՂԵԿԱՎԱՐ Է. ԲԱԲԱՅԱՆ

2023թ. ապրիլի 07
ք. Աբովյան

ՀԱՅԱՍՏԱՆԻ ՀԱՆՐԱՊԵՏՈՒԹՅՈՒՆ
ԿՈՏԱՅՔԻ ՄԱՐԶ
ԱԲՈՎՅԱՆԻ ՀԱՄԱՅՆՔԱՊԵՏԱՐԱՆ

ԹՈՒՅԼՏՎՈՒԹՅՈՒՆ N ՈԱԽԾ - 94

ՈԳԵԼԻՑ ԵՎ ԱԼԿՈՀՈԼԱՅԻՆ ԽՄԻՉՔՆԵՐԻ ԵՎ ԾԽԱԽՈՏԱՅԻՆ ԱՐՏԱԴՐԱՏԵՍԱԿՆԵՐԻ ԿԱՄ ԾԽԱԽՈՏԱՅԻՆ ԱՐՏԱԴՐԱՏԵՍԱԿՆԵՐԻ ՓՈԽԱՐԻՆԻՉՆԵՐԻ ԿԱՄ ԾԽԱԽՈՏԱՅԻՆ ԱՐՏԱԴՐԱՏԵՍԱԿՆԵՐԻ ՆՄԱՆԱԿՆԵՐԻ ՎԱՃԱՌՔԻ

Տրված՝ ***07 ապրիլի 2023 թ.***

Վաճառքի կամ իրացման թույլատրված ապրանքի անվանումը՝
Ոգելից և ալկոհոլային խմիչքների և ծխախոտային արտադրատեսակների կամ ծխախոտային արտադրատեսակների փոխարինիչների կամ ծխախոտային արտադրատեսակների նմանակների վաճառք:

Հայտատու իրավաբանական անձի լրիվ անվանումը, կազմակերպաիրավական ձևը և գտնվելու վայրը կամ անհատ ձեռնարկատիրոջ անունը, ազգանունը և գտնվելու վայրը, հարկ վճարողի հաշվառման համարը՝
«Արման Դավթյան Հենրիկի» անհատ ձեռնարկատեր, ՀՀ Կոտայքի մարզ Աբովյան համայնք Գեղաշեն գյուղ 3 փ. 21 տ. , ՀՎՀՀ՝ 43206645:

Գործունեության տեսակի իրականացման վայրը՝ ***ՀՀ Կոտայքի մարզ Աբովյան համայնք Աբովյան քաղաք Ինտերնացիոնալի փողոց թիվ 4/7, խանութ:***

Շինության տեսակը՝ ***հիմնական շինություն:***

Թույլտվության գործողության ժամկետը՝ ***01 հունվարի 2023 թ.***-ից մինչև ***01 հուլիսի 2023 թ.***-ը:

ՀԱՄԱՅՆՔԻ ՂԵԿԱՎԱՐ ԷԴՈՒԱՐԴ ԲԱԲԱՅԱՆ

ՀԱՅԱՍՏԱՆԻ ՀԱՆՐԱՊԵՏՈՒԹՅԱՆ
ԿՈՏԱՅՔԻ ՄԱՐԶԻ ԱԲՈՎՅԱՆ ՀԱՄԱՅՆՔԻ ՂԵԿԱՎԱՐ

Ո Ր Ո Շ ՈՒ Մ

07 ապրիլի 2023 թվականի N 1193

«ԱԲՈՎՅԱՆ ՍԻՐԹԻ ՀԱՈՒՍ» ՍԱՀՄԱՆԱՓԱԿ ՊԱՏԱՍԽԱՆԱՏՎՈՒԹՅԱՄԲ ԸՆԿԵՐՈՒԹՅԱՆԸ 2023 ԹՎԱԿԱՆԻ ԸՆԹԱՑՔՈՒՄ ԱԲՈՎՅԱՆ ՀԱՄԱՅՆՔԻ ԱՆՎԱՆՈՒՄԸ ՖԻՐՄԱՅԻՆ ԱՆՎԱՆՄԱՆ ՄԵՋ ՕԳՏԱԳՈՐԾԵԼՈՒ ԹՈՒՅԼՏՎՈՒԹՅՈՒՆ ՏԱԼՈՒ ՄԱՍԻՆ

Համաձայն «Տեղական ինքնակառավարման մասին» օրենքի 35-րդ հոդվածի 1-ին մասի 23.1-րդ և 24-րդ կետերի, Հայաստանի Հանրապետության կառավարության 2012 թվականի նոյեմբերի 8-ի N 1617-Ն որոշման, «Տեղական տուրքերի և վճարների մասին» օրենքի 9-րդ հոդվածի 1-ին մասի 15-րդ կետի, Աբովյան համայնքի ավագանու 2022 թվականի դեկտեմբերի 28-ի N 191-Ն որոշման, հիմք ընդունելով «ԱԲՈՎՅԱՆ ՍԻՐԹԻ ՀԱՈՒՍ» սահմանափակ պատասխանատվությամբ ընկերության գլխավոր տնօրենի հայտը (մուտք՝ 2023 թվականի ապրիլի 05-ի N S-580).

1. «ԱԲՈՎՅԱՆ ՍԻՐԹԻ ՀԱՈՒՍ» սահմանափակ պատասխանատվությամբ ընկերությանը տալ 2023 թվականի ընթացքում Աբովյան համայնքի անվանումը ֆիրմային անվանման մեջ օգտագործելու թույլտվություն (Թույլտվություն N 07 կցվում է):
2. «ԱԲՈՎՅԱՆ ՍԻՐԹԻ ՀԱՈՒՍ» սահմանափակ պատասխանատվությամբ ընկերությունը պարտավոր է Աբովյանի համայնքապետարանի 900105000070 հաշվեհամարին վճարել տեղական տուրք՝ 100 000 (հարյուր հազար) դրամ:
3. Սույն որոշումն ուժի մեջ է մտնում «ԱԲՈՎՅԱՆ ՍԻՐԹԻ ՀԱՈՒՍ» սահմանափակ պատասխանատվությամբ ընկերությանը որոշման ընդունման մասին իրազեկելու օրվան հաջորդող օրվանից:

ՀԱՄԱՅՆՔԻ ՂԵԿԱՎԱՐ Է. ԲԱԲԱՅԱՆ

2023թ. ապրիլի 07
ք. Աբովյան

ՀԱՅԱՍՏԱՆԻ ՀԱՆՐԱՊԵՏՈՒԹՅՈՒՆ
ԿՈՏԱՅՔԻ ՄԱՐԶ
ԱԲՈՎՅԱՆԻ ՀԱՄԱՅՆՔԱՊԵՏԱՐԱՆ

ԹՈՒՅԼՏՎՈՒԹՅՈՒՆ ԹԻՎ Ֆ – 07

ՀԱՅԱՍՏԱՆԻ ՀԱՆՐԱՊԵՏՈՒԹՅԱՆ ՀԱՄԱՅՆՔՆԵՐԻ ԱՆՎԱՆՈՒՄՆԵՐԸ ՖԻՐՄԱՅԻՆ ԱՆՎԱՆՈՒՄՆԵՐՈՒՄ ՕԳՏԱԳՈՐԾԵԼՈՒ

Տրված՝ ***07 ապրիլի 2023թ.***

Թույլատրված գործունեության անվանումը՝
Աբովյան համայնքի անվանումը ֆիրմային անվանումներում օգտագործում:

Հայտատու անհատ ձեռնարկատիրոջ անունը, ազգանունը և գտնվելու վայրը կամ իրավաբանական անձի լրիվ անվանումը, կազմակերպական-իրավական ձևը և գտնվելու վայրը, հարկ վճարողի հաշվառման համարը՝
«ԱԲՈՎՅԱՆ ՍԻԹԻ ՀԱՈՒՍ» սահմանափակ պատասխանատվությամբ ընկերություն, ՀՀ Կոտայքի մարզ Աբովյան համայնք ք. Աբովյան Սևանի փ. 6, ՀՎՀՀ՝ 03559009:

Թույլտվության գործողության ժամկետը՝ ***01 հունվարի 2023թ.***-ից մինչև ***31 դեկտեմբերի 2023թ.***-ը:

ՀԱՄԱՅՆՔԻ ՂԵԿԱՎԱՐ ԷԴՈՒԱՐԴ ԲԱԲԱՅԱՆ

ՀԱՅԱՍՏԱՆԻ ՀԱՆՐԱՊԵՏՈՒԹՅԱՆ
ԿՈՏԱՅՔԻ ՄԱՐԶԻ ԱԲՈՎՅԱՆ ՀԱՄԱՅՆՔԻ ՂԵԿԱՎԱՐ

Ո Ր Ո Շ Ո Ւ Մ

07 ապրիլի 2023 թվականի N 1194

ԱԲՈՎՅԱՆ ՀԱՄԱՅՆՔԻ ԱՌԻՆՋ ԳՅՈՒՂԻ Խ. ԱԲՈՎՅԱՆ ԹԱՂԱՄԱՍԻ 8-ՐԴ ՓՈՂՈՑԻ ԹԻՎ 28 ՀԱՍՑԵԻ ՀԱՐԵՎԱՆՈՒԹՅԱՄԲ ԳՏՆՎՈՂ ՀԱՄԱՅՆՔԻ ՍԵՓԱԿԱՆՈՒԹՅՈՒՆ ՀԱՆԴԻՍԱՑՈՂ ՀՈՂԱՄԱՍՈՒՄ ԻՆՔՆԱԿԱՄ ԿԱՌՈՒՑՎԱԾ ԲՆԱԿԵԼԻ ՏԱՆ ՄԱՍԸ ՀԱՄԱՅՆՔԻ ՍԵՓԱԿԱՆՈՒԹՅՈՒՆ ՀԱՄԱՐԵԼՈՒ, ՕՐԻՆԱԿԱՆԱՑՆԵԼՈՒ ԵՎ ՀԱՍՑԵ ՏՐԱՄԱԴՐԵԼՈՒ ՄԱՍԻՆ

Համաձայն «Հայաստանի Հանրապետության քաղաքացիական օրենսգրքում լրացումներ և փոփոխություններ կատարելու մասին» 2021 թվականի դեկտեմբերի 16-ի օրենքի, «Տեղական ինքնակառավարման մասին» օրենքի 35-րդ հոդվածի 1-ին մասի 22-րդ և 24-րդ կետերի, Հայաստանի Հանրապետության կառավարության 2005 թվականի դեկտեմբերի 29-ի N 2387-Ն որոշմամբ հաստատված կարգի 29-րդ, 50-րդ և 55-րդ կետերի, 2006 թվականի մայիսի 18-ի N 731-Ն և N 912-Ն որոշումների, հաշվի առնելով Արտակ Ղազարյանի դիմումը (մուտք՝ 2023 թվականի փետրվարի 10-ի N Ք-616).

1. Աբովյան համայնքի Առինջ գյուղի Խ. Աբովյան թաղամասի 8-րդ փողոցի թիվ 28 հասցեի հարևանությամբ գտնվող համայնքի սեփականություն հանդիսացող 128.37 քառակուսի մետր մակերեսով բնակելի կառուցապատման հողամասում ինքնակամ կառուցված 16.07 քառակուսի մետր արտաքին մակերեսով բնակելի տան մասը համարել Աբովյան համայնքի սեփականություն և ճանաչել օրինական (Կադաստրի կոմիտեում հաշվառման ծածկագիր՝ 2022KAYMMQ):

2. Ընդունել ի գիտություն, որ՝

1) շինության պահպանումը չի խախտում այլ անձանց իրավունքները և օրենքով պահպանվող շահերը, վտանգ չի սպառնում քաղաքացիների կյանքին ու առողջությանը.

2) շինությունը կառուցված չէ Հողային օրենսգրքի 60-րդ հոդվածով սահմանված հողամասերի վրա, ինչպես նաև ինժեներատրանսպորտային օբյեկտների օտարման կամ անվտանգության գոտիներում.

3) շինությունը կառուցված չէ քաղաքաշինական նորմերի և կանոնների էական խախտումներով և չի առաջացնում հարկադիր սերվիտուտ պահանջելու իրավունք:

3. Հաստատել սույն որոշման 1-ին կետով օրինական ճանաչված բնակելի տան մասը և դրա պահպանման ու սպասարկման համար առանձնացված հողամասի հատակագիծը (կցվում է):

4. Սույն որոշման 1-ին կետում նշված շինությանը և դրա պահպանման ու սպասարկման համար առանձնացված հողամասին տրամադրել հասցե՝ համայնք Աբովյան, գյուղ Առինջ, Խ. Աբովյան թաղամասի 8-րդ փողոց, 28/1:

5. Սույն որոշումը՝ ընդունման օրվանից 5-օրյա ժամկետում, տրամադրել անշարժ գույքի կադաստրի համապատասխան ստորաբաժանմանը:

6. Սույն որոշումից ծագող իրավունքի պետական գրանցման օրվանից 15 աշխատանքային օրվա ընթացքում գրավոր առաջարկություն անել ինքնակամ կառույցն իրականացրած Արտակ Ղազարյանին՝ սույն որոշման 1-ին կետում նշված օրինականացված կառույցը և համապատասխան հողամասը գնման նախապատվության իրավունքով (ուղղակի վաճառք) տրամադրելու մասին:

7. Սույն որոշումն ուժի մեջ է մտնում որոշման ընդունման մասին իրազեկելու օրվան հաջորդող օրվանից:

ՀԱՄԱՅՆՔԻ ՂԵԿԱՎԱՐ Է. ԲԱԲԱՅԱՆ

2023թ. ապրիլի 07
ք. Աբովյան

ՀՈՂԱՄԱՍԻ ՀԱՏԱԿԱԳԻԾ

Օգտագործող	Արտակ Ղազարյան	Կոտայք, Աշինք, Խաչատուր Աբովյան թաղամաս 8-րդ փողոց թիվ 28 հասցեին կից	Հաստատում եմ 07.04.2023 թ.
		Մարզ, համայնք, հասցե	Համայնքի ղեկավար Կ.Տ.

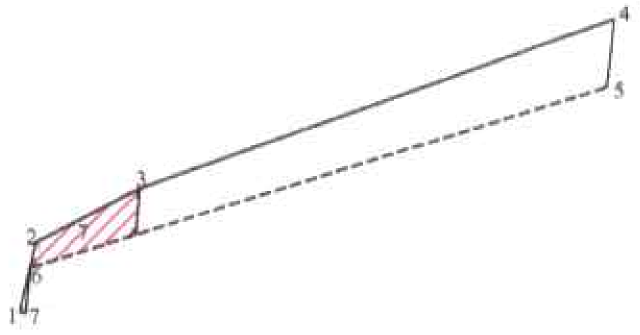

Մակերես հա	0.012837հա
Ծածկագիր	07-011-0380-0001
Նպատակային նշանակություն	Բնակավայրերի
Գործառնական նշանակություն	Բնակելի կառուցապատման

Լրացուցիչ նշումներ.

Հողամասի			
Շրջադարձային (բեկման) կետեր	Կոորդինատներ		Գծային չափերը (մ)
	X	Y	
1	4455391.95	8464972.93	
2	4455396.56	8464973.96	4.73
3	4455400.09	8464980.82	7.72
4	4455411.22	8465012.03	33.13
5	4455406.77	8465011.53	4.48
6	4455394.89	8464973.63	39.72
7	4455391.90	8464973.30	3.00
1	4455391.95	8464972.93	0.37
			0.00

Մասշտաբ 1:500		
Որակավորում ունեցող անձ		
Որակավորման վկայականի համարը		041. 15.12.2016թ.
Ստորագրություն		
Իրավաբանական անձի անվանումը		
ՀՎՀՀ		01253112
Ստորագրություն		
ամիս ամսաթիվ	չափագրության	02.12.2022
	հատակագծի կազմման	09.12.2022

Ձև 1

Հողամասի			
Շրջագծման (բեկման) կետեր	Կոորդինատներ		Գծային չափերը (մ)
	X	Y	

1.Բնակելի տուն			
Շրջագծման (բեկման) կետեր	Կոորդինատներ		Գծային չափերը (մ)
	X	Y	
1	4455391.95	8464972.93	
2	4455396.56	8464973.96	4.73
3	4455400.09	8464980.82	7.72
4	4455397.07	8464980.58	3.03
5	4455394.89	8464973.63	7.28
6	4455391.90	8464973.30	3.00
1	4455391.95	8464972.93	0.37
			0.00

2.			
Շրջագծման (բեկման) կետեր	Կոորդինատներ		Գծային չափերը (մ)
	X	Y	

3.			
Շրջագծման (բեկման) կետեր	Կոորդինատներ		Գծային չափերը (մ)
	X	Y	

4.		
Շրջագծման (բեկման) կետեր	Կոորդինատներ	Գծային չափերը (մ)

Որակավորում ունեցող անձ		Արա Դադայան
Որակավորման վկայականի համարը		[illegible]
Ստորագրություն		
Իրավաբանական անձի անվանումը		[illegible] ՍՊԸ
ՀՎՀՀ		01253112
Ստորագրություն		
ամսաթիվ	չափագրության	02.12.2022
	հատակագծի կազմման	09.12.2022

ՇԻՆՈՒԹՅՈՒՆՆԵՐԻ ՀԱՏԱԿԱԳԻԾ

Լոռու մ. Ալավերդի Խաչատուր Աբովյան թաղամաս 8-րդ փողոց թիվ 28 հասցեին կից

Մարզ, համայնք, հասցե

Օգտագործող	Արտակ Ղազարյան

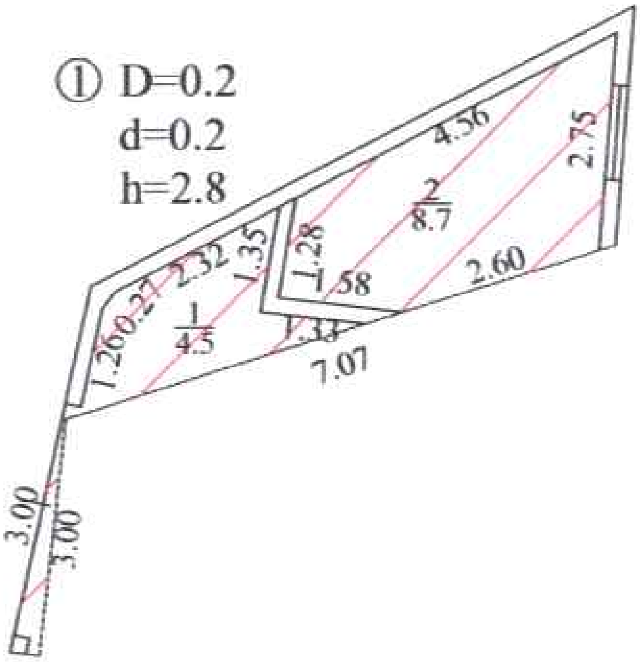

Լրացուցիչ նշումներ.

Շինությունների կառուցման տարեթվերը տրված են ըստ պատվիրատուի հայտարարության:

Որակավորում ունեցող անձ		Արա Դավթյան
Որակավորման վկայականի համարը		041. 15.12.2011թ.
Ստորագրություն		
Իրավաբանական անձի անվանումը		«...» ՍՊԸ
ՀՎՀՀ		0125..12
Ստորագրություն		
Աշխ. կատարման ժամկետ	չափագրության	04.04.2022
	հատակագծի կազմման	09.06.2022

Կ.Տ.

Շինությունների բնութագիր

ԴԴ	Նպատակային նշանակությունը	Օգտագործման նշանակությունը	Հարկ	Հարկայնությունը	Մակերեսը /քմ/		Հարկի բարձրությունը /մ/	Ծավալը /խմ/	Կառուցման տարեթիվը	Պատերի նյութը				Ավարտվածության աստիճանը				Ծածկերի նյութը	Միջհարկային ծածկի նյութը		Կոմունալ հարմարությունների կողմերի				
					Օժանդակ	Հիմնական				քարից	շլակից	կոնից	այլ նյութ	ավարտված	մինչև 50%	50-80%	80% և ավելի		փայտ	երկաթ-բետոն	ջրմուղ	ջեռուցում	գազ	էլեկտրական	
1	2	3	4	5	6	7	8	9	10	11	12	13	14	15	16	17	18	19	20	21	22	23	24	25	26
1	բնակելի	բնակելի տուն	1	1		13,2	2,80	37,0	2020	v							v	տուֆ		[illegible]			3		1

Շինությունների ընդհանուր մակերեսը (քմ)	Այդ թվում Օրինական կառուցված /քմ/	Այդ թվում Ինքնակամ զբաղեցրած /քմ/
27	28	29
13,20		13,20

Կատարող __________ / Ստորագրություն /

Որակավորման վկայականի

Արա Դարպյան
/ Անուն, ազգանուն /

N 041
/ Համարը /

09.11.2022
/ Ամիս, ամսաթիվ /

15.12.2011թ.
/ Տրման ամիս, ամսաթիվ /

Իրավաբանական անձի 290.110.122243
/ Պետական գրանցման համարը /

«ԴԱ-ԴԷ ԳՐՈՒՊ» ՍՊԸ
/ Անվանումը /

__________ / Ստորագրություն /