ՀԱՅԱՍՏԱՆԻ ՀԱՆՐԱՊԵՏՈՒԹՅԱՆ
ԿՈՏԱՅՔԻ ՄԱՐԶԻ ԱԲՈՎՅԱՆ ՀԱՄԱՅՆՔԻ ՂԵԿԱՎԱՐ

Ո Ր Ո Շ Ո Ւ Մ

13 հունվարի 2023 թվականի N 82

ԱՐԹՈՒՐ ՍԱՐԳՍՅԱՆԻՆ ՊԱՏԿԱՆՈՂ ՀՈՂԱՄԱՍԻ ԳՈՐԾԱՌՆԱԿԱՆ ՆՇԱՆԱԿՈՒԹՅՈՒՆԸ ՓՈՓՈԽԵԼՈՒ ԹՈՒՅԼՏՎՈՒԹՅՈՒՆ ՏԱԼՈՒ ՄԱՍԻՆ

Համաձայն «Տեղական ինքնակառավարման մասին» օրենքի 35-րդ հոդվածի 1-ին մասի 24-րդ կետի, Հայաստանի Հանրապետության կառավարության 2007 թվականի օգոստոսի 9-ի N 1036-Ն որոշման և 2011 թվականի դեկտեմբերի 29-ի N 1920-Ն որոշմամբ հաստատված կարգի 24-րդ կետի 3-րդ ենթակետի, Աբովյան համայնքի ավագանու 2022 թվականի դեկտեմբերի 28-ի N 193-Ն որոշման, Աբովյան համայնքի ղեկավարի 2022 թվականի դեկտեմբերի 19-ի N 638 կարգադրության և հաշվի առնելով Արթուր Սարգսյանի դիմումը (մուտք՝ 2023 թվականի հունվարի 09-ի N Ք-39),

1. Թույլատրել փոփոխելու Արթուր Սարգսյանին սեփականության իրավունքով պատկանող (հիմք՝ 2023 թվականի հունվարի 4-ի N 04012023-07-0052 վկայական) Աբովյան համայնքի Աբովյան քաղաքի Հանրապետության պողոտա թիվ 40/3 հասցեում գտնվող 8.6 քառակուսի մետր մակերեսով բնակավայրերի նպատակային նշանակության բնակելի կառուցապատման հողամասի գործառնական նշանակությունը որպես հասարակական կառուցապատման հողամաս:

2. Արթուր Սարգսյանը պարտավոր է Աբովյանի համայնքապետարանի 900105201652 հաշվեհամարին մուծել 5 860 (հինգ հազար ութ հարյուր վաթսուն) դրամ՝ որպես հողամասի գործառնական նշանակության փոփոխության ծառայության վճար:

3. Սույն որոշումն ուժի մեջ է մտնում Արթուր Սարգսյանին որոշման ընդունման մասին իրազեկելու օրվան հաջորդող օրվանից:

ՀԱՄԱՅՆՔԻ ՂԵԿԱՎԱՐԻ 1-ԻՆ ՏԵՂԱԿԱԼ Դ. ՉԱՐՈՅԱՆ

2023թ. հունվարի 13
ք. Աբովյան

ՀԱՅԱՍՏԱՆԻ ՀԱՆՐԱՊԵՏՈՒԹՅԱՆ
ԿՈՏԱՅՔԻ ՄԱՐԶԻ ԱԲՈՎՅԱՆ ՀԱՄԱՅՆՔԻ ՂԵԿԱՎԱՐ

Ո Ր Ո Շ Ո Ւ Մ

13 հունվարի 2023 թվականի N 81

ՌԱՉԻԿ ԳԵՎՈՐԳՅԱՆԻՆ ՍԵՓԱԿԱՆՈՒԹՅԱՆ ԻՐԱՎՈՒՆՔՈՎ ՊԱՏԿԱՆՈՂ ԽԱՆՈՒԹԻ ԳՈՐԾԱՌԱԿԱՆ ԵՎ ԴՐԱ ՊԱՀՊԱՆՄԱՆ ՈՒ ՍՊԱՍԱՐԿՄԱՆ ՀԱՄԱՐ ԱՌԱՆՁՆԱՑՎԱԾ ՀՈՂԱՄԱՍԻ ԳՈՐԾԱՌՆԱԿԱՆ ՆՇԱՆԱԿՈՒԹՅՈՒՆՆԵՐԸ ՓՈՓՈԽԵԼՈՒ ԹՈՒՅԼՏՎՈՒԹՅՈՒՆ ՏԱԼՈՒ ՄԱՍԻՆ

Համաձայն «Տեղական ինքնակառավարման մասին» օրենքի 35-րդ հոդվածի 1-ին մասի 24-րդ կետի, Հայաստանի Հանրապետության կառավարության 2002 թվականի փետրվարի 02-ի N 88, 2007 թվականի օգոստոսի 09-ի N 1036-Ն որոշումների և 2011 թվականի դեկտեմբերի 29-ի N 1920-Ն որոշմամբ հաստատված կարգի 24-րդ կետի 3-րդ ենթակետի, Աբովյան համայնքի ավագանու 2022 թվականի դեկտեմբերի 28-ի N 193-Ն որոշման, Աբովյան համայնքի ղեկավարի 2022 թվականի դեկտեմբերի 19-ի N 638 կարգադրության, հաշվի առնելով «ԱՐՏ.ԱԼԵՔՍ» սահմանափակ պատասխանատվությամբ ընկերության կողմից 2022 թվականի դեկտեմբերի 20-ին տրված եզրակացությունը և Ռաչիկ Գևորգյանի դիմումը (մուտք՝ 2022 թվականի դեկտեմբերի 22-ի N Ք-6655).

1. Թույլատրել փոփոխելու Ռաչիկ Գևորգյանին սեփականության իրավունքով պատկանող (հիմք՝ 2022 թվականի փետրվարի 11-ի N 11022022-07-0109 վկայական) Աբովյան քաղաքի Հատիսի փողոցի թիվ 85/1 հասցեում գտնվող 27.2 քառակուսի մետր ներքին մակերեսով խանութի (արտաքին մակերեսը 32.0 քառակուսի մետր) գործառական նշանակությունը և առանց ճարտարապետահատակագծային առաջադրանքի ու նախագծային փաստաթղթերի ներքին հարդարման աշխատանքներն ավարտելուց հետո այն օգտագործել որպես բնակելի նշանակության տնտեսական շինություն, ինչպես նաև դրա պահպանման ու սպասարկման համար առանձնացված 32.0 քառակուսի մետր մակերեսով բնակավայրերի նշանակության հասարակական կառուցապատման հողամասի գործառնական նշանակությունը որպես բնակելի կառուցապատման հողամաս:

2. Ռաչիկ Գևորգյանը պարտավոր է Աբովյանի համայնքապետարանի 900105201652 հաշվեհամարին մուծել 13 000 (տասներեք հազար) դրամ և 8 200 (ութ հազար երկու հարյուր) դրամ՝ որպես անշարժ գույքի գործառական ու գործառնական նշանակությունների փոփոխության ծառայության վճարներ:

3. Սույն որոշումն ուժի մեջ է մտնում Ռաչիկ Գևորգյանին որոշման ընդունման մասին իրազեկելու օրվան հաջորդող օրվանից:

ՀԱՄԱՅՆՔԻ ՂԵԿԱՎԱՐԻ 1-ԻՆ ՏԵՂԱԿԱԼ Դ. ՉԱՐՈՅԱՆ

2023թ. հունվարի 13
ք. Աբովյան

ՀԱՅԱՍՏԱՆԻ ՀԱՆՐԱՊԵՏՈՒԹՅԱՆ
ԿՈՏԱՅՔԻ ՄԱՐԶԻ ԱԲՈՎՅԱՆ ՀԱՄԱՅՆՔԻ ՂԵԿԱՎԱՐ

Ո Ր Ո Շ Ո Ւ Մ

13 հունվարի 2023 թվականի N 80

ՄՀԵՐ ՍԵՐԳԵՅԻ ՄԻՐԶԱԽԱՆՅԱՆԻՆ ԵՎ ՏԱԹԵՎԻԿ ՏԻԳՐԱՆԻ ՍԻՄՈՆՅԱՆԻՆ ՏՐՎԱԾ ՇԻՆԱՐԱՐՈՒԹՅԱՆ ԹՈՒՅԼՏՎՈՒԹՅԱՄԲ ՍԱՀՄԱՆՎԱԾ ԺԱՄԿԵՏԸ ԵՐԿԱՐԱՁԳԵԼՈՒ ՄԱՍԻՆ

Համաձայն «Տեղական ինքնակառավարման մասին» օրենքի 42-րդ հոդվածի 1-ին մասի 6-րդ կետի, Հայաստանի Հանրապետության կառավարության 2015 թվականի մարտի 19-ի N 596-Ն որոշման, Աբովյան համայնքի ղեկավարի 2022 թվականի դեկտեմբերի 19 N 638 կարգադրության և հաշվի առնելով Մհեր Միրզախանյանի դիմումը (մուտք՝ 2023 թվականի հունվարի 04-ի N Ք-20).

1. Մհեր Միրզախանյանին և Տաթևիկ Սիմոնյանին Առինջ համայնքի ղեկավարի կողմից 2021 թվականի հունվարի 25-ին տրված N 14 շինարարության թույլտվությամբ սահմանված ժամկետը երկարաձգել համաձայն ներկայացված ժամանակացույցի (կցվում է):

2. Սույն որոշումն ուժի մեջ է մտնում որոշման ընդունման մասին իրազեկելու օրվան հաջորդող օրվանից:

ՀԱՄԱՅՆՔԻ ՂԵԿԱՎԱՐԻ 1-ԻՆ ՏԵՂԱԿԱԼ Դ. ՋԱՐՈՅԱՆ

2023թ. հունվարի 13
ք. Աբովյան

ՀԱՅԱՍՏԱՆԻ ՀԱՆՐԱՊԵՏՈՒԹՅԱՆ
ԿՈՏԱՅՔԻ ՄԱՐԶԻ ԱԲՈՎՅԱՆ ՀԱՄԱՅՆՔԻ ՂԵԿԱՎԱՐ

Ո Ր Ո Շ Ո Ւ Մ

13 հունվարի 2023 թվականի N 79

ԱՆԴՐԱՆԻԿ, ՌԱՖԱՅԵԼ, ՄԱՐԻԱՄ, ԱՐԱՄ, ՐԱՖՖԻ ՆԱՐԻՆՅԱՆՆԵՐԻ, ԳԱՅԱՆԵ ԳՐԻԳՈՐՅԱՆԻ ԵՎ ԹԱՄԱՐԱ ԴԱՎԻԴՅԱՆԻ ԿՈՂՄԻՑ ԻՐԱԿԱՆԱՑՎԱԾ ԲՆԱԿԵԼԻ ՏԱՆ ԵՎ ՊԱՐՍՊԻ ԿԱՌՈՒՑՄԱՆ ՇԱՀԱԳՈՐԾՄԱՆ ԹՈՒՅԼՏՎՈՒԹՅՈՒՆԸ ՁԵՎԱԿԵՐՊԵԼՈՒ ՄԱՍԻՆ

Համաձայն «Տեղական ինքնակառավարման մասին» օրենքի 42-րդ հոդվածի 1-ին մասի 7-րդ կետի, Հայաստանի Հանրապետության կառավարության 2015 թվականի մարտի 19-ի N 596-Ն որոշման, Աբովյան համայնքի ավագանու 2022 թվականի դեկտեմբերի 28-ի N 192-Ն որոշման, Աբովյան համայնքի ղեկավարի 2022 թվականի դեկտեմբերի 19-ի N 638 կարգադրության, հաշվի առնելով Ռաֆայել Նարինյանի դիմումը (մուտք՝ 2023 թվականի հունվարի 10-ի N Ք-60).

1. Ձևակերպել կառուցապատողներ Անդրանիկ, Ռաֆայել, Մարիամ, Արամ, Ռաֆֆի Նարինյանների, Գայանե Գրիգորյանի և Թամարա Դավիդյանի կողմից իրականացված Աբովյան համայնքի Աբովյան քաղաքի 7-րդ միկրոշրջանի 2-րդ թաղամասի 100 հասցեում գտնվող բնակելի տան և պարսպի կառուցման շահագործման թույլտվությունը (շահագործման թույլտվությունը կցվում է):
2. Սույն որոշման 1-ին կետում նշված անձինք պարտավոր են Աբովյանի համայնքապետարանի 900105201355 հաշվեհամարին մուծել 14 000 (տասնչորս հազար) դրամ տեղական վճար՝ շահագործման թույլտվություն տրամադրելու համար:
3. Սույն որոշումն ուժի մեջ է մտնում որոշման ընդունման մասին իրազեկելու օրվան հաջորդող օրվանից:

ՀԱՄԱՅՆՔԻ ՂԵԿԱՎԱՐԻ 1-ԻՆ ՏԵՂԱԿԱԼ Դ. ՋԱՐՈՅԱՆ

2023թ. հունվարի 13
ք. Աբովյան

ՀԱՅԱՍՏԱՆԻ ՀԱՆՐԱՊԵՏՈՒԹՅՈՒՆ
ԿՈՏԱՅՔԻ ՄԱՐԶ, ՀԱՄԱՅՆՔ ԱԲՈՎՅԱՆ
ԱՎԱՐՏԱԿԱՆ ԱԿՏ (ՇԱՀԱԳՈՐԾՄԱՆ ԹՈՒՅԼՏՎՈՒԹՅՈՒՆ)

N 14 « 13 » հունվարի 2023 թ.

Կառուցապատող **Անդրանիկ, Ռաֆայել, Մարիամ, Արամ, Ռաֆֆի Նարինյանների, Գայանե Գրիգորյանի և Թամարա Դավիդյանի, հեռ. + 374 91 33 91 19** կողմից
(իրավաբանական անձի անվանումը, ֆիզիկական անձի անունը, ազգանունը, հեռախոսահամարը, էլեկտրոնային հասցեն)

Կառուցված **բնակելի տունը և պարիսպը**
(օբյեկտի անվանումը)

որը գտնվում է **Կոտայքի մարզ Աբովյան համայնք, քաղաք Աբովյան 7 - րդ միկրոշրջան 2 – րդ թաղամաս 100** հասցեում՝
(օբյեկտի տեղադրությունը, հասցեն)

համարվում է ավարտված և պատրաստ է շահագործման, որի՝

1.նախագծային փաստաթղթերը մշակվել են **« ՄԻԴԻՍ ԱՐՔԻԹԵՔԹՍ » ՍՊԸ-ի** կողմից
(նախագծային կազմակերպության անվանումն օրենքով սահմանված դեպքերում՝ լիցենզիայի համարը, անհատ ձեռնարկատիրոջ անունը, ազգանունը, լիցենզիայի համարը)

2.շինարարությունն սկսվել է **Աբովյան համայնքի ղեկավարի** կողմից
(շինարարության թույլտվություն տվող մարմնի անվանումը)

Տրված **« 02 » օգոստոսի 2021 թ. N 79** շինարարության թույլտվության համաձայն.

3.շինարարությունն իրականացվել է **տնտեսական եղանակով, Անդրանիկ, Ռաֆայել, Մարիամ, Արամ, Ռաֆֆի Նարինյանների, Գայանե Գրիգորյանի և Թամարա Դավիդյանի** կողմից
(գլխավոր կապալառուի անվանումը)

4.օբյեկտի հիմնական ցուցանիշներն են՝ **բնակելի տան ընդհանուր մակերեսը կազմում է 299,6 քմ. պարիսպը 4.4 քմ.**

5. հատուկ պայմանները **ոչ էական շեղումներով**

ՀԻՄՔԵՐ՝

1) կառուցապատողի դիմումը **« 10 » հունվարի 2023 թ.**
2) ընդունող հանձնաժողովի ակտը **« 10 » հունվարի 2023 թ.**
3) կատարողական փաստաթղթերի ցանկը կամ շինության տեխնիկական վիճակի մասին համապատասխան հետազննության դրական եզրակացությունը **4** թերթ:

ՀԱՅԱՍՏԱՆԻ ՀԱՆՐԱՊԵՏՈՒԹՅԱՆ
ԱԲՈՎՅԱՆ ՀԱՄԱՅՆՔԻ ՂԵԿԱՎԱՐ ԱՌԱՋՆ ՏԵՂԱԿԱԼ **Դ.ՋԱՐՈՅԱՆ**

« 13 » հունվարի 2023 թ.

Կ.Տ.

ՀԱՅԱՍՏԱՆԻ ՀԱՆՐԱՊԵՏՈՒԹՅԱՆ
ԿՈՏԱՅՔԻ ՄԱՐԶԻ ԱԲՈՎՅԱՆ ՀԱՄԱՅՆՔԻ ՂԵԿԱՎԱՐ

Ո Ր Ո Շ Ո Ւ Մ

13 հունվարի 2023 թվականի N 78

ՎԱԼԵՐԻԿ ԱՂԱՋԱՆՅԱՆԻՆ ԵՎ ՍԼԱՎԱ ՋԱՆՎԵԼՅԱՆԻՆ ԸՆԴՀԱՆՈՒՐ ՀԱՄԱՏԵՂ ՍԵՓԱԿԱՆՈՒԹՅԱՆ ԻՐԱՎՈՒՆՔՈՎ ՊԱՏԿԱՆՈՂ ԱՆՇԱՐԺ ԳՈՒՅՔԻՆ ՀԱՍՑԵ ՏՐԱՄԱԴՐԵԼՈՒ ՄԱՍԻՆ

Համաձայն «Տեղական ինքնակառավարման մասին» օրենքի 35-րդ հոդվածի 1-ին մասի 22-րդ և 24-րդ կետերի, Հայաստանի Հանրապետության կառավարության 2005 թվականի դեկտեմբերի 29-ի N 2387-Ն որոշմամբ հաստատված կարգի 29-րդ, 50-րդ, 51-րդ և 55-րդ կետերի, Աբովյան համայնքի ավագանու 2022 թվականի դեկտեմբերի 28-ի N 193-Ն որոշման, Աբովյան համայնքի ղեկավարի 2022 թվականի դեկտեմբերի 19-ի N 638 կարգադրության, հաշվի առնելով Վալերիկ Աղաջանյանի դիմումը (մուտք՝ 2023 թվականի հունվարի 09-ի N Ք-33).

1. Վալերիկ Աղաջանյանին և Սլավա Ջանվելյանին ընդհանուր համատեղ սեփականության իրավունքով պատկանող անշարժ գույքին (հիմք՝ 2005 թվականի հուլիսի 14-ի N 1539042 վկայական) տրամադրել հասցե՝ համայնք Աբովյան, գյուղ Առինջ, 17-րդ փողոց, 25:

2. Սույն որոշման 1-ին կետում նշված անձինք պարտավոր են Աբովյանի համայնքապետարանի 900105201652 հաշվեհամարին մուծել 5 000 (հինգ հազար) դրամ՝ հասցեի տրամադրման ծառայության վճար:

3. Սույն որոշումն ուժի մեջ է մտնում որոշման ընդունման մասին իրազեկելու օրվան հաջորդող օրվանից:

ՀԱՄԱՅՆՔԻ ՂԵԿԱՎԱՐԻ 1-ԻՆ ՏԵՂԱԿԱԼ Դ. ՋԱՐՈՅԱՆ

2023թ. հունվարի 13
ք. Աբովյան

ՀԱՅԱՍՏԱՆԻ ՀԱՆՐԱՊԵՏՈՒԹՅԱՆ
ԿՈՏԱՅՔԻ ՄԱՐԶԻ ԱԲՈՎՅԱՆ ՀԱՄԱՅՆՔԻ ՂԵԿԱՎԱՐ

Ո Ր Ո Շ Ո Ւ Մ

13 հունվարի 2023 թվականի N 77

ԱԲՈՎՅԱՆ ՀԱՄԱՅՆՔԻ ԱԲՈՎՅԱՆ ՔԱՂԱՔԻ ԿՈՏԱՅՔԻ ՓՈՂՈՑԻ ԹԻՎ 1/73 ՀԱՍՑԵՈՒՄ ԳՏՆՎՈՂ ՀՈՂԱՄԱՍՈՒՄ ԻՆՔՆԱԿԱՄ ԿԱՌՈՒՑՎԱԾ ՇԻՆՈՒԹՅՈՒՆԸ, ՊԱՀԱԿԱՏՈՒՆԸ, ՋԵՐՄՈՑԸ, ԱՎՏՈՏՆԱԿԸ, ՊԱՀԵՍՏԸ, ԾԱԾԿԵՐԸ, ՊԱՐԻՍՊԸ ԵՎ ԻՆՔՆԱԿԱՄ ԻՐԱԿԱՆԱՑՎԱԾ ՁԵՎԱՓՈԽՈՒՄՆԵՐՆ ՕՐԻՆԱԿԱՆԱՑՆԵԼՈՒ ՄԱՍԻՆ

Համաձայն «Տեղական ինքնակառավարման մասին» օրենքի 35-րդ հոդվածի 1-ին մասի 24-րդ կետի, «Անշարժ գույքի հարկով հարկման նպատակով անշարժ գույքի շուկայական արժեքին մոտարկված կադաստրային գնահատման կարգը սահմանելու մասին» օրենքի 4-րդ հոդվածի 2-րդ մասի 6-րդ կետի, Հայաստանի Հանրապետության կառավարության 2006 թվականի մայիսի 18-ի N 912-Ն որոշմամբ հաստատված կարգի 8.1-րդ, 9-րդ, 10-րդ, 11-րդ, 17-րդ և 18-րդ կետերի, 2020 թվականի հունիսի 4-ի N 1023-Ն որոշման, Աբովյան համայնքի ղեկավարի 2022 թվականի դեկտեմբերի 19-ի N 638 կարգադրության, հաշվի առնելով այն հանգամանքը, որ շինությունը, պահակատունը, ջերմոցը, ավտոտնակը, պահեստը, ծածկերը և պարիսպը կառուցված չեն, ինչպես նաև ինքնակամ իրականացված ձևափոխումներն իրականացված չեն ինժեներատրանսպորտային օբյեկտների օտարման կամ անվտանգության գոտիներում, քաղաքաշինական նորմերի և կանոնների էական խախտումներով, դրանց պահպանումը չի խախտում այլ անձանց իրավունքները և օրենքով պահպանվող շահերը, վտանգ չի սպառնում քաղաքացիների կյանքին ու առողջությանը, չի առաջացնում հարկադիր սերվիտուտ պահանջելու իրավունք, հիմք ընդունելով «ԹԱՎՇՅԱ ԼԱԶՈՒՐ» փակ բաժնետիրական ընկերության լիազորած անձ Հրանտ Մարգարյանի դիմումը (մուտք՝ 2022 թվականի նոյեմբերի 11-ի N S-1370),

1. «ԹԱՎՇՅԱ ԼԱԶՈՒՐ» փակ բաժնետիրական ընկերությանը սեփականության իրավունքով պատկանող (հիմք՝ 2021 թվականի դեկտեմբերի 16-ի N 16122021-07-0119 վկայական) Աբովյան համայնքի Աբովյան քաղաքի Կոտայքի փողոցի թիվ 1/73 հասցեում գտնվող 23965.4 քառակուսի մետր փաստացի մակերեսով արդյունաբերական օբյեկտների հողամասում ինքնակամ կառուցված 594.1 քառակուսի մետր արտաքին մակերեսով շինությունը, 11.67 քառակուսի մետր արտաքին մակերեսով պահակատունը, 56.84 քառակուսի մետր մակերեսով ջերմոցը, 90.74 քառակուսի մետր մակերեսով ավտոտնակը, 46.55 քառակուսի մետր մակերեսով պահեստը, 6.97, 78.25, 17.7 և 12.62 քառակուսի մետր մակերեսներով ծածկերը, 4.45 քառակուսի մետր մակերեսով պարիսպը, ինքնակամ բացված 1 պատուհանը և 1 դուռը, ինչպես նաև 28.0 գծամետր քանդված պատը համարել օրինական (Կադաստրի կոմիտեում հաշվառման ծածկագիր՝ 2022FGSSGP)։

2. «ԹԱՎՇՅԱ ԼԱԶՈՒՐ» փակ բաժնետիրական ընկերությունը պարտավոր է ինքնակամ կառուցված շինության, պահակատան, ջերմոցի, ավտոտնակի, պահեստի, ծածկերի, պարսպի և ինքնակամ իրականացված ձևափոխումների օրինականացման համար սույն որոշման ընդունման օրվանից 60 (վաթսուն) օրվա ընթացքում Աբովյանի համայնքապետարանի 900105201397 հաշվեհամարին վճարել 3 765 501 (երեք միլիոն յոթ հարյուր վաթսունհինգ հազար հինգ հարյուր մեկ) դրամ, հակառակ դեպքում սույն որոշումը կհամարվի ուժը կորցրած։

3. Սույն որոշումն ուժի մեջ է մտնում որոշման ընդունման մասին իրազեկելու օրվան հաջորդող օրվանից։

ՀԱՄԱՅՆՔԻ ՂԵԿԱՎԱՐԻ 1-ԻՆ ՏԵՂԱԿԱԼ Դ. ԶԱՐՈՅԱՆ

2023թ. հունվարի 13
ք. Աբովյան

Սեփականատեր	ՀՈՂԱՄԱՍԻ ՀԱՏԱԿԱԳԻԾ	Թ. 1
«ԹԱԿՇՅԱՆ ԼԱՁՈՒՐ» ՓԲԸ	Կոտայքի մարզ ք. Աբովյան Կոտայքի փողոց թիվ 1/73	Հաստատվում է 13.01.2022թ.
	մարզ, համայնք, հասցե	Համայնքի ղեկավար Կ.Տ.
	Սեփականության վկայական N 16122021-07-0119	
	հողահատկացման որոշում	անուն, ազգանուն, հայրանուն

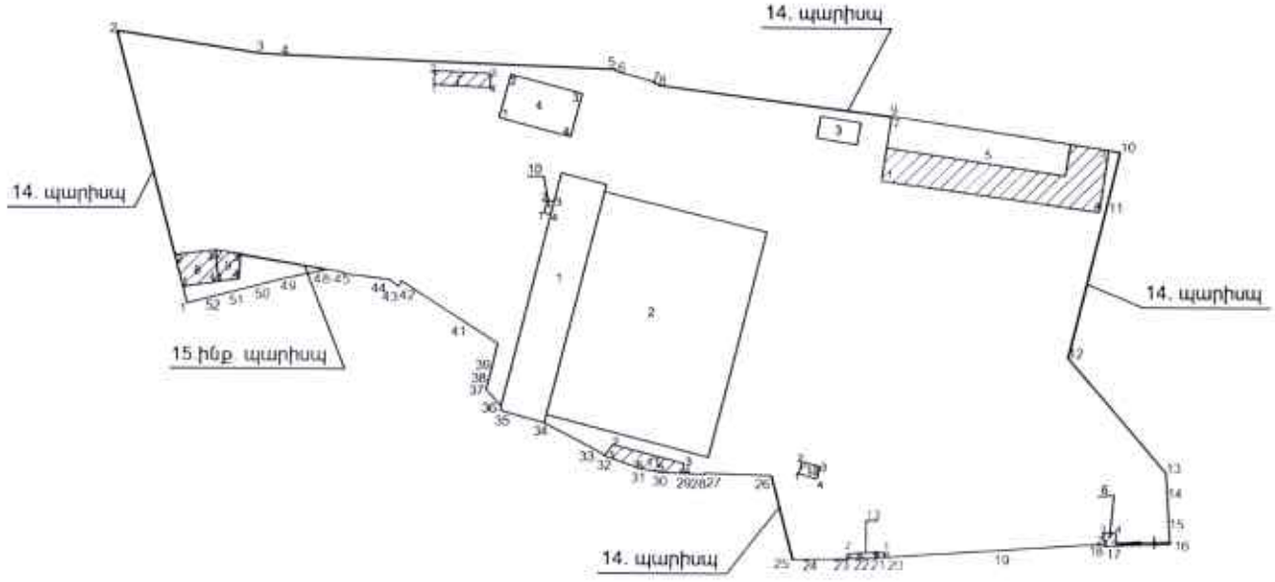

Մակերես հա	2,39654	ՀՈՂԱՄԱՍԻ	Մասշտաբ 1:2000
Ծածկագիր	07-002-0089-0018		Որակավորում ունեցող անձ Հարութ Սարգսյան
Նպատակային նշանակություն	արդ. ընդ. օգտ-ման և այլ արտ. նշ. օբ-ի հողեր		Որակավորման վկայականի համարը 6339
Գործառնական նշանակություն	արդյունաբերական օբյեկտների		Ստորագրություն
Լրացուցիչ նշումներ.			Իրավաբանական անձի անվանումը «ՕՐՏ-ԱՐՏ» ՍՊԸ
Թիվ 1,2,3,14 գոյություն ունեցող շինություններ			ՀՎՀՀ 03532649
			Ստորագրություն
			ամիս ամսաթիվ չափագրության 24.12.2021
			հատակագծի կազմման 13.01.2022

Կ.Տ

Հերթական թվային նիշերը	Հողամասի Կոորդինատներ		Գծային չափերը (մ)
	Y	X	
1	8468588.7565	4458995.4791	
2	8468569.3678	4459068.5089	75.56
3	8468607.7967	4459062.7475	38.86
4	8468613.7456	4459062.3288	5.96
5	8468703.6368	4459058.8417	89.96
6	8468703.4930	4459058.3039	0.56
7	8468713.5031	4459055.6258	10.36
8	8468715.1326	4459054.6373	1.91
9	8468777.7160	4459046.5871	63.10
10	8468839.0040	4459037.2935	61.99
11	8468835.2703	4459021.8727	15.87
12	8468825.3121	4458981.7416	41.35
13	8468851.8934	4458950.9053	40.71
14	8468852.3760	4458944.1300	6.79
15	8468852.8621	4458935.8921	8.25
16	8468853.2751	4458931.6061	4.31
17	8468835.5337	4458931.0181	17.75
18	8468835.4203	4458931.6185	0.61
19	8468807.8979	4458929.7425	27.59
20	8468776.5675	4458927.7664	31.39
21	8468772.9328	4458927.5294	3.64
22	8468770.0350	4458927.4773	2.90
23	8468764.3805	4458927.2602	5.66
24	8468756.1034	4458927.1177	8.28
25	8468752.0351	4458927.0088	4.07
26	8468746.1371	4458949.6026	23.35
27	8468728.0759	4458950.2102	18.07
28	8468728.1459	4458949.8711	0.35
29	8468722.1761	4458950.1095	5.97
30	8468716.1134	4458950.4287	6.07
31	8468710.4402	4458951.4435	5.76
32	8468701.1858	4458954.8358	9.86
33	8468698.6359	4458956.4633	3.03
34	8468684.8891	4458963.5485	15.47
35	8468673.0853	4458966.7728	12.24
36	8468673.2171	4458968.0239	1.26
37	8468669.0584	4458972.4240	6.05
38	8468669.5973	4458974.3738	2.02
39	8468670.4634	4458977.7545	3.49
40	8468672.1902	4458984.9599	7.41
41	8468663.6238	4458990.4400	10.17
42	8468646.2139	4459001.6356	20.70
43	8468645.2468	4459000.0916	1.82
44	8468642.8781	4459002.0993	3.11
45	8468630.5327	4459003.6330	12.44
46	8468630.3129	4459004.0211	0.45
47	8468626.3125	4459004.7071	4.06
48	8468624.9183	4459004.3755	1.43
49	8468614.5630	4459002.1420	10.59
50	8468606.6639	4459000.0893	
51	8468600.1879	4458998.3867	6.70
52	8468594.2362	4458996.8674	6.14
1	8468588.7565	4458995.4791	5.65

4.արտադրամաս

Հերթական թվային նիշերը	Կոորդինատներ		Գծային չափերը (մ)
	Y	X	
1	8468672.2783	4459045.7163	
2	8468675.3585	4459057.3143	12.00
3	8468694.6884	4459052.1806	20.00
4	8468691.6082	4459040.5826	12.00
1	8468672.2783	4459045.7163	20.00

5.շինություն

Հերթական թվային նիշերը	Կոորդինատներ		Գծային չափերը (մ)
	Y	X	
1	8468775.1280	4459029.2278	
2	8468777.7160	4459046.5871	17.55
3	8468835.7715	4459037.7836	58.72
4	8468833.4248	4459021.1823	16.77
1	8468775.1280	4459029.2278	58.85

6.ինք. պահակակետ

Հերթական թվային նիշերը	Կոորդինատներ		Գծային չափերը (մ)
	Y	X	
1	8468835.5337	4458931.0181	
2	8468835.4203	4458931.6185	0.61
3	8468835.1786	4458934.5082	2.90
4	8468838.4405	4458934.7385	3.27
5	8468838.7606	4458931.1250	3.63
1	8468835.5337	4458931.0181	3.23

7. ինք. ջերմոց

Հերթական թվային նիշերը	Կոորդինատներ		Գծային չափերը (մ)
	Y	X	
1	8468654.5854	4459054.4963	
2	8468654.7672	4459058.2322	3.74
3	8468669.9467	4459057.5143	15.20
4	8468669.7649	4459053.7784	3.74
1	8468654.5854	4459054.4963	15.20

8.ինք. ավտոտնակ

Հերթական թվային նիշերը	Կոորդինատներ		Գծային չափերը (մ)
	Y	X	
1	8468587.5837	4458999.8535	
2	8468585.3245	4459008.4064	8.85
3	8468596.2639	4459009.8792	11.04
4	8468597.2747	4459001.3027	8.64
1	8468587.5837	4458999.8535	9.80

9.ինք. պահեստ

Հերթական թվային նիշերը	Կոորդինատներ		Գծային չափերը (մ)
	Y	X	
1	8468597.2747	4459001.3027	
2	8468596.2639	4459009.8792	8.64
3	8468603.0631	4459008.7460	6.89
4	8468602.7344	4459002.1136	6.64
1	8468597.2747	4459001.3027	5.52

10.ինք. ծածկարան

Հերթական թվային նիշերը	Կոորդինատներ		Գծային չափերը (մ)
	Y	X	
1	8468684.4499	4459020.2347	
2	8468685.3071	4459023.7533	3.62
3	8468687.1894	4459023.2773	1.94
4	8468686.3016	4459019.7664	3.62
1	8468684.4499	4459020.2347	1.91

Որակավորում ունեցող անձ	Վահե Բոբոյան	
Որակավորման վկայականի համարը	0539	
Ստորագրություն		
Իրավաբանական անձի անվանումը	«ГИС-АРТ» ՍՊԸ	
ՀՎՀՀ	03532649	
Ստորագրություն		
ամիս ամսաթիվ	չափագրության	24.12.2024
	հատակագծի կազմման	13.01.2022

11.ինք. ծածկարան			
Հերթական համարը բնութագիր կետերի	Կոորդինատներ		Հեռավորությունները (մ)
	Y	X	
1	8468701.1858	4458954.8358	3.71
2	8468703.4302	4458957.7865	19.68
3	8468722.4643	4458952.7877	2.69
4	8468722.1761	4458950.1095	6.07
5	8468716.1134	4458950.4287	5.76
6	8468710.4402	4458951.4435	9.86
1	8468701.1858	4458954.8358	

12.ինք. ծածկարան			
Հերթական համարը բնութագիր կետերի	Կոորդինատներ		Հեռավորությունները (մ)
	Y	X	
1	8468753.6260	4458950.2369	3.36
2	8468754.5098	4458953.4742	4.95
3	8468759.2848	4458952.1673	3.52
4	8468758.4525	4458948.7467	5.05
1	8468753.6260	4458950.2369	

13.ինք. ծածկարան			
Հերթական համարը բնութագիր կետերի	Կոորդինատներ		Հեռավորությունները (մ)
	Y	X	
1	8468767.2503	4458927.3704	1.28
2	8468767.1672	4458928.6460	9.32
3	8468776.4787	4458929.1293	1.37
4	8468776.5675	4458927.7664	3.64
5	8468772.9328	4458927.5294	2.90
6	8468770.0350	4458927.4773	2.79
1	8468767.2503	4458927.3704	

Որակավորում ունեցող անձ	Գևորգ Մարգարյան	
Որակավորման վկայականի համարը	0389	
Ստորագրություն		
Իրավաբանական անձի անվանումը	«ԳԻՍ-ԱՐՏ» ՍՊԸ	
ՀՎՀՀ	03532649	
Ստորագրություն		
ամիս ամսաթիվ	չափագրության	27.01.2022
	հատակագծի կազմման	13.01.2022

Կ.Տ

ՀԱՅԱՍՏԱՆԻ ՀԱՆՐԱՊԵՏՈՒԹՅԱՆ
ԿՈՏԱՅՔԻ ՄԱՐԶԻ ԱԲՈՎՅԱՆ ՀԱՄԱՅՆՔԻ ՂԵԿԱՎԱՐ

Ո Ր Ո Շ Ո Ւ Մ

13 հունվարի 2023 թվականի N 76

ՀԱՅԱՍՏԱՆԻ ՀԱՆՐԱՊԵՏՈՒԹՅԱՆ ՏԱՐԱԾՔԱՅԻՆ ԶԱՐԳԱՑՄԱՆ ՀԻՄՆԱԴՐԱՄԻ ՋՐԱՅԻՆ ՏՆՏԵՍՈՒԹՅԱՆ ԾՐԱԳՐԵՐԻ ԻՐԱԿԱՆԱՑՄԱՆ ՄԱՍՆԱՃՅՈՒՂԻ ԿՈՂՄԻՑ ԻՐԱԿԱՆԱՑՎԱԾ ԱՐԱՄՈՒՍԻ ՆԵՐՏՆՏԵՍԱՅԻՆ ՈՌՈԳՄԱՆ ՀԱՄԱԿԱՐԳԻ ԿԱՌՈՒՑՄԱՆ ՇԱՀԱԳՈՐԾՄԱՆ ԹՈՒՅԼՏՎՈՒԹՅՈՒՆԸ ՁԵՎԱԿԵՐՊԵԼՈՒ ՄԱՍԻՆ

Համաձայն «Տեղական ինքնակառավարման մասին» օրենքի 42-րդ հոդվածի 1-ին մասի 7-րդ կետի, Հայաստանի Հանրապետության կառավարության 2015 թվականի մարտի 19-ի N 596-Ն որոշման, իրավահարաբերության պահին գործող Աբովյան համայնքի ավագանու 2022 թվականի ապրիլի 15-ի N 25-Ն որոշման, Աբովյան համայնքի ղեկավարի 2022 թվականի դեկտեմբերի 19-ի N 638 կարգադրության, հաշվի առնելով Հայաստանի Հանրապետության տարածքային զարգացման հիմնադրամի ջրային տնտեսության ծրագրերի իրականացման մասնաճյուղի տնօրենի դիմումը (մուտք՝ 2022 թվականի դեկտեմբերի 26-ի N S-1610).

1. Ձևակերպել կառուցապատող Հայաստանի Հանրապետության տարածքային զարգացման հիմնադրամի ջրային տնտեսության ծրագրերի իրականացման մասնաճյուղի կողմից իրականացված Աբովյան համայնքի Արամուս գյուղի Արամուսի ներտնտեսային ոռոգման համակարգի կառուցման շահագործման թույլտվությունը (շահագործման թույլտվությունը կցվում է):

2. Հայաստանի Հանրապետության տարածքային զարգացման հիմնադրամի ջրային տնտեսության ծրագրերի իրականացման մասնաճյուղը պարտավոր է Աբովյանի համայնքապետարանի 900105201355 հաշվեհամարին մուծել 14 000 (տասնչորս հազար) դրամ տեղական վճար՝ շահագործման թույլտվություն տրամադրելու համար:

3. Սույն որոշումն ուժի մեջ է մտնում որոշման ընդունման մասին իրազեկելու օրվան հաջորդող օրվանից:

ՀԱՄԱՅՆՔԻ ՂԵԿԱՎԱՐԻ 1-ԻՆ ՏԵՂԱԿԱԼ Դ. ՁԱՐՈՅԱՆ

2023թ. հունվարի 13
ք. Աբովյան

ՀԱՅԱՍՏԱՆԻ ՀԱՆՐԱՊԵՏՈՒԹՅՈՒՆ
ԿՈՏԱՅՔԻ ՄԱՐԶ, ՀԱՄԱՅՆՔ ԱԲՈՎՅԱՆ
ԱՎԱՐՏԱԿԱՆ ԱԿՏ (ՇԱՀԱԳՈՐԾՄԱՆ ԹՈՒՅԼՏՎՈՒԹՅՈՒՆ)

N 13 « 13 » հունվարի 2023 թ.

Կառուցապատող **ՀՀ Տարածքային զարգացման հիմնադրամի Ջրային տնտեսության ծրագրերի իրականացման մասնաճյուղի, հեռ. + 374 41 11 15 41, + 374 10 52 25 50, + 374 10 52 22 50** կողմից
(իրավաբանական անձի անվանումը, ֆիզիկական անձի անունը, ազգանունը, հեռախոսահամարը, էլեկտրոնային հասցեն)

Կառուցված **Փ ա թ ե թ 2. լոտ 2 Արամուսի ներտնտեսային ոռոգման համակարգի վերականգնում**
(օբյեկտի անվանումը)

որը գտնվում է. **Կոտայքի մարզ Աբովյան համայնք, գյուղ Արամուս** հասցեում՝
(օբյեկտի տեղադրությունը, հասցեն)

համարվում է ավարտված և պատրաստ է շահագործման, որի՝

1.նախագծային փաստաթղթերը մշակվել են **« Հայջրնախագիծ » ՓԲԸ, « Գիդեպինվեստ » ՍՊԸ, « Ջրարբի » ՍՊԸ** կողմից
(նախագծային կազմակերպության անվանումն օրենքով սահմանված դեպքերում՝ լիցենզիայի համարը, անհատ ձեռնարկատիրոջ անունը, ազգանունը, լիցենզիայի համարը)

2.շինարարությունն սկսվել է **Արամուս համայնքի ղեկավարի** կողմից
(շինարարության թույլտվություն տվող մարմնի անվանումը)

Տրված **« 27 » հունվարի 2021 թ. N 2** շինարարության թույլտվության համաձայն.

3.շինարարությունն իրականացվել է **« Եղվարդշին » ԲԲԸ – ի** կողմից
(գլխավոր կապալառուի անվանումը)

4.օբյեկտի հիմնական ցուցանիշներն են՝ **Մետաղական խողովակներ Փ219մմ 2107մ, Փ159մմ 2070մ**

5. հատուկ պայմանները **ոչ էական շեղումներով**

ՀԻՄՔԵՐ՝

1) կառուցապատողի դիմումը **« 26 » դեկտեմբերի 2022 թ.**
2) ընդունող հանձնաժողովի ակտը **« 20 » սեպտեմբերի 2022 թ.**
3) կատարողական փաստաթղթերի ցանկը կամ շինության տեխնիկական վիճակի մասին համապատասխան հետազոտության դրական եզրակացությունը **44** թերթ:

ՀԱՅԱՍՏԱՆԻ ՀԱՆՐԱՊԵՏՈՒԹՅԱՆ
ԱԲՈՎՅԱՆ ՀԱՄԱՅՆՔԻ ՂԵԿԱՎԱՐ ԱՌԱՋՆ ՏԵՂԱԿԱԼ **Դ.ՋԱՐՈՅԱՆ**

« 13 » հունվարի 2023 թ.

Կ.Տ.

ՀԱՅԱՍՏԱՆԻ ՀԱՆՐԱՊԵՏՈՒԹՅԱՆ
ԿՈՏԱՅՔԻ ՄԱՐԶԻ ԱԲՈՎՅԱՆ ՀԱՄԱՅՆՔԻ ՂԵԿԱՎԱՐ

Ո Ր Ո Շ Ո Ւ Մ

13 հունվարի 2023 թվականի N 75

ԱԲՈՎՅԱՆ ՀԱՄԱՅՆՔԻ ԱԲՈՎՅԱՆ ՔԱՂԱՔԻ ՍԱՐԱԼԱՆՋԻ ՓՈՂՈՑԻ 8-ՐԴ ՇԵՆՔԻ ՀԱՐԵՎԱՆՈՒԹՅԱՄԲ ԳՏՆՎՈՂ ՀԱՄԱՅՆՔԻ ՍԵՓԱԿԱՆՈՒԹՅՈՒՆ ՀԱՆԴԻՍԱՑՈՂ ՀՈՂԱՄԱՍՈՒՄ ԻՆՔՆԱԿԱՄ ԿԱՌՈՒՑՎԱԾ ԲՆԱԿԵԼԻ ՆՇԱՆԱԿՈՒԹՅԱՆ ԱՎՏՈՏՆԱԿԸ ՀԱՄԱՅՆՔԻ ՍԵՓԱԿԱՆՈՒԹՅՈՒՆ ՀԱՄԱՐԵԼՈՒ, ՕՐԻՆԱԿԱՆԱՑՆԵԼՈՒ ԵՎ ՀԱՍՑԵ ՏՐԱՄԱԴՐԵԼՈՒ ՄԱՍԻՆ

Համաձայն «Հայաստանի Հանրապետության քաղաքացիական օրենսգրքում լրացումներ և փոփոխություններ կատարելու մասին» 2021 թվականի դեկտեմբերի 16-ի օրենքի, «Տեղական ինքնակառավարման մասին» օրենքի 35-րդ հոդվածի 1-ին մասի 22-րդ և 24-րդ կետերի, Հայաստանի Հանրապետության կառավարության 2005 թվականի դեկտեմբերի 29-ի N 2387-Ն որոշմամբ հաստատված կարգի 29-րդ, 50-րդ և 55-րդ կետերի, 2006 թվականի մայիսի 18-ի N 731-Ն և N 912-Ն որոշումների,Աբովյան համայնքի ղեկավարի 2022 թվականի դեկտեմբերի 19-ի N 638 կարգադրության, հաշվի առնելով Կարինե Մինասյանի լիազորած անձ Գոռ Ստեփանյանի դիմումը (մուտք՝ 2022 թվականի դեկտեմբերի 12-ի N Ք-6354):

1. Աբովյան համայնքի Աբովյան քաղաքի Սարալանջի փողոցի 8-րդ շենքի հարևանությամբ գտնվող համայնքի սեփականություն հանդիսացող 25.7 քառակուսի մետր մակերեսով բնակելի կառուցապատման հողամասում ինքնակամ կառուցված 25.7 քառակուսի մետր արտաքին և 21.54 քառակուսի մետր ներքին մակերեսով ավտոտնակը համարել Աբովյան համայնքի սեփականություն և ճանաչել օրինական (Կադաստրի կոմիտեի հաշվառման ծածկագիր՝ 2022RNJ4GR):

2. Ընդունել ի գիտություն, որ՝

1) շինության պահպանումը չի խախտում այլ անձանց իրավունքները և օրենքով պահպանվող շահերը, վտանգ չի սպառնում քաղաքացիների կյանքին ու առողջությանը:

2) շինությունը, համաձայն համայնքի գլխավոր հատակագծի և համայնքին փոխանցված հողերի ցանկի, կառուցված չէ Հողային օրենսգրքի 60-րդ հոդվածով սահմանված հողամասերի վրա, ինչպես նաև ինժեներատրանսպորտային օբյեկտների օտարման կամ անվտանգության գոտիներում:

3) շինությունը կառուցված չէ քաղաքաշինական նորմերի և կանոնների էական խախտումներով և չի առաջացնում հարկադիր սերվիտուտ պահանջելու իրավունք:

3. Հաստատել սույն որոշման 1-ին կետով օրինական ճանաչված ավտոտնակի և դրա պահպանման ու սպասարկման համար առանձնացված հողամասի հատակագիծը (կցվում է):

4. Սույն որոշման 1-ին կետում նշված շինությանը և դրա պահպանման ու սպասարկման համար առանձնացված հողամասին տրամադրել հասցե՝ համայնք Աբովյան, քաղաք Աբովյան, Սարալանջի փողոց, 5/306 ավտոտնակ:

5. Սույն որոշումն՝ ընդունման օրվանից 5-օրյա ժամկետում, տրամադրել անշարժ գույքի կադաստրի համապատասխան ստորաբաժանմանը:

6. Սույն որոշումից ծագող իրավունքի պետական գրանցման օրվանից 15 աշխատանքային օրվա ընթացքում գրավոր առաջարկություն անել ինքնակամ կառույցն իրականացրած Կարինե Մինասյանին՝ սույն որոշման 1-ին կետում նշված օրինականացված կառույցը և համապատասխան հողամասը գնման նախապատվության իրավունքով (ուղղակի վաճառք) տրամադրելու մասին:

7. Սույն որոշումն ուժի մեջ է մտնում որոշման ընդունման մասին իրազեկելու օրվան հաջորդող օրվանից:

ՀԱՄԱՅՆՔԻ ՂԵԿԱՎԱՐԻ 1-ԻՆ ՏԵՂԱԿԱԼ Դ. ՋԱՐՈՅԱՆ

2023թ. հունվարի 13
ք. Աբովյան

ՀՈՂԱՄԱՍԻ ՀԱՏԱԿԱԳԻԾ

Սեփականատեր	Կոտայք Աբովյան
Աբովյան համայնք	Մարզ, համայնք, հասցե
	Հողամասի անվանումը, տիպը

Հաստատում եմ 13.01.2022թ.
Համայնքի ղեկավար L.S.
անուն, ազգանուն, հայրանուն

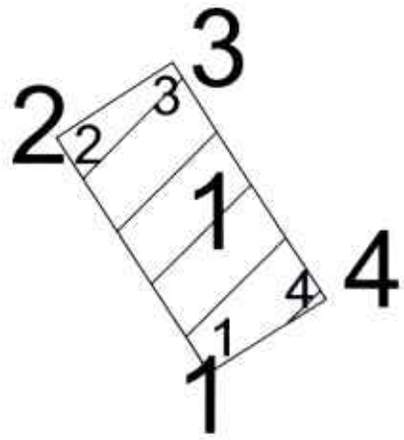

Մակերես հա	0.00257
Ծածկագիր	07-002-0089-0012-ի ց
Նպատակային նշանակություն	Բնակավայրերի
Գործառնական նշանակություն	Բնակելի կառուցապատման

Լրացուցիչ նշումներ.

Հողամասի			
Շրջադարձային (բեկման) կետեր	Կոորդինատներ		Գծային չափերը (մ)

Մասշտաբ 1:200		
Որակավորում ունեցող անձ	Էդիկ Վիրաբյան	
Որակավորման վկայականի համարը	220	
Ստորագրություն		
Իրավաբանական անձի անվանումը	ՓԵՐԼԵՆԿՈ ԳՐՈՒՊ ՍՊԸ	
ՀՎՀՀ	03023406	
Ստորագրություն		
ամիս ամսաթիվ	չափագրության	04.07.2022
	հատակագծի կազմման	21.07.2022

Հողամասի			
Շրջադարձային (թեկման) կետեր	Y	X	Գծային չափեր
1	8468960.177	4459070.786	7.24
2	8468956.264	4459076.878	3.55
3	8468959.251	4459078.797	7.24
4	8468963.164	4459072.705	3.55
1	8468960.177	4459070.786	

1.Ավտոտնակ			
Շրջադարձային (թեկման) կետեր	Y	X	Գծային չափերը
1	8468960.177	4459070.786	7.24
2	8468956.264	4459076.878	3.55
3	8468959.251	4459078.797	7.24
4	8468963.164	4459072.705	3.55
1	8468960.177	4459070.786	

Որակավորում ունեցող անձ		Էդիկ Գրիգորյան
Որակավորման վկայականի համարը		220
Ստորագրություն		
Իրավաբանական անձի անվանումը		«ԳԵՈԼԵՆԴ» ՍՊԸ
ՀՎՀՀ		03802306
Ստորագրություն		
ամիս ամսաթիվ	չափագրության	04.07.2022
	հատակագծի կազմման	21.07.2022

ՇԻՆՈՒԹՅՈՒՆՆԵՐԻ ՀԱՏԱԿԱԳԻԾ

Կոտայք Աբովյան

Մարզ, համայնք, հասցե

Սեփականատեր	Աբովյան համայնք

1.Ավտոտնակ

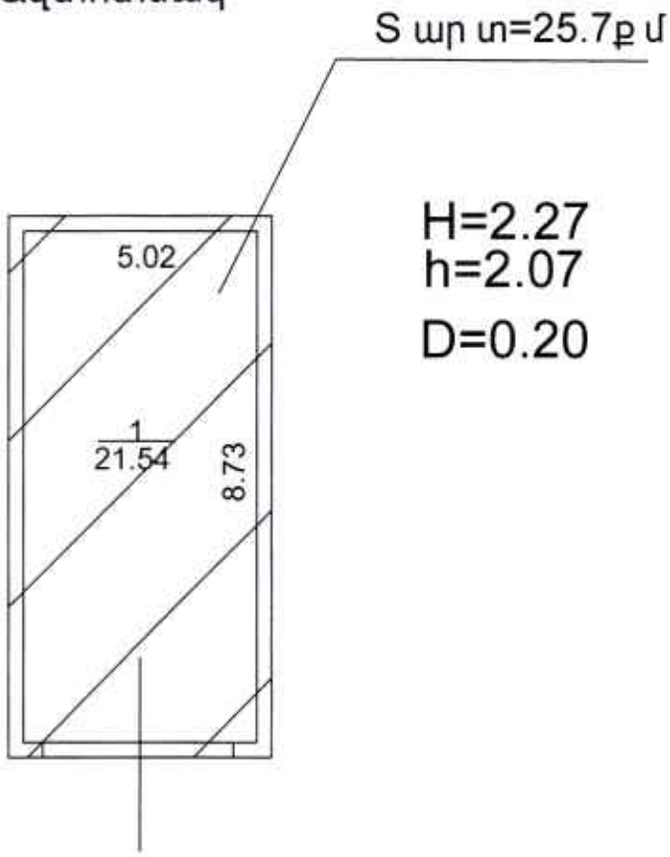

Լրացուցիչ նշումներ.

Մասշտաբ 1:100			
Որակավորում ունեցող անձ			Էդիկ Սիրուշյան
Որակավորման վկայականի համարը			220
Ստորագրություն			
Իրավաբանական անձի անվանումը			«ԳԵՈԼԱՆԴ» ՍՊԸ
ՀՎՀՀ			03023408
Ստորագրություն			
ամիս ամսաթիվ	չափագրության	04.07.2022	
	հատակագծի կազմման	21.07.2022	

Կ.Տ.

Հողամասի			
կետերի համարակալում	Y	X	Գծային չափերը
1	8468960.177	4459070.786	7.24
2	8468956.264	4459076.878	3.55
3	8468959.251	4459078.797	7.24
4	8468963.164	4459072.705	3.55
1	8468960.177	4459070.786	

1.Ավտոտնակ			
Շրջապատագծի կետերի համարակալում	Y	X	Գծային չափերը
1	8468960.177	4459070.786	7.24
2	8468956.264	4459076.878	3.55
3	8468959.251	4459078.797	7.24
4	8468963.164	4459072.705	3.55
1	8468960.177	4459070.786	

Որակավորում ունեցող անձ		Էդիկ Հրաչյա Ա
Որակավորման վկայականի համարը		220
Ստորագրություն		
Իրավաբանական անձի անվանումը		ՍԵՓԱԿԱՆ ՍԵՓԱԿՈՒՄ
ՀԿՀՀ		03302406
Ստորագրություն		
ամիս ամսաթիվ	լուսագրության	04.07.2022
	հատակագծի կազմման	21.07.2022

ՀՈՂԱՄԱՍԻ ՀԱՏԱԿԱԳԻԾ

Սեփականատեր	Կոտայք Աբովյան	Հաստատում եմ ____ 202 թ.
Աբովյան համայնք	Մարզ. համայնք. հասցե	Համայնքի ղեկավար Կ.Տ.
		անուն, ազգանուն, հայրանուն
	Հողի անվանացման հիմքը	

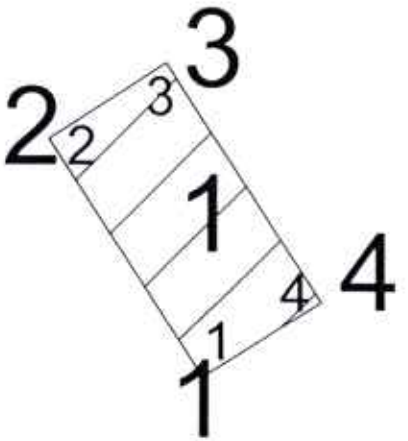

Մակերես հա	0.00257
Ծածկագիր	07-002-0089-0012-ի g
Նպատակային նշանակություն	Բնակավայրերի
Գործառնական նշանակություն	Բնակելի կառուցապատման

Լրացուցիչ նշումներ.

Հողամասի			
Երկրաչափական (շեղման) կետեր	Կոորդինատներ		Գծային չափերը (մ)

Մասշտաբ 1:200			
Որակավորում ունեցող անձ			Էդիկ Վիրաբյան
Որակավորման վկայականի համարը			220
Ստորագրություն			
Իրավաբանական անձի անվանումը			«ԳԵՈԼԵՅԼԱՆԴ»
ՀՎՀՀ			03023406
Ստորագրություն			
ամիս ամսաթիվ	չափագրության	04.07.2022	
	հատակագծի կազմման	21.07.2022	

ՇԻՆՈՒԹՅՈՒՆՆԵՐԻ ԲԱՆԱԿԱՆԻ

Մարզ, համայնք, հասցե

Հ/Հ	Շինության հշտահերթություն		Գործառնական հշտահերթություն		Հարկություն	Սակերես (քմ)		Ֆարմորություն (մ)	Շահում (քմ)	Դասակարգում տարածքով	Տանիքի նյութ (քմ)				Ավարտվածության աստիճան (քմ)				Հիմնական կառուցվածքի տեսակը												Միջհարկային նյութ և նյութ	Արտաքին հարդարման նյութերը				
1	2		3		4	5	6	7	8	9	10	11	12	13	14	15	16	17	18	19	20	21	22	23	24	25	26	27	28	29	30	31	32	33	34
1	Բնակելի	Անվտանգակ			1	1		21.54	2.07	44.59	1995				V				V				V							V						V

Ընդամենը
Շինությունների ընդհանուր մակերեսը (քմ)
35
21.54

Այդ թվում	
Օրինական կառուցված (քմ)	Հիրկակամ կառուցված (քմ)
36	37
	21.54

ՀԱՅԱՍՏԱՆԻ ՀԱՆՐԱՊԵՏՈՒԹՅԱՆ
ԿՈՏԱՅՔԻ ՄԱՐԶԻ ԱԲՈՎՅԱՆ ՀԱՄԱՅՆՔԻ ՂԵԿԱՎԱՐ

Ո Ր Ո Շ Ո Ւ Մ

13 հունվարի 2023 թվականի N 74

ԱԲՈՎՅԱՆ ՀԱՄԱՅՆՔԻ ԱԲՈՎՅԱՆ ՔԱՂԱՔԻ 8-ՐԴ ՄԻԿՐՈՇՐՋԱՆԻ 1-ԻՆ ԹԱՂԱՄԱՍԻ ԹԻՎ 9 ԵՎ ԹԻՎ 9/1 ՀԱՍՑԵՆԵՐՈՒՄ ԳՏՆՎՈՂ ԱՆՇԱՐԺ ԳՈՒՅՔԵՐԻՆ ՄԻԱՍՆԱԿԱՆ ՀԱՍՑԵ ՏՐԱՄԱԴՐԵԼՈՒ, ԻՆՔՆԱԿԱՄ ԿԱՌՈՒՑՎԱԾ ԱՆԱՍՆԱՇԵՆՔԸ, ԾԱԾԿԸ ԵՎ ՊԱՐԻՍՊՆ ՕՐԻՆԱԿԱՆԱՑՆԵԼՈՒ ՄԱՍԻՆ

Համաձայն «Տեղական ինքնակառավարման մասին» օրենքի 35-րդ հոդվածի 1-ին մասի 22-րդ և 24-րդ կետերի, «Անշարժ գույքի հարկով հարկման նպատակով անշարժ գույքի շուկայական արժեքին մոտարկված կադաստրային գնահատման կարգը սահմանելու մասին» օրենքի 4-րդ հոդվածի 2-րդ մասի 6-րդ կետի, Հայաստանի Հանրապետության կառավարության 2005 թվականի դեկտեմբերի 29-ի N 2387-Ն որոշմամբ հաստատված կարգի 29-րդ, 50-րդ, 51-րդ և 55-րդ կետերի, 2006 թվականի մայիսի 18-ի N 912-Ն որոշմամբ հաստատված կարգի 8-րդ, 9-րդ, 10-րդ, 11-րդ և 13-րդ կետերի, 2020 թվականի հունիսի 4-ի N 1023-Ն որոշման, Աբովյան համայնքի ավագանու 2022 թվականի դեկտեմբերի 28-ի N 193-Ն որոշման, Աբովյան համայնքի ղեկավարի 2022 թվականի դեկտեմբերի 19-ի N 638 կարգադրության, հաշվի առնելով այն հանգամանքը, որ անասնաշենքը, ծածկը և պարիսպը կառուցված չեն ինժեներատրանսպորտային օբյեկտների օտարման կամ անվտանգության գոտիներում, քաղաքաշինական նորմերի և կանոնների էական խախտումներով, դրանց պահպանումը չի խախտում այլ անձանց իրավունքները և օրենքով պահպանվող շահերը, վտանգ չի սպառնում քաղաքացիների կյանքին ու առողջությանը, չի առաջացնում հարկադիր սերվիտուտ պահանջելու իրավունք և հիմք ընդունելով Ռիմա Զաքարյանի դիմումը (մուտք՝ 2022 թվականի դեկտեմբերի 28-ի N Ք 6753)

1. Ռիմա Զաքարյանին սեփականության իրավունքով պատկանող (հիմք՝ 2016 թվականի հուլիսի 27-ի N 27072016-07-0053 և 2017 թվականի հոկտեմբերի 03-ի N 03102017-07-0036 վկայականներ) Աբովյան համայնքի Աբովյան քաղաքի 8-րդ միկրոշրջանի 1-ին թաղամասի թիվ 9 և թիվ 9/1 հասցեներում գտնվող անշարժ գույքերին՝ «ԳԻՍ-ԱՐՏ» սահմանափակ պատասխանատվությամբ ընկերության կողմից 2022 թվականի դեկտեմբերի 13-ին կազմված միավորման սխեմայի (կցվում է) համաձայն՝ տրամադրել միասնական հասցե՝ համայնք Աբովյան, քաղաք Աբովյան, 8-րդ միկրոշրջան, 1-ին թաղամաս, 9:

2. Ռիմա Եղիշի Զաքարյանի կողմից Աբովյան համայնքի Աբովյան քաղաքի 8-րդ միկրոշրջանի 1-ին թաղամասի թիվ 9 հասցեում գտնվող 663.4 քառակուսի մետր փաստացի մակերեսով բնակելի կառուցապատման հողամասում ինքնակամ կառուցված 14.3 քառակուսի մետր արտաքին մակերեսով անասնաշենքը, 7.6 քառակուսի մետր արտաքին մակերեսով ծածկը և 3.25 քառակուսի մետր մակերեսով պարիսպը համարել օրինական (Կադաստրի կոմիտեում հաշվառման ծածկագիր՝ 2022EWWGED):

3. Ռիմա Զաքարյանը պարտավոր է.

1) Աբովյանի համայնքապետարանի 900105201652 հաշվեհամարին մուծել 5 000 (հինգ հազար) դրամ՝ հասցեի տրամադրման ծառայության վճար.

2) ինքնակամ կառուցված անասնաշենքի, ծածկի և պարսպի օրինականացման համար սույն որոշման ընդունման օրվանից 60 (վաթսուն) օրվա ընթացքում Աբովյանի համայնքապետարանի 900105201397 հաշվեհամարին մուծել 58 248 (հիսունութ հազար երկու հարյուր քառասունութ) դրամ, հակառակ դեպքում սույն որոշումը կհամարվի ուժը կորցրած:

4. Սույն որոշումն ուժի մեջ է մտնում Ռիմա Զաքարյանին որոշման ընդունման մասին իրազեկելու օրվան հաջորդող օրվանից:

ՀԱՄԱՅՆՔԻ ՂԵԿԱՎԱՐԻ 1-ԻՆ ՏԵՂԱԿԱԼ Դ. ՋԱՐՈՅԱՆ

2023թ. հունվարի 13
ք. Աբովյան

Սեփականատեր	ՀՈՂԱՄԱՍԻ ՄԻԱՎՈՐՄԱՆ ՍԽԵՄԱ
Ռիմա Եղիշի Ջաքարյան	Կոտայքի մարզ Աբովյան համայնք, ք. Աբովյան 8-րդ մկշ., 1-ին թաղամաս թիվ 9 և ք. Աբովյան 8-րդ մկշ., 1-ին թաղամաս թիվ 9/1
	մարզ,համայնք,հասցե
	Սեփականության վկայականներ N27072016-07-0053 և 03102017-07-0036
	հողահատկացման դիմաց

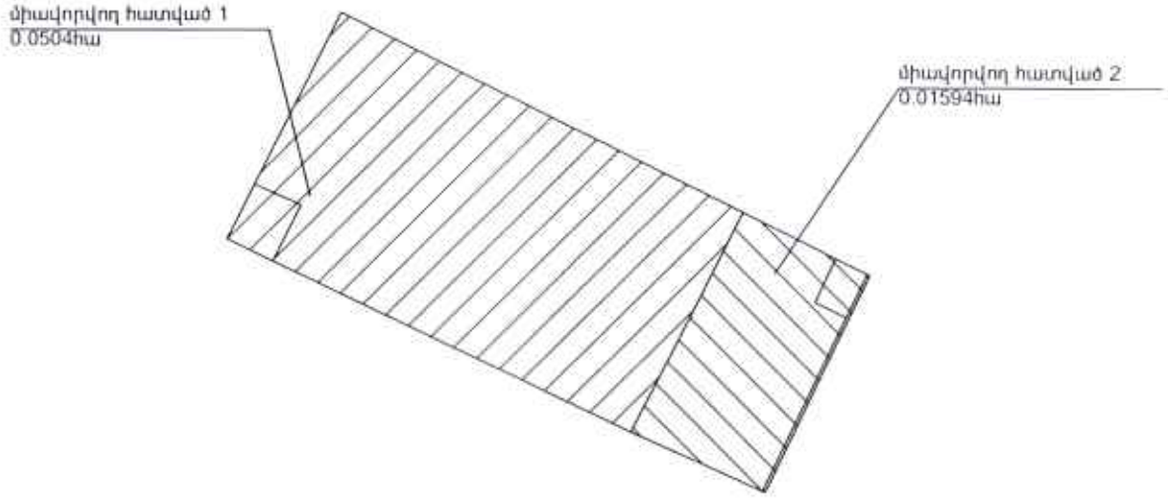

Մակերես հա	
Ծածկագիր	
Նպատակային նշանակություն	
Գործառնական նշանակություն	

Լրացուցիչ նշումներ.

Մասշտաբ 1:100

Որակավորում ունեցող անձ	Շաքե Կարապետյան
Որակավորման վկայականի համարը	0339
Ստորագրություն	
Իրավաբանական անձի անվանումը	«ԳԻՍ-ԱՐՏ» ՍՊԸ
ՀՎՀՀ	02532649
Ստորագրություն	
ամիս ամսաթիվ — չափագրության	07.12.2022
ամիս ամսաթիվ — հատակագծի կազմման	13.12.2022

L.S

ՇԻՆՈՒԹՅՈՒՆՆԵՐԻ ՀԱՏԱԿԱԳԻԾ

Կոտայքի մարզ Աբովյան համայնք, ք. Աբովյան 8-րդ մկշ., 1-ին թաղամաս թիվ

մարզ,համայնք,հասցե

Սեփականատեր	Ռիմա Եղիշի Զաքարյան

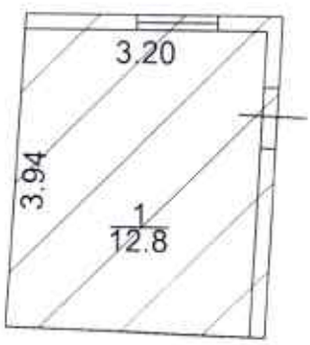

1.Լիարկ
h=1.90
D=0.20

Sարտ.=14.3քմ

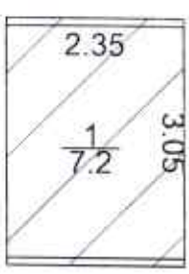

2.Լիարկ

Sարտ.=7.6քմ

Լրացուցիչ նշումներ.

Մասշտաբ 1:100		
Որակավորում ունեցող անձ		Կարեն Վարդանյան
Որակավորման վկայականի համարը		0339
Ստորագրություն		
Իրավաբանական անձի անվանումը		«ԳԻՍ-ԱՐՏ» ԿՊՄ
ՀՎՀՀ		03532649
Ստորագրություն		
ամիս ամսաթիվ	չափագրության	01.12.2022
	հատակագծի կազմման	13.12.2022

Կ.Տ

Սեփականատեր	ՀՈՂԱՄԱՍԻ ՀԱՏԱԿԱԳԻԾ	Էջ 1
Ռիմա Եղիշի Զաքարյան	Կոտայքի մարզ Աբովյան համայնք, ք. Աբովյան 8-րդ մկշ., 1-ին թաղամաս թիվ 1	Հաստատում եմ 13.01.2022թ.
	մարզ, համայնք, հասցե	Համայնքի ղեկավար Կ.Տ.
	Սեփականության վկայականներ N27072016-07-0053 և 03102017-07-0036	
	հողահատվածքի հիմք	կնքի տպագրանշանները

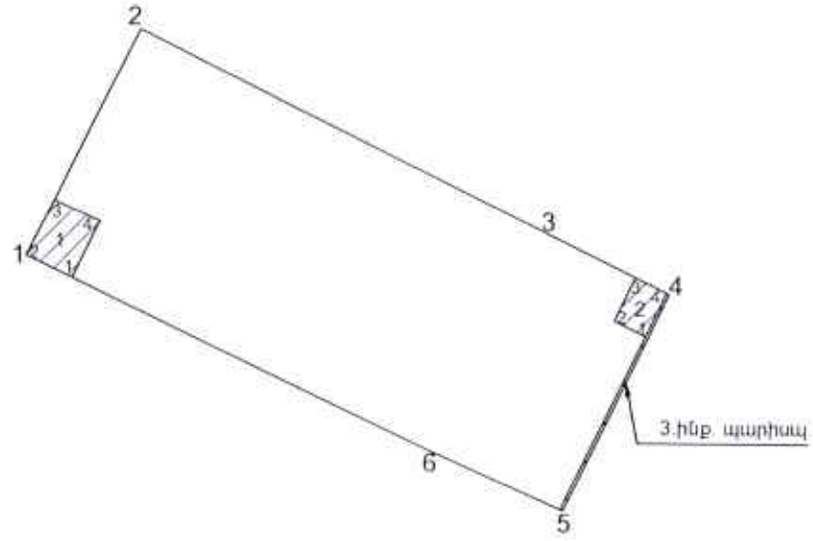

Մակերես հա	0.06634
Ծածկագիր	07-002-0007-
Նպատակային նշանակություն	բնակավայրերի
Գործառնական նշանակություն	բն. կառ.

Լրացուցիչ նշումներ.

ՀՈՂԱՄԱՍԻ

Հողամասի նկարագրության կետերը	Կոորդինատներ Y	Կոորդինատներ X	Գծային չափերը (մ)
1	8469781.9019	4462261.8078	17.00
2	8469789.5411	4462276.9950	30.00
3	8469816.4253	4462263.6776	9.55
4	8469824.9841	4462259.4379	16.20
5	8469818.0100	4462244.8200	9.90
6	8469808.9700	4462248.8500	30.01
1	8469781.9019	4462261.8078	

Մասշտաբ 1:500

Որակավորում ունեցող անձ		Վահե Վարդանյան
Որակավորման վկայական թիվ		0339
Ստորագրություն		
Իրավաբանական անձի անվանումը		«ԳԻՍ-ԱՐՏ» ԱՄՈՒ
ՀՎՀՀ		03532649
Ստորագրություն		
ամիս ամսաթիվ	չափագրության	01.12.2022
	հատակագծի կազմման	13.12.2022

Կ.Տ

1 ինք. անասնաշենք			
Հիմնադրի ծայրակետերի համարները	Կոորդինատներ		Գծային չափերը (մ)
	Y	X	
1	8469784.9896	4462260.3297	
2	8469781.9019	4462261.8078	3.42
3	8469783.7607	4462265.5032	4.14
4	8469786.8749	4462264.1386	3.40
1	8469784.9896	4462260.3297	4.25

2 ինք. ծածկարան			
Հիմնադրի ծայրակետերի համարները	Կոորդինատներ		Գծային չափերը (մ)
	Y	X	
1	8469823.4054	4462256.5934	
2	8469821.2996	4462257.6365	2.35
3	8469822.6990	4462260.5698	3.25
4	8469824.8048	4462259.5267	2.35
1	8469823.4054	4462256.5934	3.25

Որակավորում ունեցող անձ		Վահե Վարդանյան
Որակավորման վկայականի համարը		0339
Ստորագրություն		
Իրավաբանական անձի անվանումը		«ԳԻՍ-ԱՐՏ» ՍՊԸ
ՀՎՀՀ		03532649
Ստորագրություն		
ամիս ամսաթիվ	չափագրության	01.12.2022
	հատակագծի կազմման	13.12.2022

L.S.

Հավելված 1.5

ԳՆՈՒՄԱՅԻՆ ԵՎ ՎԱՃԱՌԱՅԻՆ

Սարք, համակարգ հասկ

Սարք համակարգ հասկ

| | | |

ՀԱՅԱՍՏԱՆԻ ՀԱՆՐԱՊԵՏՈՒԹՅԱՆ
ԿՈՏԱՅՔԻ ՄԱՐԶԻ ԱԲՈՎՅԱՆ ՀԱՄԱՅՆՔԻ ՂԵԿԱՎԱՐ

Ո Ր Ո Շ Ո Ւ Մ

13 հունվարի 2023 թվականի N 73

ԱԲՈՎՅԱՆ ՀԱՄԱՅՆՔԻ ԱԲՈՎՅԱՆ ՔԱՂԱՔԻ ԵՐԻՏԱՍԱՐԴԱԿԱՆ ՓՈՂՈՑԻ 1-ԻՆ ՇԵՆՔԻ ՀԱՐԵՎԱՆՈՒԹՅԱՄԲ ԳՏՆՎՈՂ ՀԱՄԱՅՆՔԻ ՍԵՓԱԿԱՆՈՒԹՅՈՒՆ ՀԱՆԴԻՍԱՑՈՂ ՀՈՂԱՄԱՍՈՒՄ ԻՆՔՆԱԿԱՄ ԿԱՌՈՒՑՎԱԾ ԲՆԱԿԵԼԻ ՆՇԱՆԱԿՈՒԹՅԱՆ ԱՎՏՈՏՆԱԿԸ ՀԱՄԱՅՆՔԻ ՍԵՓԱԿԱՆՈՒԹՅՈՒՆ ՀԱՄԱՐԵԼՈՒ, ՕՐԻՆԱԿԱՆԱՑՆԵԼՈՒ ԵՎ ՀԱՍՑԵ ՏՐԱՄԱԴՐԵԼՈՒ ՄԱՍԻՆ

Համաձայն «Հայաստանի Հանրապետության քաղաքացիական օրենսգրքում լրացումներ և փոփոխություններ կատարելու մասին» 2021 թվականի դեկտեմբերի 16-ի օրենքի, «Տեղական ինքնակառավարման մասին» օրենքի 35-րդ հոդվածի 1-ին մասի 22-րդ և 24-րդ կետերի, Հայաստանի Հանրապետության կառավարության 2005 թվականի դեկտեմբերի 29-ի N 2387-Ն որոշմամբ հաստատված կարգի 29-րդ, 50-րդ և 55-րդ կետերի, 2006 թվականի մայիսի 18-ի N 731-Ն և N 912-Ն որոշումների, Աբովյան համայնքի ղեկավարի 2022 թվականի դեկտեմբերի 19-ի N 638 կարգադրության, հաշվի առնելով Սարգիս Գալստյանի դիմումը (մուտք՝ 2023 թվականի հունվարի 03-ի N Ք-10).

1. Աբովյան համայնքի Աբովյան քաղաքի Երիտասարդական փողոցի 1-ին շենքի հարևանությամբ գտնվող համայնքի սեփականություն հանդիսացող 31.2 քառակուսի մետր մակերեսով բնակելի կառուցապատման հողամասում ինքնակամ կառուցված 31.2 քառակուսի մետր արտաքին և 30.02 քառակուսի մետր ներքին մակերեսով ավտոտնակը համարել Աբովյան համայնքի սեփականություն և ճանաչել օրինական (Կադաստրի կոմիտեի հաշվառման ծածկագիր՝ 2022ANQBTN).

2. Ընդունել ի գիտություն, որ՝

1) շինության պահպանումը չի խախտում այլ անձանց իրավունքները և օրենքով պահպանվող շահերը, վտանգ չի սպառնում քաղաքացիների կյանքին ու առողջությանը.

2) շինությունը, համաձայն համայնքի գլխավոր հատակագծի և համայնքին փոխանցված հողերի ցանկի, կառուցված չէ Հողային օրենսգրքի 60-րդ հոդվածով սահմանված հողամասերի վրա, ինչպես նաև ինժեներատրանսպորտային օբյեկտների օտարման կամ անվտանգության գոտիներում.

3) շինությունը կառուցված չէ քաղաքաշինական նորմերի և կանոնների էական խախտումներով և չի առաջացնում հարկադիր սերվիտուտ պահանջելու իրավունք:

3. Հաստատել սույն որոշման 1-ին կետով օրինական ճանաչված ավտոտնակի և դրա պահպանման ու սպասարկման համար առանձնացված հողամասի հատակագիծը (կցվում է):

4. Սույն որոշման 1-ին կետում նշված շինությանը և դրա պահպանման ու սպասարկման համար առանձնացված հողամասին տրամադրել հասցե՝ համայնք Աբովյան, քաղաք Աբովյան, 1-ին միկրոշրջան, 8/472 ավտոտնակ:

5. Սույն որոշումն՝ ընդունման օրվանից 5-օրյա ժամկետում, տրամադրել անշարժ գույքի կադաստրի համապատասխան ստորաբաժանմանը:

6. Սույն որոշումից ծագող իրավունքի պետական գրանցման օրվանից 15 աշխատանքային օրվա ընթացքում գրավոր առաջարկություն անել ինքնակամ կառույցն իրականացրած Սարգիս Գալստյանին՝ սույն որոշման 1-ին կետում նշված օրինականացված կառույցը և համապատասխան հողամասը գնման նախապատվության իրավունքով (ուղղակի վաճառք) տրամադրելու մասին:

7. Սույն որոշումն ուժի մեջ է մտնում որոշման ընդունման մասին իրազեկելու օրվան հաջորդող օրվանից:

ՀԱՄԱՅՆՔԻ ՂԵԿԱՎԱՐԻ 1-ԻՆ ՏԵՂԱԿԱԼ Դ. ՋԱՐՈՅԱՆ

2023թ. հունվարի 13
ք. Աբովյան

ՀՈՂԱՄԱՍԻ ՀԱՏԱԿԱԳԻԾ

Սեփականատեր	Կոտայք Աբովյան	Հաստատում եմ 13.01.2023
Աբովյան համայնք	Մարզ, համայնք, հասցե	Համայնքի ղեկավար Կ.Տ.
		անուն, ազգանուն, հայրանուն
	Հողահատկացման հիմքը	

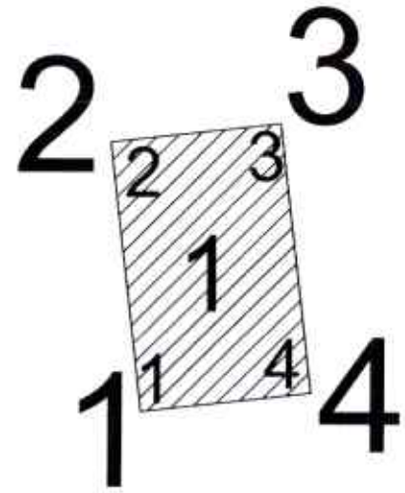

Մակերես հա	0.00312
Ծածկագիր	07-002-0086-0001-ից
Նպատակային նշանակություն	բնակավայրերի
Գործառնական նշանակություն	բնակելի կառուցապատման

Լրացուցիչ նշումներ.

Հողամասի			
Երթուղագծային (բեկման) կետեր	Կոորդինատներ		Գծային չափերը (մ)

Մասշտաբ 1:200		
Որակավորում ունեցող անձ		Էդիկ Վիրաբյան
Որակավորման վկայականի համարը		220
Ստորագրություն		
Իրավաբանական անձի անվանումը		ՍԵՓԱԿԱՆՈՒ ՍՊԸ
ՀՎՀՀ		03023406
Ստորագրություն		
ամիս ամսաթիվ	չափագրության	30.11.2022
	հատակագծի կազմման	23.12.2022

Կ.Տ.

Հողամասի			
Շրջադարձային կետերի համարը (թվերով)	Y	X	Գծային չափերը մետրերով
1	8468841.015	4459294.761	7.05
2	8468840.243	4459301.768	4.42
3	8468844.637	4459302.252	7.05
4	8468845.409	4459295.245	4.42
1	8468841.015	4459294.761	

1.Ավտոտնակ			
Շրջադարձային կետերի համարը (թվերով)	Y	X	Գծային չափերը մետրերով
1	8468841.015	4459294.761	7.05
2	8468840.243	4459301.768	4.42
3	8468844.637	4459302.252	7.05
4	8468845.409	4459295.245	4.42
1	8468841.015	4459294.761	

Որակավորում ունեցող անձ			Լուսիկ Քրիստոյան
Որակավորման վկայականի համարը			220
Ստորագրություն			
Իրավաբանական անձի անվանումը			«ԳԵՈԼԵՆԴ» ՍՊԸ
ՀՎՀՀ			03023406
Ստորագրություն			
ամիս ամսաթիվ	չափագրության	30.11.2022	
	հատակագծի կազմման	23.12.2022	

ՇԻՆՈՒԹՅՈՒՆՆԵՐԻ ՀԱՏԱԿԱԳԻԾ

Կոտայք Աբովյան

Մարզ, համայնք, հասցե

Սեփականատեր	Աբովյան համայնք

1.Ավտոտնակ

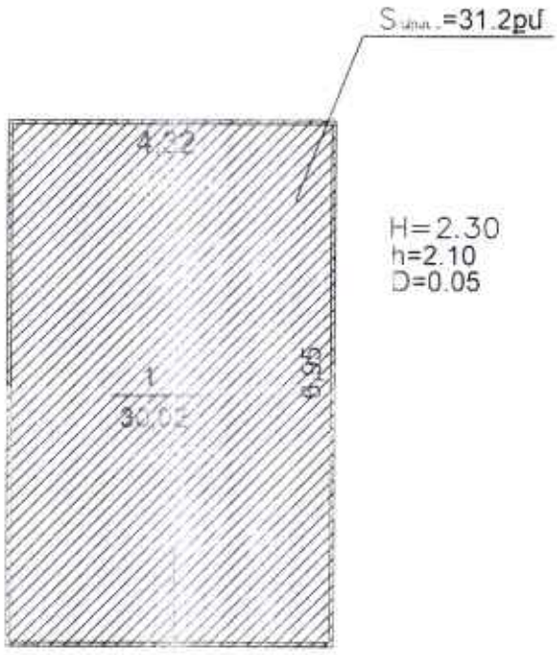

Լրացուցիչ նշումներ.

Մասշտաբ 1:100			
Որակավորում ունեցող անձ			Էդիկ Վիրաբյան
Որակավորման վկայականի համարը			220
Ստորագրություն			
Իրավաբանական անձի անվանումը			<<ԳԵՈԼԵՆՏ >>ՍՊԸ
ՀՎՀՀ			03023406
Ստորագրություն			
Ամիս ամսաթիվ	Շինարարության	30.11.2022	Կ.Տ.
	Հատակագծի կազմման	23.12.2022	

Հավելված 1.5

ՇԻՆՈՒԹՅՈՒՆՆԵՐԻ ԲՆՈՒԹԱԳԻՐ

Մարզ, համայնք, հասցե

2/2	Գտնվելու վայրը	Գործառնական նշանակությունը	Հարկայնությունը	Հարկերի քանակը	Մակերես (քմ)		Ընդհանուր (մ)	Լոգարիթմ (մմ)	Հիմնական գործածման	Տանիքի նյութ (քմ)				Ավարտվածության աստիճան (քմ)				Շինությունների կառուցման նյութի կամ կառուցվածքի տեսակը									Միջհարկային ծածկի նյութ		Արտաքին հարդարումն ըստ կողմերի				
					Օրինական	Ընդհանուր				Եռալեր	Մետաղական/ մետաղական	Սալիկներ	Ասֆալտաբետոն	Սանդարակ	50%-ից դեմ	50%-80%	80% և ավելի	Ոչ հրակայուն	Հեմոնիտ	Տուֆ	Գազաբետոնե	Կոնս	<հատակ ծածկող նյութի տակ	Սալաքար	Լիմ՝ մոմ սոսնձանյութի՝ մոմ նյութ	Սալ նյութի սալաքար	Գերաբետոնե	Շամոտ	Ջրանցքավոր	Ջրամեկուսիչ	Սոսինձային	Ցողանման ներկանյութ
1	2	3	4	5	6	7	8	9	10	11	12	13	14	15	16	17	18	19	20	21	22	23	24	25	26	27	28	29	30	31	32	33	34
1	Բնակելի	Ավտոտնակ	1	1		30.02	2.10	63.04	2018	V							V						V				V						4

Շինությունների ընդհանուր մակերեսը (քմ)	Այդ թվում	
	Օրինական կառուցված (քմ)	Ինքնակամ կառուցված (քմ)
35	36	37
30.02		30.02

ՀԱՅԱՍՏԱՆԻ ՀԱՆՐԱՊԵՏՈՒԹՅԱՆ
ԿՈՏԱՅՔԻ ՄԱՐԶԻ ԱԲՈՎՅԱՆ ՀԱՄԱՅՆՔԻ ՂԵԿԱՎԱՐ

Ո Ր Ո Շ Ո Ւ Մ

13 հունվարի 2023 թվականի N 72

ԱԲՈՎՅԱՆ ՀԱՄԱՅՆՔԻ ԱԲՈՎՅԱՆ ՔԱՂԱՔԻ ԿՈՏԱՅՔԻ ՓՈՂՈՑԻ ԹԻՎ 50 Ա ՀԱՍՑԵՈՒՄ ԳՏՆՎՈՂ ՀՈՂԱՄԱՍՈՒՄ ԻՆՔՆԱԿԱՄ ԿԱՌՈՒՑՎԱԾ ԲՆԱԿԵԼԻ ՏԱՆ ԲԱՑ ՊԱՏՇԳԱՄԲԸ ԵՎ ՕԺԱՆԴԱԿ ՇԻՆՈՒԹՅՈՒՆՆ ՕՐԻՆԱԿԱՆԱՑՆԵԼՈՒ, ՀՈՂԱՄԱՍԻՆ ԿԻՑ ԱՎԵԼ ՕԳՏԱԳՈՐԾՎՈՂ ՀՈՂԱՄԱՍԻ ՆԿԱՏՄԱՄԲ ՌՈՒԶԱՆՆԱ ԽԱՉԻԿԻ ՊԵՏՐՈՍՅԱՆԻ ՍԵՓԱԿԱՆՈՒԹՅԱՆ ԻՐԱՎՈՒՆՔԸ ՃԱՆԱՉԵԼՈՒ ԵՎ ԱՆՇԱՐԺ ԳՈՒՅՔԸ ՎԵՐԱՀԱՍՑԵԱՎՈՐԵԼՈՒ ՄԱՍԻՆ

Համաձայն Հողային օրենսգրքի 3-րդ հոդվածի, 64-րդ հոդվածի 2-րդ մասի, «Տեղական ինքնակառավարման մասին» օրենքի 35-րդ հոդվածի 1-ին մասի 22-րդ և 24-րդ կետերի, Հայաստանի Հանրապետության կառավարության 2005 թվականի դեկտեմբերի 29-ի N 2387-Ն որոշմամբ հաստատված կարգի 29-րդ, 50-րդ, 51-րդ, 55-րդ և 62-րդ կետերի, 2006 թվականի մայիսի 18-ի N 912-Ն որոշմամբ հաստատված կարգի 8-րդ, 9-րդ, 10-րդ, 11-րդ և 22.1-րդ կետերի, Աբովյան համայնքի ավագանու 2022 թվականի դեկտեմբերի 28-ի N 193-Ն որոշման, Աբովյան համայնքի ղեկավարի 2022 թվականի դեկտեմբերի 19-ի N 638 կարգադրության, հաշվի առնելով այն հանգամանքը, որ բնակելի տան բաց պատշգամբը և օժանդակ շինությունը (կառուցված՝ 1972-1995 թվականներին) կառուցված չեն ինժեներատրանսպորտային օբյեկտների օտարման կամ անվտանգության գոտիներում, քաղաքաշինական նորմերի և կանոնների էական խախտումներով, դրանց պահպանումը չի խախտում այլ անձանց իրավունքները և օրենքով պահպանվող շահերը, վտանգ չի սպառնում քաղաքացիների կյանքին ու առողջությանը, չի առաջացնում հարկադիր սերվիտուտ պահանջելու իրավունք, իսկ ավել օգտագործվող հողամասը նախատեսված չէ այլ նպատակային կամ գործառնական նշանակությամբ օգտագործելու համար, հողօգտագործումը չի խոչընդոտում այլ հողամասերի նպատակային կամ գործառնական նշանակությամբ օգտագործմանը, ընդգրկված չի ինժեներատրանսպորտային օբյեկտների օտարման գոտիներում և սպասարկման համար նախատեսված տարածքներում, հնագիտական, պատմամշակութային հուշարձանների պահպանության գոտիներում, բնապահպանական արժեք ներկայացնող հողամասերում և հիմք ընդունելով Ռուզաննա Պետրոսյանի դիմումը (մուտք՝ 2022 թվականի դեկտեմբերի 22-ի N Ք-6663),

1. Ռուզաննա Խաչիկի Պետրոսյանին պատկանող (հիմք՝ 1994 թվականի ապրիլի 12-ի սեփականության վկայագիր) Աբովյան համայնքի Աբովյան քաղաքի Կոտայքի փողոցի թիվ 50/1 հասցեում գտնվող 235.0 քառակուսի մետր մակերեսով բնակելի կառուցապատման հողամասում ինքնակամ կառուցված 29.95 քառակուսի մետր արտաքին մակերեսով բնակելի տան բաց պատշգամբը և 24.6 քառակուսի մետր արտաքին մակերեսով օժանդակ շինությունը համարել օրինական (Կադաստրի կոմիտեում հաշվառման ծածկագիր՝ 2022THYCWU):

2. Սույն որոշման 1-ին կետում նշված 235.0 քառակուսի մետր մակերեսով հողամասից մինչև 20 տոկոս ավել օգտագործվող 46.7 քառակուսի մետր մակերեսով սահմանազատված հողամասի նկատմամբ ճանաչել Ռուզաննա Խաչիկի Պետրոսյանի սեփականության իրավունքը:

3. 07-002-0108-0009 կադաստրային ծածկագրով հողամասը և դրա վրա գտնվող անշարժ գույքը վերահասցեավորել՝ համայնք Աբովյան, քաղաք Աբովյան, Կոտայքի փողոց, 50/1 բնակելի տուն:

4. Ռուզաննա Պետրոսյանը պարտավոր է Աբովյանի համայնքապետարանի 900105201652 հաշվեհամարին մուծել 5 000 (հինգ հազար) դրամ՝ հասցեի տրամադրման ծառայության վճար:

5. Սույն որոշումն ուժի մեջ է մտնում որոշման ընդունման մասին իրազեկելու օրվան հաջորդող օրվանից:

ՀԱՄԱՅՆՔԻ ՂԵԿԱՎԱՐԻ 1-ԻՆ ՏԵՂԱԿԱԼ Դ. ՉԱՐՈՅԱՆ

2023թ. հունվարի 13
ք. Աբովյան

Սեփականատեր	ՀՈՂԱՄԱՍԻ ՓԱՍՏԱԹԻ ՀԱՏԱԿԱԳԻԾ	Էջ 1
Ռուզաննա Խաչիկի Պետրոսյան	Կոտայքի մարզ Աբովյան համայնք, ք. Աբովյան Կոտայքի փողոց թիվ 50ա	Հաստատում եմ 15.01.2022թ.
	մարզ,համայնք,հասցե	Համայնքի ղեկավար Կ.Տ.
	Սեփականության վկայագիր տրված 18.04.1994թ-ին, գրանցման գիրք 8/1-1461	
	հողահատվածի հիմք	անուն,ազգանուն,հայրանուն

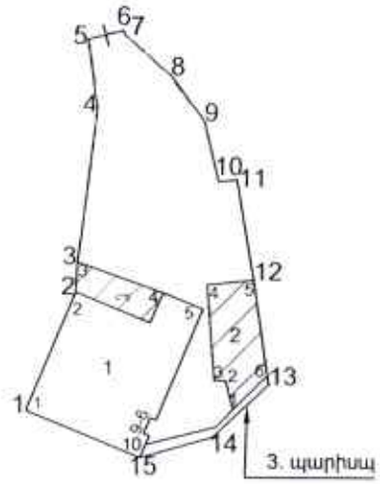

Հողամասի ճարմ բեկման կետեր	Հողամասի Կոորդինատներ Y	X	Գծային չափերը (մ)
1	8468497.9447	4458829.4144	
			8.64
2	8468501.2386	4458837.3986	
			2.03
3	8468501.3281	4458839.4266	
			10.43
4	8468502.5960	4458849.7791	
			4.64
5	8468501.9104	4458854.3665	
			2.47
6	8468504.3114	4458854.9619	
			0.30
7	8468504.4001	4458854.6764	
			4.08
8	8468507.4736	4458851.9883	
			3.80
9	8468509.7327	4458848.9294	
			4.18
10	8468510.7149	4458844.8653	
			1.23
11	8468511.9432	4458844.9881	
			6.85
12	8468513.1175	4458838.2437	
			7.13
13	8468514.1678	4458831.1930	
			5.19
14	8468510.3973	4458827.6206	
			4.98
15	8468505.6070	4458826.2533	
			8.29
1	8468497.9447	4458829.4144	

Սակերես հա	0.02817
Ծածկագիր	07-002-0108-0009
Նպատակային նշանակություն	բնակավայրերի
Գործառնական նշանակություն	բն. կառ.

Լրացուցիչ նշումներ.

Մասշտաբ 1:500		
Որակավորում ունեցող անձ		Ամիրան Գրիգորյան
Որակավորման վկայականի համարը		046
Ստորագրություն		
Իրավաբանական անձի անվանումը		«ԳԵՈ-ԱՐՏ» ՍՊԸ
ՀՎՀՀ		03532649
Ստորագրություն		
ամիս ամսաթիվ	չափագրության	28.11.2022
	հատակագծի կազմման	02.12.2022

Կ.Տ.

1. բնակելի տուն			
Հերթական թվին համապատասխան կետերը	Կոորդինատներ		Գծային չափերը (մ)
	Y	X	
1	8468497.9447	4458829.4144	
2	8468501.2386	4458837.3986	8.64
3	8468501.3281	4458839.4266	2.03
4	8468507.0595	4458837.3771	6.09
5	8468509.7399	4458836.2713	2.90
6	8468506.6540	4458828.7911	8.09
7	8468506.2842	4458828.9437	0.40
8	8468505.8456	4458827.8806	1.15
9	8468506.2154	4458827.7280	0.40
10	8468505.6070	4458826.2533	1.60
1	8468497.9447	4458829.4144	8.29

2. ինք. օժ. շինություն			
Հերթական թվին համապատասխան կետերը	Կոորդինատներ		Գծային չափերը (մ)
	Y	X	
1	8468511.7920	4458829.5052	
2	8468511.2823	4458831.4908	2.05
3	8468510.5330	4458831.4582	0.75
4	8468510.0103	4458837.9386	6.50
5	8468513.1175	4458838.2437	3.12
6	8468514.0752	4458831.8146	6.50
1	8468511.7920	4458829.5052	3.25

Որակավորում ունեցող անձ		Մաքսիմ Գրիգորյան
Որակավորման վկայական համարը		046
Ստորագրություն		
Իրավաբանական անձի անվանումը		ՀԱՅ-ՄՈՏԱՄԻՆ
ՀՎՀՀ		03532649
Ստորագրություն		
ամիս ամսաթիվ	չափագրության	28.11.2022
	հատակագծի կազմման	02.12.2022

ՇԻՆՈՒԹՅՈՒՆՆԵՐԻ ՀԱՏԱԿԱԳԻԾ

Կոտայքի մարզ Աբովյան համայնք, ք. Աբովյան Կոտայքի փողոց թիվ 50ա

մարզ,համայնք,հասցե

Սեփականատեր	Ռուզաննա Խաչիկի Պետրոսյան

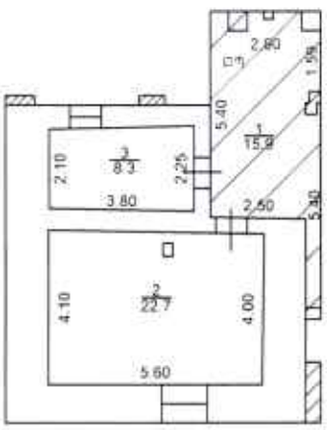

1.Iհարկ
h=2.65
D=0.40-0.10
d=0.55

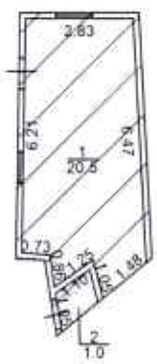

2.Iհարկ
h=2.10
D=0.15
d=0.15

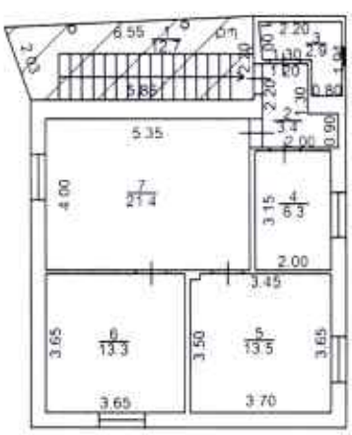

1.IIհարկ
h=2.85
D=0.10-0.40
d=0.10-0.45

Sարտ.=24.6քմ

ինք. բնակելի տան Sարտ.=29.95քմ

Լրացուցիչ նշումներ.

Մասշտաբ 1:200		
Որակավորում ունեցող անձ		Մանվել Գուկասյան
Որակավորման վկայականի համար		046
Ստորագրություն		
Իրավաբանական անձի անվանումը		«ԳԻՍ-ԱՐՏ» ՍՊԸ
ՀՎՀՀ		03532649
Ստորագրություն		
ամիս ամսաթիվ	չափագրության	28.11.2022
	հատակագծի կազմման	02.12.2022

Կ.Տ

Շինությունների բնութագիր Աբովյան համայնք ք Աբովյան Կոտայքի փող. թիվ 50ա

<<	Ընտրելիտարածքը նշելիտարածքը	Գործառնական նշանակումը	Հարկ	Հարկայնություն	Մակերես (մ²) Օրինական	Մակերես (մ²) Ինքնակամ	Ընդհանուր (մ)	Ծավալը (մ³) Լիսիմ	Կառուցման տարեթիվ	Տանիքի նյութը թիթեղ	Տանիքի նյութը շիֆեր	Տանիքի նյութը կղմինդր	Տանիքի նյութը թեղանի	Ավարտվածության աստիճանը տնտեսում	Ավարտվածության աստիճանը մինչև 50%	Ավարտվածության աստիճանը 50-80%	Ավարտվածության աստիճանը վերջ. % 80	Միտումնավոր վթարվածությունը	Միջհարկային ծածկի նյութը տախտակ	Միջհարկային ծածկի նյութը ցանցավոր	Արտաքին հարդարումն ըստ կողմերի շտուկատուր	Արտաքին հարդարումն ըստ կողմերի գիպսատախտակ	Արտաքին հարդարումն ըստ կողմերի գիպսատախտակ	Արտաքին հարդարումն ըստ կողմերի տուֆագրիտ	Արտաքին հարդարումն ըստ կողմերի ոչ ամբողջական ցցուածքում
1	2	3	4	5	6	7	8	9	10	11	12	13	14	15	16	17	18	19	20	21	22	23	24	25	26
1	բնակելի	բն տուն	1	2	31.00		2.65	82.15	1972								v	բ/բ		v					4
1	բնակելի	բպ				16.20			1995																
1	բնակելի	բն տուն	2	2	60.80		2.85	173.28	1972		v						v	տուֆ		v					4
1	բնակելի	բպ				12.70			1995																
2	բնակելի	օժ շինություն	1	1		21.50	2.10	45.15	1995				v				v	բետ		v					3
3	բնակելի	պարիսպ			5.50		2.30	12.65	1972									բետ							

Շինությունների ընդհանուր մակերեսը (քմ)	Այդ թվում	
	Օրինական կառուցված (քմ)	Ինքնակամ կառուցված (քմ)
27	28	29
147.70	97.30	50.40

Կատարող _____ (ստորագրություն) Մ. Ղուկասյան (ստորագրություն) 02.12. 2022թ. (ամիս,ամսաթիվ)

Որակավորման վկայական 0 46 (համարը) 15.12.2011թ. (տրման ամիս,ամսաթիվ)

Իրավաբանական անձի 03Ա 081920 (պետական գրանցման համար) <<ԳԻՍ-ԱՐՏ>>ՍՊԸ (անվանում) _____ (ստորագրություն)

ՀԱՅԱՍՏԱՆԻ ՀԱՆՐԱՊԵՏՈՒԹՅԱՆ
ԿՈՏԱՅՔԻ ՄԱՐԶԻ ԱԲՈՎՅԱՆ ՀԱՄԱՅՆՔԻ ՂԵԿԱՎԱՐ

Ո Ր Ո Շ Ո Ւ Մ

13 հունվարի 2023 թվականի N 71

«ՄԱՐԳԱՐԻՏ ՇԱՀԲԱԶՅԱՆ ԼԵՎՈՆԻ» ԱՆՀԱՏ ՁԵՌՆԱՐԿԱՏԻՐՈՋԸ 2023 ԹՎԱԿԱՆԻ ԱՌԱՋԻՆ ԿԻՍԱՄՅԱԿԻ ԸՆԹԱՑՔՈՒՄ ՈԳԵԼԻՑ ԵՎ ԱԼԿՈՀՈԼԱՅԻՆ ԽՄԻՉՔՆԵՐԻ ԵՎ ԾԽԱԽՈՏԱՅԻՆ ԱՐՏԱԴՐԱՏԵՍԱԿՆԵՐԻ ԿԱՄ ԾԽԱԽՈՏԱՅԻՆ ԱՐՏԱԴՐԱՏԵՍԱԿՆԵՐԻ ՓՈԽԱՐԻՆԻՉՆԵՐԻ ԿԱՄ ԾԽԱԽՈՏԱՅԻՆ ԱՐՏԱԴՐԱՏԵՍԱԿՆԵՐԻ ՆՄԱՆԱԿՆԵՐԻ ՎԱՃԱՌՔԻ ԹՈՒՅԼՏՎՈՒԹՅՈՒՆ ՏԱԼՈՒ ՄԱՍԻՆ

Համաձայն «Տեղական ինքնակառավարման մասին» օրենքի 45-րդ հոդվածի 1-ին մասի 2-րդ կետի, Աբովյան համայնքի ավագանու 2022 թվականի դեկտեմբերի 28-ի N 191-Ն որոշման, Աբովյան համայնքի ղեկավարի 2022 թվականի դեկտեմբերի 19-ի N 638 կարգադրության, հիմք ընդունելով «Մարգարիտ Շահբազյան Լևոնի» անհատ ձեռնարկատիրոջ հայտը (մուտք՝ 2023 թվականի հունվարի 10-ի N Ք-58),

1. «Մարգարիտ Շահբազյան Լևոնի» անհատ ձեռնարկատիրոջը տալ 2023 թվականի առաջին կիսամյակի ընթացքում Աբովյան համայնքի Աբովյան քաղաքի Կոտայքի փողոցի թիվ 1/86/4 հասցեում գտնվող 83.58 քառակուսի մետր մակերեսով խանութում ոգելից և ալկոհոլային խմիչքների և ծխախոտային արտադրատեսակների կամ ծխախոտային արտադրատեսակների փոխարինիչների (բացառությամբ բժշկական նշանակության ծխախոտային արտադրատեսակների փոխարինիչների) կամ ծխախոտային արտադրատեսակների նմանակների վաճառքի թույլտվություն (Թույլտվություն N 11 կցվում է):

2. «Մարգարիտ Շահբազյան Լևոնի» անհատ ձեռնարկատերը պարտավոր է Աբովյանի համայնքապետարանի 900105201074 հաշվեհամարին վճարել տեղական տուրք՝ 54 000 (հիսունչորս հազար) դրամ:

3. Սույն որոշումն ուժի մեջ է մտնում «Մարգարիտ Շահբազյան Լևոնի» անհատ ձեռնարկատիրոջը որոշման ընդունման մասին իրազեկելու օրվան հաջորդող օրվանից:

ՀԱՄԱՅՆՔԻ ՂԵԿԱՎԱՐԻ 1-ԻՆ ՏԵՂԱԿԱԼ **Դ. ՋԱՐՈՅԱՆ**

2023թ. հունվարի 13
ք. Աբովյան

ՀԱՅԱՍՏԱՆԻ ՀԱՆՐԱՊԵՏՈՒԹՅՈՒՆ
ԿՈՏԱՅՔԻ ՄԱՐԶ
ԱԲՈՎՅԱՆԻ ՀԱՄԱՅՆՔԱՊԵՏԱՐԱՆ

ԹՈՒՅԼՏՎՈՒԹՅՈՒՆ N ՈԱԽԾ - 11

ՈԳԵԼԻՑ ԵՎ ԱԼԿՈՀՈԼԱՅԻՆ ԽՄԻՉՔՆԵՐԻ ԵՎ ԾԽԱԽՈՏԱՅԻՆ ԱՐՏԱԴՐԱՏԵՍԱԿՆԵՐԻ ԿԱՄ ԾԽԱԽՈՏԱՅԻՆ ԱՐՏԱԴՐԱՏԵՍԱԿՆԵՐԻ ՓՈԽԱՐԻՆԻՉՆԵՐԻ ԿԱՄ ԾԽԱԽՈՏԱՅԻՆ ԱՐՏԱԴՐԱՏԵՍԱԿՆԵՐԻ ՆՄԱՆԱԿՆԵՐԻ ՎԱՃԱՌՔԻ

Տրված՝ ***13 հունվարի 2023թ.***

Վաճառքի կամ իրացման թույլատրված ապրանքի անվանումը՝
Ոգելից և ալկոհոլային խմիչքների և ծխախոտային արտադրատեսակների կամ ծխախոտային արտադրատեսակների փոխարինիչների (բացառությամբ բժշկական նշանակության ծխախոտային արտադրատեսակների փոխարինիչների) կամ ծխախոտային արտադրատեսակների նմանակների վաճառք:

Հայտատու իրավաբանական անձի լրիվ անվանումը, կազմակերպաիրավական ձևը և գտնվելու վայրը կամ անհատ ձեռնարկատիրոջ անունը, ազգանունը և գտնվելու վայրը, հարկ վճարողի հաշվառման համարը՝
«Մարգարիտ Շահբազյան Լևոնի» անհատ ձեռնարկատեր, ՀՀ Կոտայքի մարզ Աբովյան համայնք ք. Աբովյան 11 փողոց տուն 4, ՀՎՀՀ՝ 43128487:

Գործունեության տեսակի իրականացման վայրը՝ ***ՀՀ Կոտայքի մարզ Աբովյան համայնք ք. Աբովյան Կոտայքի փողոց թիվ 1/86/4, խանութ:***
Շինության տեսակը՝ ***հիմնական շինություն:***

Թույլտվության գործողության ժամկետը՝ ***01 հունվարի 2023թ.***-ից մինչև ***01 հուլիսի 2023թ.***-ը:

ՀԱՄԱՅՆՔԻ ՂԵԿԱՎԱՐԻ 1-ԻՆ ՏԵՂԱԿԱԼ Դ. ՋԱՐՈՅԱՆ

ՀԱՅԱՍՏԱՆԻ ՀԱՆՐԱՊԵՏՈՒԹՅԱՆ
ԿՈՏԱՅՔԻ ՄԱՐԶԻ ԱԲՈՎՅԱՆ ՀԱՄԱՅՆՔԻ ՂԵԿԱՎԱՐ

Ո Ր Ո Շ Ո Ւ Մ

13 հունվարի 2023 թվականի N 70

«ՀՐԱՉԻԿ ԻՍՐԱՅԵԼՅԱՆ ԱԼԲԵՐՏԻ» ԱՆՀԱՏ ՁԵՌՆԱՐԿԱՏԻՐՈՋԸ 2023 ԹՎԱԿԱՆԻ ԸՆԹԱՑՔՈՒՄ ՏԵԽՆԻԿԱԿԱՆ ՀԵՂՈՒԿՆԵՐԻ ՎԱՃԱՌՔԻ ԹՈՒՅԼՏՎՈՒԹՅՈՒՆ ՏԱԼՈՒ ՄԱՍԻՆ

Համաձայն «Տեղական ինքնակառավարման մասին» օրենքի 45-րդ հոդվածի 1-ին մասի 9-րդ կետի, Աբովյան համայնքի ավագանու 2023 թվականի դեկտեմբերի 28-ի N 191-Ն որոշման, Աբովյան համայնքի ղեկավարի 2022 թվականի դեկտեմբերի 19-ի N 638 կարգադրության, հիմք ընդունելով «Հրաչիկ Իսրայելյան Ալբերտի» անհատ ձեռնարկատիրոջ հայտը (մուտք՝ 2023 թվականի հունվարի 09-ի N Ք-45).

1. «Հրաչիկ Իսրայելյան Ալբերտի» անհատ ձեռնարկատիրոջը տալ 2023 թվականի ընթացքում Աբովյան համայնքի Աբովյան քաղաքի Երևանյան փողոցի թիվ 1/50 հասցեում գտնվող սպասարկման օբյեկտում տեխնիկական հեղուկների վաճառքի թույլտվություն (Թույլտվություն N 03 կցվում է):

2. «Հրաչիկ Իսրայելյան Ալբերտի» անհատ ձեռնարկատերը պարտավոր է Աբովյանի համայնքապետարանի 900105201843 հաշվեհամարին վճարել տեղական տուրք՝ 60 000 (վաթսուն հազար) դրամ:

3. Սույն որոշումն ուժի մեջ է մտնում «Հրաչիկ Իսրայելյան Ալբերտի» անհատ ձեռնարկատիրոջը որոշման ընդունման մասին իրազեկելու օրվան հաջորդող օրվանից:

ՀԱՄԱՅՆՔԻ ՂԵԿԱՎԱՐԻ 1-ԻՆ ՏԵՂԱԿԱԼ **Դ. ՁԱՐՈՅԱՆ**

2023թ. հունվարի 13
ք. Աբովյան

ՀԱՅԱՍՏԱՆԻ ՀԱՆՐԱՊԵՏՈՒԹՅՈՒՆ
ԿՈՏԱՅՔԻ ՄԱՐԶ
ԱԲՈՎՅԱՆԻ ՀԱՄԱՅՆՔԱՊԵՏԱՐԱՆ

ԹՈՒՅԼՏՎՈՒԹՅՈՒՆ ԹԻՎ ՏՀՎ - 03

ՀԱՄԱՅՆՔԻ ՎԱՐՉԱԿԱՆ ՏԱՐԱԾՔՈՒՄ ՏԵԽՆԻԿԱԿԱՆ ՀԵՂՈՒԿՆԵՐԻ ՎԱՃԱՌՔԻ

Տրված՝ ***13 հունվարի 2023թ.***

Վաճառքի թույլատրված ապրանքի անվանումը՝
Տեխնիկական հեղուկների վաճառք:

Հայտատու իրավաբանական անձի լրիվ անվանումը, կազմակերպաիրավական ձևը և գտնվելու վայրը կամ անհատ ձեռնարկատիրոջ անունը, ազգանունը և գտնվելու վայրը, հարկ վճարողի հաշվառման համարը՝
«Հրաչիկ Իսրայելյան Ալբերտի» անհատ ձեռնարկատեր, ՀՀ Կոտայքի մարզ Աբովյան համայնք ք. Աբովյան Երևանյան փողոց թիվ 1/50/1, ՀՎՀՀ՝ 43000898:

Գործունեության տեսակի իրականացման վայրը՝ ***ՀՀ Կոտայքի մարզ Աբովյան համայնք ք. Աբովյան Երևանյան փողոց թիվ 1/50, սպասարկման օբյեկտ:***

Շինության տեսակը՝ ***հիմնական շինություն:***

Թույլտվության գործողության ժամկետը՝ ***01 հունվարի 2023թ.***-ից մինչև ***31 դեկտեմբերի 2023թ.***-ը:

ՀԱՄԱՅՆՔԻ ՂԵԿԱՎԱՐԻ 1-ԻՆ ՏԵՂԱԿԱԼ Դ. ԶԱՐՈՅԱՆ

ՀԱՅԱՍՏԱՆԻ ՀԱՆՐԱՊԵՏՈՒԹՅԱՆ
ԿՈՏԱՅՔԻ ՄԱՐԶԻ ԱԲՈՎՅԱՆ ՀԱՄԱՅՆՔԻ ՂԵԿԱՎԱՐ

Ո Ր Ո Շ Ո Ւ Մ

13 հունվարի 2023 թվականի N 69

«ԳԱՅԱՆԵ ՄԵԼՔՈՒՄՅԱՆ ԱՐՄԵՆԻ» ԱՆՀԱՏ ՁԵՌՆԱՐԿԱՏԻՐՈՋԸ 2023 ԹՎԱԿԱՆԻ ԱՌԱՋԻՆ ԵՌԱՄՍՅԱԿԻ ԸՆԹԱՑՔՈՒՄ ԱԲՈՎՅԱՆ ՀԱՄԱՅՆՔԻ ԱՆՎԱՆՈՒՄԸ ԾԱՌԱՅՈՒԹՅՈՒՆՆԵՐԻ ՄԱՏՈՒՑՄԱՆ ԳՈՐԾԸՆԹԱՑՈՒՄ ՕԳՏԱԳՈՐԾԵԼՈՒ ԹՈՒՅԼՏՎՈՒԹՅՈՒՆ ՏԱԼՈՒ ՄԱՍԻՆ

Համաձայն «Տեղական ինքնակառավարման մասին» օրենքի 35-րդ հոդվածի 1-ին մասի 23.1-րդ և 24-րդ կետերի, «Տեղական տուրքերի և վճարների մասին» օրենքի 9-րդ հոդվածի 1-ին մասի 15-րդ կետի, Աբովյան համայնքի ավագանու 2022 թվականի դեկտեմբերի 28-ի N 191-Ն որոշման, Աբովյան համայնքի ղեկավարի 2022 թվականի դեկտեմբերի 19-ի N 638 կարգադրության, հիմք ընդունելով «Գայանե Մելքումյան Արմենի» անհատ ձեռնարկատիրոջ հայտը (մուտք՝ 2023 թվականի հունվարի 12-ի N Ք-114).

1. «Գայանե Մելքումյան Արմենի» անհատ ձեռնարկատիրոջը (Աբովյան համայնքի Աբովյան քաղաքի Հանրապետության պողոտայի թիվ 1/68) տալ 2023 թվականի առաջին եռամսյակի ընթացքում Աբովյան համայնքի անվանումը ծառայությունների մատուցման գործընթացում օգտագործելու թույլտվություն (Թույլտվություն N 02 կցվում է):

2. «Գայանե Մելքումյան Արմենի» անհատ ձեռնարկատերը պարտավոր է Աբովյանի համայնքապետարանի 900105000070 հաշվեհամարին վճարել տեղական տուրք՝ 25 000 (քսանհինգ հազար) դրամ:

3. Սույն որոշումն ուժի մեջ է մտնում «Գայանե Մելքումյան Արմենի» անհատ ձեռնարկատիրոջը որոշման ընդունման մասին իրազեկելու օրվան հաջորդող օրվանից:

ՀԱՄԱՅՆՔԻ ՂԵԿԱՎԱՐԻ 1-ԻՆ ՏԵՂԱԿԱԼ Դ. ՋԱՐՈՅԱՆ

2023թ. հունվարի 13
ք. Աբովյան

ՀԱՅԱՍՏԱՆԻ ՀԱՆՐԱՊԵՏՈՒԹՅՈՒՆ
ԿՈՏԱՅՔԻ ՄԱՐԶ
ԱԲՈՎՅԱՆԻ ՀԱՄԱՅՆՔԱՊԵՏԱՐԱՆ

ԹՈՒՅԼՏՎՈՒԹՅՈՒՆ ԹԻՎ Ֆ – 02

ՀԱՅԱՍՏԱՆԻ ՀԱՆՐԱՊԵՏՈՒԹՅԱՆ ՀԱՄԱՅՆՔՆԵՐԻ ԱՆՎԱՆՈՒՄՆԵՐԸ ԾԱՌԱՅՈՒԹՅՈՒՆՆԵՐԻ ՄԱՏՈՒՑՄԱՆ ԳՈՐԾԸՆԹԱՑՈՒՄ ՕԳՏԱԳՈՐԾԵԼՈՒ

Տրված՝ ***13 հունվարի 2023թ.***

Թույլատրված գործունեության անվանումը՝
Աբովյան համայնքի անվանումը ծառայությունների մատուցման գործընթացում օգտագործելու:

Հայտատու իրավաբանական անձի լրիվ անվանումը, կազմակերպաիրավական ձևը և գտնվելու վայրը կամ անհատ ձեռնարկատիրոջ անունը, ազգանունը և գտնվելու վայրը, հարկ վճարողի հաշվառման համարը՝
«Գայանե Մելքումյան Արմենի» անհատ ձեռնարկատեր, ՀՀ, Կոտայքի մարզ Աբովյան համայնք ք. Աբովյան Սարալանջի փ. 12 շ. 17 բն., ՀՎՀՀ՝ 43150725:

Գործունեության տեսակի իրականացման վայրը՝ ***ՀՀ, Կոտայքի մարզ Աբովյան համայնք ք. Աբովյան Հանրապետության պողոտա թիվ 1/68:***

Շինության տեսակը՝ ***հիմնական շինություն:***

Թույլտվության գործողության ժամկետը՝ ***01 հունվարի 2023թ.***-ից մինչև ***01 ապրիլի 2023թ.***-ը:

ՀԱՄԱՅՆՔԻ ՂԵԿԱՎԱՐԻ 1-ԻՆ ՏԵՂԱԿԱԼ Դ. ՉԱՐՈՅԱՆ

ՀԱՅԱՍՏԱՆԻ ՀԱՆՐԱՊԵՏՈՒԹՅԱՆ
ԿՈՏԱՅՔԻ ՄԱՐԶԻ ԱԲՈՎՅԱՆ ՀԱՄԱՅՆՔԻ ՂԵԿԱՎԱՐ

Ո Ր Ո Շ Ո Ւ Մ

13 հունվարի 2023 թվականի N 68

«ԳԱՅԱՆԵ ՄԵԼՔՈՒՄՅԱՆ ԱՐՄԵՆԻ» ԱՆՀԱՏ ՁԵՌՆԱՐԿԱՏԻՐՈՋԸ 2023 ԹՎԱԿԱՆԻ ԱՌԱՋԻՆ ԵՌԱՄՍՅԱԿԻ ԸՆԹԱՑՔՈՒՄ ՈԳԵԼԻՑ ԵՎ ԱԼԿՈՀՈԼԱՅԻՆ ԽՄԻՉՔՆԵՐԻ ՎԱՃԱՌՔԻ ԹՈՒՅԼՏՎՈՒԹՅՈՒՆ ՏԱԼՈՒ ՄԱՍԻՆ

Համաձայն «Տեղական ինքնակառավարման մասին» օրենքի 45-րդ հոդվածի 1-ին մասի 2-րդ կետի, Աբովյան համայնքի ավագանու 2022 թվականի դեկտեմբերի 28-ի N 191-Ն որոշման, Աբովյան համայնքի ղեկավարի 2022 թվականի դեկտեմբերի 19-ի N 638 կարգադրության, հիմք ընդունելով «Գայանե Մելքումյան Արմենի» անհատ ձեռնարկատիրոջ հայտը (մուտք՝ 2023 թվականի հունվարի 12-ի N Ք-112).

1. «Գայանե Մելքումյան Արմենի» անհատ ձեռնարկատիրոջը տալ 2023 թվականի առաջին եռամսյակի ընթացքում Աբովյան համայնքի Աբովյան քաղաքի Հանրապետության պողոտայի թիվ 1/68 հասցեում (98.0 քառակուսի մետր) ոգելից և ալկոհոլային խմիչքների վաճառքի թույլտվություն (Թույլտվություն N 10 կցվում է):

2. «Գայանե Մելքումյան Արմենի» անհատ ձեռնարկատերը պարտավոր է Աբովյանի համայնքապետարանի 900105201074 հաշվեհամարին վճարել տեղական տուրք՝ 13 500 (տասներեք հազար հինգ հարյուր) դրամ:

3. Սույն որոշումն ուժի մեջ է մտնում «Գայանե Մելքումյան Արմենի» անհատ ձեռնարկատիրոջը որոշման ընդունման մասին իրազեկելու օրվան հաջորդող օրվանից:

ՀԱՄԱՅՆՔԻ ՂԵԿԱՎԱՐԻ 1-ԻՆ ՏԵՂԱԿԱԼ՝ **Դ. ՁԱՐՈՅԱՆ**

2023թ. հունվարի 13
ք. Աբովյան

ՀԱՅԱՍՏԱՆԻ ՀԱՆՐԱՊԵՏՈՒԹՅՈՒՆ
ԿՈՏԱՅՔԻ ՄԱՐԶ
ԱԲՈՎՅԱՆԻ ՀԱՄԱՅՆՔԱՊԵՏԱՐԱՆ

ԹՈՒՅԼՏՎՈՒԹՅՈՒՆ N ՈԱԽ - 10

ՈԳԵԼԻՑ ԵՎ ԱԼԿՈՀՈԼԱՅԻՆ ԽՄԻՉՔՆԵՐԻ ՎԱՃԱՌՔԻ

Տրված՝ ***13 հունվարի 2023թ.***

Վաճառքի կամ իրացման թույլատրված ապրանքի անվանումը՝
Ոգելից և ալկոհոլային խմիչքների վաճառք:

Հայտատու իրավաբանական անձի լրիվ անվանումը, կազմակերպաիրավական ձևը և գտնվելու վայրը կամ անհատ ձեռնարկատիրոջ անունը, ազգանունը և գտնվելու վայրը, հարկ վճարողի հաշվառման համարը՝
«Գայանե Մելքումյան Արմենի» անհատ ձեռնարկատեր, ՀՀ, Կոտայքի մարզ Աբովյան համայնք ք. Աբովյան Սարալանջի փ. 12 շ. 17 բն. ՀՎՀՀ՝ 43150725:

Գործունեության տեսակի իրականացման վայրը՝ ***ՀՀ, Կոտայքի մարզ Աբովյան համայնք ք. Աբովյան Հանրապետության պողոտա թիվ 1/68:***

Շինության տեսակը՝ ***հիմնական շինություն:***

Թույլտվության գործողության ժամկետը՝ ***01 հունվարի 2023թ.***-ից մինչև ***01 ապրիլի 2023թ.***-ը:

ՀԱՄԱՅՆՔԻ ՂԵԿԱՎԱՐԻ 1-ԻՆ ՏԵՂԱԿԱԼ Դ. ՋԱՐՈՅԱՆ

ՀԱՅԱՍՏԱՆԻ ՀԱՆՐԱՊԵՏՈՒԹՅԱՆ
ԿՈՏԱՅՔԻ ՄԱՐԶԻ ԱԲՈՎՅԱՆ ՀԱՄԱՅՆՔԻ ՂԵԿԱՎԱՐ

Ո Ր Ո Շ Ո Ւ Մ

13 հունվարի 2023 թվականի N 67

«ԳԱՅԱՆԵ ՄԵԼՔՈՒՄՅԱՆ ԱՐՄԵՆԻ» ԱՆՀԱՏ ՁԵՌՆԱՐԿԱՏԻՐՈՋԸ 2023 ԹՎԱԿԱՆԻ ԱՌԱՋԻՆ ԵՌԱՄՍՅԱԿԻ ԸՆԹԱՑՔՈՒՄ ՀԱՆՐԱՅԻՆ ՍՆՆԴԻ ԿԱԶՄԱԿԵՐՊՄԱՆ ԵՎ ԻՐԱԿԱՆԱՑՄԱՆ ԹՈՒՅԼՏՎՈՒԹՅՈՒՆ ՏԱԼՈՒ ՄԱՍԻՆ

Համաձայն «Տեղական ինքնակառավարման մասին» օրենքի 45-րդ հոդվածի 1-ին մասի 4-րդ կետի, 2022 թվականի դեկտեմբերի 28-ի N 191-Ն որոշման, Աբովյան համայնքի ղեկավարի 2022 թվականի դեկտեմբերի 19-ի N 638 կարգադրության, հիմք ընդունելով «Գայանե Մելքումյան Արմենի» անհատ ձեռնարկատիրոջ հայտը (մուտք՝ 2023 թվականի հունվարի 12-ի N Ք-113),

1. «Գայանե Մելքումյան Արմենի» անհատ ձեռնարկատիրոջը տալ 2023 թվականի առաջին եռամսյակի ընթացքում Աբովյան համայնքի Աբովյան քաղաքի Հանրապետության պողոտայի թիվ 1/68 հասցեում (98.0 քառակուսի մետր) հանրային սննդի կազմակերպման և իրականացման թույլտվություն (Թույլտվություն N 02 կցվում է):
2. «Գայանե Մելքումյան Արմենի» անհատ ձեռնարկատերը պարտավոր է Աբովյանի համայնքապետարանի 900105201868 հաշվեհամարին վճարել տեղական տուրք՝ 12 000 (տասներկու հազար) դրամ:
3. Սույն որոշումն ուժի մեջ է մտնում «Գայանե Մելքումյան Արմենի» անհատ ձեռնարկատիրոջը որոշման ընդունման մասին իրազեկելու օրվան հաջորդող օրվանից:

ՀԱՄԱՅՆՔԻ ՂԵԿԱՎԱՐԻ 1-ԻՆ ՏԵՂԱԿԱԼ Դ. ՋԱՐՈՅԱՆ

2023թ. հունվարի 13
ք. Աբովյան

ՀԱՅԱՍՏԱՆԻ ՀԱՆՐԱՊԵՏՈՒԹՅՈՒՆ
ԿՈՏԱՅՔԻ ՄԱՐԶ
ԱԲՈՎՅԱՆԻ ՀԱՄԱՅՆՔԱՊԵՏԱՐԱՆ

ԹՈՒՅԼՏՎՈՒԹՅՈՒՆ ԹԻՎ ՀՍԿ-Ի - 02

ՀԱՄԱՅՆՔԻ ՎԱՐՉԱԿԱՆ ՏԱՐԱԾՔՈՒՄ ՀԱՆՐԱՅԻՆ ՍՆՆԴԻ ԿԱԶՄԱԿԵՐՊՄԱՆ ԵՎ ԻՐԱԿԱՆԱՑՄԱՆ

Տրված՝ ***13 հունվարի 2023թ.***

Թույլատրված գործունեության անվանումը՝
Հանրային սննդի կազմակերպում և իրականացում:

Հայտատու անհատ ձեռնարկատիրոջ անունը, ազգանունը և գտնվելու վայրը կամ իրավաբանական անձի լրիվ անվանումը, կազմակերպական-իրավական ձևը և գտնվելու վայրը, հարկ վճարողի հաշվառման համարը՝
«Գայանե Մելքումյան Արմենի» անհատ ձեռնարկատեր, ՀՀ, Կոտայքի մարզ Աբովյան համայնք ք. Աբովյան Սարալանջի փ. 12 շ. 17 բն., ՀՎՀՀ՝ 43150725:

Գործունեության տեսակի իրականացման վայրը՝ ***ՀՀ, Կոտայքի մարզ Աբովյան համայնք ք. Աբովյան Հանրապետության պողոտա թիվ 1/68:***

Շինության տեսակը՝ ***հիմնական շինություն:***

Թույլտվության գործողության ժամկետը՝ ***01 հունվարի 2023թ.***ից մինչև ***01 ապրիլի 2023թ.***-ը:

ՀԱՄԱՅՆՔԻ ՂԵԿԱՎԱՐԻ 1-ԻՆ ՏԵՂԱԿԱԼ Դ. ՋԱՐՈՅԱՆ

ՀԱՅԱՍՏԱՆԻ ՀԱՆՐԱՊԵՏՈՒԹՅԱՆ
ԿՈՏԱՅՔԻ ՄԱՐԶԻ ԱԲՈՎՅԱՆ ՀԱՄԱՅՆՔԻ ՂԵԿԱՎԱՐ

Ո Ր Ո Շ Ո Ւ Մ

13 հունվարի 2023 թվականի N 66

«ՀԱՍՄԻԿ ԳԵՎՈՐԳՅԱՆ ԷԴՈՒԱՐԴԻ» ԱՆՀԱՏ ՁԵՌՆԱՐԿԱՏԻՐՈՋԸ 2023 ԹՎԱԿԱՆԻ ԸՆԹԱՑՔՈՒՄ ՈԳԵԼԻՑ ԵՎ ԱԼԿՈՀՈԼԱՅԻՆ ԽՄԻՉՔՆԵՐԻ ԵՎ ԾԽԱԽՈՏԱՅԻՆ ԱՐՏԱԴՐԱՏԵՍԱԿՆԵՐԻ ԿԱՄ ԾԽԱԽՈՏԱՅԻՆ ԱՐՏԱԴՐԱՏԵՍԱԿՆԵՐԻ ՓՈԽԱՐԻՆԻՉՆԵՐԻ ԿԱՄ ԾԽԱԽՈՏԱՅԻՆ ԱՐՏԱԴՐԱՏԵՍԱԿՆԵՐԻ ՆՄԱՆԱԿՆԵՐԻ ՎԱՃԱՌՔԻ ԹՈՒՅԼՏՎՈՒԹՅՈՒՆ ՏԱԼՈՒ ՄԱՍԻՆ

Համաձայն «Տեղական ինքնակառավարման մասին» օրենքի 45-րդ հոդվածի 1-ին մասի 2-րդ կետի, 2022 թվականի դեկտեմբերի 28-ի N 191-Ն որոշման, Աբովյան համայնքի ղեկավարի 2022 թվականի դեկտեմբերի 19-ի N 638 կարգադրության, հիմք ընդունելով «Հասմիկ Գևորգյան Էդուարդի» անհատ ձեռնարկատիրոջ հայտը (մուտք՝ 2023 թվականի հունվարի 12-ի N Ք-103).

1. «Հասմիկ Գևորգյան Էդուարդի» անհատ ձեռնարկատիրոջը տալ 2023 թվականի ընթացքում Աբովյան համայնքի Աբովյան քաղաքի Ինտերնացիոնալի փողոցի թիվ 1/9 հասցեում գտնվող 27.82 քառակուսի մետր մակերեսով խանութում ոգելից և ալկոհոլային խմիչքների և ծխախոտային արտադրատեսակների կամ ծխախոտային արտադրատեսակների փոխարինիչների (բացառությամբ բժշկական նշանակության ծխախոտային արտադրատեսակների փոխարինիչների) կամ ծխախոտային արտադրատեսակների նմանակների վաճառքի թույլտվություն (Թույլտվություն N 09 կցվում է):

2. «Հասմիկ Գևորգյան Էդուարդի» անհատ ձեռնարկատերը պարտավոր է Աբովյանի համայնքապետարանի 900105201074 հաշվեհամարին վճարել տեղական տուրք՝ 84 000 (ութսունչորս հազար) դրամ:

3. Սույն որոշումն ուժի մեջ է մտնում «Հասմիկ Գևորգյան Էդուարդի» անհատ ձեռնարկատիրոջը որոշման ընդունման մասին իրազեկելու օրվան հաջորդող օրվանից:

ՀԱՄԱՅՆՔԻ ՂԵԿԱՎԱՐԻ 1-ԻՆ ՏԵՂԱԿԱԼ Դ. ՋԱՐՈՅԱՆ

2023թ. հունվարի 13
ք. Աբովյան

ՀԱՅԱՍՏԱՆԻ ՀԱՆՐԱՊԵՏՈՒԹՅՈՒՆ
ԿՈՏԱՅՔԻ ՄԱՐԶ
ԱԲՈՎՅԱՆԻ ՀԱՄԱՅՆՔԱՊԵՏԱՐԱՆ

ԹՈՒՅԼՏՎՈՒԹՅՈՒՆ N ՈԱԽԾ - 09

ՈԳԵԼԻՑ ԵՎ ԱԼԿՈՀՈԼԱՅԻՆ ԽՄԻՉՔՆԵՐԻ ԵՎ ԾԽԱԽՈՏԱՅԻՆ ԱՐՏԱԴՐԱՏԵՍԱԿՆԵՐԻ ԿԱՄ ԾԽԱԽՈՏԱՅԻՆ ԱՐՏԱԴՐԱՏԵՍԱԿՆԵՐԻ ՓՈԽԱՐԻՆԻՉՆԵՐԻ ԿԱՄ ԾԽԱԽՈՏԱՅԻՆ ԱՐՏԱԴՐԱՏԵՍԱԿՆԵՐԻ ՆՄԱՆԱԿՆԵՐԻ ՎԱՃԱՌՔԻ

Տրված՝ ***13 հունվարի 2023թ.***

Վաճառքի կամ իրացման թույլատրված ապրանքի անվանումը՝
Ոգելից և ալկոհոլային խմիչքների և ծխախոտային արտադրատեսակների կամ ծխախոտային արտադրատեսակների փոխարինիչների (բացառությամբ բժշկական նշանակության ծխախոտային արտադրատեսակների փոխարինիչների) կամ ծխախոտային արտադրատեսակների նմանակների վաճառք:

Հայտատու իրավաբանական անձի լրիվ անվանումը, կազմակերպաիրավական ձևը և գտնվելու վայրը կամ անհատ ձեռնարկատիրոջ անունը, ազգանունը և գտնվելու վայրը, հարկ վճարողի հաշվառման համարը՝
«Հասմիկ Գևորգյան Էդուարդի» անհատ ձեռնարկատեր, ՀՀ Կոտայքի մարզ Աբովյան համայնք ք. Աբովյան 1 փողոց տուն 13, ՀՎՀՀ՝ 43178842:

Գործունեության տեսակի իրականացման վայրը՝ ***ՀՀ Կոտայքի մարզ Աբովյան համայնք ք. Աբովյան Ինտերնացիոնալ փողոց թիվ 1/9, խանութ:***

Շինության տեսակը՝ ***հիմնական շինություն:***

Թույլտվության գործողության ժամկետը՝ ***01 հունվարի 2023թ.***-ից մինչև ***31 դեկտեմբերի 2023թ.***-ը:

ՀԱՄԱՅՆՔԻ ՂԵԿԱՎԱՐԻ 1-ԻՆ ՏԵՂԱԿԱԼ Դ. ՋԱՐՈՅԱՆ

ՀԱՅԱՍՏԱՆԻ ՀԱՆՐԱՊԵՏՈՒԹՅԱՆ
ԿՈՏԱՅՔԻ ՄԱՐԶԻ ԱԲՈՎՅԱՆ ՀԱՄԱՅՆՔԻ ՂԵԿԱՎԱՐ

Ո Ր Ո Շ Ո Ւ Մ

13 հունվարի 2023 թվականի N 65

«ՍԻԼՎԱ ԱՎԱԳՅԱՆ ԿԱՄՈՅԻ» ԱՆՀԱՏ ՁԵՌՆԱՐԿԱՏԻՐՈՋԸ 2023 ԹՎԱԿԱՆԻ ԱՌԱՋԻՆ ԿԻՍԱՄՅԱԿԻ ԸՆԹԱՑՔՈՒՄ ՈԳԵԼԻՑ ԵՎ ԱԼԿՈՀՈԼԱՅԻՆ ԽՄԻՉՔՆԵՐԻ ԵՎ ԾԽԱԽՈՏԱՅԻՆ ԱՐՏԱԴՐԱՏԵՍԱԿՆԵՐԻ ԿԱՄ ԾԽԱԽՈՏԱՅԻՆ ԱՐՏԱԴՐԱՏԵՍԱԿՆԵՐԻ ՓՈԽԱՐԻՆԻՉՆԵՐԻ ԿԱՄ ԾԽԱԽՈՏԱՅԻՆ ԱՐՏԱԴՐԱՏԵՍԱԿՆԵՐԻ ՆՄԱՆԱԿՆԵՐԻ ՎԱՃԱՌՔԻ ԹՈՒՅԼՏՎՈՒԹՅՈՒՆ ՏԱԼՈՒ ՄԱՍԻՆ

Համաձայն «Տեղական ինքնակառավարման մասին» օրենքի 45-րդ հոդվածի 1-ին մասի 2-րդ կետի, Աբովյան համայնքի ավագանու 2022 թվականի դեկտեմբերի 28-ի N 191-Ն որոշման, Աբովյան համայնքի ղեկավարի 2022 թվականի դեկտեմբերի 19-ի N 638 կարգադրության, հիմք ընդունելով «Սիլվա Ավագյան Կամոյի» անհատ ձեռնարկատիրոջ հայտը (մուտք՝ 2023 թվականի հունվարի 12-ի N Ք-100).

1. «Սիլվա Ավագյան Կամոյի» անհատ ձեռնարկատիրոջը տալ 2023 թվականի առաջին կիսամյակի ընթացքում Աբովյան համայնքի Աբովյան քաղաքի 4-րդ միկրոշրջանի թիվ 11/1 հասցեում գտնվող 187.4 քառակուսի մետր մակերեսով խանութում ոգելից և ալկոհոլային խմիչքների և ծխախոտային արտադրատեսակների կամ ծխախոտային արտադրատեսակների փոխարինիչների (բացառությամբ բժշկական նշանակության ծխախոտային արտադրատեսակների փոխարինիչների) կամ ծխախոտային արտադրատեսակների նմանակների վաճառքի թույլտվություն (Թույլտվություն N 08 կցվում է):

2. «Սիլվա Ավագյան Կամոյի» անհատ ձեռնարկատերը պարտավոր է Աբովյանի համայնքապետարանի 900105201074 հաշվեհամարին վճարել տեղական տուրք՝ 82 000 (ութսուներկու հազար) դրամ:

3. Սույն որոշումն ուժի մեջ է մտնում «Սիլվա Ավագյան Կամոյի» անհատ ձեռնարկատիրոջը որոշման ընդունման մասին իրազեկելու օրվան հաջորդող օրվանից:

ՀԱՄԱՅՆՔԻ ՂԵԿԱՎԱՐԻ 1-ԻՆ ՏԵՂԱԿԱԼ **Դ. ՋԱՐՈՅԱՆ**

2023թ. հունվարի 13
ք. Աբովյան

ՀԱՅԱՍՏԱՆԻ ՀԱՆՐԱՊԵՏՈՒԹՅՈՒՆ
ԿՈՏԱՅՔԻ ՄԱՐԶ
ԱԲՈՎՅԱՆԻ ՀԱՄԱՅՆՔԱՊԵՏԱՐԱՆ

ԹՈՒՅԼՏՎՈՒԹՅՈՒՆ N ՈԱԽԾ - 08

ՈԳԵԼԻՑ ԵՎ ԱԼԿՈՀՈԼԱՅԻՆ ԽՄԻՉՔՆԵՐԻ ԵՎ ԾԽԱԽՈՏԱՅԻՆ ԱՐՏԱԴՐԱՏԵՍԱԿՆԵՐԻ ԿԱՄ ԾԽԱԽՈՏԱՅԻՆ ԱՐՏԱԴՐԱՏԵՍԱԿՆԵՐԻ ՓՈԽԱՐԻՆԻՉՆԵՐԻ ԿԱՄ ԾԽԱԽՈՏԱՅԻՆ ԱՐՏԱԴՐԱՏԵՍԱԿՆԵՐԻ ՆՄԱՆԱԿՆԵՐԻ ՎԱՃԱՌՔԻ

Տրված՝ ***13 հունվարի 2023թ.***

Վաճառքի կամ իրացման թույլատրված ապրանքի անվանումը՝
Ոգելից և ալկոհոլային խմիչքների և ծխախոտային արտադրատեսակների կամ ծխախոտային արտադրատեսակների փոխարինիչների (բացառությամբ բժշկական նշանակության ծխախոտային արտադրատեսակների փոխարինիչների) կամ ծխախոտային արտադրատեսակների նմանակների վաճառք:

Հայտատու իրավաբանական անձի լրիվ անվանումը, կազմակերպաիրավական ձևը և գտնվելու վայրը կամ անհատ ձեռնարկատիրոջ անունը, ազգանունը և գտնվելու վայրը, հարկ վճարողի հաշվառման համարը՝
«Սիլվա Ավագյան Կամոյի» անհատ ձեռնարկատեր, ՀՀ Կոտայքի մարզ Աբովյան համայնք ք. Աբովյան 4-րդ մ/շ 34շ. 19 բն., ՀՎՀՀ՝ 43173814:

Գործունեության տեսակի իրականացման վայրը՝ ***ՀՀ Կոտայքի մարզ Աբովյան համայնք ք. Աբովյան 4-րդ մ/շ թիվ 11/1, խանութ:***

Շինության տեսակը՝ ***հիմնական շինություն:***

Թույլտվության գործողության ժամկետը՝ ***01 հունվարի 2023թ.***-ից մինչև ***01 հուլիսի 2023թ.***-ը:

ՀԱՄԱՅՆՔԻ ՂԵԿԱՎԱՐԻ 1-ԻՆ ՏԵՂԱԿԱԼ Դ. ՋԱՐՈՅԱՆ

ՀԱՅԱՍՏԱՆԻ ՀԱՆՐԱՊԵՏՈՒԹՅԱՆ
ԿՈՏԱՅՔԻ ՄԱՐԶԻ ԱԲՈՎՅԱՆ ՀԱՄԱՅՆՔԻ ՂԵԿԱՎԱՐ

Ո Ր Ո Շ Ո Ւ Մ

13 հունվարի 2023 թվականի N 64

«ՀԻՆ ՓԱՐՎԱՆԱ» ՍԱՀՄԱՆԱՓԱԿ ՊԱՏԱՍԽԱՆԱՏՎՈՒԹՅԱՄԲ ԸՆԿԵՐՈՒԹՅԱՆԸ 2023 ԹՎԱԿԱՆԻ ԱՌԱՋԻՆ ԵՌԱՄՍՅԱԿԻ ԸՆԹԱՑՔՈՒՄ ՈԳԵԼԻՑ ԵՎ ԱԼԿՈՀՈԼԱՅԻՆ ԽՄԻՉՔՆԵՐԻ ՎԱՃԱՌՔԻ ԹՈՒՅԼՏՎՈՒԹՅՈՒՆ ՏԱԼՈՒ ՄԱՍԻՆ

Համաձայն «Տեղական ինքնակառավարման մասին» օրենքի 45-րդ հոդվածի 1-ին մասի 2-րդ կետի, Աբովյան համայնքի ավագանու 2022 թվականի դեկտեմբերի 28-ի N 191-Ն որոշման, Աբովյան համայնքի ղեկավարի 2022 թվականի դեկտեմբերի 19-ի N 638 կարգադրության, հիմք ընդունելով «Հին Փարվանա» սահմանափակ պատասխանատվությամբ ընկերության տնօրենի հայտը (մուտք՝ 2023 թվականի հունվարի 11-ի N S-27).

1. «Հին Փարվանա» սահմանափակ պատասխանատվությամբ ընկերությանը տալ 2023 թվականի առաջին եռամսյակի ընթացքում Աբովյան համայնքի Աբովյան քաղաքի Հատիսի փողոցի թիվ 1/120/2 հասցեում գտնվող 3977.05 քառակուսի մետր մակերեսով ռեստորանային համալիրում ոգելից և ալկոհոլային խմիչքների վաճառքի թույլտվություն (Թույլտվություն N 07 կցվում է):

2. «Հին Փարվանա» սահմանափակ պատասխանատվությամբ ընկերությունը պարտավոր է Աբովյանի համայնքապետարանի 900105201074 հաշվեհամարին վճարել տեղական տուրք՝ 45 500 (քառասունհինգ հազար հինգ հարյուր) դրամ:

3. Սույն որոշումն ուժի մեջ է մտնում «Հին Փարվանա» սահմանափակ պատասխանատվությամբ ընկերությանը որոշման ընդունման մասին իրազեկելու օրվան հաջորդող օրվանից:

ՀԱՄԱՅՆՔԻ ՂԵԿԱՎԱՐԻ 1-ԻՆ ՏԵՂԱԿԱԼ Դ. ՋԱՐՈՅԱՆ

2023թ. հունվարի 13
ք. Աբովյան

ՀԱՅԱՍՏԱՆԻ ՀԱՆՐԱՊԵՏՈՒԹՅՈՒՆ
ԿՈՏԱՅՔԻ ՄԱՐԶ
ԱԲՈՎՅԱՆԻ ՀԱՄԱՅՆՔԱՊԵՏԱՐԱՆ

ԹՈՒՅԼՏՎՈՒԹՅՈՒՆ N ՈԱԽ - 07

ՈԳԵԼԻՑ ԵՎ ԱԼԿՈՀՈԼԱՅԻՆ ԽՄԻՉՔՆԵՐԻ ՎԱՃԱՌՔԻ

Տրված՝ ***13 հունվարի 2023թ.***

Վաճառքի կամ իրացման թույլատրված ապրանքի անվանումը՝
Ոգելից և ալկոհոլային խմիչքների վաճառքի թույլտվություն:

Հայտատու իրավաբանական անձի լրիվ անվանումը, կազմակերպաիրավական ձևը և գտնվելու վայրը կամ անհատ ձեռնարկատիրոջ անունը, ազգանունը և գտնվելու վայրը, հարկ վճարողի հաշվառման համարը՝
«ՀԻՆ ՓԱՐՎԱՆԱ» սահմանափակ պատասխանատվությամբ ընկերություն, ՀՀ Կոտայքի մարզ Աբովյան համայնք ք. Աբովյան 4-րդ մ/շ Հատիսի 6, ՀՎՀՀ՝ 03507282:

Գործունեության տեսակի իրականացման վայրը՝ ***ՀՀ Կոտայքի մարզ Աբովյան համայնք ք. Աբովյան Հատիսի փողոց թիվ 1/120/2, ռեստորանային համալիր:***

Շինության տեսակը՝ ***հիմնական շինություն:***

Թույլտվության գործողության ժամկետը՝ ***01 հունվարի 2023թ.***-ից մինչև ***01 ապրիլի 2023թ.***-ը:

ՀԱՄԱՅՆՔԻ ՂԵԿԱՎԱՐԻ 1-ԻՆ ՏԵՂԱԿԱԼ Դ. ՉԱՐՈՅԱՆ

ՀԱՅԱՍՏԱՆԻ ՀԱՆՐԱՊԵՏՈՒԹՅԱՆ
ԿՈՏԱՅՔԻ ՄԱՐԶԻ ԱԲՈՎՅԱՆ ՀԱՄԱՅՆՔԻ ՂԵԿԱՎԱՐ

Ո Ր Ո Շ Ո Ւ Մ

13 հունվարի 2023 թվականի N 63

«ԱԲՈՎՅԱՆԻ ԿՈՆՅԱԿԻ ԳՈՐԾԱՐԱՆ» ՍԱՀՄԱՆԱՓԱԿ ՊԱՏԱՍԽԱՆԱՏՎՈՒԹՅԱՄԲ ԸՆԿԵՐՈՒԹՅԱՆԸ 2023 ԹՎԱԿԱՆԻ ԸՆԹԱՑՔՈՒՄ ԱԲՈՎՅԱՆ ՀԱՄԱՅՆՔԻ ԱՆՎԱՆՈՒՄԸ ՖԻՐՄԱՅԻՆ ԱՆՎԱՆՄԱՆ ՄԵՋ ՕԳՏԱԳՈՐԾԵԼՈՒ ԹՈՒՅԼՏՎՈՒԹՅՈՒՆ ՏԱԼՈՒ ՄԱՍԻՆ

Համաձայն «Տեղական ինքնակառավարման մասին» օրենքի 35-րդ հոդվածի 1-ին մասի 23.1-րդ և 24-րդ կետերի, «Տեղական տուրքերի և վճարների մասին» օրենքի 9-րդ հոդվածի 1-ին մասի 15-րդ կետի, Հայաստանի Հանրապետության կառավարության 2012 թվականի նոյեմբերի 8-ի N 1617-Ն որոշման, Աբովյան համայնքի ավագանու 2022 թվականի դեկտեմբերի 28-ի N 191-Ն որոշման, Աբովյան համայնքի ղեկավարի 2022 թվականի դեկտեմբերի 19-ի N 638 կարգադրության, հիմք ընդունելով «ԱԲՈՎՅԱՆԻ ԿՈՆՅԱԿԻ ԳՈՐԾԱՐԱՆ» սահմանափակ պատասխանատվությամբ ընկերության տնօրենի հայտը (մուտք՝ 2023 թվականի հունվարի 11-ի N S-28).

1. «ԱԲՈՎՅԱՆԻ ԿՈՆՅԱԿԻ ԳՈՐԾԱՐԱՆ» սահմանափակ պատասխանատվությամբ ընկերությանը տալ 2023 թվականի ընթացքում Աբովյան համայնքի անվանումը ֆիրմային անվանման մեջ օգտագործելու թույլտվություն (Թույլտվություն N 01 կցվում է):
2. «ԱԲՈՎՅԱՆԻ ԿՈՆՅԱԿԻ ԳՈՐԾԱՐԱՆ» սահմանափակ պատասխանատվությամբ ընկերությունը պարտավոր է Աբովյանի համայնքապետարանի 900105000070 հաշվեհամարին վճարել տեղական տուրք՝ 100 000 (հարյուր հազար) դրամ:
3. Սույն որոշումն ուժի մեջ է մտնում «ԱԲՈՎՅԱՆԻ ԿՈՆՅԱԿԻ ԳՈՐԾԱՐԱՆ» սահմանափակ պատասխանատվությամբ ընկերությանը որոշման ընդունման մասին իրազեկելու օրվան հաջորդող օրվանից:

ՀԱՄԱՅՆՔԻ ՂԵԿԱՎԱՐԻ 1-ԻՆ ՏԵՂԱԿԱԼ Դ. ՋԱՐՈՅԱՆ

2023թ. հունվարի 13
ք. Աբովյան

ՀԱՅԱՍՏԱՆԻ ՀԱՆՐԱՊԵՏՈՒԹՅՈՒՆ
ԿՈՏԱՅՔԻ ՄԱՐԶ
ԱԲՈՎՅԱՆԻ ՀԱՄԱՅՆՔԱՊԵՏԱՐԱՆ

ԹՈՒՅԼՏՎՈՒԹՅՈՒՆ ԹԻՎ Ֆ – 01

ՀԱՅԱՍՏԱՆԻ ՀԱՆՐԱՊԵՏՈՒԹՅԱՆ ՀԱՄԱՅՆՔՆԵՐԻ ԱՆՎԱՆՈՒՄՆԵՐԸ ՖԻՐՄԱՅԻՆ ԱՆՎԱՆՈՒՄՆԵՐՈՒՄ ՕԳՏԱԳՈՐԾԵԼՈՒ

Տրված՝ ***13 հունվարի 2023թ.***

Թույլատրված գործունեության անվանումը՝
Համայնքի անվանումը ֆիրմային անվանումներում օգտագործում:

Հայտատու անհատ ձեռնարկատիրոջ անունը, ազգանունը և գտնվելու վայրը կամ իրավաբանական անձի լրիվ անվանումը, կազմակերպական-իրավական ձևը և գտնվելու վայրը, հարկ վճարողի հաշվառման համարը՝
«ԱԲՈՎՅԱՆԻ ԿՈՆՅԱԿԻ ԳՈՐԾԱՐԱՆ» սահմանափակ պատասխանատվությամբ ընկերություն, ՀՀ Կոտայքի մարզ Աբովյան համայնք ք. Աբովյան Հատիսի փ. 20, ՀՎՀՀ՝ 03537815:

Թույլտվության գործողության ժամկետը՝ ***01 հունվարի 2023թ.***-ից մինչև ***31 դեկտեմբերի 2023թ.***-ը:

ՀԱՄԱՅՆՔԻ ՂԵԿԱՎԱՐԻ 1-ԻՆ ՏԵՂԱԿԱԼ Դ. ՋԱՐՈՅԱՆ

ՀԱՅԱՍՏԱՆԻ ՀԱՆՐԱՊԵՏՈՒԹՅԱՆ
ԿՈՏԱՅՔԻ ՄԱՐԶԻ ԱԲՈՎՅԱՆ ՀԱՄԱՅՆՔԻ ՂԵԿԱՎԱՐ

Ո Ր Ո Շ Ո Ւ Մ

13 հունվարի 2023 թվականի N 62

«ԿԱՐԵՆ ՍԱՐՔԻՍՅԱՆ ՄԱՐՏՈՒՆԻ» ԱՆՀԱՏ ՁԵՌՆԱՐԿԱՏԻՐՈՋԸ 2023 ԹՎԱԿԱՆԻ ԱՌԱՋԻՆ ԵՌԱՄՍՅԱԿԻ ԸՆԹԱՑՔՈՒՄ ՔԱՂԱՔԱՑԻԱԿԱՆ ՀՈԳԵՀԱՆԳՍՏԻ (ՀՐԱԺԵՇՏԻ) ԾԻՍԱԿԱՏԱՐՈՒԹՅԱՆ ԾԱՌԱՅՈՒԹՅՈՒՆՆԵՐ ԻՐԱԿԱՆԱՑՆԵԼՈՒ ԵՎ ՄԱՏՈՒՑԵԼՈՒ ԹՈՒՅԼՏՎՈՒԹՅՈՒՆ ՏԱԼՈՒ ՄԱՍԻՆ

Համաձայն «Տեղական ինքնակառավարման մասին» օրենքի 35-րդ հոդվածի 1-ին մասի 23-րդ կետի, «Տեղական տուրքերի և վճարների մասին» օրենքի 9-րդ հոդվածի 1-ին մասի 17-րդ կետի, Աբովյան համայնքի ավագանու 2015 թվականի դեկտեմբերի 10-ի N 98-Ն և 2022 թվականի դեկտեմբերի 28-ի N 191-Ն որոշումների, Աբովյան համայնքի ղեկավարի 2022 թվականի դեկտեմբերի 19-ի N 638 կարգադրության, հիմք ընդունելով «Կարեն Սարքիսյան Մարտունի» անհատ ձեռնարկատիրոջ հայտը (մուտք՝ 2023 թվականի հունվարի 12-ի N Ք-101).

1. «Կարեն Սարքիսյան Մարտունի» անհատ ձեռնարկատիրոջը տալ 2023 թվականի առաջին եռամսյակի ընթացքում Աբովյան համայնքի Աբովյան քաղաքի Սարալանջի փողոցի թիվ 32/28 հասցեում գտնվող սպասարկման օբյեկտում հոգեհանգստի (հրաժեշտի) ծիսակատարության ծառայությունների իրականացման և մատուցման թույլտվություն (Թույլտվություն N 01 կցվում է):
2. «Կարեն Սարքիսյան Մարտունի» անհատ ձեռնարկատերը պարտավոր է Աբովյանի համայնքապետարանի 900105002639 հաշվեհամարին վճարել տեղական տուրք՝ 125 000 (հարյուր քսանհինգ հազար) դրամ:
3. Սույն որոշումն ուժի մեջ է մտնում «Կարեն Սարքիսյան Մարտունի» անհատ ձեռնարկատիրոջը որոշման ընդունման մասին իրազեկելու օրվան հաջորդող օրվանից:

ՀԱՄԱՅՆՔԻ ՂԵԿԱՎԱՐԻ 1-ԻՆ ՏԵՂԱԿԱԼ Դ. ԶԱՐՈՅԱՆ

2023թ. հունվարի 13
ք. Աբովյան

ՀԱՅԱՍՏԱՆԻ ՀԱՆՐԱՊԵՏՈՒԹՅՈՒՆ
ԿՈՏԱՅՔԻ ՄԱՐԶ
ԱԲՈՎՅԱՆԻ ՀԱՄԱՅՆՔԱՊԵՏԱՐԱՆ

ԹՈՒՅԼՏՎՈՒԹՅՈՒՆ N ՀԾԾ – 01

ՀՈԳԵՀԱՆԳՍՏԻ (ՀՐԱԺԵՇՏԻ) ԾԻՍԱԿԱՏԱՐՈՒԹՅԱՆ ԾԱՌԱՅՈՒԹՅՈՒՆՆԵՐ ԻՐԱԿԱՆԱՑՆԵԼՈՒ ԵՎ ՄԱՏՈՒՑԵԼՈՒ

Տրված՝ ***13 հունվարի 2023թ.***

Թույլատրված գործունեության անվանումը՝
Հոգեհանգստի (հրաժեշտի) ծիսակատարության ծառայություններ իրականացնելու և մատուցելու:
Հայտատու իրավաբանական անձի լրիվ անվանումը, կազմակերպաիրավական ձևը և գտնվելու վայրը կամ անհատ ձեռնարկատիրոջ անունը, ազգանունը և գտնվելու վայրը, հարկ վճարողի հաշվառման համարը՝
«Կարեն Սարքիսյան Մարտունի» անհատ ձեռնարկատեր, ՀՀ Կոտայքի մարզ Աբովյան համայնք ք. Աբովյան Հանրապետության փողոց 15 Ա շ. 70 բն., ՀՎՀՀ՝ 43107188:

Գործունեության տեսակի իրականացման վայրը՝ ***ՀՀ Կոտայքի մարզ Աբովյան համայնք ք. Աբովյան Սարալանջի փողոց թիվ 32/28:***

Շինության տեսակը՝ ***հիմնական շինություն:***

Թույլտվության գործողության ժամկետը՝ ***01 հունվարի 2023թ.-ից մինչև 01 ապրիլի 2023թ.-ը:***

ՀԱՄԱՅՆՔԻ ՂԵԿԱՎԱՐԻ 1-ԻՆ ՏԵՂԱԿԱԼ Դ. ՋԱՐՈՅԱՆ

ՀԱՅԱՍՏԱՆԻ ՀԱՆՐԱՊԵՏՈՒԹՅԱՆ
ԿՈՏԱՅՔԻ ՄԱՐԶԻ ԱԲՈՎՅԱՆ ՀԱՄԱՅՆՔԻ ՂԵԿԱՎԱՐ

Ո Ր Ո Շ Ո Ւ Մ

12 հունվարի 2023 թվականի N 61

ՋԻՎԱՆ ԱԲՐԱՀԱՄՅԱՆԻՆ ՍԵՓԱԿԱՆՈՒԹՅԱՆ ԻՐԱՎՈՒՆՔՈՎ ՊԱՏԿԱՆՈՂ ԱՆՇԱՐԺ ԳՈՒՅՔԵՐԻՆ ՄԻԱՍՆԱԿԱՆ ՀԱՍՑԵ ՏՐԱՄԱԴՐԵԼՈՒ ՄԱՍԻՆ

Համաձայն «Տեղական ինքնակառավարման մասին» օրենքի 35-րդ հոդվածի 1-ին մասի 22-րդ և 24-րդ կետերի, Հայաստանի Հանրապետության կառավարության 2005 թվականի դեկտեմբերի 29-ի N 2387-Ն որոշմամբ հաստատված կարգի 29-րդ, 50-րդ, 51-րդ և 55-րդ կետերի, Աբովյան համայնքի ավագանու 2022 թվականի դեկտեմբերի 28-ի N 193-Ն որոշման, Աբովյան համայնքի ղեկավարի 2022 թվականի դեկտեմբերի 19-ի N 638 կարգադրության, հիմք ընդունելով Ջիվան Աբրահամյանի դիմումը (մուտք՝ 2022 թվականի դեկտեմբերի 28-ի N Ք-6759),

1. Ջիվան Աբրահամյանին սեփականության իրավունքով պատկանող (հիմք՝ 2015 թվականի հունիսի 26-ի N 26062015-07-0048, 2021 թվականի հունիսի 10-ի N 10062021-07-0135 և 2022 թվականի դեկտեմբերի 15-ի N 15122022-07-0058 վկայականներ) Աբովյան համայնքի Աբովյան քաղաքի Պիոներական փողոցի թիվ 1/9/16, թիվ 1/9/18 և թիվ 9/20 հասցեներում գտնվող անշարժ գույքերին՝ «ԳԻՍ-ԱՐՏ» սահմանափակ պատասխանատվությամբ ընկերության կողմից 2022 թվականի դեկտեմբերի 27-ին կազմված միավորման սխեմայի (կցվում է) համաձայն՝ տրամադրել միասնական հասցե՝ համայնք Աբովյան, քաղաք Աբովյան, Պիոներական փողոց, 9/20:

2. Ջիվան Աբրահամյանը պարտավոր է Աբովյանի համայնքապետարանի 900105201652 հաշվեհամարին մուծել 5 000 (հինգ հազար) դրամ՝ հասցեի տրամադրման ծառայության վճար:

3. Սույն որոշումն ուժի մեջ է մտնում Ջիվան Աբրահամյանին որոշման ընդունման մասին իրազեկելու օրվան հաջորդող օրվանից:

ՀԱՄԱՅՆՔԻ ՂԵԿԱՎԱՐԻ 1-ԻՆ ՏԵՂԱԿԱԼ **Դ. ՋԱՐՈՅԱՆ**

2023թ. հունվարի 12
ք. Աբովյան

Սեփականատեր	ՀՈՂԱՄԱՍԻ ՄԻԱՎՈՐՄԱՆ ՍԽԵՄԱ
Ջիվան Վարթանեսի Աբրահամյան	Կոտայքի մարզ Աբովյան համայնք, ք. Աբովյան Պիոներական փող. թիվ 1/9/16 ք. Աբովյան Պիոներական փող. թիվ 1/9/18 ք. Աբովյան Պիոներական փող. թիվ 9/20
	Նշում հանձնարարված
	Սեփականության վկայականներ N26062015-07-0048, 10062021-07-0135, 15122022-07-0058
	Ուրվագծագրման հիմք

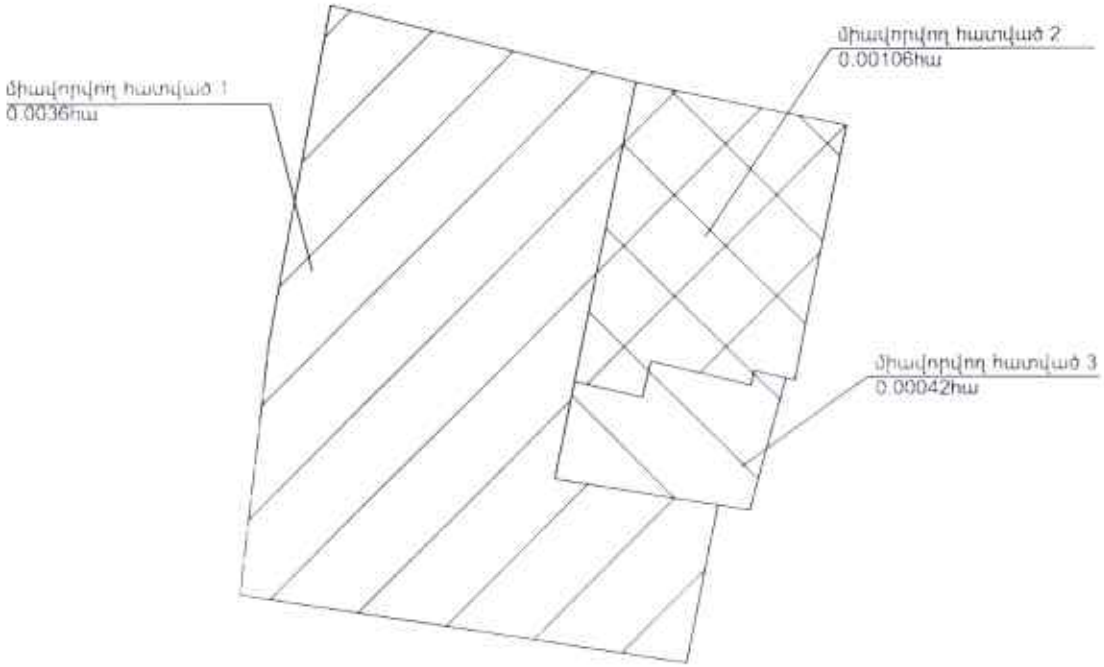

Մակերես հա		Մասշտաբ 1:500	
Ծածկագիր		Որակավորում ունեցող անձ	Ն. Դրմանյան
Նպատակային նշանակություն		Որակավորման վկայականի համար	03538646
Գործառնական նշանակություն		Ստորագրություն	
		Իրավաբանական անձի անվանումը	
		ՀԿՀՀ	03538646
		Ստորագրություն	
		ամիս համարակալում	գրանցման 20.12.2022
			հաստատման 27.12.2022

Լրացուցիչ նշումներ.

4.S

Սեփականատեր	ՀՈՂԱՄԱՍԻ ՀԱՏԱԿԱԳԻԾ	
Զիվան Վարթանեսի Աբրահամյան	Կոտայքի մարզ Աբովյան համայնք, ք. Աբովյան Պիոներական փող. թիվ 1	Հաստատվում է 12.01.2022թ.
	Մարզ համայնք հասցե	Հողային ռեսուրսների կառավարիչ Կ.Ս.
	Սեփականության վկայականներ N26062015-07-0048 10062021-07-0135, 15122022-07-0058	
	Գրանցամատյանի հերթ.	Գրանցամատյանի համարը

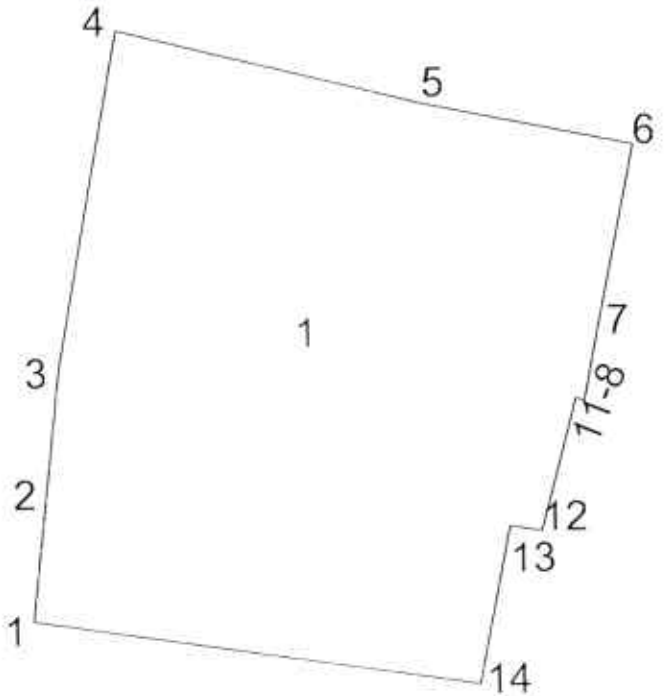

Հատակագծի նկարագրության կետերի	Հոլանդական կոորդինատներ		Գծային չափերը (մ)
	Y	X	
1	8468205.7890	4459634.1002	1.71
2	8468205.9827	4459635.8030	1.65
3	8468206.1728	4459637.4432	4.57
4	8468207.0143	4459641.9364	4.18
5	8468211.0645	4459640.9091	2.84
6	8468213.8440	4459640.3351	2.57
7	8468213.3299	4459637.8805	0.82
8	8468213.1722	4459637.0759	0.13
9	8468213.1472	4459636.9482	0.12
10	8468213.0301	4459636.9767	0.41
11	8468212.9250	4459636.5851	1.42
12	8468212.5571	4459635.2143	0.43
13	8468212.1336	4459635.2832	2.13
14	8468211.7226	4459633.1972	6.00
1	8468205.7890	4459634.1002	

Մակերես հա	0.00508
Ծածկագիր	07.002-0082
Նպատակային նշանակություն	բնակավայրերի
Գործառնական նշանակություն	հան. կար

Լրացուցիչ նշումներ.

Մասշտաբ 1:100

Որակավորում ունեցող անձ	Մանվել Դոլմաջյան
Որակավորման վկայականի համարը	049
Ստորագրություն	
Իրավաբանական անձի անվանումը	«ԳԻՍ-ԱՐՏ» ՍՊԸ
ՀՀՀՀ	03572649
Ստորագրություն	
ամիս ամսաթիվ — նպատակագծի կազմման	20.12.2022
ամիս ամսաթիվ — հատակագծի կազմման	27.12.2022

Կ.Տ

1. ապ. օբյեկտ			
Բնութագիր նշող կետերի համարներ	Կոորդինատներ		Հեռավորություններ (մ)
	Y	X	
1	8468205.7890	4459634.1002	1.71
2	8468205.9827	4459635.8030	1.65
3	8468206.1728	4459637.4432	4.57
4	8468207.0143	4459641.9364	4.18
5	8468211.0649	4459640.9051	2.84
6	8468213.8440	4459640.3351	2.51
7	8468213.3299	4459637.8805	0.82
8	8468213.1722	4459637.0759	0.13
9	8468213.1472	4459636.9482	0.12
10	8468213.0301	4459636.9767	0.41
11	8468212.9250	4459636.5851	1.42
12	8468212.5571	4459635.2143	0.43
13	8468212.1336	4459635.2832	2.13
14	8468211.7226	4459633.1912	6.00
1	8468205.7890	4459634.1002	

Որակավորում ունեցող անձ		Հայկ Դանիելյան
Որակավորման վկայական		046
Ստորագրություն		
Իրավաբանական անձի անվանումը		«ԳԻՍ-ԱՐՏ-ՕՀ» ՍՊԸ
ՀՎՀՀ		02532649
Ստորագրություն		
Ամսաթիվ	Հաստատության	20.12.2022
	Հանձնման	27.12.2022

L.S

ՇԻՆՈՒԹՅՈՒՆՆԵՐԻ ՄԻԱՎՈՐՄԱՆ ՍԽԵՄԱ

Կոտայքի մարզ Աբովյան համայնք, ք. Աբովյան Պիոներական փող. թիվ 1/9/16
ք. Աբովյան Պիոներական փող. թիվ 1/9/18
ք. Աբովյան Պիոներական փող. թիվ 9/20

Մարզ համայնք հասցե

Սեփականատեր	Ֆիվան Կարթանեսի Աբրահամյան

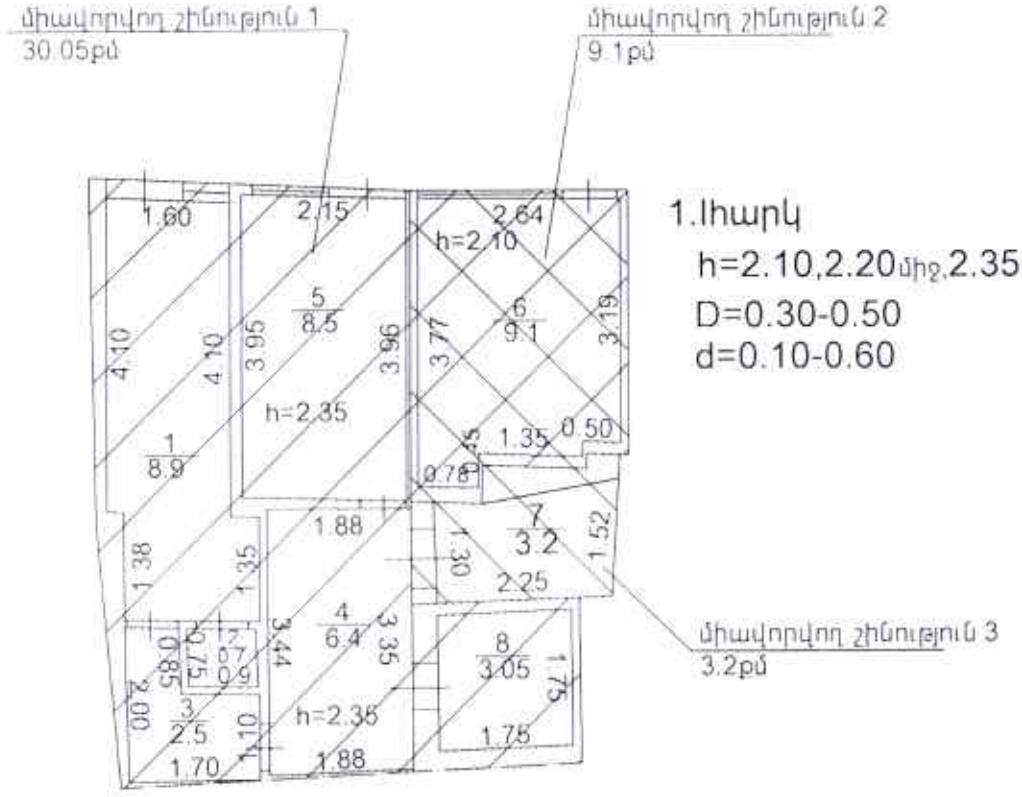

Լրացուցիչ նշումներ.
Ներքին հարդարման և վերանորոգման աշխատանքների արդյունքում առկա է մակերեսների փոփոխություն:

Մասշտաբ 1:100	
Որակավորում ունեցող անձ	Մանվել Ղուկասյան
Որակավորման վկայականի համարը	048
Ստորագրություն	
Իրավաբանական անձի անվանումը	ԳԵՂԱՐՏ ՍՊԸ
ՀՎՀՀ	03532848
Ստորագրություն	
ամիս ամսաթիվ — չափագրության	20.12.2022
ճարտարագիտական կազմման	27.12.2022

L.S

ՀԱՅԱՍՏԱՆԻ ՀԱՆՐԱՊԵՏՈՒԹՅԱՆ
ԿՈՏԱՅՔԻ ՄԱՐԶԻ ԱԲՈՎՅԱՆ ՀԱՄԱՅՆՔԻ ՂԵԿԱՎԱՐ

Ո Ր Ո Շ Ո Ւ Մ

12 հունվարի 2023 թվականի N 60

ՀԱԿՈԲ ՄՈՒՐԱԴՅԱՆԻ ԿՈՂՄԻՑ ԻՐԱԿԱՆԱՑՎԱԾ ԲՆԱԿԵԼԻ ՏԱՆ, ՕԺԱՆԴԱԿ ՇԻՆՈՒԹՅԱՆ ԵՎ ՊԱՐՍՊԻ ԿԱՌՈՒՑՄԱՆ ՇԱՀԱԳՈՐԾՄԱՆ ԹՈՒՅԼՏՎՈՒԹՅՈՒՆԸ ՁԵՎԱԿԵՐՊԵԼՈՒ ՄԱՍԻՆ

Համաձայն «Տեղական ինքնակառավարման մասին» օրենքի 42-րդ հոդվածի 1-ին մասի 7-րդ կետի, Հայաստանի Հանրապետության կառավարության 2015 թվականի մարտի 19-ի N 596-Ն որոշման, իրավահարաբերության պահին գործող Աբովյան համայնքի ավագանու 2022 թվականի ապրիլի 15-ի N 25-Ն որոշման, Աբովյան համայնքի ղեկավարի 2022 թվականի դեկտեմբերի 19-ի N 638 կարգադրության, հաշվի առնելով Հակոբ Մուրադյանի դիմումը (մուտք՝ 2022 թվականի դեկտեմբերի 29-ի N Ք-6771).

1. Ձևակերպել կառուցապատող Հակոբ Մուրադյանի կողմից իրականացված Աբովյան համայնքի Աբովյան քաղաքի 6-րդ միկրոշրջանի 2-րդ թաղամասի 38, 40 հասցեում գտնվող բնակելի տան, օժանդակ շինության և պարսպի կառուցման շահագործման թույլտվությունը (շահագործման թույլտվությունը կցվում է):

2. Հակոբ Մուրադյանը պարտավոր է Աբովյանի համայնքապետարանի 900105201355 հաշվեհամարին մուծել 14 000 (տասնչորս հազար) դրամ տեղական վճար՝ շահագործման թույլտվություն տրամադրելու համար:

3. Սույն որոշումն ուժի մեջ է մտնում Հակոբ Մուրադյանին որոշման ընդունման մասին իրազեկելու օրվան հաջորդող օրվանից:

ՀԱՄԱՅՆՔԻ ՂԵԿԱՎԱՐԻ 1-ԻՆ ՏԵՂԱԿԱԼ Դ. ՋԱՐՈՅԱՆ

2023թ. հունվարի 12
ք. Աբովյան

ՀԱՅԱՍՏԱՆԻ ՀԱՆՐԱՊԵՏՈՒԹՅՈՒՆ
ԿՈՏԱՅՔԻ ՄԱՐԶ, ՀԱՄԱՅՆՔ ԱԲՈՎՅԱՆ
ԱՎԱՐՏԱԿԱՆ ԱԿՏ (ՇԱՀԱԳՈՐԾՄԱՆ ԹՈՒՅԼՏՎՈՒԹՅՈՒՆ)

N 12 « 12 » հունվարի 2023 թ.

Կառուցապատող **Հակոբ Մուրադյանի, հեռ. + 374 77 05 75 39** կողմից
(իրավաբանական անձի անվանումը, ֆիզիկական անձի անունը, ազգանունը, հեռախոսահամարը, էլեկտրոնային հասցեն)

Կառուցված **բնակելի տունը, օժանդակ շինությունը և պարիսպը**
(օբյեկտի անվանումը)

որը գտնվում է **Կոտայքի մարզ Աբովյան համայնք, քաղաք Աբովյան 6 - րդ միկրոշրջան 2 – րդ թաղամաս 38,40** հասցեում՝
(օբյեկտի տեղադրությունը, հասցեն)

համարվում է ավարտված և պատրաստ է շահագործման, որի՝

1.նախագծային փաստաթղթերը մշակվել են **« ԱՆՏՈՆՅԱՆ ՆԱԽԱԳԻԾ » ՍՊԸ-ի** կողմից
(նախագծային կազմակերպության անվանումն օրենքով սահմանված դեպքերում՝ լիցենզիայի համարը, անհատ ձեռնարկատիրոջ անունը, ազգանունը, լիցենզիայի համարը)

2.շինարարությունն սկսվել է **Աբովյան համայնքի ղեկավարի** կողմից
(շինարարության թույլտվություն տվող մարմնի անվանումը)

Տրված **« 30 » հուլիսի 2020 թ. N 46** շինարարության թույլտվության համաձայն.

3.շինարարությունն իրականացվել է **տնտեսական եղանակով, Հակոբ Մուրադյանի** կողմից
(գլխավոր կապալառուի անվանումը)

4.օբյեկտի հիմնական ցուցանիշներն են՝ **բնակելի տան ընդհանուր մակերեսը կազմում է 295,40 քմ. օժանդակ շինության մակերեսը կազմում է 47,58 քմ. պարիսպը 109,6 գծ.մ.**

5. հատուկ պայմանները **ոչ էական շեղումներով**

ՀԻՄՔԵՐ՝

1) կառուցապատողի դիմումը **« 28 » դեկտեմբերի 2022 թ.**
2) ընդունող հանձնաժողովի ակտը **« 27 » դեկտեմբերի 2022 թ.**
3) կատարողական փաստաթղթերի ցանկը կամ շինության տեխնիկական վիճակի մասին համապատասխան հետազննության դրական եզրակացությունը 5 թերթ:

ՀԱՅԱՍՏԱՆԻ ՀԱՆՐԱՊԵՏՈՒԹՅԱՆ
ԱԲՈՎՅԱՆ ՀԱՄԱՅՆՔԻ ՂԵԿԱՎԱՐ ԱՌԱՋՆ ՏԵՂԱԿԱԼ **Դ.ՋԱՐՈՅԱՆ**

« 12 » հունվարի 2023 թ.

Կ.Տ.

ՀԱՅԱՍՏԱՆԻ ՀԱՆՐԱՊԵՏՈՒԹՅԱՆ
ԿՈՏԱՅՔԻ ՄԱՐԶԻ ԱԲՈՎՅԱՆ ՀԱՄԱՅՆՔԻ ՂԵԿԱՎԱՐ

Ո Ր Ո Շ Ո Ւ Մ

12 հունվարի 2023 թվականի N 59

ԱԲՈՎՅԱՆ ՀԱՄԱՅՆՔԻ ԱՌԻՆՋ ԳՅՈՒՂԻ ԽԱՉԱՏՈՒՐ ԱԲՈՎՅԱՆ ԹԱՂԱՄԱՍԻ 16-ՐԴ ՓՈՂՈՑԻ ԹԻՎ 4/2 ՀԱՍՑԵՈՒՄ ԳՏՆՎՈՂ ՀՈՂԱՄԱՍՈՒՄ ԻՆՔՆԱԿԱՄ ԿԱՌՈՒՑՎԱԾ ԲՆԱԿԵԼԻ ՏՈՒՆԸ ԵՎ ՊԱՐԻՍՊՆԵՐԸ ՕՐԻՆԱԿԱՆԱՑՆԵԼՈՒ ՄԱՍԻՆ

Համաձայն «Տեղական ինքնակառավարման մասին» օրենքի 35-րդ հոդվածի 1-ին մասի 24-րդ կետի, «Անշարժ գույքի հարկով հարկման նպատակով անշարժ գույքի շուկայական արժեքին մոտարկված կադաստրային գնահատման կարգը սահմանելու մասին» օրենքի 4-րդ հոդվածի 2-րդ մասի 6-րդ կետի, Հայաստանի Հանրապետության կառավարության 2006 թվականի մայիսի 18-ի N 912-Ն որոշմամբ հաստատված կարգի 8-րդ, 9-րդ, 11-րդ և 18-րդ կետերի, 2020 թվականի հունիսի 4-ի N 1023-Ն որոշման, Աբովյան համայնքի ղեկավարի 2022 թվականի դեկտեմբերի 19-ի N 638 կարգադրության, հաշվի առնելով այն հանգամանքը, որ բնակելի տունը և պարիսպները կառուցված չեն ինժեներատրանսպորտային օբյեկտների օտարման կամ անվտանգության գոտիներում, քաղաքաշինական նորմերի և կանոնների էական խախտումներով, դրանց պահպանումը չի խախտում այլ անձանց իրավունքները և օրենքով պահպանվող շահերը, վտանգ չի սպառնում քաղաքացիների կյանքին ու առողջությանը, չի առաջացնում հարկադիր սերվիտուտ պահանջելու իրավունք և հիմք ընդունելով Տիգրան Իշխանյանի դիմումը (մուտք՝ 2022 թվականի նոյեմբերի 28-ի N Ք-6077).

1. Տիգրան Սլավիկի Իշխանյանին սեփականության իրավունքով պատկանող (հիմք՝ 2016 թվականի սեպտեմբերի 19-ի N 19092016-07-0033 վկայական) Աբովյան համայնքի Առինջ գյուղի Խաչատուր Աբովյան թաղամասի 16-րդ փողոցի թիվ 4/2 հասցեում գտնվող 570.0 քառակուսի մետր մակերեսով բնակավայրերի նպատակային նշանակության բնակելի կառուցապատման հողամասում ինքնակամ կառուցված 298.5 քառակուսի մետր արտաքին մակերեսով բնակելի տունը, 7.70 և 1.70 քառակուսի մետր մակերեսներով պարիսպները համարել օրինական (Կադաստրի կոմիտեում հաշվառման ծածկագիր՝ 202256UYKA):

2. Տիգրան Իշխանյանը պարտավոր է ինքնակամ կառուցված բնակելի տան և պարիսպների օրինականացման համար սույն որոշման ընդունման օրվանից 60 (վաթսուն) օրվա ընթացքում Աբովյանի համայնքապետարանի 900105201397 հաշվեհամարին վճարել 828 782 (ութ հարյուր քսանութ հազար յոթ հարյուր ութսուներկու) դրամ, հակառակ դեպքում սույն որոշումը կհամարվի ուժը կորցրած:

3. Սույն որոշումն ուժի մեջ է մտնում Տիգրան Իշխանյանին որոշման ընդունման մասին իրազեկելու օրվան հաջորդող օրվանից:

ՀԱՄԱՅՆՔԻ ՂԵԿԱՎԱՐԻ 1-ԻՆ ՏԵՂԱԿԱԼ Դ. ՋԱՐՈՅԱՆ

2023թ. հունվարի 12
ք. Աբովյան

Սեփականատեր	ՀՈՂԱՄԱՍԻ ՀԱՏԱԿԱԳԻԾ	Էջ 1
Տիգրան Սլավիկի Իշխանյան	Կոտայքի մարզ Աբովյան համայնք, գ. Առինջ խ. Աբովյան թաղամաս 16 փողոց թիվ 4/2	Հաստատվում է 18.01.2023թ.
	ծառայության հասցե	Համայնքի ղեկավար Կ.Տ.
	Սեփականության վկայական N 19092016-07-0033	
	հողատարածքի տիպը	պետական տարածքային ծառայություն

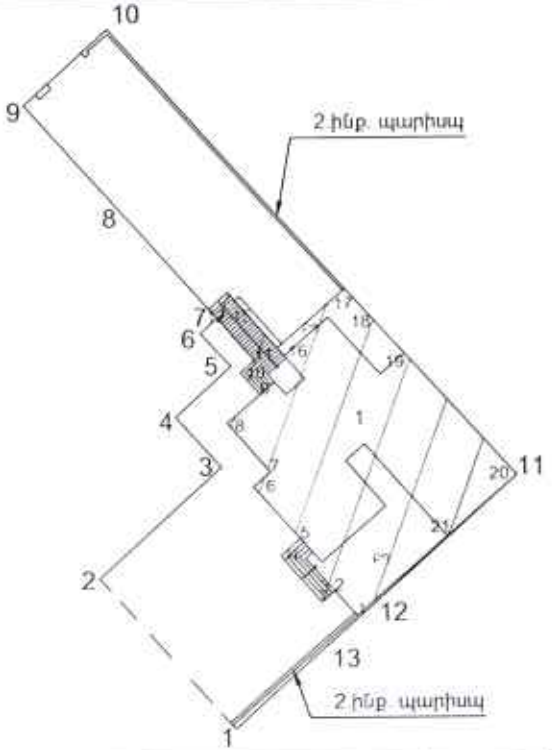

Հողամասի նկարագրության կետերի	Հողամասի կոորդինատներ Y	X	Գծերի չափերը (մ)
1	8465189.7936	4455150.7377	13.50
2	8465180.7572	4455160.7640	11.00
3	8465188.9153	4455168.1428	4.50
4	8465185.8967	4455171.4802	5.00
5	8465189.6049	4455174.8341	3.00
6	8465187.5925	4455177.0591	1.50
7	8465188.7050	4455178.0653	9.75
8	8465182.1647	4455185.2963	9.25
9	8465175.9598	4455192.1565	7.50
10	8465181.5222	4455197.1875	40.00
11	8465208.3499	4455167.5149	12.30
12	8465199.2270	4455159.2666	4.11
13	8465196.1746	4455156.5069	8.60
1	8465189.7936	4455150.7377	

Մակերես հա	0.0570
Ծածկագիր	07-011-0352-0033
Նպատակային նշանակություն	բնակավայրերի
Գործառնական նշանակություն	բն. կառ.

Լրացուցիչ նշումներ.

Մասշտաբ 1:500		
Որակավորում ունեցող անձ		Վարդան Ղարագյան
Որակավորման վկայականի համարը		0339
Ստորագրություն		
Իրավաբանական անձի անվանումը		ԳՐԻՖՈՆՏ-ԿՐԻ
ՀՎՀՀ		03582649
Ստորագրություն		
ամիս ամսաթիվ	չափագրության	21.10.2022
	հատակագծի կազմման	28.12.2022

1.ինք. բնակելի տուն			
Հերթական համարը բեկման կետերը	Կոորդինատներ		Հեռավորությունը (մ)
	Y	X	
1	8465197.7898	455158.2158	
2	8465196.3340	455159.8533	2.19
3	8465195.5087	455159.1198	1.10
4	8465192.8063	455162.1938	4.09
5	8465194.1029	455163.3461	1.73
6	8465191.0281	455166.8059	4.63
7	8465192.1536	455167.8061	1.51
8	8465189.3367	455171.0611	4.30
9	8465191.5078	455172.9549	2.88
10	8465190.2336	455174.4156	1.94
11	8465191.1542	455175.2286	1.23
12	8465188.7050	455178.0553	3.75
13	8465188.1663	455178.6608	0.80
14	8465189.4141	455179.7674	1.67
15	8465189.8860	455179.2085	0.73
16	8465192.6673	455176.0721	4.19
17	8465197.1015	455179.9561	5.89
18	8465197.5491	455179.4611	0.67
19	8465200.9674	455175.6802	5.10
20	8465208.3499	455167.5149	11.01
21	8465203.7357	455163.4517	6.15
1	8465197.7898	455158.2158	7.92

Որակավորում ունեցող անձ		Վահե Մկրտչյան
Որակավորման վկայականի համարը		0339
Ստորագրություն		
Իրավաբանական անձի անվանումը		«ԳԻՍԱՔՐԵՏ» ՍՊԸ
ՀՎՀՀ		03532649
Ստորագրություն		
ամիս ամսաթիվ	չափագրության	21.10.2022
	հատակագծի կազմման	28.12.2022

ՇԻՆՈՒԹՅՈՒՆՆԵՐԻ ՀԱՏԱԿԱԳԻԾ

Կոտայքի մարզ Աբովյան համայնք, գ. Առինջ Խ. Աբովյան թաղամաս 16 փողոց թիվ 4/2

մարզ,համայնք,հասցե

Սեփականատեր	Տիգրան Սլավիկի Իշխանյան

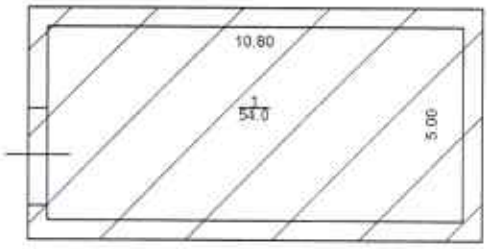

1.կ/նկուղ
H=0.00-2.50
h=2.40
D=0.50

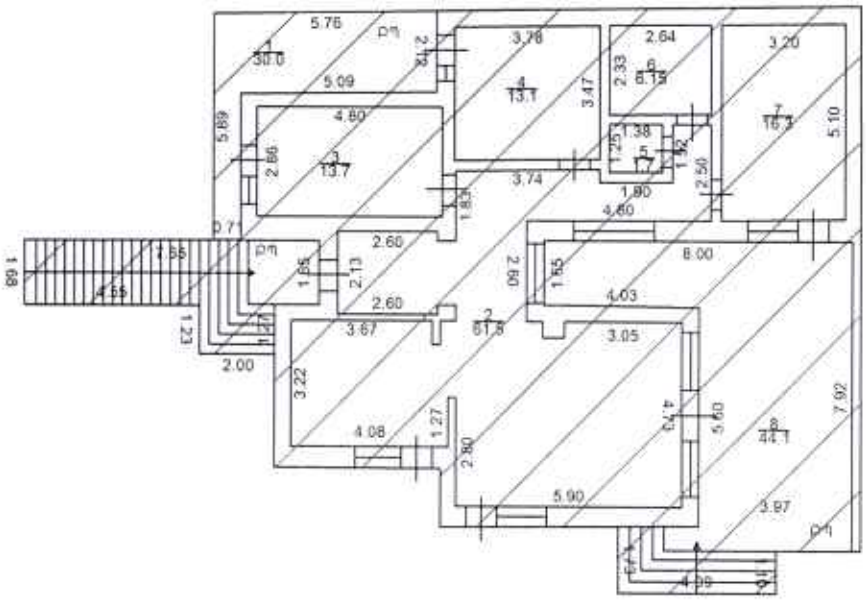

1.Հարկ
h=3.40
D=0.20-0.55
d=0.10-0.50

Ինք. բակելի տան $S_{արտ.}$=298.5քմ

Լրացուցիչ նշումներ.

Մասշտաբ 1:200		
Որակավորում ունեցող անձ	Գևորգ Գարդանյան	
Որակավորման վկայականի համարը	0339	
Ստորագրություն		
Իրավաբանական անձի անվանումը	«ԳՈՒՆԱՐ ՍՏՈՒԴիՈ»	
ՀՎՀՀ	03532549	
Ստորագրություն		
ամիս ամսաթիվ	չափագրության	21.10.2022
	հատակագծի կազմման	01.11.2022

Կ.Տ

Հավելված 1.5

ՇԻՆՈՒԹՅՈՒՆՆԵՐԻ ԲՆՈՒԹԱԳԻՐ

Սարգ Կոտայք, համայնք Արուսյան գյուղ Առինջ Արուսյան թաղամաս 16-րդ փողոց 4/2 հողամաս

Սարգ, համայնք, հասցե

Հ/Հ	ոստիկանության գրանցման համարանիշ	ոստիկանության գրանցման համարանիշի գրանցման ամսաթիվ	Անվանում	Հարկ	Մակերես (քմ)		(Ն) ոստիկանության	(ՈՒ) նոմինալ	հիմնական գործառնական	Տանիքի նյութ (քմ)				Ավարտվածության աստիճան (քմ)				Շինությունների կառուցման նյութի կամ կառուցվածքի տեսակը								Միջհարկային ծածկի նյութ		Արտաքին հարդարման ոսա կողմերի				
					գրանցումային	նոմինալ				կոնքեր	մետաղական/ մոնոլիտ/ երեսպատված	մետաղական	ալյումինե հիմնատակերամիկ	50%-ից դեպի	%08-%05	վերջիս %08		ոչ ավանդական հիմնամասերով	հիմնամասերով	տուֆաբլոկներ	փայտ	ասֆալտաբետոնե	կոմպոզիտ	<հակ ճկուն ոսի ռանգ	սալաքար	ալյումինե ոսի սալաքար	երեսպատված նոմ	շոռոմածեր	ջրանցքավոր	ջրամեկուսիչ	լուսանցքավոր	ոստայնավոր ցեմենտ
1	2	3	4	5	6	7	8	9	10	11	12	13	14	15	16	17	18	19	20	21	22	23	24	25	26	27	28	29	30	31	32	33	34
1	Բնակելի	Բնակելի տուն	կիսանկուղ	1		54.00	2.40	129.60	2019								V									V		V					4
1	Բնակելի	Բնակելի տուն	1	1		112.45	3.40	382.33	2019	V							V				V						V				3		1
1	Բնակելի	Բնակելի տուն բ/պ կամ ա/հ	1	1		74.10			2019																								
2	Բնակելի	պարիսպ				7.70	2.50	19.25	2019																	V							
3	Բնակելի	պարիսպ				1.70	2.00	3.40	2019																	V							

Շինությունների ընդհանուր մակերեսը (քմ)	Այդ թվում	
	Օրինական կառուցված (քմ)	Ինքնակամ կառուցված (քմ)
35	36	37
249.95		249.95

ՀԱՅԱՍՏԱՆԻ ՀԱՆՐԱՊԵՏՈՒԹՅԱՆ
ԿՈՏԱՅՔԻ ՄԱՐԶԻ ԱԲՈՎՅԱՆ ՀԱՄԱՅՆՔԻ ՂԵԿԱՎԱՐ

Ո Ր Ո Շ Ո Ւ Մ

12 հունվարի 2023 թվականի N 58

ԱԲՈՎՅԱՆ ՀԱՄԱՅՆՔԻ ՊՏՂՆԻ ԳՅՈՒՂԻ 14-ՐԴ ՓՈՂՈՑԻ ԹԻՎ 3 ՀԱՍՑԵՈՒՄ ԳՏՆՎՈՂ ՀՈՂԱՄԱՍՈՒՄ ԻՆՔՆԱԿԱՄ ԿԱՌՈՒՑՎԱԾ ՊԱՐԻՍՊՆԵՐՆ ՕՐԻՆԱԿԱՆԱՑՆԵԼՈՒ ՄԱՍԻՆ

Համաձայն «Տեղական ինքնակառավարման մասին» օրենքի 35-րդ հոդվածի 1-ին մասի 24-րդ կետի, «Անշարժ գույքի հարկով հարկման նպատակով անշարժ գույքի շուկայական արժեքին մոտարկված կադաստրային գնահատման կարգը սահմանելու մասին» օրենքի 4-րդ հոդվածի 2-րդ մասի 6-րդ կետի, Հայաստանի Հանրապետության կառավարության 2006 թվականի մայիսի 18-ի N 912-Ն որոշմամբ հաստատված կարգի 8-րդ, 9-րդ, 10-րդ, 11-րդ և 13-րդ կետերի, 2020 թվականի հունիսի 4-ի N 1023-Ն որոշման, հաշվի առնելով այն հանգամանքը, որ պարիսպները կառուցված չեն ինժեներատրանսպորտային օբյեկտների օտարման կամ անվտանգության գոտիներում, քաղաքաշինական նորմերի և կանոնների էական խախտումներով, դրանց պահպանումը չի խախտում այլ անձանց իրավունքները և օրենքով պահպանվող շահերը, վտանգ չի սպառնում քաղաքացիների կյանքին ու առողջությանը, չի առաջացնում հարկադիր սերվիտուտ պահանջելու իրավունք, Աբովյան համայնքի ղեկավարի 2022 թվականի դեկտեմբերի 19-ի N 638 կարգադրությունը և հիմք ընդունելով Գարիկ Հովհաննիսյանի դիմումը (մուտք՝ 2022 թվականի դեկտեմբերի 28-ի N Ք-6752),

1. Գարիկ Վարուժանի Հովհաննիսյանին սեփականության իրավունքով պատկանող (հիմք՝ 2020 թվականի փետրվարի 20-ի N 20022020-07-0068 վկայական) Աբովյան համայնքի Պտղնի գյուղի 14-րդ փողոցի թիվ 3 հասցեում գտնվող 800.0 քառակուսի մետր փաստացի մակերեսով բնակավայրերի նպատակային նշանակության բնակելի կառուցապատման հողամասում ինքնակամ կառուցված 12.88 քառակուսի մետր մակերեսով պարիսպները համարել օրինական (Կադաստրի կոմիտեում հաշվառման ծածկագիր՝ 2022NQGC2R):

2. Գարիկ Հովհաննիսյանը պարտավոր է ինքնակամ կառուցված պարսպների օրինականացման համար սույն որոշման ընդունման օրվանից 60 (վաթսուն) օրվա ընթացքում Աբովյանի համայնքապետարանի 900105201397 հաշվեհամարին վճարել 25 361 (քսանհինգ հազար երեք հարյուր վաթսունմեկ) դրամ, հակառակ դեպքում սույն որոշումը կհամարվի ուժը կորցրած:

3. Սույն որոշումն ուժի մեջ է մտնում Գարիկ Հովհաննիսյանին որոշման ընդունման մասին իրազեկելու օրվան հաջորդող օրվանից:

ՀԱՄԱՅՆՔԻ ՂԵԿԱՎԱՐԻ 1-ԻՆ ՏԵՂԱԿԱԼ **Դ. ՉԱՐՈՅԱՆ**

2023թ. հունվարի 12
ք. Աբովյան

ՀՈՂԱՄԱՍԻ ՀԱՏԱԿԱԳԻԾ

Տարածք՝ Հանրապետություն 14-րդ փողոց 3 հասցեում

Մեքենագրուհի
Գարիկ Հովհաննիսյան

Հաստատվում եմ
Հանձնաժողովի նախագահ

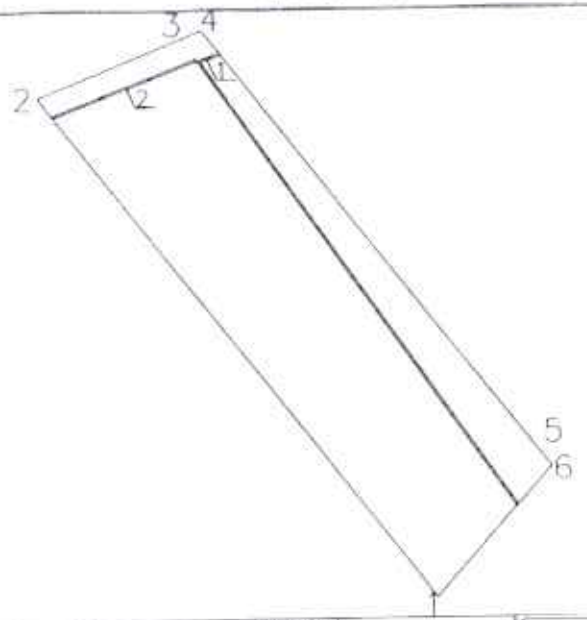

Մակերես հա	0.08 հա
Ծածկագիր	07-054-0007-0028
Նպատակային նշանակություն	Բնակավայրերի
Գործառնական նշանակություն	բնակելի կառուցապատման
Հողօգտագործման նշանակություն	

Հողամասի

Հողամասի անվանումը կամ համարը	Կադաստրային քարտեզագրագիծ	Գնահատված չափը (մ)

Մասշտաբ 1:1000

Որակավորում ունեցող անձ	Մ.Ք.Ի. Կարապետյան
Որակավորման վկայականի համարը	
Ստորագրություն	
Իրավաբանական անձի անվանումը	«Հայկադաստր» ՓԲԸ 76.110.1055605
ՀՎՀՀ	
Ստորագրություն	
անձին նանուցիկ	լիազորության
	հաստատելու կարգավիճակ

Գ.Ս.

Հողամասի կետերի անվանումներ	Կոորդինատներ		Գծապին չափերը (մ)
	X	Y	
1	4458488.27	8464813.52	56.72
2	4458525.18	8464778.88	12.11
3	4458529.70	8464790.11	3.57
4	4458531.04	8464793.42	48.88
5	4458492.34	8464823.28	0.64
6	4458491.83	8464823.68	15.39
1	4458480.27	8464813.52	

1 Պարիսպ			
Կետերի անվանումներ	Կոորդինատներ		Գծապին չափերը (մ)
	X	Y	
1	4458488.29	8464820.57	48.60
2	4458528.33	8464793.01	2.87
3	4458529.07	8464794.94	0.21
4	4458528.90	8464795.07	1.67
5	4458528.23	8464793.32	48.30
6	4458468.45	8464820.71	0.21
1	4458488.29	8464820.57	

2 Պարիսպ			
Կետերի անվանումներ	Կոորդինատներ		Գծապին չափերը (մ)
	X	Y	
1	4458523.41	8464780.24	0.21
2	4458523.58	8464780.12	13.68
3	4458528.53	8464792.87	0.21
4	4458528.36	8464792.99	13.67
1	4458523.41	8464780.24	

Որակավորման ատեստատ համար	
Որակավորման վկայագրի խումբ	
Ստորագրություն	
Որակավորված ինժեների անձնական համար	ՀՀ-Հ-Ինժ-ԿՏ 76.11.0.1055608
ՀԱՀՀ	
Ստորագրություն	
Ամսաթիվ կանոնակարգի	ստորագրության	[illegible]
	հաստատման պատվիրատու	[illegible]

Հավելված 1.5

ՇԻՆՈՒԹՅՈՒՆՆԵՐԻ ԲՆՈՒԹԱԳԻՐ

Մարզ Կոտայք, համայնք Աբովյան գյուղ Պտղնի 14-րդ փողոց 3 հողամաս

Մարզ, համայնք, հասցե

ՀՀ	գույքահամարի գծագրային	գույքահամարի գտնվելու վայրը	հող	գույքահամարի	Սակերես (քմ)		գույքի լայնքը (մ)	գույքի երկարությունը (մ)	հիմնական գործառնություն	Տանիքի նյութ (քմ)				Ավարտվածության աստիճան (քմ)				Շինությունների կառուցման նյութի կամ կառուցվածքի տեսակը									Միջհարկային ծածկի նյութ		Արտաքին հարդարումն ըստ կողմերի				
										երեսքար	մետաղական/ մոժաթելերով	մետաղական	երեսպատված չէ	սահմանված	%05 դիմաց	%80-%05	վերջնական %08	ոչմիմայրությամբ	հիմնանշանակ գերտեղամշտակ	սենյակ	գազբետոնի	կառուցվածքի	հիսուն ճկրատոր գրի դասեր	սնամ	Սմ՝ սմ՝ սմ՝ սմ՝ սմ՝	երեսի Սմ գրի սնամ	գազբետոնի	շամոտեղ	գունավոր	ցեմենտաբետոնե	գրանիտե	գրանիտե
1	2	3	4	5	6	7	8	9	10	11	12	13	14	15	16	17	18	19	20	21	22	23	24	25	26	27	28	29	30	31	32	33	34
1	Բնակելի	պարիսպ				10.14	2.20	22.31	2018												V												
2	Բնակելի	պարիսպ				2.74	2.20	6.03	2018												V												

Շինությունների ընդհանուր մակերեսը (քմ)	Այդ թվում	
	Օրինական կառուցված (քմ)	Ինքնակամ կառուցված (քմ)
35	36	37
12.88		12.88

ՀԱՅԱՍՏԱՆԻ ՀԱՆՐԱՊԵՏՈՒԹՅԱՆ
ԿՈՏԱՅՔԻ ՄԱՐԶԻ ԱԲՈՎՅԱՆ ՀԱՄԱՅՆՔԻ ՂԵԿԱՎԱՐ

Ո Ր Ո Շ Ո Ւ Մ

12 հունվարի 2023 թվականի N 57

«ԿԱՐԵՆ ՍԻՄՈՆՅԱՆ ԳՆԵԼԻ» ԱՆՀԱՏ ՁԵՌՆԱՐԿԱՏԻՐՈՋԸ 2023 ԹՎԱԿԱՆԻ ԱՌԱՋԻՆ ԿԻՍԱՄՅԱԿԻ ԸՆԹԱՑՔՈՒՄ ՈԳԵԼԻՑ ԵՎ ԱԼԿՈՀՈԼԱՅԻՆ ԽՄԻՉՔՆԵՐԻ ԵՎ ԾԽԱԽՈՏԱՅԻՆ ԱՐՏԱԴՐԱՏԵՍԱԿՆԵՐԻ ԿԱՄ ԾԽԱԽՈՏԱՅԻՆ ԱՐՏԱԴՐԱՏԵՍԱԿՆԵՐԻ ՓՈԽԱՐԻՆԻՉՆԵՐԻ ԿԱՄ ԾԽԱԽՈՏԱՅԻՆ ԱՐՏԱԴՐԱՏԵՍԱԿՆԵՐԻ ՆՄԱՆԱԿՆԵՐԻ ՎԱՃԱՌՔԻ ԹՈՒՅԼՏՎՈՒԹՅՈՒՆ ՏԱԼՈՒ ՄԱՍԻՆ

Համաձայն «Տեղական ինքնակառավարման մասին» օրենքի 45-րդ հոդվածի 1-ին մասի 2-րդ կետի, Աբովյան համայնքի ավագանու 2022 թվականի դեկտեմբեր 28-ի N 191-Ն որոշման, Աբովյան համայնքի ղեկավարի 2022 թվականի դեկտեմբերի 19 N 638 կարգադրության, հիմք ընդունելով «Կարեն Սիմոնյան Գնելի» անհատ ձեռնարկատիրոջ հայտը (մուտք՝ 2023 թվականի հունվարի 04-ի N Ք-16).

1. «Կարեն Սիմոնյան Գնելի» անհատ ձեռնարկատիրոջը տալ 2023 թվականի առաջին կիսամյակի ընթացքում Աբովյան համայնքի Աբովյան քաղաքի Հատիսի փողոցի թիվ 1/7/3/2 հասցեում (80.8 քառակուսի մետր) ոգելից և ալկոհոլային խմիչքների և ծխախոտային արտադրատեսակների կամ ծխախոտային արտադրատեսակների փոխարինիչների (բացառությամբ բժշկական նշանակության ծխախոտային արտադրատեսակների փոխարինիչների) կամ ծխախոտային արտադրատեսակների նմանակների վաճառքի թույլտվություն (Թույլտվություն N 06 կցվում է):

2. «Կարեն Սիմոնյան Գնելի» անհատ ձեռնարկատերը պարտավոր է Աբովյանի համայնքապետարանի 900105201074 հաշվեհամարին վճարել տեղական տուրք՝ 54 000 (հիսունչորս հազար) դրամ:

3. Սույն որոշումն ուժի մեջ է մտնում «Կարեն Սիմոնյան Գնելի» անհատ ձեռնարկատիրոջը որոշման ընդունման մասին իրազեկելու օրվան հաջորդող օրվանից:

ՀԱՄԱՅՆՔԻ ՂԵԿԱՎԱՐԻ 1-ԻՆ ՏԵՂԱԿԱԼ Դ. ՋԱՐՈՅԱՆ

2023թ. հունվարի 12
ք. Աբովյան

ՀԱՅԱՍՏԱՆԻ ՀԱՆՐԱՊԵՏՈՒԹՅՈՒՆ
ԿՈՏԱՅՔԻ ՄԱՐԶ
ԱԲՈՎՅԱՆԻ ՀԱՄԱՅՆՔԱՊԵՏԱՐԱՆ

ԹՈՒՅԼՏՎՈՒԹՅՈՒՆ N ՈԽԾ - 06

ՈԳԵԼԻՑ ԵՎ ԱԼԿՈՀՈԼԱՅԻՆ ԽՄԻՉՔՆԵՐԻ ԵՎ ԾԽԱԽՈՏԱՅԻՆ ԱՐՏԱԴՐԱՏԵՍԱԿՆԵՐԻ ԿԱՄ ԾԽԱԽՈՏԱՅԻՆ ԱՐՏԱԴՐԱՏԵՍԱԿՆԵՐԻ ՓՈԽԱՐԻՆԻՉՆԵՐԻ ԿԱՄ ԾԽԱԽՈՏԱՅԻՆ ԱՐՏԱԴՐԱՏԵՍԱԿՆԵՐԻ ՆՄԱՆԱԿՆԵՐԻ ՎԱՃԱՌՔԻ

Տրված՝ 12 հունվարի 2023թ.

Վաճառքի կամ իրացման թույլատրված ապրանքի անվանումը՝
Ոգելից և ալկոհոլային խմիչքների և ծխախոտային արտադրատեսակների կամ ծխախոտային արտադրատեսակների փոխարինիչների կամ ծխախոտային արտադրատեսակների նմանակների վաճառք:

Հայտատու իրավաբանական անձի լրիվ անվանումը, կազմակերպաիրավական ձևը և գտնվելու վայրը կամ անհատ ձեռնարկատիրոջ անունը, ազգանունը և գտնվելու վայրը, հարկ վճարողի հաշվառման համարը՝
«Կարեն Սիմոնյան Գնելի» անհատ ձեռնարկատեր, ՀՀ, Կոտայքի մարզ Աբովյան համայնք Աբովյան քաղաք 3-րդ միկրոշրջան 3 շ. 23 բն., ՀՎՀՀ՝ 43230397:

Գործունեության տեսակի իրականացման վայրը՝ ***ՀՀ, Կոտայքի մարզ Աբովյան համայնք ք. Աբովյան Հատիսի փ. թիվ 1/7/3/2:***

Շինության տեսակը՝ ***հիմնական շինություն:***

Թույլտվության գործողության ժամկետը՝ ***01 հունվարի 2023թ.***-ից մինչև ***01 հուլիսի 2023թ.***-ը

ՀԱՄԱՅՆՔԻ ՂԵԿԱՎԱՐԻ 1-ԻՆ ՏԵՂԱԿԱԼ Դ. ՋԱՐՈՅԱՆ

ՀԱՅԱՍՏԱՆԻ ՀԱՆՐԱՊԵՏՈՒԹՅԱՆ
ԿՈՏԱՅՔԻ ՄԱՐԶԻ ԱԲՈՎՅԱՆ ՀԱՄԱՅՆՔԻ ՂԵԿԱՎԱՐ

Ո Ր Ո Շ Ո Ւ Մ

12 հունվարի 2023 թվականի N 56

«ՎԵՆԵՐԱ ԲԵԿՆԱԶԱՐՅԱՆ ՍԵՐՅՈԺԱՅԻ» ԱՆՀԱՏ ՁԵՌՆԱՐԿԱՏԻՐՈՋԸ 2023 ԹՎԱԿԱՆԻ ԱՌԱՋԻՆ ԿԻՍԱՄՅԱԿԻ ԸՆԹԱՑՔՈՒՄ ՈԳԵԼԻՑ ԵՎ ԱԼԿՈՀՈԼԱՅԻՆ ԽՄԻՉՔՆԵՐԻ ԵՎ ԾԽԱԽՈՏԱՅԻՆ ԱՐՏԱԴՐԱՏԵՍԱԿՆԵՐԻ ԿԱՄ ԾԽԱԽՈՏԱՅԻՆ ԱՐՏԱԴՐԱՏԵՍԱԿՆԵՐԻ ՓՈԽԱՐԻՆԻՉՆԵՐԻ ԿԱՄ ԾԽԱԽՈՏԱՅԻՆ ԱՐՏԱԴՐԱՏԵՍԱԿՆԵՐԻ ՆՄԱՆԱԿՆԵՐԻ ՎԱՃԱՌՔԻ ԹՈՒՅԼՏՎՈՒԹՅՈՒՆ ՏԱԼՈՒ ՄԱՍԻՆ

Համաձայն «Տեղական ինքնակառավարման մասին» Հայաստանի Հանրապետության օրենքի 45-րդ հոդվածի 1-ին մասի 2-րդ կետի, Աբովյան համայնքի ավագանու 2022 թվականի դեկտեմբերի 28-ի N 191-Ն որոշման, Աբովյան համայնքի ղեկավարի 2022 թվականի դեկտեմբերի 19 N 638 կարգադրության, հիմք ընդունելով «Վեներա Բեկնազարյան Սերյոժայի» անհատ ձեռնարկատիրոջ հայտը (մուտք՝ 2023 թվականի հունվարի 09-ի N Ք-46).

1. «Վեներա Բեկնազարյան Սերյոժայի» անհատ ձեռնարկատիրոջը տալ 2023 թվականի առաջին կիսամյակի ընթացքում Աբովյան համայնքի Աբովյան քաղաքի 4-րդ միկրոշրջանի թիվ 41/1 հասցեում գտնվող 56.03 քառակուսի մետր մակերեսով սպասարկման օբյեկտում ոգելից և ալկոհոլային խմիչքների և ծխախոտային արտադրատեսակների կամ ծխախոտային արտադրատեսակների փոխարինիչների (բացառությամբ բժշկական նշանակության ծխախոտային արտադրատեսակների փոխարինիչների) կամ ծխախոտային արտադրատեսակների նմանակների վաճառքի թույլտվություն (Թույլտվություն N 05 կցվում է):

2. «Վեներա Բեկնազարյան Սերյոժայի» անհատ ձեռնարկատերը պարտավոր է Աբովյանի համայնքապետարանի 900105201074 հաշվեհամարին վճարել տեղական տուրք՝ 54 000 (հիսունչորս հազար) դրամ:

3. Սույն որոշումն ուժի մեջ է մտնում «Վեներա Բեկնազարյան Սերյոժայի» անհատ ձեռնարկատիրոջը որոշման ընդունման մասին իրազեկելու օրվան հաջորդող օրվանից:

ՀԱՄԱՅՆՔԻ ՂԵԿԱՎԱՐԻ 1-ԻՆ ՏԵՂԱԿԱԼ Դ. ՋԱՐՈՅԱՆ

2023թ. հունվարի 12
ք. Աբովյան

ՀԱՅԱՍՏԱՆԻ ՀԱՆՐԱՊԵՏՈՒԹՅՈՒՆ
ԿՈՏԱՅՔԻ ՄԱՐԶ
ԱԲՈՎՅԱՆԻ ՀԱՄԱՅՆՔԱՊԵՏԱՐԱՆ

ԹՈՒՅԼՏՎՈՒԹՅՈՒՆ N ՈԱԽԾ - 05

ՈԳԵԼԻՑ ԵՎ ԱԼԿՈՀՈԼԱՅԻՆ ԽՄԻՉՔՆԵՐԻ ԵՎ ԾԽԱԽՈՏԱՅԻՆ ԱՐՏԱԴՐԱՏԵՍԱԿՆԵՐԻ ԿԱՄ ԾԽԱԽՈՏԱՅԻՆ ԱՐՏԱԴՐԱՏԵՍԱԿՆԵՐԻ ՓՈԽԱՐԻՆԻՉՆԵՐԻ ԿԱՄ ԾԽԱԽՈՏԱՅԻՆ ԱՐՏԱԴՐԱՏԵՍԱԿՆԵՐԻ ՆՄԱՆԱԿՆԵՐԻ ՎԱՃԱՌՔԻ

Տրված՝ ***12 հունվարի 2023թ.***

Վաճառքի կամ իրացման թույլատրված ապրանքի անվանումը՝
Ոգելից և ալկոհոլային խմիչքների և ծխախոտային արտադրատեսակների կամ ծխախոտային արտադրատեսակների փոխարինիչների (բացառությամբ բժշկական նշանակության ծխախոտային արտադրատեսակների փոխարինիչների) կամ ծխախոտային արտադրատեսակների նմանակների վաճառք:

Հայտատու իրավաբանական անձի լրիվ անվանումը, կազմակերպաիրավական ձևը և գտնվելու վայրը կամ անհատ ձեռնարկատիրոջ անունը, ազգանունը և գտնվելու վայրը, հարկ վճարողի հաշվառման համարը՝
«Վեներա Բեկնազարյան Սերյոժայի», անհատ ձեռնարկատեր, ՀՀ Կոտայքի մարզ Աբովյան համայնք ք. Աբովյան 4 մ/շ. 44շ. 18բն., ՀՎՀՀ՝ 43027929:

Գործունեության տեսակի իրականացման վայրը՝ ***ՀՀ Կոտայքի մարզ Աբովյան համայնք ք.Աբովյան 4 մ/շ. թիվ 41/1, խանութ:***

Շինության տեսակը՝ ***հիմնական շինություն:***

Թույլտվության գործողության ժամկետը՝ ***01 հունվարի 2023թ.***-ից մինչև ***01 հուլիսի 2023թ.***-ը:

ՀԱՄԱՅՆՔԻ ՂԵԿԱՎԱՐԻ 1-ԻՆ ՏԵՂԱԿԱԼ Դ. ՋԱՐՈՅԱՆ

ՀԱՅԱՍՏԱՆԻ ՀԱՆՐԱՊԵՏՈՒԹՅԱՆ
ԿՈՏԱՅՔԻ ՄԱՐԶԻ ԱԲՈՎՅԱՆ ՀԱՄԱՅՆՔԻ ՂԵԿԱՎԱՐ

Ո Ր Ո Շ Ո Ւ Մ

12 հունվարի 2023 թվականի N 55

ԱՆՀԱՏ ՁԵՌՆԱՐԿԱՏԵՐ ԱՆԴՐԱՆԻԿ ԱԲՐԱՀԱՄՅԱՆԻՆ 2023 ԹՎԱԿԱՆԻ ԱՌԱՋԻՆ ԿԻՍԱՄՅԱԿԻ ԸՆԹԱՑՔՈՒՄ ՈԳԵԼԻՑ ԵՎ ԱԼԿՈՀՈԼԱՅԻՆ ԽՄԻՉՔՆԵՐԻ ԵՎ ԾԽԱԽՈՏԱՅԻՆ ԱՐՏԱԴՐԱՏԵՍԱԿՆԵՐԻ ԿԱՄ ԾԽԱԽՈՏԱՅԻՆ ԱՐՏԱԴՐԱՏԵՍԱԿՆԵՐԻ ՓՈԽԱՐԻՆԻՉՆԵՐԻ ԿԱՄ ԾԽԱԽՈՏԱՅԻՆ ԱՐՏԱԴՐԱՏԵՍԱԿՆԵՐԻ ՆՄԱՆԱԿՆԵՐԻ ՎԱՃԱՌՔԻ ԹՈՒՅԼՏՎՈՒԹՅՈՒՆ ՏԱԼՈՒ ՄԱՍԻՆ

Համաձայն «Տեղական ինքնակառավարման մասին» օրենքի 45-րդ հոդվածի 1-ին մասի 2-րդ կետի, Աբովյան համայնքի ավագանու 2022 թվականի դեկտեմբերի 28-ի N 191-Ն որոշման, Աբովյան համայնքի ղեկավարի 2022 թվականի դեկտեմբերի 19 N 638 կարգադրության, հիմք ընդունելով անհատ ձեռնարկատեր Անդրանիկ Աբրահամյանի հայտը (մուտք՝ 2023 թվականի հունվարի 10-ի N Ք-71),

1. Անհատ ձեռնարկատեր Անդրանիկ Աբրահամյանին տալ 2023 թվականի առաջին կիսամյակի ընթացքում Աբովյան համայնքի Աբովյան քաղաքի Հանրապետության պողոտայի թիվ 36/2 հասցեում գտնվող 35.55 քառակուսի մետր մակերեսով խանութում ոգելից և ալկոհոլային խմիչքների և ծխախոտային արտադրատեսակների կամ ծխախոտային արտադրատեսակների փոխարինիչների (բացառությամբ բժշկական նշանակության ծխախոտային արտադրատեսակների փոխարինիչների) կամ ծխախոտային արտադրատեսակների նմանակների վաճառքի թույլտվություն (Թույլտվություն N 04 կցվում է):

2. Անհատ ձեռնարկատեր Անդրանիկ Աբրահամյանը պարտավոր է Աբովյանի համայնքապետարանի 900105201074 հաշվեհամարին վճարել տեղական տուրք՝ 42 000 (քառասուներկու հազար) դրամ:

3. Սույն որոշումն ուժի մեջ է մտնում անհատ ձեռնարկատեր Անդրանիկ Աբրահամյանին որոշման ընդունման մասին իրազեկելու օրվան հաջորդող օրվանից:

ՀԱՄԱՅՆՔԻ ՂԵԿԱՎԱՐԻ 1-ԻՆ ՏԵՂԱԿԱԼ **Դ. ՋԱՐՈՅԱՆ**

2023թ. հունվարի 12
ք. Աբովյան

ՀԱՅԱՍՏԱՆԻ ՀԱՆՐԱՊԵՏՈՒԹՅՈՒՆ
ԿՈՏԱՅՔԻ ՄԱՐԶ
ԱԲՈՎՅԱՆԻ ՀԱՄԱՅՆՔԱՊԵՏԱՐԱՆ

ԹՈՒՅԼՏՎՈՒԹՅՈՒՆ N ՈԱԽԾ - 04

ՈԳԵԼԻՑ ԵՎ ԱԼԿՈՀՈԼԱՅԻՆ ԽՄԻՉՔՆԵՐԻ ԵՎ ԾԽԱԽՈՏԱՅԻՆ ԱՐՏԱԴՐԱՏԵՍԱԿՆԵՐԻ ԿԱՄ ԾԽԱԽՈՏԱՅԻՆ ԱՐՏԱԴՐԱՏԵՍԱԿՆԵՐԻ ՓՈԽԱՐԻՆԻՉՆԵՐԻ ԿԱՄ ԾԽԱԽՈՏԱՅԻՆ ԱՐՏԱԴՐԱՏԵՍԱԿՆԵՐԻ ՆՄԱՆԱԿՆԵՐԻ ՎԱՃԱՌՔԻ

Տրված՝ ***12 հունվարի 2023թ.***

Վաճառքի կամ իրացման թույլատրված ապրանքի անվանումը՝
Ոգելից և ալկոհոլային խմիչքների և ծխախոտային արտադրատեսակների կամ ծխախոտային արտադրատեսակների փոխարինիչների (բացառությամբ բժշկական նշանակության ծխախոտային արտադրատեսակների փոխարինիչների) կամ ծխախոտային արտադրատեսակների նմանակների վաճառք:

Հայտատու իրավաբանական անձի լրիվ անվանումը, կազմակերպաիրավական ձևը և գտնվելու վայրը կամ անհատ ձեռնարկատիրոջ անունը, ազգանունը և գտնվելու վայրը, հարկ վճարողի հաշվառման համարը՝

Անդրանիկ Աբրահամյան անհատ ձեռնարկատեր, ՀՀ Կոտայքի մարզ Աբովյան համայնք ք. Աբովյան Հանրապետության փ. 36 շ. 5 բն, ՀՎՀՀ՝ 43007287:

Գործունեության տեսակի իրականացման վայրը՝ ***ՀՀ Կոտայքի մարզ Աբովյան համայնք ք. Աբովյան Հանրապետության պողոտա թիվ 36/2, խանութ:***

Շինության տեսակը՝ ***հիմնական շինություն:***

Թույլտվության գործողության ժամկետը՝ ***01 հունվարի 2023թ.***-ից մինչև ***01 հուլիսի 2023թ.***-ը:

ՀԱՄԱՅՆՔԻ ՂԵԿԱՎԱՐԻ 1-ԻՆ ՏԵՂԱԿԱԼ Դ. ՋԱՐՈՅԱՆ

ՀԱՅԱՍՏԱՆԻ ՀԱՆՐԱՊԵՏՈՒԹՅԱՆ
ԿՈՏԱՅՔԻ ՄԱՐԶԻ ԱԲՈՎՅԱՆ ՀԱՄԱՅՆՔԻ ՂԵԿԱՎԱՐ

Ո Ր Ո Շ Ո Ւ Մ

12 հունվարի 2023 թվականի N 54

ԱՆՀԱՏ ՁԵՌՆԱՐԿԱՏԵՐ ԱՐԱՄ ՀՈՎՀԱՆՆԻՍՅԱՆԻՆ 2023 ԹՎԱԿԱՆԻ ԱՌԱՋԻՆ ԿԻՍԱՄՅԱԿԻ ԸՆԹԱՑՔՈՒՄ ՏԵԽՆԻԿԱԿԱՆ ՀԵՂՈՒԿՆԵՐԻ ՎԱՃԱՌՔԻ ԹՈՒՅԼՏՎՈՒԹՅՈՒՆ ՏԱԼՈՒ ՄԱՍԻՆ

Համաձայն «Տեղական ինքնակառավարման մասին» օրենքի 45-րդ հոդվածի 1-ին մասի 9-րդ կետի, Աբովյան համայնքի ավագանու 2022 թվականի դեկտեմբերի 28-ի N 191-Ն որոշման, Աբովյան համայնքի ղեկավարի 2022 թվականի դեկտեմբերի 19 N 638 կարգադրության, հիմք ընդունելով անհատ ձեռնարկատեր Արամ Հովհաննիսյանի հայտը (մուտք՝ 2023 թվականի հունվարի 09-ի N Ք-44),

1. Անհատ ձեռնարկատեր Արամ Հովհաննիսյանին տալ 2023 թվականի առաջին կիսամյակի ընթացքում Աբովյան համայնքի Աբովյան քաղաքի Է. Ավագյան փողոցի թիվ 1/36 հասցեում գտնվող ավտոտեխսպասարկման կայանում տեխնիկական հեղուկների վաճառքի թույլտվություն (Թույլտվություն N 02 կցվում է):
2. Անհատ ձեռնարկատեր Արամ Հովհաննիսյանը պարտավոր է Աբովյանի համայնքապետարանի 900105201843 հաշվեհամարին վճարել տեղական տուրք՝ 30 000 (երեսուն հազար) դրամ:
3. Սույն որոշումն ուժի մեջ է մտնում անհատ ձեռնարկատեր Արամ Հովհաննիսյանին որոշման ընդունման մասին իրազեկելու օրվան հաջորդող օրվանից:

ՀԱՄԱՅՆՔԻ ՂԵԿԱՎԱՐԻ 1-ԻՆ ՏԵՂԱԿԱԼ **Դ. ՁԱՐՈՅԱՆ**

2023թ. հունվարի 12
ք. Աբովյան

ՀԱՅԱՍՏԱՆԻ ՀԱՆՐԱՊԵՏՈՒԹՅՈՒՆ
ԿՈՏԱՅՔԻ ՄԱՐԶ
ԱԲՈՎՅԱՆԻ ՀԱՄԱՅՆՔԱՊԵՏԱՐԱՆ

ԹՈՒՅԼՏՎՈՒԹՅՈՒՆ ԹԻՎ ՏՀՎ - 02

ՀԱՄԱՅՆՔԻ ՎԱՐՉԱԿԱՆ ՏԱՐԱԾՔՈՒՄ ՏԵԽՆԻԿԱԿԱՆ ՀԵՂՈՒԿՆԵՐԻ ՎԱՃԱՌՔԻ

Տրված՝ ***12 հունվարի 2023թ.***

Վաճառքի թույլատրված ապրանքի անվանումը՝
Տեխնիկական հեղուկների վաճառք:

Հայտատու իրավաբանական անձի լրիվ անվանումը, կազմակերպաիրավական ձևը և գտնվելու վայրը կամ անհատ ձեռնարկատիրոջ անունը, ազգանունը և գտնվելու վայրը, հարկ վճարողի հաշվառման համարը՝
Արամ Հովհաննիսյան անհատ ձեռնարկատեր, ՀՀ, Կոտայքի մարզ Աբովյան համայնք գ. Մայակովսկի, ՀՎՀՀ՝ 43050033:

Գործունեության տեսակի իրականացման վայրը՝ ***ՀՀ, Կոտայքի մարզ, Աբովյան համայնք ք. Աբովյան Է. Ավագյան փողոց թիվ 1/36, ավտոտեխսպասարկման կայան:***

Շինության տեսակը՝ ***հիմնական շինություն:***

Թույլտվության գործողության ժամկետը՝ ***01 հունվարի 2023թ.***-ից մինչև ***01 հուլիսի 2023թ.***-ը:

ՀԱՄԱՅՆՔԻ ՂԵԿԱՎԱՐԻ 1-ԻՆ ՏԵՂԱԿԱԼ Դ. ՉԱՐՈՅԱՆ

ՀԱՅԱՍՏԱՆԻ ՀԱՆՐԱՊԵՏՈՒԹՅԱՆ
ԿՈՏԱՅՔԻ ՄԱՐԶԻ ԱԲՈՎՅԱՆ ՀԱՄԱՅՆՔԻ ՂԵԿԱՎԱՐ

Ո Ր Ո Շ Ո Ւ Մ

12 հունվարի 2023 թվականի N 53

«ԱՐՍԵՆ ԳԱՆՋԱԼՅԱՆ ՍԱՐԳՍԻ» ԱՆՀԱՏ ՁԵՌՆԱՐԿԱՏԻՐՈՋԸ 2023 ԹՎԱԿԱՆԻ ԱՌԱՋԻՆ ԵՌԱՄՍՅԱԿԻ ԸՆԹԱՑՔՈՒՄ ՈԳԵԼԻՑ ԵՎ ԱԼԿՈՀՈԼԱՅԻՆ ԽՄԻՉՔՆԵՐԻ ԵՎ ԾԽԱԽՈՏԱՅԻՆ ԱՐՏԱԴՐԱՏԵՍԱԿՆԵՐԻ ԿԱՄ ԾԽԱԽՈՏԱՅԻՆ ԱՐՏԱԴՐԱՏԵՍԱԿՆԵՐԻ ՓՈԽԱՐԻՆԻՉՆԵՐԻ ԿԱՄ ԾԽԱԽՈՏԱՅԻՆ ԱՐՏԱԴՐԱՏԵՍԱԿՆԵՐԻ ՆՄԱՆԱԿՆԵՐԻ ՎԱՃԱՌՔԻ ԹՈՒՅԼՏՎՈՒԹՅՈՒՆ ՏԱԼՈՒ ՄԱՍԻՆ

Համաձայն «Տեղական ինքնակառավարման մասին» օրենքի 45-րդ հոդվածի 1-ին մասի 2-րդ կետի, Աբովյան համայնքի ավագանու 2022 թվականի դեկտեմբերի 28-ի N 191-Ն որոշման, Աբովյան համայնքի ղեկավարի 2022 թվականի դեկտեմբերի 19 N 638 կարգադրության, հիմք ընդունելով «Արսեն Գանջալյան Սարգսի» անհատ ձեռնարկատիրոջ հայտը (մուտք՝ 2023 թվականի հունվարի 10-ի N Ք-59).

1. «Արսեն Գանջալյան Սարգսի» անհատ ձեռնարկատիրոջը տալ 2023 թվականի առաջին եռամսյակի ընթացքում Աբովյան համայնքի Աբովյան քաղաքի Գառնու փողոցի 10-րդ շենքի թիվ 10/1 հասցեում գտնվող 72.72 քառակուսի մետր մակերեսով խանութում ոգելից և ալկոհոլային խմիչքների և ծխախոտային արտադրատեսակների կամ ծխախոտային արտադրատեսակների փոխարինիչների (բացառությամբ բժշկական նշանակության ծխախոտային արտադրատեսակների փոխարինիչների) կամ ծխախոտային արտադրատեսակների նմանակների վաճառքի թույլտվություն (Թույլտվություն N 03 կցվում է):

2. «Արսեն Գանջալյան Սարգսի» անհատ ձեռնարկատերը պարտավոր է Աբովյանի համայնքապետարանի 900105201074 հաշվեհամարին վճարել տեղական տուրք՝ 27 000 (քսանյոթ հազար) դրամ:

3. Սույն որոշումն ուժի մեջ է մտնում «Արսեն Գանջալյան Սարգսի» անհատ ձեռնարկատիրոջը որոշման ընդունման մասին իրազեկելու օրվան հաջորդող օրվանից:

ՀԱՄԱՅՆՔԻ ՂԵԿԱՎԱՐԻ 1-ԻՆ ՏԵՂԱԿԱԼ Դ. ՋԱՐՈՅԱՆ

2023թ. հունվարի 12
ք. Աբովյան

ՀԱՅԱՍՏԱՆԻ ՀԱՆՐԱՊԵՏՈՒԹՅՈՒՆ
ԿՈՏԱՅՔԻ ՄԱՐԶ
ԱԲՈՎՅԱՆԻ ՀԱՄԱՅՆՔԱՊԵՏԱՐԱՆ

ԹՈՒՅԼՏՎՈՒԹՅՈՒՆ N ՈԱԽԾ – 03

ՈԳԵԼԻՑ ԵՎ ԱԼԿՈՀՈԼԱՅԻՆ ԽՄԻՉՔՆԵՐԻ ԵՎ ԾԽԱԽՈՏԱՅԻՆ ԱՐՏԱԴՐԱՏԵՍԱԿՆԵՐԻ ԿԱՄ ԾԽԱԽՈՏԱՅԻՆ ԱՐՏԱԴՐԱՏԵՍԱԿՆԵՐԻ ՓՈԽԱՐԻՆԻՉՆԵՐԻ ԿԱՄ ԾԽԱԽՈՏԱՅԻՆ ԱՐՏԱԴՐԱՏԵՍԱԿՆԵՐԻ ՆՄԱՆԱԿՆԵՐԻ ՎԱՃԱՌՔԻ

Տրված՝ ***12 հունվարի 2023թ.***

Վաճառքի կամ իրացման թույլատրված ապրանքի անվանումը՝
Ոգելից և ալկոհոլային խմիչքների և ծխախոտային արտադրատեսակների կամ ծխախոտային արտադրատեսակների փոխարինիչների (բացառությամբ բժշկական նշանակության ծխախոտային արտադրատեսակների փոխարինիչների) կամ ծխախոտային արտադրատեսակների նմանակների վաճառք:

Հայտատու իրավաբանական անձի լրիվ անվանումը, կազմակերպաիրավական ձևը և գտնվելու վայրը կամ անհատ ձեռնարկատիրոջ անունը, ազգանունը և գտնվելու վայրը, հարկ վճարողի հաշվառման համարը՝
«Արսեն Գանջալյան Սարգսի» անհատ ձեռնարկատեր, ՀՀ Կոտայքի մարզ Աբովյան համայնք ք. Աբովյան Դարանի փ. 5 շ. 10 բն., ՀՎՀՀ՝ 43039754:

Գործունեության տեսակի իրականացման վայրը՝ ***ՀՀ Կոտայքի մարզ Աբովյան ք. Աբովյան Գառնու փողոց 10 շ. թիվ 10/1, խանութ:***

Շինության տեսակը՝ ***հիմնական շինություն:***

Թույլտվության գործողության ժամկետը՝ ***01 հունվարի 2023թ.***-ից մինչև ***01 ապրիլի 2023թ.***-ը:

ՀԱՄԱՅՆՔԻ ՂԵԿԱՎԱՐԻ 1-ԻՆ ՏԵՂԱԿԱԼ Դ. ՉԱՐՈՅԱՆ

ՀԱՅԱՍՏԱՆԻ ՀԱՆՐԱՊԵՏՈՒԹՅԱՆ
ԿՈՏԱՅՔԻ ՄԱՐԶԻ ԱԲՈՎՅԱՆ ՀԱՄԱՅՆՔԻ ՂԵԿԱՎԱՐ

Ո Ր Ո Շ Ո Ւ Մ

12 հունվարի 2023 թվականի N 52

«ԱՐԹՈՒՐ ՀՈՎՀԱՆՆԻՍՅԱՆ ԱԼՅՈՇԱՅԻ» ԱՆՀԱՏ ՁԵՌՆԱՐԿԱՏԻՐՈՋԸ 2023 ԹՎԱԿԱՆԻ ԸՆԹԱՑՔՈՒՄ ՏԵԽՆԻԿԱԿԱՆ ՀԵՂՈՒԿՆԵՐԻ ՎԱՃԱՌՔԻ ԹՈՒՅԼՏՎՈՒԹՅՈՒՆ ՏԱԼՈՒ ՄԱՍԻՆ

Համաձայն «Տեղական ինքնակառավարման մասին» օրենքի 45-րդ հոդվածի 1-ին մասի 9-րդ կետի, Աբովյան համայնքի ավագանու 2022 թվականի դեկտեմբերի 28-ի N 191-Ն որոշման, Աբովյան համայնքի ղեկավարի 2022 թվականի դեկտեմբերի 19 N 638 կարգադրության, հիմք ընդունելով «Արթուր Հովհաննիսյան Ալյոշայի» անհատ ձեռնարկատիրոջ հայտը (մուտք՝ 2023 թվականի հունվարի 10-ի N Ք-57).

1. «Արթուր Հովհաննիսյան Ալյոշայի» անհատ ձեռնարկատիրոջը տալ 2023 թվականի ընթացքում Աբովյան համայնքի Աբովյան քաղաքի Երևանյան փողոցի թիվ 1/86 հասցեում տեխնիկական հեղուկների վաճառքի թույլտվություն (Թույլտվություն N 01 կցվում է):
2. «Արթուր Հովհաննիսյան Ալյոշայի» անահատ ձեռնարկատերը պարտավոր է Աբովյանի համայնքապետարանի 900105201843 հաշվեհամարին վճարել տեղական տուրք՝ 60 000 (վաթսուն հազար) դրամ:
3. Սույն որոշումն ուժի մեջ է մտնում «Արթուր Հովհաննիսյան Ալյոշայի» ձեռնարկատիրոջը որոշման ընդունման մասին իրազեկելու օրվան հաջորդող օրվանից:

ՀԱՄԱՅՆՔԻ ՂԵԿԱՎԱՐԻ 1-ԻՆ ՏԵՂԱԿԱԼ **Դ. ՋԱՐՈՅԱՆ**

2023թ. հունվարի 12
ք. Աբովյան

ՀԱՅԱՍՏԱՆԻ ՀԱՆՐԱՊԵՏՈՒԹՅՈՒՆ
ԿՈՏԱՅՔԻ ՄԱՐԶ
ԱԲՈՎՅԱՆԻ ՀԱՄԱՅՆՔԱՊԵՏԱՐԱՆ

ԹՈՒՅԼՏՎՈՒԹՅՈՒՆ ԹԻՎ ՏՀՎ - 01

ՀԱՄԱՅՆՔԻ ՎԱՐՉԱԿԱՆ ՏԱՐԱԾՔՈՒՄ ՏԵԽՆԻԿԱԿԱՆ ՀԵՂՈՒԿՆԵՐԻ ՎԱՃԱՌՔԻ

Տրված՝ ***12 հունվարի 2023թ.***

Վաճառքի թույլատրված ապրանքի անվանումը՝
Տեխնիկական հեղուկների վաճառք:

Հայտատու իրավաբանական անձի լրիվ անվանումը, կազմակերպաիրավական ձևը և գտնվելու վայրը կամ անհատ ձեռնարկատիրոջ անունը, ազգանունը և գտնվելու վայրը, հարկ վճարողի հաշվառման համարը՝
«Արթուր Հովհաննիսյան Այոշայի» անհատ ձեռնարկատեր, ՀՀ Կոտայքի մարզ Աբովյան համայնք ք. Աբովյան Ինտերնացիոնալ փողոց շ. 6 բն. 3, ՀՎՀՀ՝ 43033052:

Գործունեության տեսակի իրականացման վայրը՝ ***ՀՀ Կոտայքի մարզ Աբովյան համայնք ք. Աբովյան Երևանյան փողոց, թիվ 1/86:***

Շինության տեսակը՝ ***հիմնական շինություն:***

Թույլտվության գործողության ժամկետը՝ ***01 հունվարի 2023թ.***-ից մինչև ***31 դեկտեմբերի 2023թ.***-ը:

ՀԱՄԱՅՆՔԻ ՂԵԿԱՎԱՐԻ 1-ԻՆ ՏԵՂԱԿԱԼ Դ. ԶԱՐՈՅԱՆ

ՀԱՅԱՍՏԱՆԻ ՀԱՆՐԱՊԵՏՈՒԹՅԱՆ
ԿՈՏԱՅՔԻ ՄԱՐԶԻ ԱԲՈՎՅԱՆ ՀԱՄԱՅՆՔԻ ՂԵԿԱՎԱՐ

Ո Ր Ո Շ Ո Ւ Մ

11 հունվարի 2023 թվականի N 51

«ԼԵՈ Ա» ՍԱՀՄԱՆԱՓԱԿ ՊԱՏԱՍԽԱՆԱՏՎՈՒԹՅԱՄԲ ԸՆԿԵՐՈՒԹՅԱՆԸ ԳՆՄԱՆ ԳՈՐԾԸՆԹԱՑԻՆ ՄԱՍՆԱԿՑԵԼՈՒ ԻՐԱՎՈՒՆՔ ՉՈՒՆԵՑՈՂ ՄԱՍՆԱԿԻՑՆԵՐԻ ՑՈՒՑԱԿՈՒՄ ՆԵՐԱՌԵԼՈՒ ՄԱՍԻՆ

Ղեկավարվելով «Գնումների մասին» օրենքի 6-րդ հոդվածի 1-ին մասի 6-րդ կետի «ա» ենթակետով, Հայաստանի Հանրապետության կառավարության 2017 թվականի մայիսի 4-ի N 526-Ն որոշման 32-րդ կետի 19-րդ ենթակետով, Աբովյան համայնքի ղեկավարի 2022թ. դեկտեմբերի 19-ի N 638 կարգադրությունով և հաշվի առնելով այն հանգամանքը, որ «ԱԲՀ-ԷԱՃԱՊՁԲ-23/01» ծածկագրով էլեկտրոնային աճուրդով Աբովյանի համայնքային ենթակայությամբ գործող մանկապարտեզների կարիքների համար կենտրոնացված կարգով սննդամթերք ձեռք բերելու նպատակով գնման ընթացակարգի մասնակից «Լեո Ա» սահմանափակ պատասխանատվությամբ ընկերությունը խախտել է գնման գործընթացի շրջանակում ստանձնած պարտավորությունը, որը հանգեցրել է պատվիրատուի կողմից գնման գործընթացին տվյալ մասնակցի հետագա մասնակցության դադարեցմանը.

1. Դիմել Հայաստանի Հանրապետության ֆինանսների նախարարությանը՝ «Լեո Ա» սահմանափակ պատասխանատվությամբ ընկերությանը գնման գործընթացին մասնակցելու իրավունք չունեցող մասնակիցների ցուցակում ներառելու համար:
2. Սույն որոշումը կարող է բողոքարկվել «Գնումների մասին» օրենքով սահմանված ժամկետում և կարգով:
3. Սույն որոշումն ուժի մեջ է մտնում ընդունման պահից:

ՀԱՄԱՅՆՔԻ ՂԵԿԱՎԱՐԻ 1-ԻՆ ՏԵՂԱԿԱԼ Դ. ՋԱՐՈՅԱՆ

2023թ. հունվարի 11
ք. Աբովյան

ՀԱՅԱՍՏԱՆԻ ՀԱՆՐԱՊԵՏՈՒԹՅԱՆ
ԿՈՏԱՅՔԻ ՄԱՐԶԻ ԱԲՈՎՅԱՆ ՀԱՄԱՅՆՔԻ ՂԵԿԱՎԱՐ

Ո Ր Ո Շ Ո Ւ Մ

11 հունվարի 2023 թվականի N 50

«ՏԵՐԵՎ» ՍԱՀՄԱՆԱՓԱԿ ՊԱՏԱՍԽԱՆԱՏՎՈՒԹՅԱՄԲ ԸՆԿԵՐՈՒԹՅԱՆԸ ԳՆՄԱՆ ԳՈՐԾԸՆԹԱՑԻՆ ՄԱՍՆԱԿՑԵԼՈՒ ԻՐԱՎՈՒՆՔ ՉՈՒՆԵՑՈՂ ՄԱՍՆԱԿԻՑՆԵՐԻ ՑՈՒՑԱԿՈՒՄ ՆԵՐԱՌԵԼՈՒ ՄԱՍԻՆ

Ղեկավարվելով «Գնումների մասին» օրենքի 6-րդ հոդվածի 1-ին մասի 6-րդ կետի «բ» ենթակետով, Հայաստանի Հանրապետության կառավարության 2017 թվականի մայիսի 4-ի N 526-Ն որոշման 32-րդ կետի 19-րդ ենթակետով, Աբովյան համայնքի ղեկավարի 2022թ. դեկտեմբերի 19-ի N 638 կարգադրությունով և հաշվի առնելով այն հանգամանքը, որ «ԱԲՀ-ԷԱՃԱՊՁԲ-23/01» ծածկագրով էլեկտրոնային աճուրդով Աբովյանի համայնքային ենթակայությամբ գործող մանկապարտեզների կարիքների համար կենտրոնացված կարգով սննդամթերք ձեռք բերելու նպատակով գնման ընթացակարգի մասնակից «Տերև» սահմանափակ պատասխանատվությամբ ընկերությունը խախտել է գնման գործընթացի շրջանակում ստանձնած պարտավորությունը, որը հանգեցրել է պատվիրատուի կողմից գնման գործընթացին տվյալ մասնակցի հետագա մասնակցության դադարեցմանը.

1. Դիմել Հայաստանի Հանրապետության ֆինանսների նախարարությանը՝ «Տերև» սահմանափակ պատասխանատվությամբ ընկերությանը գնման գործընթացին մասնակցելու իրավունք չունեցող մասնակիցների ցուցակում ներառելու համար:
2. Սույն որոշումը կարող է բողոքարկվել «Գնումների մասին» օրենքով սահմանված ժամկետում և կարգով:
3. Սույն որոշումն ուժի մեջ է մտնում ընդունման պահից:

ՀԱՄԱՅՆՔԻ ՂԵԿԱՎԱՐԻ 1-ԻՆ ՏԵՂԱԿԱԼ Դ. ՋԱՐՈՅԱՆ

2023թ. հունվարի 11
ք. Աբովյան

ՀԱՅԱՍՏԱՆԻ ՀԱՆՐԱՊԵՏՈՒԹՅԱՆ
ԿՈՏԱՅՔԻ ՄԱՐԶԻ ԱԲՈՎՅԱՆ ՀԱՄԱՅՆՔԻ ՂԵԿԱՎԱՐ

Ո Ր Ո Շ Ո Ւ Մ

11 հունվարի 2023 թվականի N 49

ԱԲՈՎՅԱՆ ՀԱՄԱՅՆՔԻ ՂԵԿԱՎԱՐԻ 2022 ԹՎԱԿԱՆԻ ԱՊՐԻԼԻ 22-Ի N 854 ՈՐՈՇՄԱՆ ՄԵՋ ՓՈՓՈԽՈՒԹՅՈՒՆ ԿԱՏԱՐԵԼՈՒ ՄԱՍԻՆ

Համաձայն «Նորմատիվ իրավական ակտերի մասին» օրենքի 33-րդ և 34-րդ հոդվածների, Աբովյան համայնքի ղեկավարի 2022 թվականի դեկտեմբերի 19-ի N 638 կարգադրության.

1. Աբովյան համայնքի ղեկավարի 2022 թվականի ապրիլի 22-ի «Աբովյան համայնքի սեփականություն հանդիսացող գույքի աճուրդների կազմակերպման նպատակով աճուրդային հանձնաժողով ստեղծելու մասին» N 854 որոշման 1-ին կետի 3-րդ ենթակետում կատարել հետևյալ փոփոխությունը՝ «Արման Մեղրյան» բառերը փոխարինել «Արմեն Քոսակյան» բառերով:

2. Սույն որոշումն ուժի մեջ է մտնում որոշման ընդունման մասին իրազեկելու օրվան հաջորդող օրվանից:

ՀԱՄԱՅՆՔԻ ՂԵԿԱՎԱՐԻ 1-ԻՆ ՏԵՂԱԿԱԼ Դ. ԶԱՐՈՅԱՆ

2023թ. հունվարի 11
ք. Աբովյան

ՀԱՅԱՍՏԱՆԻ ՀԱՆՐԱՊԵՏՈՒԹՅԱՆ
ԿՈՏԱՅՔԻ ՄԱՐԶԻ ԱԲՈՎՅԱՆ ՀԱՄԱՅՆՔԻ ՂԵԿԱՎԱՐ

Ո Ր Ո Շ Ո Ւ Մ

11 հունվարի 2023 թվականի N 48

ԱԲՈՎՅԱՆ ՀԱՄԱՅՆՔԻ ՂԵԿԱՎԱՐԻ 2022 ԹՎԱԿԱՆԻ ՄԱՅԻՍԻ 24-Ի N 1308 ՈՐՈՇՄԱՆ ՄԵՋ ՓՈՓՈԽՈՒԹՅՈՒՆ ԿԱՏԱՐԵԼՈՒ ՄԱՍԻՆ

Համաձայն «Նորմատիվ իրավական ակտերի մասին» օրենքի 33-րդ և 34-րդ հոդվածների, Աբովյան համայնքի ղեկավարի 2022 թվականի դեկտեմբերի 19-ի N 638 կարգադրության.

1. Աբովյան համայնքի ղեկավարի 2022 թվականի մայիսի 24-ի «Աբովյան համայնքի աճուրդի անցկացման կանոնակարգը հաստատելու մասին» N 1308 որոշմամբ հաստատված հավելվածի 21-րդ կետում կատարել հետևյալ փոփոխությունը՝ «աճուրդի անցկացման օրը՝ աճուրդի բացումից առնվազն 30 րոպե առաջ» բառերը փոխարինել «աճուրդի անցկացման օրվան նախորդող երկու օրվա ընթացքում» բառերով:

2. Սույն որոշումն ուժի մեջ է մտնում ընդունման պահից:

ՀԱՄԱՅՆՔԻ ՂԵԿԱՎԱՐԻ 1-ԻՆ ՏԵՂԱԿԱԼ՝ **Դ. ՉԱՐՈՅԱՆ**

2023թ. հունվարի 11
ք. Աբովյան

ՀԱՅԱՍՏԱՆԻ ՀԱՆՐԱՊԵՏՈՒԹՅԱՆ
ԿՈՏԱՅՔԻ ՄԱՐԶԻ ԱԲՈՎՅԱՆ ՀԱՄԱՅՆՔԻ ՂԵԿԱՎԱՐ

Ո Ր Ո Շ Ո Ւ Մ

11 հունվարի 2023 թվականի N 47

ԱՐՏՅՈՄ ԵՂԻԱԶԱՐՅԱՆԻ ԿՈՂՄԻՑ ԻՐԱԿԱՆԱՑՎԱԾ ՀԱՍԱՐԱԿԱԿԱՆ ՍՊԱՍԱՐԿՄԱՆ ՕԲՅԵԿՏԻ ԿԱՌՈՒՑՄԱՆ ՇԱՀԱԳՈՐԾՄԱՆ ԹՈՒՅԼՏՎՈՒԹՅՈՒՆԸ ՁԵՎԱԿԵՐՊԵԼՈՒ ՄԱՍԻՆ

Համաձայն «Տեղական ինքնակառավարման մասին» օրենքի 42-րդ հոդվածի 1-ին մասի 7-րդ կետի, Հայաստանի Հանրապետության կառավարության 2015 թվականի մարտի 19-ի N 596-Ն որոշման, իրավահարաբերության ծագման պահին գործող Աբովյան համայնքի ավագանու 2022 թվականի ապրիլի 15-ի N 25-Ն որոշման, Աբովյան համայնքի ղեկավարի 2022 թվականի դեկտեմբերի 19-ի N 638 կարգադրության, հաշվի առնելով Արտյոմ Եղիազարյանի դիմումը (մուտք՝ 2022 թվականի դեկտեմբերի 29-ի N Ք-6785).

1. Ձևակերպել կառուցապատող Արտյոմ Եղիազարյանի կողմից իրականացված Աբովյան համայնքի Արամուս գյուղի Ազատամարտիկների խճուղու 20/1 հասցեում գտնվող հասարակական սպասարկման օբյեկտի կառուցման շահագործման թույլտվությունը (շահագործման թույլտվությունը կցվում է):

2. Արտյոմ Եղիազարյանը պարտավոր է Աբովյանի համայնքապետարանի 900105201355 հաշվեհամարին մուծել 14 000 (տասնչորս հազար) դրամ տեղական վճար՝ շահագործման թույլտվություն տրամադրելու համար:

3. Սույն որոշումն ուժի մեջ է մտնում Արտյոմ Եղիազարյանին որոշման ընդունման մասին իրազեկելու օրվան հաջորդող օրվանից:

ՀԱՄԱՅՆՔԻ ՂԵԿԱՎԱՐԻ 1-ԻՆ ՏԵՂԱԿԱԼ Դ. ՁԱՐՈՅԱՆ

2023թ. հունվարի 11
ք. Աբովյան

ՀԱՅԱՍՏԱՆԻ ՀԱՆՐԱՊԵՏՈՒԹՅՈՒՆ
ԿՈՏԱՅՔԻ ՄԱՐԶ, ՀԱՄԱՅՆՔ ԱԲՈՎՅԱՆ
ԱՎԱՐՏԱԿԱՆ ԱԿՏ (ՇԱՀԱԳՈՐԾՄԱՆ ԹՈՒՅԼՏՎՈՒԹՅՈՒՆ)

N 11 « 11 » հունվարի 2023 թ.

Կառուցապատող **Արտյոմ Եղիազարանի, հեռ. + 374 93 93 11 88** կողմից
(իրավաբանական անձի անվանումը, ֆիզիկական անձի անունը, ազգանունը, հեռախոսահամարը, էլեկտրոնային հասցեն)

Կառուցված **հասարակական սպասարկման օբյեկտը**
(օբյեկտի անվանումը)

որը գտնվում է **Կոտայքի մարզ Աբովյան համայնք, գյուղ Արամուս Ազատամարտիկների խճուղի 20/1** հասցեում՝
(օբյեկտի տեղադրությունը, հասցեն)

համարվում է ավարտված և պատրաստ է շահագործման, որի՝

1.նախագծային փաստաթղթերը մշակվել են **« ՎԱՆԱՐԽ » ՍՊԸ-ի** կողմից
(նախագծային կազմակերպության անվանումն օրենքով սահմանված դեպքերում՝ լիցենզիայի համարը, անհատ ձեռնարկատիրոջ անունը, ազգանունը, լիցենզիայի համարը)

2.շինարարությունն սկսվել է **Արամուս համայնքի ղեկավարի** կողմից
(շինարարության թույլտվություն տվող մարմնի անվանումը)

Տրված **« 2 » հունիսի 2021 թ. N 17** շինարարության թույլտվության համաձայն.

3.շինարարությունն իրականացվել է **« ՀՈՎԱՐՍՇԻՆ » ՍՊԸ-ի** կողմից
(գլխավոր կապալառուի անվանումը)

4.օբյեկտի հիմնական ցուցանիշներն են՝ **հասարակական սպասարկման օբյեկտի ընդհանուր մակերեսը կազմում է 75.0 քմ.**

5. հատուկ պայմանները **ոչ էական շեղումներով**

ՀԻՄՔԵՐ՝

1) կառուցապատողի դիմումը **« 29 » դեկտեմբերի 2022 թ.**
2) ընդունող հանձնաժողովի ակտը **« 23 » դեկտեմբերի 2022 թ.**
3) կատարողական փաստաթղթերի ցանկը կամ շինության տեխնիկական վիճակի մասին համապատասխան հետազննության դրական եզրակացությունը 5 թերթ:

ՀԱՅԱՍՏԱՆԻ ՀԱՆՐԱՊԵՏՈՒԹՅԱՆ
ԱԲՈՎՅԱՆ ՀԱՄԱՅՆՔԻ ՂԵԿԱՎԱՐԻ ԱՌԱՋԻՆ ՏԵՂԱԿԱԼ **Դ.ԶԱՐՈՅԱՆ**

« 11 » հունվարի 2023 թ.

Կ.Տ.

ՀԱՅԱՍՏԱՆԻ ՀԱՆՐԱՊԵՏՈՒԹՅԱՆ
ԿՈՏԱՅՔԻ ՄԱՐԶԻ ԱԲՈՎՅԱՆ ՀԱՄԱՅՆՔԻ ՂԵԿԱՎԱՐ

Ո Ր Ո Շ Ո Ւ Մ

11 հունվարի 2023 թվականի N 46

ՎԵՐԳՈՒՇ ՇՈՒՇԱՆՅԱՆԻ ԵՎ ՎԱՐԴԱՆ ԹՈՒՄԱՆՅԱՆԻ ԿՈՂՄԻՑ ԻՐԱԿԱՆԱՑՎԱԾ ՆԿՈՒՂՈՎ ԵՐԿՀԱՐԿԱՆԻ ԲՆԱԿԵԼԻ ՏԱՆ ԿԱՌՈՒՑՄԱՆ ՇԱՀԱԳՈՐԾՄԱՆ ԹՈՒՅԼՏՎՈՒԹՅՈՒՆԸ ՁԵՎԱԿԵՐՊԵԼՈՒ ՄԱՍԻՆ

Համաձայն «Տեղական ինքնակառավարման մասին» օրենքի 42-րդ հոդվածի 1-ին մասի 7-րդ կետի, Հայաստանի Հանրապետության կառավարության 2015 թվականի մարտի 19-ի N 596-Ն որոշման, իրավահարաբերության ծագման պահին գործող Աբովյան համայնքի ավագանու 2022 թվականի ապրիլի 15-ի N 25-Ն որոշման, Աբովյան համայնքի ղեկավարի 2022 թվականի դեկտեմբերի 19-ի N 638 կարգադրության, հաշվի առնելով Վերգուշ Շուշանյանի դիմումը (մուտք՝ 2022 թվականի դեկտեմբերի 28-ի N Ք-6764).

1. Ձևակերպել կառուցապատողներ Վերգուշ Շուշանյանի և Վարդան Թումանյանի կողմից իրականացված Աբովյան համայնքի Առինջ գյուղի Խ. Աբովյան թաղամասի 10-րդ փողոցի 18/1 հասցեում գտնվող նկուղով երկհարկանի բնակելի տան կառուցման շահագործման թույլտվությունը (շահագործման թույլտվությունը կցվում է):

2. Սույն որոշման 1-ին կետում նշված անձինք պարտավոր են Աբովյանի համայնքապետարանի 900105201355 հաշվեհամարին մուծել 14 000 (տասնչորս հազար) դրամ տեղական վճար՝ շահագործման թույլտվություն տրամադրելու համար:

3. Սույն որոշումն ուժի մեջ է մտնում որոշման ընդունման մասին իրազեկելու օրվան հաջորդող օրվանից:

ՀԱՄԱՅՆՔԻ ՂԵԿԱՎԱՐԻ 1-ԻՆ ՏԵՂԱԿԱԼ Դ. ՋԱՐՈՅԱՆ

2023թ. հունվարի 11
ք. Աբովյան

ՀԱՅԱՍՏԱՆԻ ՀԱՆՐԱՊԵՏՈՒԹՅՈՒՆ
ԿՈՏԱՅՔԻ ՄԱՐԶ, ՀԱՄԱՅՆՔ ԱԲՈՎՅԱՆ
ԱՎԱՐՏԱԿԱՆ ԱԿՏ (ՇԱՀԱԳՈՐԾՄԱՆ ԹՈՒՅԼՏՎՈՒԹՅՈՒՆ)

N 10 « 11 » հունվարի 2023 թ.

Կառուցապատող **Վերգուշ Շուշանյանի և Վարդան Թումանյանի, հեռ. + 374 93 83 22 44** կողմից
(իրավաբանական անձի անվանումը, ֆիզիկական անձի անունը, ազգանունը, հեռախոսահամարը, էլեկտրոնային հասցեն)

Կառուցված **նկուղով երկհարկանի բնակելի տունը**
(օբյեկտի անվանումը)

որը գտնվում է **Կոտայքի մարզ Աբովյան համայնք, գյուղ Առինջ Խ.Աբովյան թաղամաս 10-րդ փողոց 18/1** հասցեում՝
(օբյեկտի տեղադրությունը, հասցեն)

համարվում է ավարտված և պատրաստ է շահագործման, որի՝

1.նախագծային փաստաթղթերը մշակվել են **« ՄԻԴԻՍ ԱՐՔԻԹԵՔԹՍ » ՍՊԸ-ի** կողմից
(նախագծային կազմակերպության անվանումն օրենքով սահմանված դեպքերում՝ լիցենզիայի համարը, անհատ ձեռնարկատիրոջ անունը, ազգանունը, լիցենզիայի համարը)

2.շինարարությունն սկսվել է **Առինջ համայնքի ղեկավարի** կողմից
(շինարարության թույլտվություն տվող մարմնի անվանումը)

Տրված **« 03 » դեկտեմբերի 2021 թ. N 351** շինարարության թույլտվության համաձայն.

3.շինարարությունն իրականացվել է **տնտեսական եղանակով, Վերգուշ Շուշանյանի և Վարդան Թումանյանի** կողմից
(գլխավոր կապալառուի անվանումը)

4.օբյեկտի հիմնական ցուցանիշներն են՝ **նկուղով երկհարկանի բնակելի տան ընդհանուր մակերեսը կազմում է 225.3 քմ.**

5. հատուկ պայմանները **ոչ էական շեղումներով**

ՀԻՄՔԵՐ՝

1) կառուցապատողի դիմումը **« 28 » դեկտեմբերի 2022 թ.**
2) ընդունող հանձնաժողովի ակտը **« 28 » դեկտեմբերի 2022 թ.**
3) կատարողական փաստաթղթերի ցանկը կամ շինության տեխնիկական վիճակի մասին համապատասխան հետազոտության դրական եզրակացությունը 4 թերթ:

ՀԱՅԱՍՏԱՆԻ ՀԱՆՐԱՊԵՏՈՒԹՅԱՆ
ԱԲՈՎՅԱՆ ՀԱՄԱՅՆՔԻ ՂԵԿԱՎԱՐԻ ԱՌԱՋԻՆ ՏԵՂԱԿԱԼ Դ.ԶԱՐՈՅԱՆ

« 11 » հունվարի 2023 թ.

Կ.Տ.

ՀԱՅԱՍՏԱՆԻ ՀԱՆՐԱՊԵՏՈՒԹՅԱՆ
ԿՈՏԱՅՔԻ ՄԱՐԶԻ ԱԲՈՎՅԱՆ ՀԱՄԱՅՆՔԻ ՂԵԿԱՎԱՐ

Ո Ր Ո Շ Ո Ւ Մ

11 հունվարի 2023 թվականի N 45

ԱԼԲԵՐՏ ԲԱԲԱՅԱՆԻ ԿՈՂՄԻՑ ԻՐԱԿԱՆԱՑՎԱԾ ԲՆԱԿԵԼԻ ՏԱՆ ԵՎ ՊԱՐՍՊԻ ՎԵՐԱԿԱՌՈՒՑՄԱՆ, ԱՎՏՈՏՆԱԿԻ ԵՎ ՕԺԱՆԴԱԿ ՇԻՆՈՒԹՅԱՆ ԿԱՌՈՒՑՄԱՆ ՇԱՀԱԳՈՐԾՄԱՆ ԹՈՒՅԼՏՎՈՒԹՅՈՒՆԸ ՁԵՎԱԿԵՐՊԵԼՈՒ ՄԱՍԻՆ

Համաձայն «Տեղական ինքնակառավարման մասին» օրենքի 42-րդ հոդվածի 1-ին մասի 7-րդ կետի, Հայաստանի Հանրապետության կառավարության 2015 թվականի մարտի 19-ի N 596-Ն որոշման, Աբովյան համայնքի ավագանու 2022 թվականի դեկտեմբերի 28-ի N 192-Ն որոշման, Աբովյան համայնքի ղեկավարի 2022 թվականի դեկտեմբերի 19-ի N 638 կարգադրության, հաշվի առնելով Ալբերտ Բաբայանի դիմումը (մուտք՝ 2023 թվականի հունվարի 04-ի N Ք-18).

1. Ձևակերպել կառուցապատող Ալբերտ Բաբայանի կողմից իրականացված Աբովյան համայնքի Աբովյան քաղաքի 7-րդ միկրոշրջանի 1-ին թաղամասի 3 հասցեում գտնվող բնակելի տան և պարսպի վերակառուցման, ավտոտնակի և օժանդակ շինության կառուցման շահագործման թույլտվությունը (շահագործման թույլտվությունը կցվում է):
2. Ալբերտ Բաբայանը պարտավոր է Աբովյանի համայնքապետարանի 900105201355 հաշվեհամարին մուծել 14 000 (տասնչորս հազար) դրամ տեղական վճար՝ շահագործման թույլտվություն տրամադրելու համար:
3. Սույն որոշումն ուժի մեջ է մտնում Ալբերտ Բաբայանին որոշման ընդունման մասին իրազեկելու օրվան հաջորդող օրվանից:

ՀԱՄԱՅՆՔԻ ՂԵԿԱՎԱՐԻ 1-ԻՆ ՏԵՂԱԿԱԼ Դ. ԶԱՐՈՅԱՆ

2023թ. հունվարի 11
ք. Աբովյան

ՀԱՅԱՍՏԱՆԻ ՀԱՆՐԱՊԵՏՈՒԹՅՈՒՆ
ԿՈՏԱՅՔԻ ՄԱՐԶ, ՀԱՄԱՅՆՔ ԱԲՈՎՅԱՆ
ԱՎԱՐՏԱԿԱՆ ԱԿՏ (ՇԱՀԱԳՈՐԾՄԱՆ ԹՈՒՅԼՏՎՈՒԹՅՈՒՆ)

N 09 « 11 » հունվարի 2023 թ.

Կառուցապատող **Ալբերտ Բաբայանի, հեռ. + 374 94 60 65 05** կողմից
(իրավաբանական անձի անվանումը, ֆիզիկական անձի անունը, ազգանունը, հեռախոսահամարը, էլեկտրոնային հասցեն)

Կառուցված **բնակելի տան և պարիսպի վերակառուցումը, ավտոտնակը և օժանդակ շինությունը**
(օբյեկտի անվանումը)

որը գտնվում է **Կոտայքի մարզ Աբովյան համայնք, քաղաք Աբովյան 7 - րդ միկրոշրջան 1 – ին թաղամաս 3** հասցեում՝
(օբյեկտի տեղադրությունը, հասցեն)

համարվում է ավարտված և պատրաստ է շահագործման, որի՝

1.նախագծային փաստաթղթերը մշակվել են **« ՍԵԳԱՍՏ » ՍՊԸ-ի** կողմից
(նախագծային կազմակերպության անվանումն օրենքով սահմանված դեպքերում՝ լիցենզիայի համարը, անհատ ձեռնարկատիրոջ անունը, ազգանունը, լիցենզիայի համարը)

2.շինարարությունն սկսվել է **Աբովյան համայնքի ղեկավարի** կողմից
(շինարարության թույլտվություն տվող մարմնի անվանումը)

Տրված **« 07 » հուլիսի 2022 թ. N 178** շինարարության թույլտվության համաձայն.

3.շինարարությունն իրականացվել է **« ՀՈՎԱՐՍՇԻՆ » ՍՊԸ-ի** կողմից
(գլխավոր կապալառուի անվանումը)

4.օբյեկտի հիմնական ցուցանիշներն են՝ **բնակելի տան վերակառուցված շքամուտքը 10.4 քմ. օժանդակ շինության մակերեսը կազմում է 59.75 քմ. պարիսպը 1.5 քմ. ավտոտնակը 57.2 քմ**

5. հատուկ պայմանները **ոչ էական շեղումներով**

ՀԻՄՔԵՐ՝

1) կառուցապատողի դիմումը **« 04 » հունվարի 2023 թ.**
2) ընդունող հանձնաժողովի ակտը **« 04 » հունվարի 2023 թ.**
3) կատարողական փաստաթղթերի ցանկը կամ շինության տեխնիկական վիճակի մասին համապատասխան հետազննության դրական եզրակացությունը **15** թերթ:

ՀԱՅԱՍՏԱՆԻ ՀԱՆՐԱՊԵՏՈՒԹՅԱՆ
ԱԲՈՎՅԱՆ ՀԱՄԱՅՆՔԻ ՂԵԿԱՎԱՐ ԱՌԱՋՆ ՏԵՂԱԿԱԼ **Դ.ԶԱՐՈՅԱՆ**

« 11 » հունվարի 2023 թ.

Կ.Տ.

ՀԱՅԱՍՏԱՆԻ ՀԱՆՐԱՊԵՏՈՒԹՅԱՆ
ԿՈՏԱՅՔԻ ՄԱՐԶԻ ԱԲՈՎՅԱՆ ՀԱՄԱՅՆՔԻ ՂԵԿԱՎԱՐ

Ո Ր Ո Շ Ո Ւ Մ

11 հունվարի 2023 թվականի N 44

ԱԲՈՎՅԱՆ ՀԱՄԱՅՆՔԻ ԲԱԼԱՀՈՎԻՏ ԳՅՈՒՂԻ 1-ԻՆ ՓՈՂՈՑԻ ԹԻՎ 11 ՀԱՍՑԵՈՒՄ ԳՏՆՎՈՂ ՀՈՂԱՄԱՍՈՒՄ ԻՆՔՆԱԿԱՄ ԿԱՌՈՒՑՎԱԾ ԲՆԱԿԵԼԻ ՏՈՒՆԸ, ԱՎՏՈՏՆԱԿԸ, ՕԺԱՆԴԱԿ ՇԻՆՈՒԹՅՈՒՆԸ ԵՎ ՊԱՐԻՍՊՆԵՐՆ ՕՐԻՆԱԿԱՆԱՑՆԵԼՈՒ ՄԱՍԻՆ

Համաձայն «Տեղական ինքնակառավարման մասին» օրենքի 35-րդ հոդվածի 1-ին մասի 24-րդ կետի, «Անշարժ գույքի հարկով հարկման նպատակով անշարժ գույքի շուկայական արժեքին մոտարկված կադաստրային գնահատման կարգը սահմանելու մասին» օրենքի 4-րդ հոդվածի 2-րդ մասի 6-րդ կետի, Հայաստանի Հանրապետության կառավարության 2006 թվականի մայիսի 18-ի N 912-Ն որոշմամբ հաստատված կարգի 8-րդ, 9-րդ, 11-րդ և 18-րդ կետերի, 2020 թվականի հունիսի 4-ի N 1023-Ն որոշման, հաշվի առնելով այն հանգամանքը, որ բնակելի տունը, ավտոտնակը, օժանդակ շինությունը և պարիսպները կառուցված չեն ինժեներատրանսպորտային օբյեկտների օտարման կամ անվտանգության գոտիներում, քաղաքաշինական նորմերի և կանոնների էական խախտումներով, դրանց պահպանումը չի խախտում այլ անձանց իրավունքները և օրենքով պահպանվող շահերը, վտանգ չի սպառնում քաղաքացիների կյանքին ու առողջությանը, չի առաջացնում հարկադիր սերվիտուտ պահանջելու իրավունք, Աբովյան համայնքի ղեկավարի 2022 թվականի դեկտեմբերի 19-ի N 638 կարգադրությունը և հիմք ընդունելով Բելլա Պետրոսյանի դիմումը (մուտք՝ 2022 թվականի նոյեմբերի 14-ի N Ք-5795),

1. Լևոն Ձոնիկի, Բելլա Սարիբեկի և Արմինե Լևոնի Պետրոսյաններին ընդհանուր համատեղ սեփականության իրավունքով պատկանող (հիմք՝ 2022 թվականի հոկտեմբերի 11-ի N 11102022-07-0101 վկայական) Աբովյան համայնքի Բալահովիտ գյուղի 1-ին փողոցի թիվ 11 հասցեում գտնվող 332.3 քառակուսի մետր մակերեսով բնակելի կառուցապատման հողամասում ինքնակամ կառուցված 171.3 քառակուսի մետր արտաքին մակերեսով բնակելի տունը, 62.0 քառակուսի մետր արտաքին մակերեսով ավտոտնակը, 2.2 քառակուսի մետր արտաքին մակերեսով օժանդակ շինությունը և 3.3 քառակուսի մետր ընդհանուր մակերեսով պարիսպները համարել օրինական (Կադաստրի կոմիտեում հաշվառման ծածկագիր՝ 2022BFTLKQ):

2. Սույն որոշման 1-ին կետում նշված անձինք պարտավոր են ինքնակամ կառուցված բնակելի տան, ավտոտնակի, օժանդակ շինության և պարիսպների օրինականացման համար սույն որոշման ընդունման օրվանից 60 (վաթսուն) օրվա ընթացքում Աբովյանի համայնքապետարանի 900105201397 հաշվեհամարին մուծել՝ 404 374 (չորս հարյուր չորս հազար երեք հարյուր յոթանասունչորս) դրամ և 89 213 (ութսունինները հազար երկու հարյուր տասներեք) դրամ, հակառակ դեպքում սույն որոշումը կհամարվի ուժը կորցրած:

3. Սույն որոշումն ուժի մեջ է մտնում որոշման ընդունման մասին իրազեկելու օրվան հաջորդող օրվանից:

ՀԱՄԱՅՆՔԻ ՂԵԿԱՎԱՐԻ 1-ԻՆ ՏԵՂԱԿԱԼ Դ. ՋԱՐՈՅԱՆ

2023թ. հունվարի 11
ք. Աբովյան

ՀԱՅԱՍՏԱՆԻ ՀԱՆՐԱՊԵՏՈՒԹՅԱՆ
ԿՈՏԱՅՔԻ ՄԱՐԶԻ ԱԲՈՎՅԱՆ ՀԱՄԱՅՆՔԻ ՂԵԿԱՎԱՐ

Ո Ր Ո Շ Ո Ւ Մ

11 հունվարի 2023 թվականի N 43

ԱԲՈՎՅԱՆ ՀԱՄԱՅՆՔԻ ԱՌԻՆՋ ԳՅՈՒՂԻ Խ. ԱԲՈՎՅԱՆ ԹԱՂԱՄԱՍԻ 8-ՐԴ ՓՈՂՈՑԻ ԹԻՎ 4/3 ՀԱՍՑԵՈՒՄ ԳՏՆՎՈՂ ՀՈՂԱՄԱՍՈՒՄ ԻՆՔՆԱԿԱՄ ԿԱՌՈՒՑՎԱԾ ԲՆԱԿԵԼԻ ՏՈՒՆԸ ԵՎ ՊԱՐԻՍՊՆԵՐՆ ՕՐԻՆԱԿԱՆԱՑՆԵԼՈՒ ՄԱՍԻՆ

Համաձայն «Տեղական ինքնակառավարման մասին» օրենքի 35-րդ հոդվածի 1-ին մասի 24-րդ կետի, «Անշարժ գույքի հարկով հարկման նպատակով անշարժ գույքի շուկայական արժեքին մոտարկված կադաստրային գնահատման կարգը սահմանելու մասին» օրենքի 4-րդ հոդվածի 2-րդ մասի 6-րդ կետի, Հայաստանի Հանրապետության կառավարության, 2006 թվականի մայիսի 18-ի N 912-Ն որոշմամբ հաստատված կարգի 8-րդ, 9-րդ, 11-րդ և 18-րդ կետերի, 2020 թվականի հունիսի 4-ի N 1023-Ն որոշման, հաշվի առնելով այն հանգամանքը, որ բնակելի տունը և պարիսպները կառուցված չեն ինժեներատրանսպորտային օբյեկտների օտարման կամ անվտանգության գոտիներում, քաղաքաշինական նորմերի և կանոնների էական խախտումներով, դրանց պահպանումը չի խախտում այլ անձանց իրավունքները և օրենքով պահպանվող շահերը, վտանգ չի սպառնում քաղաքացիների կյանքին ու առողջությանը, չի առաջացնում հարկադիր սերվիտուտ պահանջելու իրավունք, Աբովյան համայնքի ղեկավարի 2022 թվականի դեկտեմբերի 19-ի N 638 կարգադրությունը և հիմք ընդունելով Ստեփան Հակոբյանի դիմումը (մուտք՝ 2022 թվականի ապրիլի 25-ի N Ք-1745).

1. Հայկանուշ Արծրունու Սամվելյանին, Լուսյա Վարդանի Կարապետյանին, Լուսինե և Ստեփան Արայի Հակոբյաններին ընդհանուր բաժնային սեփականության իրավունքով պատկանող (հիմք՝ 2022 թվականի հոկտեմբերի 26-ի N 26102022-07-0192 վկայական) Աբովյան համայնքի Առինջ գյուղի Խ. Աբովյան թաղամասի 8-րդ փողոցի թիվ 4/3 հասցեում գտնվող 355.4 քառակուսի մետր մակերեսով բնակավայրերի նպատակային նշանակության բնակելի կառուցապատման հողամասում ինքնակամ կառուցված 216.5 քառակուսի մետր արտաքին մակերեսով բնակելի տունը և 9.97 քառակուսի մետր ընդհանուր մակերեսով պարիսպները համարել օրինական (Կադաստրի կոմիտեում հաշվառման ծածկագիր՝ 2022VGPJIG):

2. Սույն որոշման 1-ին կետում նշված անձինք պարտավոր են ինքնակամ կառուցված բնակելի տան և պարսպների օրինականացման համար սույն որոշման ընդունման օրվանից 60 (վաթսուն) օրվա ընթացքում Աբովյանի համայնքապետարանի 900105201397 հաշվեհամարին վճարել 617 131 (վեց հարյուր տասնյոթ հազար հարյուր երեսունմեկ) դրամ, հակառակ դեպքում սույն որոշումը կհամարվի ուժը կորցրած:

3. Սույն որոշումն ուժի մեջ է մտնում որոշման ընդունման մասին իրազեկելու օրվան հաջորդող օրվանից:

ՀԱՄԱՅՆՔԻ ՂԵԿԱՎԱՐԻ 1-ԻՆ ՏԵՂԱԿԱԼ **Դ. ՋԱՐՈՅԱՆ**

2023թ. հունվարի 11
ք. Աբովյան

ՀՈՂԱՄԱՍԻ ՀԱՏԱԿԱԳԻԾ

Էջ 1

Սեփականատեր	Կոտայք , Առինջ Խ.Աբովյան թաղամաս 8-րդ փողոց 4/3 հողամաս
Արա Գակոբյան Ստեփանի (1/4) , Հայկանուշ Սամվելյան Արիրուսու (1/4)	Մարզ, հասցե, հասցե
Լուսինե Գակոբյան Արայի (1/4) , Ստեփան Գակոբյան Արայի (1/4)	
	Հողակտորների հիմքը

Հաստատում եմ 11.01.2022թ.

Համայնքի ղեկավար Կ.Տ.

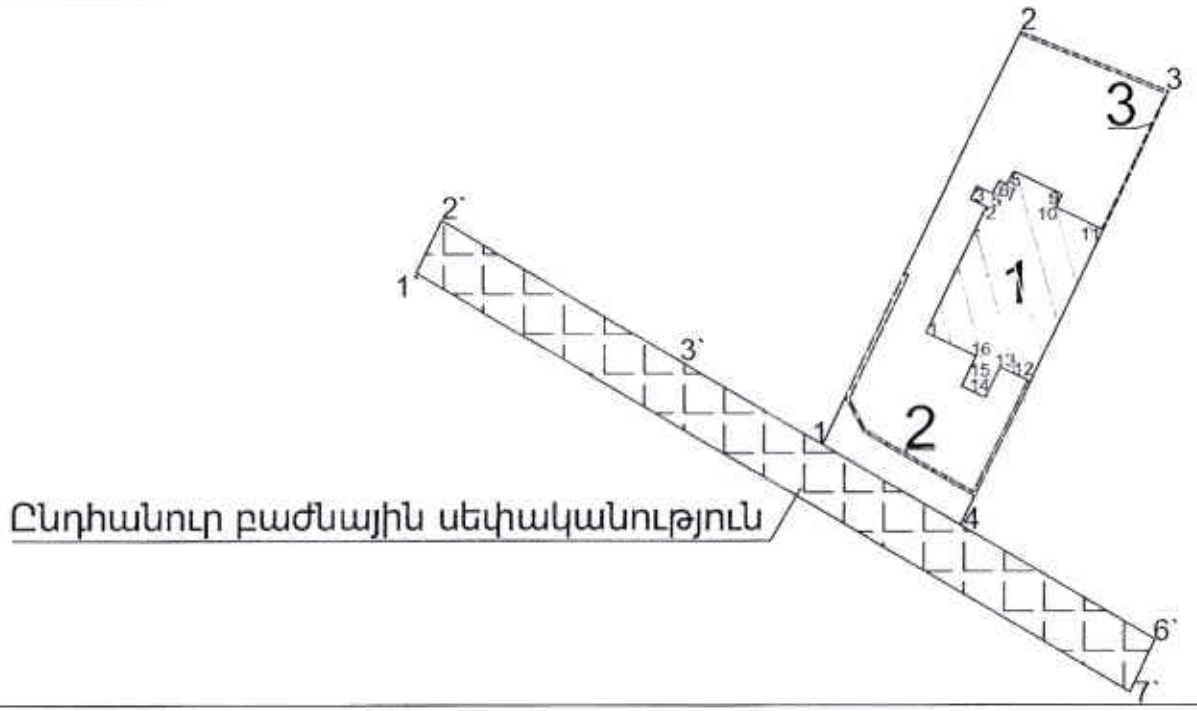

Հողամասի

Սակերես հա	0.03554, 0.02271
Ծածկագիր	07-011-0358-0087, 07-011-0358-0089
Նպատակային նշանակություն	Բնակավայրերի հողեր
Գործառնական նշանակություն	Բնակելի կառուցապատման
Լրացուցիչ նշումներ.	

Հերթադրային (բեկման) կետեր	Կոորդինատները Y	Կոորդինատները X	Գծային չափեր
1	8464898.4798	4454653.8476	31.50
2	8464912.0017	4454682.2943	11.02
3	8464922.2081	4454678.1438	33.13
4	8464907.9852	4454648.2222	11.05
1	8464898.4798	4454653.8476	

Մասշտաբ 1:500

Որակավորում ունեցող անձ		Արմեն Դավթյան
Որակավորման վկայականի համարը		367
Ստորագրություն		
Իրավաբանական անձի անվանումը		ՊՄՀ Արմեն Դավթյան
ՀԾՀ		23219693
Ստորագրություն		
ամիս ամսաթիվ	չափագրության	10.01.2022
	հատակագծի կազմման	01.03.2022

ԱՐՄԵՆ ՌՈՒՍԼԱՆԻ ԴԱՎԹՅԱՆ "ARMEN RUSLAN DAVTYAN" 23219693

Ընդհանուր բաժնային սեփականություն
S = 0.02271 քմ

Շրջադարձային կետերի (բեկումների) համարակալումը	Կոորդինատները Y	Կոորդինատները X	Գծային չափեր
1	8464870.5941	4454665.7216	
			4.00
2	8464872.3113	4454669.3342	
			19.36
3	8464888.9749	4454659.4726	
			11.04
4	8464898.4798	4454653.8476	
			11.05
5	8464907.9852	4454648.2222	
			15.56
6	8464921.3793	4454640.2955	
			4.00
7	8464919.6620	4454636.6829	
			57.02
1	8464870.5941	4454665.7216	

1.Բնակելի տուն

Շրջադարձային կետերի (բեկումների) համարակալումը	Կոորդինատները Y	Կոորդինատները X	Գծային չափեր
1	8464905.5837	4454661.5718	
			9.60
2	8464909.7051	4454670.2422	
			1.20
3	8464908.6213	4454670.7573	
			1.00
4	8464909.0506	4454671.6605	
			1.20
5	8464910.1344	4454671.1453	
			1.00
6	8464910.5637	4454672.0485	
			0.60
7	8464911.1056	4454671.7909	
			1.00
8	8464911.5349	4454672.6940	
			3.70
9	8464914.8766	4454671.1056	
			1.00
10	8464914.4473	4454670.2024	
			3.60
11	8464917.6986	4454668.6569	
			11.60
12	8464912.7187	4454658.1803	
			2.30
13	8464910.6414	4454659.1677	
			2.30
14	8464909.6540	4454657.0905	
			1.80
15	8464908.0283	4454657.8632	
			2.30
16	8464909.0157	4454659.9405	
			3.80
1	8464905.5837	4454661.5718	

2.Պարիսպ

Շրջադարձային կետերի (բեկումների) համարակալումը	Կոորդինատները Y	Կոորդինատները X	Գծային չափեր
1	8464908.9329	4454650.2161	
			8.82
2	8464901.3435	4454654.7076	
			2.74
3	8464900.0341	4454657.1174	
			9.48
4	8464904.1023	4454665.6759	
			0.30
5	8464904.3802	4454665.5629	
			9.50
6	8464900.3018	4454656.9829	
			2.39
7	8464901.4449	4454654.8790	
			8.60
8	8464908.8460	4454650.4990	
			8.60
9	8464912.5380	4454658.2662	
			0.20
10	8464912.7187	4454658.1803	
			8.82
1	8464908.9329	4454650.2161	

3.Պարիսպ

Շրջադարձային կետերի (բեկումների) համարակալումը	Կոորդինատները Y	Կոորդինատները X	Գծային չափեր
1	8464911.9157	4454682.1134	
			0.20
2	8464912.0017	4454682.2943	
			11.02
3	8464922.2081	4454678.1438	
			10.50
4	8464917.6986	4454668.6569	
			0.10
5	8464917.6083	4454668.6999	
			10.30
6	8464922.0313	4454677.9998	
			10.92
1	8464911.9157	4454682.1134	

Որակավորում ունեցող անձ			Արմեն Դավթյան
Որակավորման վկայականի համարը			367
Ստորագրություն			
Իրավաբանական անձի անվանումը			ԱՁ Արմեն Դավթյան
ՀՎՀՀ			23219693
Ստորագրություն			
ամիս ամսաթիվ	չափագրության	10.01.2022	
	հատակագծի կազմման	01.03.2022	

ԱՐՄԵՆ ՌՈՒՍԼԱՆ ԴԱՎԹՅԱՆ
"ARMEN RUSLAN DAVTYAN"
23219693

ՇԻՆՈՒԹՅՈՒՆՆԵՐԻ ՀԱՏԱԿԱԳԻԾ

Ավ.3

Կոտայք , Առինջ Խ.Աբովյան թաղամաս 8-րդ փողոց 4/3 հողամաս

Մարզ, համայնք, հասցե

Սեփականատեր	Արա Հակոբյան Ստեփանի (1/4) , Հայկանուշ Սամվելյան Արծրունու (1/4), Լուսինե Հակոբյան Արայի (1/4) , Ստեփան Հակոբյան Արայի (1/4)

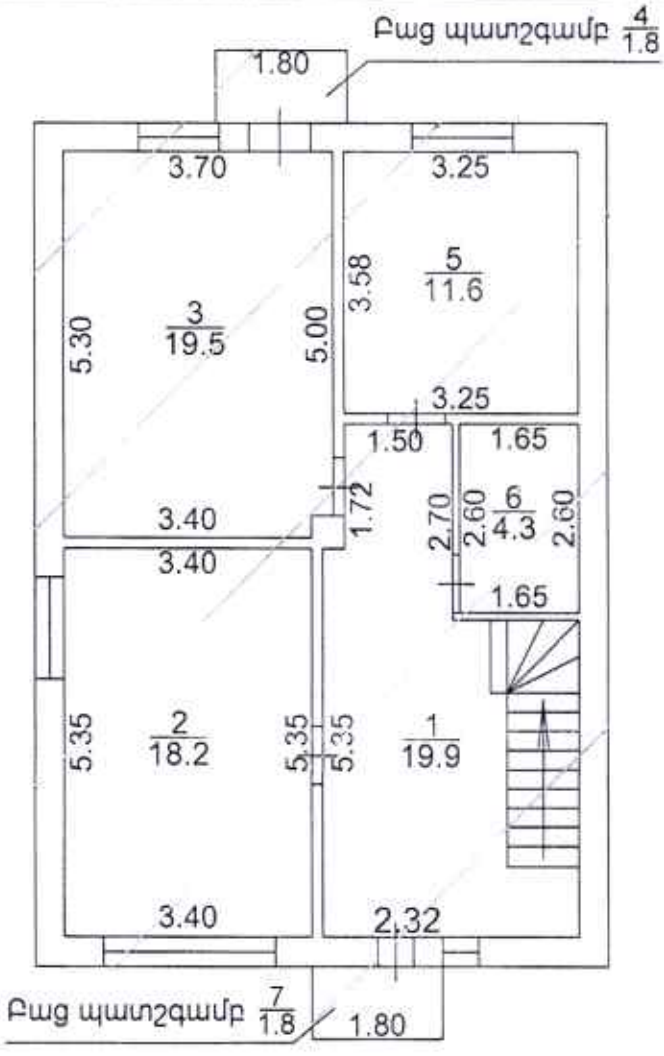

1. Բնակելի տուն

2-րդ հարկ

H =3.20

h= 3.00

D = 0.40

d = 0.10-0.15

Լրացուցիչ նշումներ.

Մասշտաբ 1:100			
Որակավորում ունեցող անձ			Արմեն Դավթյան
Որակավորման վկայականի համարը			367
Ստորագրություն			
Իրավաբանական անձի անվանումը			ՀՀ Արմեն Դավթյան
ՀՎՀՀ			23219693
Ստորագրություն			
ամիս ամսաթիվ	չափագրության	10.01.2022	
	հատակագծի կազմման	01.03.2022	

ՇԻՆՈՒԹՅՈՒՆՆԵՐԻ ՀԱՏԱԿԱԳԻԾ

Էջ 3

Կոտայք , Առինջ Խ.Աբովյան թաղամաս 8-րդ փողոց 4/3 հողամաս

Մարզ, համայնք, հասցե

Սեփականատեր	Արա Հակոբյան Ստեփանի (1/4) , Հայկանուշ Սամվելյան Արծրունու (1/4), Լուսինե Հակոբյան Արայի (1/4) , Ստեփան Հակոբյան Արայի (1/4)

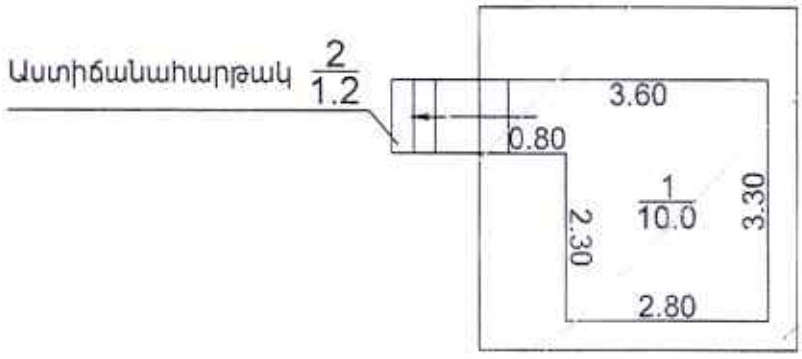

1.Բնակելի տուն
կիսանկուղ
H = 2.40
h = 2.20
D = 0.40 - 1.20

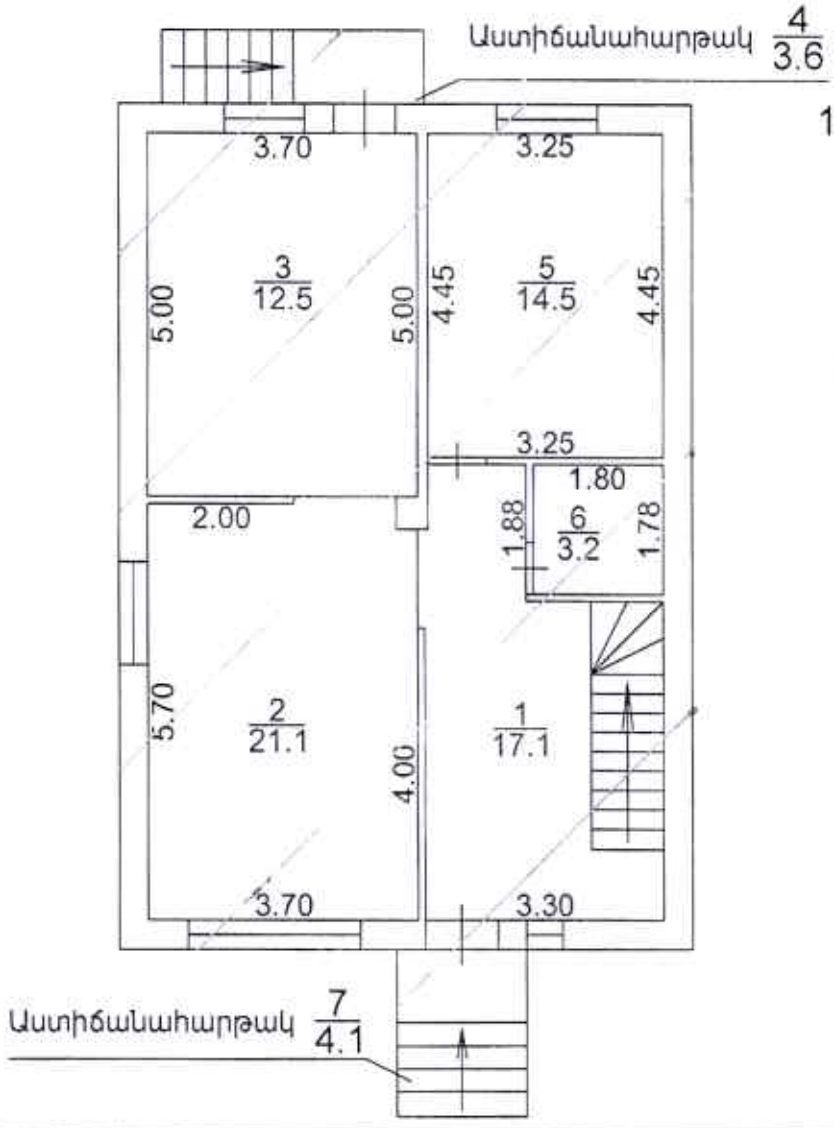

1.Բնակելի տուն
1-ին հարկ
H =3.20
h= 3.00
D = 0.40
d = 0.10-0.15

Լրացուցիչ նշումներ.

Մասշտաբ 1:100

Որակավորում ունեցող անձ		Արմեն Դավթյան
Որակավորման վկայականի համարը		367
Ստորագրություն		
Իրավաբանական անձի անվանումը		ՀՀ Արմեն Դավթյան
ՀԿՀՀ		232 19693
Ստորագրություն		
ամիս ամսաթիվ	չափագրության	10.01.2022
	հատակագծի կազմման	01.03.2022

ARMEN DAVTYAN

Հավելված 1.5

ՇԻՆՈՒԹՅՈՒՆՆԵՐԻ ԲՆՈՒԹԱԳԻՐ

Մարզ Կոտայք, համայնք Աբովյան գյուղ Առինջ խ. Աբովյան թաղամասի 8-րդ փողոց 4/3 հողամաս

Մարզ, համայնք, հասցե

Հ/Հ	ընդհանրացված ցուցանիշներ	ընդհանրացված ցուցանիշներ	Հասցե	ընդհանրացված	Մակերես (քմ)		ընդհանրացված (մ)	(քմ) ընդհանուր	հիմնական դրությամբ	Տանիքի նյութ (քմ)				Ավարտվածության աստիճան (քմ)				Շինությունների կառուցման նյութի կամ կառուցվածքի տեսակը									Միջհարկային ծածկի նյութ		Արտաքին հարդարումն ըստ կողմերի				
					ընդհանուր	ընդհանրացված				կղմինդր	մետաղական	մետաղական/ մոզաիկա	ալյումինե հիդրոիզոլյացիա	տանիքը	50%-ից պակաս	50%-80%	80%-ից ավելի	ընդհանրացված	հիմնական	տանիքը	Տանիքի	ընդհանրացված	նոսրացված	<հանձ ձգտող ոտի ոտանը	տանիք	ալյումինե լամ ընդ տանիք	ալյումինե	ընդհանրացված		շտուկատուրը	ցոկոլային	ցոկոլային	տուֆերիտային	ընդհանրացված նյութը
1	2	3	4	5	6	7	8	9	10	11	12	13	14	15	16	17	18	19	20	21	22	23	24	25	26	27	28	29	30	31	32	33	34
1	Բնակելի	Բնակելի տուն	կիսանկուղ	2		10.00	2.20	22.00	2021								V					V						V					4
1	Բնակելի	Բնակելի տուն բ/պ կամ ա/հ	կիսանկուղ	2		1.20			2021																								
1	Բնակելի	Բնակելի տուն	1	2		68.40	3.00	205.20	2021								V				V							V					4
1	Բնակելի	Բնակելի տուն բ/պ կամ ա/հ	1	2		7.70			2021																								
1	Բնակելի	Բնակելի տուն	2	2		73.50	3.00	220.50	2021	V							V				V							V					4
1	Բնակելի	Բնակելի տուն բ/պ կամ ա/հ	2	2		3.60			2021																								
2	Բնակելի	պարիսպ				6.75	2.00	13.50	2021												V												
3	Բնակելի	պարիսպ				3.22	2.90	9.34	2021															V									

Շինությունների ընդհանուր մակերեսը (քմ)	Այդ թվում	
	Օրինական կառուցված (քմ)	Ինքնակամ կառուցված (քմ)
35	**36**	**37**
174.37		174.37

ՀԱՅԱՍՏԱՆԻ ՀԱՆՐԱՊԵՏՈՒԹՅԱՆ
ԿՈՏԱՅՔԻ ՄԱՐԶԻ ԱԲՈՎՅԱՆ ՀԱՄԱՅՆՔԻ ՂԵԿԱՎԱՐ

Ո Ր Ո Շ Ո Ւ Մ

11 հունվարի 2023 թվականի N 42

ԱԲՈՎՅԱՆ ՀԱՄԱՅՆՔԻ ԱԲՈՎՅԱՆ ՔԱՂԱՔԻ 4-ՐԴ ՄԻԿՐՈՇՐՋԱՆԻ ԹԻՎ 9/69 ՀԱՍՑԵԻ ՀԱՐԵՎԱՆՈՒԹՅԱՄԲ ԳՏՆՎՈՂ ՀԱՄԱՅՆՔԻ ՍԵՓԱԿԱՆՈՒԹՅՈՒՆ ՀԱՆԴԻՍԱՑՈՂ ՀՈՂԱՄԱՍՈՒՄ ԻՆՔՆԱԿԱՄ ԿԱՌՈՒՑՎԱԾ ԲՆԱԿԵԼԻ ՆՇԱՆԱԿՈՒԹՅԱՆ ՊԱՐԻՍՊԸ ՀԱՄԱՅՆՔԻ ՍԵՓԱԿԱՆՈՒԹՅՈՒՆ ՀԱՄԱՐԵԼՈՒ, ՕՐԻՆԱԿԱՆԱՑՆԵԼՈՒ ԵՎ ՀԱՍՑԵ ՏՐԱՄԱԴՐԵԼՈՒ ՄԱՍԻՆ

Համաձայն «Հայաստանի Հանրապետության քաղաքացիական օրենսգրքում լրացումներ և փոփոխություններ կատարելու մասին» 2021 թվականի դեկտեմբերի 16-ի օրենքի, «Տեղական ինքնակառավարման մասին» օրենքի 35-րդ հոդվածի 1-ին մասի 22-րդ և 24-րդ կետերի, Հայաստանի Հանրապետության կառավարության 2005 թվականի դեկտեմբերի 29-ի N 2387-Ն որոշմամբ հաստատված կարգի 29-րդ, 50-րդ և 55-րդ կետերի, 2006 թվականի մայիսի 18-ի N 731-Ն և N 912-Ն որոշումների, Աբովյան համայնքի ղեկավարի 2022 թվականի դեկտեմբերի 19-ի N 638 կարգադրության, հաշվի առնելով Էդիկ Բալյանի դիմումը (մուտք՝ 2022 թվականի նոյեմբերի 30-ի N Ք-6139).

1. Աբովյան համայնքի Աբովյան քաղաքի 4-րդ միկրոշրջանի թիվ 9/69 հասցեի հարևանությամբ գտնվող համայնքի սեփականություն հանդիսացող 29.0 քառակուսի մետր մակերեսով բնակելի կառուցապատման հողամասում ինքնակամ կառուցված 2.22 քառակուսի մետր մակերեսով պարիսպը համարել Աբովյան համայնքի սեփականություն և ճանաչել օրինական (Կադաստրի կոմիտեի հաշվառման ծածկագիր՝ 2022DZCNMZ):

2. Ընդունել ի գիտություն, որ՝

1) շինության պահպանումը չի խախտում այլ անձանց իրավունքները և օրենքով պահպանվող շահերը, վտանգ չի սպառնում քաղաքացիների կյանքին ու առողջությանը.

2) շինությունը, համաձայն համայնքի գլխավոր հատակագծի և համայնքին փոխանցված հողերի ցանկի, կառուցված չէ Հողային օրենսգրքի 60-րդ հոդվածով սահմանված հողամասերի վրա, ինչպես նաև ինժեներատրանսպորտային օբյեկտների օտարման կամ անվտանգության գոտիներում.

3) շինությունը կառուցված չէ քաղաքաշինական նորմերի և կանոնների էական խախտումներով և չի առաջացնում հարկադիր սերվիտուտ պահանջելու իրավունք:

3. Հաստատել սույն որոշման 1-ին կետով օրինական ճանաչված պարսպի և դրա պահպանման ու սպասարկման համար առանձնացված հողամասի հատակագիծը (կցվում է):

4. Սույն որոշման 1-ին կետում նշված շինությանը և դրա պահպանման ու սպասարկման համար առանձնացված հողամասին տրամադրել հասցե՝ համայնք Աբովյան, քաղաք Աբովյան, 4-րդ միկրոշրջան, 9/73:

5. Սույն որոշումն՝ ընդունման օրվանից 5-օրյա ժամկետում, տրամադրել անշարժ գույքի կադաստրի համապատասխան ստորաբաժանմանը:

6. Սույն որոշումից ծագող իրավունքի պետական գրանցման օրվանից 15 աշխատանքային օրվա ընթացքում գրավոր առաջարկություն անել ինքնակամ կառույցն իրականացրած Էդիկ Բալյանին՝ սույն որոշման 1-ին կետում նշված օրինականացված կառույցը և համապատասխան հողամասը գնման նախապատվության իրավունքով (ուղղակի վաճառք) տրամադրելու մասին:

7. Սույն որոշումն ուժի մեջ է մտնում որոշման ընդունման մասին իրազեկելու օրվան հաջորդող օրվանից:

ՀԱՄԱՅՆՔԻ ՂԵԿԱՎԱՐԻ 1-ԻՆ ՏԵՂԱԿԱԼ **Դ. ՋԱՐՈՅԱՆ**

2023թ. հունվարի 11
ք. Աբովյան

ՀՈՂԱՄԱՍԻ ՀԱՏԱԿԱԳԻԾ

Սեփականատեր	Կոտայք Աբովյան
Աբովյան համայնք	Մարզ, համայնք,հասցե
	Հողհատկացման հիմքը

Հաստատվում է
Համայնքի ղեկավար 11.01.2023թ
Կ.Տ

տեսակագրանցման հարցերով

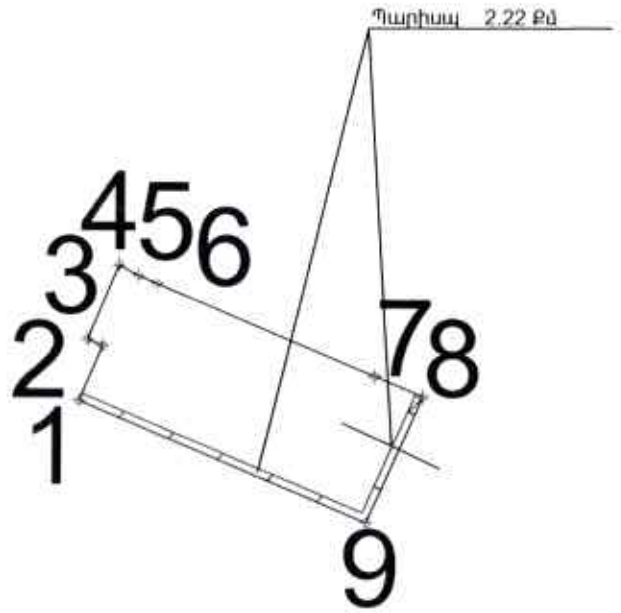

Մակերես հա	0.00290
Ծածկագիր	07-002-0036-0079.0075
Նպատակային նշանակություն	Բնակավայրերի
Գործառնական նշանակություն	Բնակելի կառուցապատում

Լրացուցիչ նշումներ.

Հողամասի

Հատակագծագրման կետերի համարակալումը	X	Y	Նկարագրի նիշերը
1	8469546.951	4460633.588	1.53
2	8469547.553	4460634.999	0.42
3	8469547.166	4460635.164	2.08
4	8469547.675	4460637.081	0.58
5	8469548.47	4460636.793	0.51
6	8469548.939	4460636.593	6
7	8469554.458	4460634.239	1.33
8	8469555.682	4460633.717	3.54
9	8469554.253	4460630.474	7.94
1	8469546.951	4460633.588	

Մասշտաբ 1:200

Որակավորում ունեցող անձ		Էրիկ Վարդան
Որակավորման վկայականի համարը		229
Ստորագրություն		
Իրավաբանական անձի անվանումը		«ԳԵՈԼԵՆԴ» ՍՊԸ
ՀՎՀՀ		03023408
Ստորագրություն		
Ամիս ամսաթիվ	չափագրություն	07.03.2022թ
	հատակագծի կազմման	11.03.2022թ

Կ.Տ.

Հավելված 1.5

ԾԻՆՈՒԹՅՈՒՆՆԵՐԻ ԲՆՈՒԹԱԳԻՐ

Մարզ, համայնք, հասցե

Հ/Հ	գրաֆիկական նկարագրություն	գրաֆիկական նկարագրության	հիմք	ընդլայնում	Մակերես (քմ)		բարձրությունը (մ)	լայնությունը (մ)	հիմնական ցուցանիշներ	Տանիքի նյութ (քմ)				Ավարտվածության աստիճան (քմ)				Շինությունների կառուցման նյութի կամ կառուցվածքի տեսակը									Միջհարկային ծածկի նյութ		Արտաքին հարդարումն ըստ կողմերի				
					ընդհանուր	ընդերքում				թղթեզր	մետաղական/ մետաղական	մետաղական	քարե	սանիտարական	50%-ից պակաս	50%-80%	վերջ 80%	քարե	հիմնականում գրանիտամաշտ	սալաքար	փայտ	ապակեպատ	կամարակապ	<հատակ ձգվող ըստ բարձրության	սալաքար	մետաղական, մեծ մասամասիվի մեծ մասը	բետոնե սալ ըստ սալաքարի	ընդլայնված բետոնե	Հարավային	Արևելյան	Արևմտյան	Հյուսիսային	ընդլայնված սալաքարե
1	2	3	4	5	6	7	8	9	10	11	12	13	14	15	16	17	18	19	20	21	22	23	24	25	26	27	28	29	30	31	32	33	34
1	Բնակելի	պարիսպ				2.22	2.40	5.33	2021												V												

Շինությունների ընդհանուր մակերեսը (քմ)	Այդ թվում	
	Օրինական կառուցված (քմ)	Ինքնակամ կառուցված (քմ)
35	36	37
2.22		2.22

«ԳԵՈԼԵՆԴ»
"ГЕОЛЕНД"
"GEOLAND"
03023406

ՀԱՅԱՍՏԱՆԻ ՀԱՆՐԱՊԵՏՈՒԹՅԱՆ
ԿՈՏԱՅՔԻ ՄԱՐԶԻ ԱԲՈՎՅԱՆ ՀԱՄԱՅՆՔԻ ՂԵԿԱՎԱՐ

Ո Ր Ո Շ Ո Ւ Մ

11 հունվարի 2023 թվականի N 41

ԱԲՈՎՅԱՆ ՀԱՄԱՅՆՔԻ ԱԲՈՎՅԱՆ ՔԱՂԱՔԻ 8-ՐԴ ՄԻԿՐՈՇՐՋԱՆԻ 4-ՐԴ ԹԱՂԱՄԱՍԻ ԹԻՎ 114 ՀԱՍՑԵՈՒՄ ԳՏՆՎՈՂ ՀՈՂԱՄԱՍՈՒՄ ԻՆՔՆԱԿԱՄ ԿԱՌՈՒՑՎԱԾ ԲՆԱԿԵԼԻ ՏՈՒՆՆ ՕՐԻՆԱԿԱՆԱՑՆԵԼՈՒ ՄԱՍԻՆ

Համաձայն «Տեղական ինքնակառավարման մասին» օրենքի 35-րդ հոդվածի 1-ին մասի 24-րդ կետի, «Անշարժ գույքի հարկով հարկման նպատակով անշարժ գույքի շուկայական արժեքին մոտարկված կադաստրային գնահատման կարգը սահմանելու մասին» օրենքի 4-րդ հոդվածի 2-րդ մասի 6-րդ կետի, Հայաստանի Հանրապետության կառավարության 2006 թվականի մայիսի 18-ի N 912-Ն որոշմամբ հաստատված կարգի 8-րդ, 9-րդ, 11-րդ և 18-րդ կետերի, 2020 թվականի հունիսի 4-ի N 1023-Ն որոշման, Աբովյան համայնքի ղեկավարի 2022 թվականի դեկտեմբերի 19-ի N 638 կարգադրության, հաշվի առնելով այն հանգամանքը, որ բնակելի տունը կառուցված չէ ինժեներատրանսպորտային օբյեկտների օտարման կամ անվտանգության գոտիներում, քաղաքաշինական նորմերի և կանոնների էական խախտումներով, դրա պահպանումը չի խախտում այլ անձանց իրավունքները և օրենքով պահպանվող շահերը, վտանգ չի սպառնում քաղաքացիների կյանքին ու առողջությանը, չի առաջացնում հարկադիր սերվիտուտ պահանջելու իրավունք և հիմք ընդունելով Գագիկ Ազարյանի դիմումը (մուտք՝ 2022 թվականի հոկտեմբերի 31-ի N Ք-5501).

1. Գոհար Գեորգիի Մելիքյանին, Գագիկ Սուրիկի և Գոհար Գևորգի Ազարյաններին, Նարինե Արսենի Ապերյանին ընդհանուր բաժնային սեփականության իրավունքով պատկանող (հիմք՝ 2022 թվականի հուլիսի 04-ի N 04072022-07-0121 վկայական) Աբովյան համայնքի Աբովյան քաղաքի 8-րդ միկրոշրջանի 4-րդ թաղամասի թիվ 114 հասցեում գտնվող 510.0 քառակուսի մետր մակերեսով բնակելի կառուցապատման հողամասում ինքնակամ կառուցված 166.73 քառակուսի մետր արտաքին մակերեսով բնակելի տունը համարել օրինական (Կադաստրի կոմիտեում հաշվառման ծածկագիր՝ 2022DZFVTE):

2. Սույն որոշման 1-ին կետում նշված անձինք պարտավոր են ինքնակամ կառուցված բնակելի տան օրինականացման համար սույն որոշման ընդունման օրվանից 60 (վաթսուն) օրվա ընթացքում Աբովյանի համայնքապետարանի 900105201397 հաշվեհամարին մուծել 386 147 (երեք հարյուր ութսունվեց հազար հարյուր քառասունյոթ) դրամ, հակառակ դեպքում սույն որոշումը կհամարվի ուժը կորցրած:

3. Սույն որոշումն ուժի մեջ է մտնում որոշման ընդունման մասին իրազեկելու օրվան հաջորդող օրվանից:

ՀԱՄԱՅՆՔԻ ՂԵԿԱՎԱՐԻ 1-ԻՆ ՏԵՂԱԿԱԼ Դ. ՋԱՐՈՅԱՆ

2023թ. հունվարի 11
ք. Աբովյան

ՀՈՂԱՄԱՍԻ ՀԱՏԱԿԱԳԻԾ

Սեփականատեր	Կոտայք Աբովյան 8-րդ միկրոշրջան 4-րդ թաղ. 114
Գոհար Մելիքյան,Գագիկ Ազարյան , Նարինե Ապերյան , Գոհար Ազարյան	Մարզ, համայնք, հասցե
	Հողահատկացման հիմքը

Հաստատում եմ 11.01.2023թ.
Համայնքի ղեկավար
Կ.Տ.

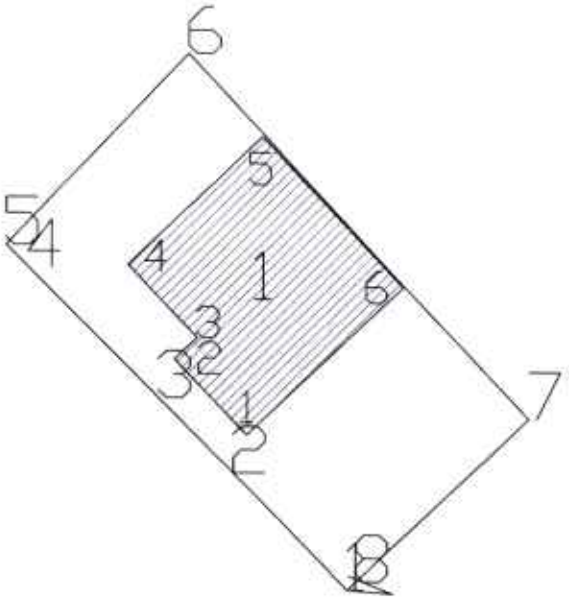

Մակերես հա	0.05100
Ծածկագիր	07-002-0001-0013
Նպատակային նշանակություն	Բնակավայրերի
Գործառնական նշանակություն	Բնակելի կառուցապատման

Լրացուցիչ նշումներ.

Հողամասի			
Երբ դարձյալ (լրիվ) կետեր	Կոորդինատներ		Գծային չափերը (մ)

Մասշտաբ 1:500

Որակավորում ունեցող անձ		Էդգար Միրզոյան
Որակավորման վկայականի համարը		220
Ստորագրություն		
Իրավաբանական անձի անվանումը		«Գեոլենդ» ՍՊԸ
ՀՎՀՀ		03023406
Ստորագրություն		
ամիս ամսաթիվ	չափագրության	19.09.2022թ
	հատակագծի կազմման	23.12.2022թ

Կ.Տ.

Հողամաս			
Սեղանի համարը (գագաթը)	Y	X	Ձգվածությունը
1	8469261.771	4462607.286	10.49
2	8469254.415	4462614.761	6.77
3	8469249.668	4462619.585	11.75
4	8469241.352	4462627.886	1.98
5	8469239.954	4462629.282	16.74
6	8469251.522	4462641.389	31.65
7	8469273.213	4462618.343	15.15
8	8469262.315	4462607.812	0.76
1	8469261.771	4462607.286	

1. Բնակելի տուն			
Սեղանի համարը (գագաթը)	Y	X	Ձգվածությունը
1	8469252.735	4462619.783	6.67
2	8469248.136	4462624.614	2.01
3	8469249.592	4462626	6.39
4	8469245.186	4462630.628	11.74
5	8469253.689	4462638.723	13.06
6	8469262.694	4462629.264	13.75
1	8469252.735	4462619.783	

Որակավորում ունեցող անձ		Էդիկ Փիրումյան
Որակավորման վկայականի համարը		270
Ստորագրություն		
Իրավաբանական անձի անվանումը		«ԳԵՈՄԵՏՐ ԳՐՈՒՊ» ՍՊԸ
ՀԱՀ		03033406
Ստորագրություն		
ա[illegible] ամսաթիվ	չափագրության	19.09.2022թ
	հատակագծի կազմման	23.12.2022թ

Կ.Տ.

ՇԻՆՈՒԹՅՈՒՆՆԵՐԻ ՀԱՏԱԿԱԳԻԾ

Կոտայք Աբովյան 8-րդ միկրոշրջան 4-րդ թաղ. 114

Մարզ, համայնք, հասցե

Սեփականատեր	Գոհար Մելիքյան,Գագիկ Ազարյան , Նարինե Ապերյան , Գոհար Ազարյան

1. Բնակելի տուն

Կիսանկուղ

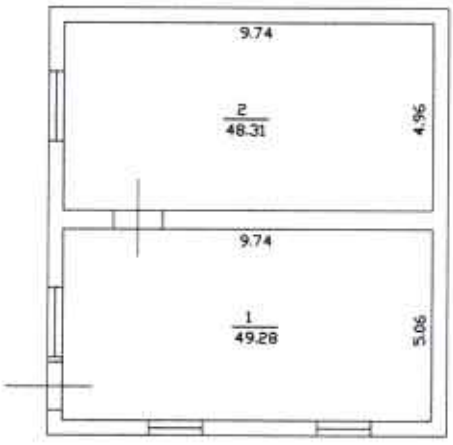

H=2,70
h=2,50
D=0,4
d=0,5

1–ին հարկ

$S_{ընդ.}$=166,73քմ

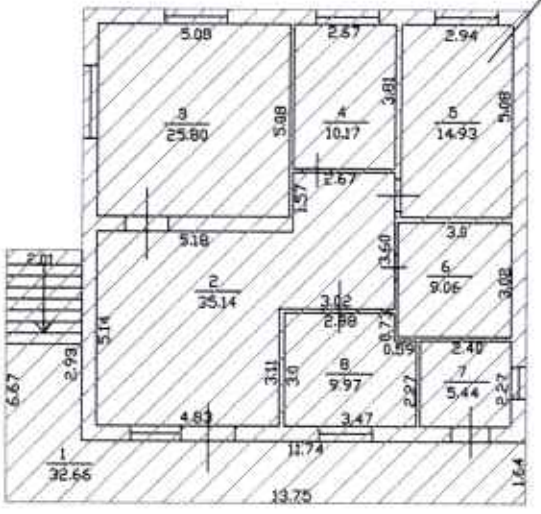

H=3,16
h=2,96
D=0,4
d=0,1-0,4

Լրացուցիչ նշումներ.

Մասշտաբ 1:200		
Որակավորում ունեցող անձ		Էրիկ Երարյան
Որակավորման վկայականի համարը		220
Ստորագրություն		
Իրավաբանական անձի անվանումը		«ԳԵՈԼԵՅԱՆ ՍՊԸ»
ՀԱՀՀ		03023406
Ստորագրություն		
ամիս ամսաթիվ	չափագրության	19.09.2022թ
	հատակագծի կազմման	23.12.2022թ

Կ.Տ.

Հավելված 1.5

ՇԻՆՈՒԹՅՈՒՆՆԵՐԻ ԲՆՈՒԹԱԳԻՐ

Մարզ Կոտայք, համայնք Արովյան Արովյան թ. 8-րդ միկրոշրջան 4-րդ թաղամաս 114

Մարզ, համայնք, հասցե

Հ/Հ	Գրանցամատյանի գրանցման համարը	Գրանցման ամսաթիվը	Կիսամյակ	Հարկերանցումը	Մակերես (քմ)		Ընդհանուր (մ) մակերեսը	Կառուցման (թվ)	Իրավական դրությունը	Տանիքի նյութ (քմ)				Ավարտվածության աստիճան (քմ)				Շինությունների կառուցման նյութի կամ կառուցվածքի տեսակը									Միջհարկային ծածկի նյութ		Արտաքին հարդարումն ըստ կողմերի				
					Օգտակար	Հիշողական				երեսներ	մետաղական/մետաղապլաստ	մետաղական	ժելոյզի հիմանարկումներ Լոն	ստորգետնյա	Մինչև 50%	50%-80%	վերգետնյա 80%	Հիմնական նյութերի դասակարգումը	Բետոնե	Սալաքար	Տուֆ	Կավաբլոկներ	Կամաքար	Մոնոլիտ	Հիմք ծառայող մասի տարր	սալաք	Լոն ' մոմ ստաշտոների 'մոմ բարձ	ժելոյզ Լոն ըստ սալաքի	ըստ ժելոյզի Լոն	Մետաղական	ջրանցքային	ջրանցքային	տոմոգիտոն	դրսևորված ցցերով
1	2	3	4	5	6	7	8	9	10	11	12	13	14	15	16	17	18	19	20	21	22	23	24	25	26	27	28	29	30	31	32	33	34
1	Բնակելի	Բնակելի տուն	կիսանկուղ	1	97.59		2.50	243.98	ըստ կաղ. գործի								V					V						V					4
1	Բնակելի	Բնակելի տուն	1	1		110.51	2.96	327.11	2010	V						V					V							V					4
1	Բնակելի	Բնակելի տուն բ/պ կամ ա/հ	1	1		32.66			2010																								

Շինությունների ընդհանուր մակերեսը (քմ)	Այդ թվում	
	Օրինական կառուցված (քմ)	Ինքնակամ կառուցված (քմ)
35	36	37
240.76	97.59	143.17

ՀԱՅԱՍՏԱՆԻ ՀԱՆՐԱՊԵՏՈՒԹՅՈՒՆ ՀԱՅԱՍՏԱՆԻ ՀԱՆՐԱՊԵՏՈՒԹՅԱՆ ԿՈՏԱՅՔԻ ՄԱՐԶ ՍԱՀՄԱՆԱՓԱԿՎԱԾ ՊԱՏԱՍԽԱՆԱՏՎՈՒԹՅԱՄԲ ՍԱՀՄԱՆԱՓՈՒՄՆԵՐՈՎ ՍԱՀՄԱՆԱՓԱԿՎԱԾ ՊԱՏԱՍԽԱՆԱՏՎՈՒԹՅՈՒՆ ՍԱՀՄԱՆԱՓՈՒՄՆԵՐՈՎ ՍԱՀՄԱՆԱՓԱԿՎԱԾ ՊԱՏԱՍԽԱՆԱՏՎՈՒԹՅՈՒՆ ՍԱՀՄԱՆԱՓՈՒՄՆԵՐՈՎ ՍԱՀՄԱՆԱՓԱԿՎԱԾ ՊԱՏԱՍԽԱՆԱՏՎՈՒԹՅՈՒՆ ՍԱՀՄԱՆԱՓՈՒՄՆԵՐՈՎ

«ԳԵՈԼԵՆԴ» ՍԱՀՄԱՆԱՓԱԿՎԱԾ ՊԱՏԱՍԽԱՆԱՏՎՈՒԹՅԱՆ ԸՆԿԵՐՈՒԹՅՈՒՆ
ОБЩЕСТВО С ОГРАНИЧЕННОЙ ОТВЕТСТВЕННОСТЬЮ
"GEOLAND" LIMITED LIABILITY COMPANY
"ГЕОЛЕНД"
03023406

ՀԱՅԱՍՏԱՆԻ ՀԱՆՐԱՊԵՏՈՒԹՅԱՆ
ԿՈՏԱՅՔԻ ՄԱՐԶԻ ԱԲՈՎՅԱՆ ՀԱՄԱՅՆՔԻ ՂԵԿԱՎԱՐ

Ո Ր Ո Շ Ո Ւ Մ

11 հունվարի 2023 թվականի N 40

ԱԲՈՎՅԱՆ ՀԱՄԱՅՆՔԻ ԱՐԱՄՈՒՍ ԳՅՈՒՂԻ ԱՆԿԱԽՈՒԹՅԱՆ 6-ՐԴ ՓՈՂՈՑԻ ԹԻՎ 16 ՀԱՍՑԵՈՒՄ ԳՏՆՎՈՂ ՀՈՂԱՄԱՍՈՒՄ ԻՆՔՆԱԿԱՄ ԿԱՌՈՒՑՎԱԾ ԱՎՏՈՏՆԱԿԸ, ՕԺԱՆԴԱԿ ՇԻՆՈՒԹՅՈՒՆՆԵ[illegible], ԱՆԱՍՆԱՇԵՆՔԸ, ՄԱՌԱՆԸ, ԱՄԱՌԱՅԻՆ ԽՈՀԱՆՈՑԸ, ՀԱՎԱԲՈՒՆԸ, ԶՈՒԳԱՐԱՆԸ, ԾԱԾԿԵՐԸ ԵՎ ՊԱՐԻՍՊՆ ՕՐԻՆԱԿԱՆԱՑՆԵԼՈՒ ՄԱՍԻՆ

Համաձայն «Տեղական ինքնակառավարման մասին» օրենքի 35-րդ հոդվածի 1-ին մասի 24-րդ կետի, «Անշարժ գույքի հարկով հարկման նպատակով անշարժ գույքի շուկայական արժեքին մոտարկված կադաստրային գնահատման կարգը սահմանելու մասին» օրենքի 4-րդ հոդվածի 2-րդ մասի 6-րդ կետի, Հայաստանի Հանրապետության կառավարության 2006 թվականի մայիսի 18-ի N 912-Ն որոշմամբ հաստատված կարգի 8-րդ, 9-րդ, 10-րդ, 11-րդ և 13-րդ կետերի, Հայաստանի Հանրապետության կառավարության 2020 թվականի հունիսի 4-ի N 1023-Ն որոշման, Աբովյան համայնքի ղեկավարի 2022 թվականի դեկտեմբերի 19-ի N 638 կարգադրության, հաշվի առնելով այն հանգամանքը, որ ավտոտնակը, օժանդակ շինությունները, անասնաշենքը, մառանը, ամառային խոհանոցը, հավաբունը, զուգարանը, ծածկերը և պարիսպը կառուցված չեն ինժեներատրանսպորտ[illegible] օբյեկտների օտարման կամ անվտանգության գոտիներում, քաղաքաշինական նորմերի և կանոն[illegible] էական խախտումներով, դրանց պահպանումը չի խախտում այլ անձանց իրավունքները և օրենքով պահպանվող շահերը, վտանգ չի սպառնում քաղաքացիների կյանքին ու առողջությանը, չի առաջացնում հարկադիր սերվիտուտ պահանջելու իրավունք և հիմք ընդունելով Գոհարիկ Առաքելյանի դիմումը (մուտք՝ 2022 թվականի դեկտեմբերի 19-ի N Ք-6597),

1. Գոհարիկ Հրաչյայի Առաքելյանին սեփականության իրավունքով պատկանող (հիմք՝ 2005 թվականի օգոստոսի 23-ի N 1576307 վկայական, Աբովյան համայնքի ղեկավարի 2022 թվականի հոկտեմբերի 28-ի N 3428 որոշում) Աբովյան համայնքի Արամուս գյուղի Անկախության 6-րդ փողոցի թիվ 16 հասցեում գտնվող 1003.0 քառակուսի մետր մակերեսով բնակելի կառուցապատման հողամասում ինքնակամ կառուցված 41.1 քառակուսի մետր արտաքին մակերեսով ավտոտնակը, 16.5, 18.95 և 8.15 քառակուսի մետր արտաքին մակերեսներով օժանդակ շինությունները, 37.9 քառակուսի մետր արտաքին մակերեսով անասնաշենքը, 22.5 քառակուսի մետր արտաքին մակերեսով մառանը, 22.7 քառակուսի մետր մակերեսով ամառային խոհանոցը, 20.0 քառակուսի մետր արտաքին մակ[illegible] հավաբունը, 3.9 քառակուսի մետր արտաքին մակերեսով զուգարանը, 6.5, 11.05 և 32.1 քառակ[illegible] մետր արտաքին մակերեսներով ծածկերը, 7.60 քառակուսի մետր մակերեսով պարիսպը համարել օրինական (Կադաստրի կոմիտեում հաշվառման ծածկագիր՝ 20227ATD7X):

2. Գոհարիկ Առաքելյանը պարտավոր է ինքնակամ կառուցված ավտոտնակի, օժանդակ շինությունների, անասնաշենքի, մառանի, ամառային խոհանոցի, հավաբնի, զուգարանի, ծածկերի և պարսպի օրինականացման համար սույն որոշման ընդունման օրվանից 60 (վաթսուն) օրվա ընթացքում 900105205216 հաշվեհամարին վճարել 249 897 (երկու հարյուր քառասունինը հազար ութ հարյուր իննսունյոթ) դրամ, հակառակ դեպքում սույն որոշումը կհամարվի ուժը կորցրած:

3. Սույն որոշումն ուժի մեջ է մտնում Գոհարիկ Առաքելյանին որոշման ընդունման մասին իրազեկելու օրվան հաջորդող օրվանից:

ՀԱՄԱՅՆՔԻ ՂԵԿԱՎԱՐԻ 1-ԻՆ ՏԵՂԱԿԱԼ **Դ. ՁԱՐՈՅԱՆ**

2023թ. հունվարի 11
ք. Աբովյան

Սեփականատեր	ՀՈՂԱՄԱՍԻ ՀԱՏԱԿԱԳԻԾ	Գ. 1
Գոհարիկ Հրաչյայի Առաքելյան	Կոտայքի մարզ Աբովյան համայնք, գ. Արամուս Անկախության 6-րդ փողոց, թիվ16	Հաստատում եմ 11.01.2022թ.
	Ծարագ.համակարգ հասցե	Համայնքի ղեկավար Կ.Տ.
	Սեփականության վկայական N 1576307	
	Հողահատկացման հիմք	Նկարագրամոն հարմարեցի

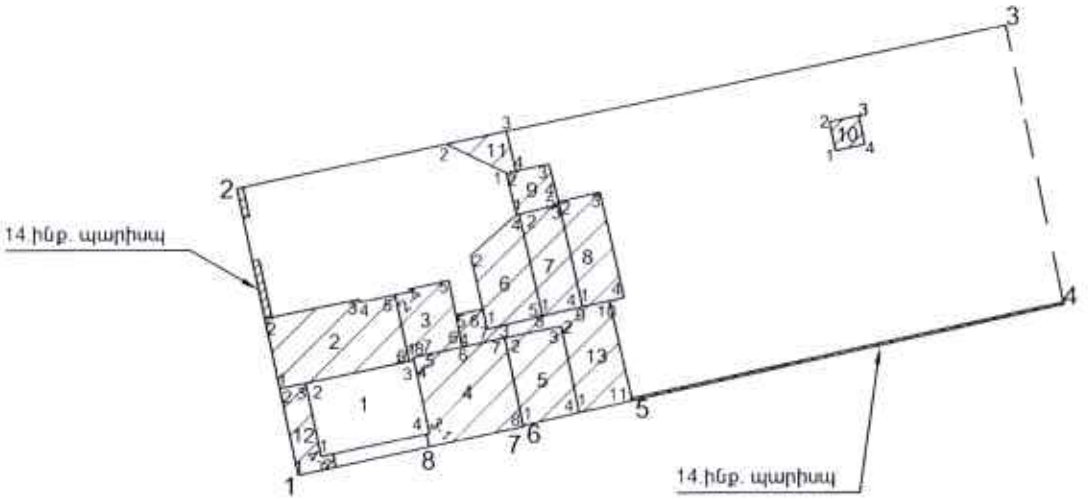

Մակերես հա	0.1003
Ծածկագիր	07-013-0007-0022
Նպատակային նշանակություն	բնակավայրերի
Գործառնական նշանակություն	բն. կառ.

Լրացուցիչ նշումներ.

Թիվ 1 գոյություն ունեցող գոմ

Կետերի համարակալման համարները	Հողամասի կոորդինատներ Y	X	Գծային չափերը (մ)
1	8470718.3234	4457739.5324	
2	8470714.2962	4457758.6509	19.54
3	8470765.2992	4457769.3341	52.11
4	8470769.1183	4457750.7693	18.95
5	8470740.4873	4457744.4332	29.32
6	8470733.3122	4457742.8060	7.36
7	8470733.3326	4457742.7081	0.10
8	8470727.0240	4457741.4022	6.44
1	8470718.3234	4457739.5324	8.90

Մասշտաբ 1:500

Որակավորում ունեցող անձ	Վահե Վարդանյան
Որակավորման վկայականի համարը	0339
Ստորագրություն	
Իրավաբանական անձի անվանումը	«ԳԻՍ-ԱՐԹ» ՍՊԸ
ՀՎՀՀ	03532049
Ստորագրություն	
ամիս ամսաթիվ չափագրության	04.11.2022
ամիս ամսաթիվ հատակագծի կազմման	15.11.2022

Կ.Տ

1.գոյություն ունեցող գոմ

Հերթական թվային նշանակումներ	Կոորդինատներ Y	Կոորդինատներ X	Գծային չափերը (մ)
1	8470719.8504	4457740.7755	
2	8470718.8270	4457745.6697	5.00
3	8470726.0215	4457747.1741	7.35
4	8470727.0449	4457742.2799	5.00
1	8470719.8504	4457740.7755	7.35

2.ինք. ավտոտնակ

Հերթական թվային նշանակումներ	Կոորդինատներ Y	Կոորդինատներ X	Գծային չափերը (մ)
1	8470717.1064	4457745.3099	
2	8470716.1286	4457749.9522	4.74
3	8470722.4041	4457751.2434	6.41
4	8470722.4450	4457751.0476	0.20
5	8470724.7838	4457751.5366	2.39
6	8470725.7096	4457747.1089	4.52
1	8470717.1064	4457745.3099	8.79

3.ինք. օժ. շինություն

Հերթական թվային նշանակումներ	Կոորդինատներ Y	Կոորդինատներ X	Գծային չափերը (մ)
1	8470725.7096	4457747.1089	
2	8470724.7838	4457751.5366	4.52
3	8470725.7437	4457751.7374	0.98
4	8470725.7050	4457751.9225	0.19
5	8470728.3679	4457752.4704	2.72
6	8470729.2594	4457748.0460	4.51
7	8470725.9822	4457747.3618	3.35
8	8470726.0215	4457747.1741	0.19
1	8470725.7096	4457747.1089	0.32

4.ինք. անասնաշենք

Հերթական թվային նշանակումներ	Կոորդինատներ Y	Կոորդինատներ X	Գծային չափերը (մ)
1	8470727.0240	4457741.4022	
2	8470726.8490	4457742.2389	0.85
3	8470727.0449	4457742.2799	0.20
4	8470726.0215	4457747.1741	5.00
5	8470725.9822	4457747.3618	0.19
6	8470729.2594	4457748.0460	3.35
7	8470732.0940	4457748.6302	2.89
8	8470733.3326	4457742.7081	6.05
1	8470727.0240	4457741.4022	6.44

5.ինք. մառան

Հերթական թվային նշանակումներ	Կոորդինատներ Y	Կոորդինատներ X	Գծային չափերը (մ)
1	8470733.3122	4457742.8060	
2	8470732.0940	4457748.6302	5.95
3	8470735.8158	4457749.3972	3.80
4	8470737.0183	4457743.6465	5.88
1	8470733.3122	4457742.8060	3.80

6.ինք. ամառային խոհանոց

Հերթական թվային նշանակումներ	Կոորդինատներ Y	Կոորդինատներ X	Գծային չափերը (մ)
1	8470730.9320	4457749.2198	
2	8470729.8489	4457754.1523	5.05
3	8470732.8968	4457756.8521	4.07
4	8470733.0721	4457756.8928	0.18
5	8470734.5859	4457750.0678	6.99
1	8470730.9320	4457749.2198	3.75

7.ինք. օժ. շինություն

Հերթական թվային նշանակումներ	Կոորդինատներ Y	Կոորդինատներ X	Գծային չափերը (մ)
1	8470734.5859	4457750.0678	
2	8470733.0721	4457756.8928	6.99
3	8470735.7131	4457757.5057	2.71
4	8470737.2269	4457750.6808	6.99
1	8470734.5859	4457750.0678	2.71

8.ինք. հավաբուն

Հերթական թվային նշանակումներ	Կոորդինատներ Y	Կոորդինատներ X	Գծային չափերը (մ)
1	8470737.2269	4457750.6808	
2	8470735.6727	4457757.6878	7.18
3	8470738.3950	4457758.3196	2.79
4	8470739.9492	4457751.3126	7.18
1	8470737.2269	4457750.6808	2.79

9.ինք. օժ. շինություն

Հերթական թվային նշանակումներ	Կոորդինատներ Y	Կոորդինատներ X	Գծային չափերը (մ)
1	8470732.8968	457756.8521	
2	8470732.2319	457759.6200	2.85
3	8470735.0698	457760.2169	2.90
4	8470735.6727	457757.6878	2.60
5	8470735.7131	457757.5057	0.19
1	8470732.8968	457756.8521	2.89

10.ինք. զուգարան

Հերթական թվային նշանակումներ	Կոորդինատներ Y	Կոորդինատներ X	Գծային չափերը (մ)
1	8470753.9618	4457761.0527	
2	8470753.5672	4457762.9624	1.95
3	8470755.5258	4457763.3671	2.00
4	8470755.9204	4457761.4574	1.95
1	8470753.9618	4457761.0527	2.00

11.ինք. ծածկարան

Հերթական թվային նշանակումներ	Կոորդինատներ Y	Կոորդինատներ X	Գծային չափերը (մ)
1	8470732.2319	4457759.6200	
2	8470728.2275	4457761.5690	4.45
3	8470732.2715	4457762.4161	4.13
4	8470732.8785	4457759.7560	2.73
1	8470732.2319	4457759.6200	0.66

12.ինք. ծածկարան

Հերթական թվային նշանակումներ	Կոորդինատներ Y	Կոորդինատներ X	Գծային չափերը (մ)
1	8470718.3234	4457739.5324	
2	8470717.1064	4457745.3099	5.90
3	8470718.8270	4457745.6697	1.76
4	8470719.8504	4457740.7755	5.00
5	8470720.6334	4457740.9392	0.80
6	8470720.8156	4457740.0680	0.89
1	8470718.3234	4457739.5324	2.55

13.ինք. ծածկարան

Հերթական թվային նշանակումներ	Կոորդինատներ Y	Կոորդինատներ X	Գծային չափերը (մ)
1	8470737.0183	4457743.6465	
2	8470735.8158	4457749.3972	5.88
3	8470732.0940	4457748.6302	3.80
4	8470729.2594	4457748.0460	2.89
5	8470728.8272	4457750.1908	2.19
6	8470730.6424	4457750.5383	1.85
7	8470730.9320	4457749.2198	1.35
8	8470734.5859	4457750.0678	3.75
9	8470737.2269	4457750.6808	2.71
10	8470738.9750	4457751.0865	1.79
11	8470740.4873	4457744.4332	6.82
1	8470737.0183	4457743.6465	3.56

Որակավորում ունեցող անձ		Վահե Կարապետյան
Որակավորման վկայականի համարը		0339
Ստորագրություն		
Իրավաբանական անձի անվանումը		«ՀԻՆ ԱՐՏ» ՍՊԸ
ՀՎՀՀ		03532649
Ստորագրություն		
ամիս ամսաթիվ	չափագրության	04.11.2022
	հատակագծի կազմման	15.11.2022

ՇԻՆՈՒԹՅՈՒՆՆԵՐԻ ՀԱՏԱԿԱԳԻԾ

Կոտայքի մարզ Աբովյան համայնք, գ. Արամուս Անկախության 6-րդ փողոց, թիվ16

մարզ,համայնք,հասցե

Սեփականատեր	Գոհարիկ Հրաչյայի Առաքելյան

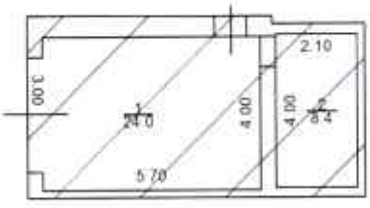

2.Լիարկ
h=2.80
D=0.20-0.50
d=0.40

Sարտ.=41.1քմ

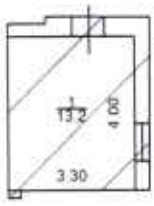

3.Լիարկ
h=2.80
D=0.35-0.50

Sարտ.=16.5քմ

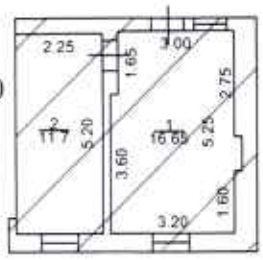

4.Լիարկ
h=2.80
D=0.35-0.45
d=0.20

Sարտ.=37.9քմ

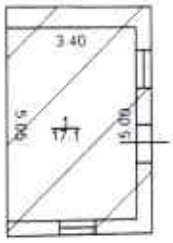

5.Լիարկ
h=2.40
D=0.40-0.50

Sարտ.=22.5քմ

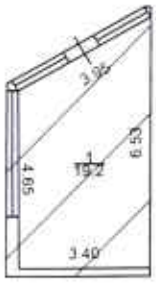

6.Լիարկ
hմիջ=2.30
D=0.30

Sարտ.=22.7քմ

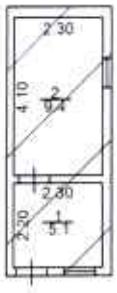

7.Լիարկ
h=1.95
D=0.20
d=0.20

Sարտ.=18.95քմ

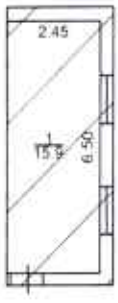

8.Լիարկ
h=1.95
D=0.35

Sարտ.=20.0քմ

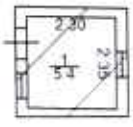

9.Լիարկ
h=1.95
D=0.30

Sարտ.=8.15քմ

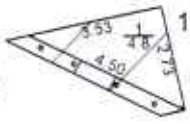

11.Լիարկ

Sարտ.=6.5քմ

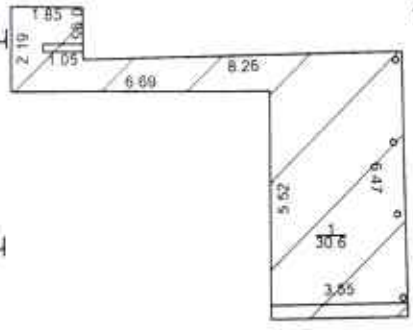

13.Լիարկ

Sարտ.=32.1քմ

10.Լիարկ
h=2.00
D=0.20

Sարտ.=3.9քմ

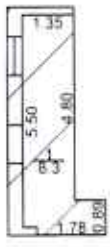

12.Լիարկ

Sարտ.=11.05քմ

Լրացուցիչ նշումներ.

Մասշտաբ 1:200		
Որակավորում ունեցող անձ		Վահե Վարդանյան
Որակավորման վկայականի համարը		0339
Ստորագրություն		
Իրավաբանական անձի անվանումը		«ԳԻՍԱՐՏ» ՍՊԸ
ՀՎՀՀ		03532649
Ստորագրություն		
ամիս ամսաթիվ	չափագրության	04.11.2022
	հատակագծի կազմման	15.11.2022

Կ.Տ

Շինությունների բնութագիր Աբովյան համայնք գ Արամուս Անկախության 6-րդ փող. թիվ 16

<<	Նպատակային գործառնական	Գործառնական գործառույթը	Հարկ	Հարկայնություն	Մակերես (մ²)		Բարձրություն (մ)	Ծավալ (մ³)	Կառուցման տարեթիվ	Տանիքի նյութը				Ավարտվածության աստիճանը				Պատերի շինանյութը	Միջհարկային ծածկի նյութը		Արտաքին հարդարումն ըստ կողմերի				
					Օրինական	Ինքնակամ				թիթեղ	շիֆեր	կոմբինատ	այլ նյութ	ամբողջ	մինչև 50%	50-80%	վերջ ի %08		փայտ	երկաթբետոն	շտուկատուր	քոքոմոտուռեմ	գունավոր	ստուգիտոհոտ	գրաֆիտանման ցցաաա
1	2	3	4	5	6	7	8	9	10	11	12	13	14	15	16	17	18	19	20	21	22	23	24	25	26
2	բնակելի	ավտոտնակ	1	1		32.40	2.80	90.72	2016	v							v	տուֆ		v					4
3	բնակելի	օժ շինություն	1	1		13.20	2.80	36.96	2016	v							v	տուֆ		v					2
4	բնակելի	անասնաշենք	1	1		28.35	2.80	79.38	2016	v							v	տուֆ		v					3
5	բնակելի	նաբան	1	1		17.10	2.40	41.04	2016	v							v	տուֆ		v					3
6	բնակելի	ամառային խոհ.	1	1		19.20	2.3միջ	44.16	2016	v							v	տուֆ	v						3
7	բնակելի	օժ շինություն	1	1		14.50	1.95	28.28	2016	v							v	տուֆ	v						4
8	բնակելի	հավաբուն	1	1		15.90	1.95	31.01	2016	v							v	տուֆ	v						3
9	բնակելի	օժ շինություն	1	1		5.40	1.95	10.53	2017	v							v	տուֆ		v					4
10	բնակելի	գուգարան	1	1		2.50	2.00	5.00	2016	v							v	տուֆ	v						4
11	բնակելի	ծածկ				4.80			2017	v															
12	բնակելի	ծածկ				8.30			2017	v															
13	բնակելի	ծածկ				30.60			2016	v															
14	բնակելի	պարիսպ				7.60	2.00	15.20	2012									տուֆ							

Շինությունների ընդհանուր մակերեսը (քմ)	Այդ թվում	
	Օրինական կառուցված (քմ)	Ինքնակամ կառուցված (քմ)
27	28	29
199.85	0.00	199.85

Կատարող _____ (ստորագրություն) Վ. Վարդանյան (ստորագրություն) 15.11.2022թ. (ամիս,ամսաթիվ)

Որակավորման վկայակնի 0339 (համարը) 14.05.2014թ. (տրման ամիս,ամսաթիվ)

Իրավաբանական անձի 03Ա 081920 (պետական գրանցման համար) <<ԳԻՍ-ԱՐՏ>>ՍՊԸ (անվանում) _____ (ստորագրություն)

ՀԱՅԱՍՏԱՆԻ ՀԱՆՐԱՊԵՏՈՒԹՅԱՆ
ԿՈՏԱՅՔԻ ՄԱՐԶԻ ԱԲՈՎՅԱՆ ՀԱՄԱՅՆՔԻ ՂԵԿԱՎԱՐ

Ո Ր Ո Շ Ո Ւ Մ

11 հունվարի 2023 թվականի N 39

ԱԲՈՎՅԱՆ ՀԱՄԱՅՆՔԻ ՍԵՓԱԿԱՆՈՒԹՅՈՒՆ ՀԱՆԴԻՍԱՑՈՂ 0.67373 ՀԵԿՏԱՐ ՄԱԿԵՐԵՍՈՎ ՀՈՂԱՄԱՍԻ ՆՊԱՏԱԿԱՅԻՆ ՆՇԱՆԱԿՈՒԹՅՈՒՆԸ ՓՈՓՈԽԵԼՈՒ ԵՎ ՀԱՍՑԵ ՏՐԱՄԱԴՐԵԼՈՒ ՄԱՍԻՆ

Համաձայն Հողային օրենսգրքի 3-րդ հոդվածի, «Տեղական ինքնակառավարման մասին» օրենքի 35-րդ հոդվածի 1-ին մասի 24-րդ կետի, Հայաստանի Հանրապետության կառավարության 2011 թվականի դեկտեմբերի 29-ի թիվ 1920-Ն որոշմամբ հաստատված կարգի 25-րդ կետի 1-ին ենթակետի, 2005 թվականի դեկտեմբերի 29-ի N 2387-Ն որոշմամբ հաստատված կարգի 29-րդ, 50-րդ, 51-րդ, և 55-րդ կետերի, հիմք ընդունելով Արամուս համայնքի ավագանու 2017 թվականի նոյեմբերի 16-ի N 59 որոշումը, Աբովյան համայնքի ղեկավարի 2022 թվականի դեկտեմբերի 19-ի N 638 կարգադրությունը և հաշվի առնելով «Ա.Ա.Բ. ՊՐՈԵԿՏ» սահմանափակ պատասխանատվությամբ ընկերության տնօրենի լիազորած անձ Առնակ Գալստյանի դիմումը (մուտք՝ 2022 թվականի նոյեմբերի 7-ի N S-1337).

1. Աբովյան համայնքի Արամուս գյուղում գտնվող համայնքային սեփականություն հանդիսացող (հիմք՝ 2022 թվականի դեկտեմբերի 27-ի N 27122022-07-0119 վկայական) 07-013-0159-0019 կադաստրային ծածկագրով 0.67373 հեկտար մակերեսով գյուղատնտեսական նշանակության հողամասի նպատակային նշանակությունը փոփոխել արդյունաբերության, ընդերքօգտագործման և այլ արտադրական նշանակության օբյեկտների ընդերքի օգտագործման գործառնական նշանակության հողամասի:
2. Սույն որոշման 1-ին կետում նշված հողամասին տրամադրել հասցե՝ համայնք Աբովյան, գյուղ Արամուս, Տիգրանաձորի խճուղի, 3-րդ նրբանցք, 5/15:
3. Սույն որոշումն ուժի մեջ է մտնում որոշման ընդունմանը հաջորդող օրվանից:

ՀԱՄԱՅՆՔԻ ՂԵԿԱՎԱՐԻ 1-ԻՆ ՏԵՂԱԿԱԼ **Դ. ՋԱՐՈՅԱՆ**

2023թ. հունվարի 11
ք. Աբովյան

ՀԱՅԱՍՏԱՆԻ ՀԱՆՐԱՊԵՏՈՒԹՅԱՆ
ԿՈՏԱՅՔԻ ՄԱՐԶԻ ԱԲՈՎՅԱՆ ՀԱՄԱՅՆՔԻ ՂԵԿԱՎԱՐ

Ո Ր Ո Շ Ո Ւ Մ

11 հունվարի 2023 թվականի N 38

ԱՆԱՀԻՏ ՔՈՉԱՐՅԱՆԻ ԿՈՂՄԻՑ ԻՐԱԿԱՆԱՑՎԱԾ ԵՐԿՀԱՐԿԱՆԻ ԲՆԱԿԵԼԻ ՏԱՆ ԵՎ ՋՐԱՎԱԶԱՆԻ ԿԱՌՈՒՑՄԱՆ ՇԱՀԱԳՈՐԾՄԱՆ ԹՈՒՅԼՏՎՈՒԹՅՈՒՆԸ ՁԵՎԱԿԵՐՊԵԼՈՒ ՄԱՍԻՆ

Համաձայն «Տեղական ինքնակառավարման մասին» օրենքի 42-րդ հոդվածի 1-ին մասի 7-րդ կետի, Հայաստանի Հանրապետության կառավարության 2015 թվականի մարտի 19-ի N 596-Ն որոշման, իրավահարաբերության ծագման պահին գործող Աբովյան համայնքի ավագանու 2022 թվականի ապրիլի 15-ի N 25-Ն որոշման, Աբովյան համայնքի ղեկավարի 2022 թվականի դեկտեմբերի 19-ի N 638 կարգադրության, հաշվի առնելով Անահիտ Քոչարյանի լիազորած անձ Վահե Ճուղուրյանի դիմումը (մուտք՝ 2022 թվականի դեկտեմբերի 08-ի N Ք-6285).

1. Ձևակերպել կառուցապատող Անահիտ Քոչարյանի կողմից իրականացված Աբովյան համայնքի Առինջ գյուղի Պ. Սևակ թաղամասի 12-րդ փողոցի 6 հասցեում գտնվող երկհարկանի բնակելի տան և ջրավազանի կառուցման շահագործման թույլտվությունը (շահագործման թույլտվությունը կցվում է):
2. Անահիտ Քոչարյանը պարտավոր է Աբովյանի համայնքապետարանի 900105201355 հաշվեհամարին մուծել 14 000 (տասնչորս հազար) դրամ տեղական վճար՝ շահագործման թույլտվություն տրամադրելու համար:
3. Սույն որոշումն ուժի մեջ է մտնում որոշման ընդունման մասին իրազեկելու օրվան հաջորդող օրվանից:

ՀԱՄԱՅՆՔԻ ՂԵԿԱՎԱՐԻ 1-ԻՆ ՏԵՂԱԿԱԼ Դ. ՋԱՐՈՅԱՆ

2023թ. հունվարի 11
ք. Աբովյան

ՀԱՅԱՍՏԱՆԻ ՀԱՆՐԱՊԵՏՈՒԹՅՈՒՆ
ԿՈՏԱՅՔԻ ՄԱՐԶ, ՀԱՄԱՅՆՔ ԱԲՈՎՅԱՆ
ԱՎԱՐՏԱԿԱՆ ԱԿՏ (ԾԱՀԱԳՈՐԾՄԱՆ ԹՈՒՅԼՏՎՈՒԹՅՈՒՆ)

N 08 « 11 » հունվարի 2023 թ.

Կառուցապատող **Անահիտ Քոչարյանի, հեռ. + 374 98 12 55 42** կողմից
(իրավաբանական անձի անվանումը, ֆիզիկական անձի անունը, ազգանունը, հեռախոսահամարը, էլեկտրոնային հասցեն)

Կառուցված **երկհարկանի բնակելի տունը և ջրավազանը**
(օբյեկտի անվանումը)

որը գտնվում է **Կոտայքի մարզ Աբովյան համայնք, գյուղ Առինջ Պ.Սևակի թաղամաս 12-րդ փողոց 6** հասցեում՝
(օբյեկտի տեղադրությունը, հասցեն)

համարվում է ավարտված և պատրաստ է շահագործման, որի՝

1.նախագծային փաստաթղթերը մշակվել են **« ՀՐԱՉՅԱ ՄՈՒՐԱԴՅԱՆ » ԱՁ-ի** կողմից
(նախագծային կազմակերպության անվանումն օրենքով սահմանված դեպքերում՝ լիցենզիայի համարը, անհատ ձեռնարկատիրոջ անունը, ազգանունը, լիցենզիայի համարը)

2.շինարարությունն սկսվել է **Առինջ համայնքի ղեկավարի** կողմից
(շինարարության թույլտվություն տվող մարմնի անվանումը)

Տրված **« 22 » հոկտեմբերի 2021 թ. N 308** շինարարության թույլտվության համաձայն.

3.շինարարությունն իրականացվել է **տնտեսական եղանակով, Անահիտ Քոչարյանի** կողմից
(գլխավոր կապալառուի անվանումը)

4.օբյեկտի հիմնական ցուցանիշներն են՝ **երկհարկանի բնակելի տան ընդհանուր մակերեսը կազմում է 267.6 քմ, ջրավազանի մակերեսը կազմում է 40.0 քմ.**

5. հատուկ պայմանները **ոչ էական շեղումներով**

ՀԻՄՔԵՐ՝

1) կառուցապատողի դիմումը **« 07 » դեկտեմբերի 2022 թ.**
2) ընդունող հանձնաժողովի ակտը **« 07 » դեկտեմբերի 2022 թ.**
3) կատարողական փաստաթղթերի ցանկը կամ շինության տեխնիկական վիճակի մասին համապատասխան հետազոտության դրական եզրակացությունը **4** թերթ:

ՀԱՅԱՍՏԱՆԻ ՀԱՆՐԱՊԵՏՈՒԹՅԱՆ
ԱԲՈՎՅԱՆ ՀԱՄԱՅՆՔԻ ՂԵԿԱՎԱՐԻ ԱՌԱՋԻՆ ՏԵՂԱԿԱԼ Դ.ՉԱՐՈՅԱՆ

« 11 » հունվարի 2023 թ.

Կ.Տ.

ՀԱՅԱՍՏԱՆԻ ՀԱՆՐԱՊԵՏՈՒԹՅԱՆ
ԿՈՏԱՅՔԻ ՄԱՐԶԻ ԱԲՈՎՅԱՆ ՀԱՄԱՅՆՔԻ ՂԵԿԱՎԱՐ

Ո Ր Ո Շ Ո Ւ Մ

11 հունվարի 2023 թվականի N 37

«ԹԱՈՒԵՐ ՓՐՈՓԵՐԹԻՍ» ՍԱՀՄԱՆԱՓԱԿ ՊԱՏԱՍԽԱՆԱՏՎՈՒԹՅԱՄԲ ԸՆԿԵՐՈՒԹՅԱՆ ԿՈՂՄԻՑ ԻՐԱԿԱՆԱՑՎԱԾ ԲԱԶՄԱԲՆԱԿԱՐԱՆ ԲՆԱԿԵԼԻ ՇԵՆՔԻ «Դ» ՄԱՍՆԱՇԵՆՔԻ ԿԱՌՈՒՑՄԱՆ ՇԱՀԱԳՈՐԾՄԱՆ ԹՈՒՅԼՏՎՈՒԹՅՈՒՆԸ ՁԵՎԱԿԵՐՊԵԼՈՒ ՄԱՍԻՆ

Համաձայն «Տեղական ինքնակառավարման մասին» օրենքի 42-րդ հոդվածի 1-ին մասի 7-րդ կետի, Հայաստանի Հանրապետության կառավարության 2015 թվականի մարտի 19-ի N 596-Ն որոշման, իրավահարաբերության ծագման պահին գործող Աբովյան համայնքի ավագանու 2022 թվականի ապրիլի 15-ի N 25-Ն որոշման, Աբովյան համայնքի ղեկավարի 2022 թվականի դեկտեմբերի 19-ի N 638 կարգադրության, հաշվի առնելով «ԹԱՈՒԵՐ ՓՐՈՓԵՐԹԻՍ» սահմանափակ պատասխանատվությամբ ընկերության տնօրենի լիազորած անձ Վահագն Անդրեասյանի դիմումը (մուտք՝ 2022 թվականի դեկտեմբերի 26-ի N S-1602).

1. Ձևակերպել կառուցապատող «ԹԱՈՒԵՐ ՓՐՈՓԵՐԹԻՍ» սահմանափակ պատասխանատվությամբ ընկերության կողմից իրականացված Աբովյան համայնքի Առինջ գյուղի Պ. Դուրյան թաղամասի 15-րդ փողոցի 4/7 հասցեում գտնվող բազմաբնակարան բնակելի շենքի «Դ» մասնաշենքի կառուցման շահագործման թույլտվությունը (շահագործման թույլտվությունը կցվում է):
2. «ԹԱՈՒԵՐ ՓՐՈՓԵՐԹԻՍ» սահմանափակ պատասխանատվությամբ ընկերությունը պարտավոր է Աբովյանի համայնքապետարանի 900105201355 հաշվեհամարին մուծել 14 000 (տասնչորս հազար) դրամ տեղական վճար՝ շահագործման թույլտվություն տրամադրելու համար:
3. Սույն որոշումն ուժի մեջ է մտնում որոշման ընդունման մասին իրազեկելու օրվան հաջորդող օրվանից:

ՀԱՄԱՅՆՔԻ ՂԵԿԱՎԱՐԻ 1-ԻՆ ՏԵՂԱԿԱԼ Դ. ՁԱՐՈՅԱՆ

2023թ. հունվարի 11
ք. Աբովյան

ՀԱՅԱՍՏԱՆԻ ՀԱՆՐԱՊԵՏՈՒԹՅՈՒՆ
ԿՈՏԱՅՔԻ ՄԱՐԶ, ՀԱՄԱՅՆՔ ԱԲՈՎՅԱՆ
ԱՎԱՐՏԱԿԱՆ ԱԿՏ (ՇԱՀԱԳՈՐԾՄԱՆ ԹՈՒՅԼՏՎՈՒԹՅՈՒՆ)

N 07 « 11 » հունվարի 2023 թ.

Կառուցապատող **« ԹԱՈՒԵՐ ՓՐՈՓԵՐԹԻՍ » ՍՊԸ-ի, հեռ. + 374 91 99 09 01** կողմից
(իրավաբանական անձի անվանումը, ֆիզիկական անձի անունը, ազգանունը, հեռախոսահամարը, էլեկտրոնային հասցեն)

Կառուցված **բազմաբնակարան բնակելի շենքի « Դ » մասնաշենքը**
(օբյեկտի անվանումը)

որը գտնվում է **Կոտայքի մարզ Աբովյան համայնք, գյուղ Առինջ Պ.Դուրյան թաղամաս 15-րդ փողոց 4/7** հասցեում՝
(օբյեկտի տեղադրությունը, հասցեն)

համարվում է ավարտված և պատրաստ է շահագործման, որի՝

1.նախագծային փաստաթղթերը մշակվել են **« ՀԱԲՇԻՆ ՆԱԽԱԳԻԾ » ՍՊԸ-ի** կողմից
(նախագծային կազմակերպության անվանումն օրենքով սահմանված դեպքերում՝ լիցենզիայի համարը, անհատ ձեռնարկատիրոջ անունը, ազգանունը, լիցենզիայի համարը)

2.շինարարությունն սկսվել է **Առինջ համայնքի ղեկավարի** կողմից
(շինարարության թույլտվություն տվող մարմնի անվանումը)

Տրված **« 02 » դեկտեմբերի 2019 թ. N 224** շինարարության թույլտվության համաձայն.

3.շինարարությունն իրականացվել է **« ԹԱՈՒԵՐ ՔՈՆՍԹՐԱՔՇՆ » ՍՊԸ-ի** կողմից
(գլխավոր կապալառուի անվանումը)

4.օբյեկտի հիմնական ցուցանիշներն են՝ **բազմաբնակարան բնակելի շենքի « Դ » մասնաշենքի ընդհանուր մակերեսը կազմում է 1000 քմ**

5. հատուկ պայմանները **ոչ էական շեղումներով**

ՀԻՄՔԵՐ՝

1) կառուցապատողի դիմումը **« 26 » դեկտեմբերի 2022 թ.**
2) ընդունող հանձնաժողովի ակտը **« 22 » դեկտեմբերի 2022 թ.**
3) կատարողական փաստաթղթերի ցանկը կամ շինության տեխնիկական վիճակի մասին համապատասխան հետազննության դրական եզրակացությունը **10** թերթ:

ՀԱՅԱՍՏԱՆԻ ՀԱՆՐԱՊԵՏՈՒԹՅԱՆ
ԱԲՈՎՅԱՆ ՀԱՄԱՅՆՔԻ ՂԵԿԱՎԱՐԻ ԱՌԱՋԻՆ
ՏԵՂԱԿԱԼ **Դ.ՉԱՐՈՅԱՆ**

« 11 » հունվարի 2023 թ.

Կ.Տ.

ՀԱՅԱՍՏԱՆԻ ՀԱՆՐԱՊԵՏՈՒԹՅԱՆ
ԿՈՏԱՅՔԻ ՄԱՐԶԻ ԱԲՈՎՅԱՆ ՀԱՄԱՅՆՔԻ ՂԵԿԱՎԱՐ

Ո Ր Ո Շ Ո Ւ Մ

11 հունվարի 2023 թվականի N 36

ՀԱՄԼԵՏ ԱՍՐՅԱՆԻ ԿՈՂՄԻՑ ԻՐԱԿԱՆԱՑՎԱԾ ՍՊԱՍԱՐԿՄԱՆ ՕԲՅԵԿՏԻ ԿԱՌՈՒՑՄԱՆ ՇԱՀԱԳՈՐԾՄԱՆ ԹՈՒՅԼՏՎՈՒԹՅՈՒՆԸ ՁԵՎԱԿԵՐՊԵԼՈՒ ՄԱՍԻՆ

Համաձայն «Տեղական ինքնակառավարման մասին» օրենքի 42-րդ հոդվածի 1-ին մասի 7-րդ կետի, Հայաստանի Հանրապետության կառավարության 2015 թվականի մարտի 19-ի N 596-Ն որոշման, իրավահարաբերության ծագման պահին գործող Աբովյան համայնքի ավագանու 2022 թվականի ապրիլի 15-ի N 25-Ն որոշման, Աբովյան համայնքի ղեկավարի 2022 թվականի դեկտեմբերի 19-ի N 638 կարգադրության, հաշվի առնելով Համլետ Ասրյանի դիմումը (մուտք՝ 2022 թվականի դեկտեմբերի 28-ի N Ք-6768).

1. Ձևակերպել կառուցապատող Համլետ Ասրյանի կողմից իրականացված Աբովյան համայնքի Աբովյան քաղաքի 4-րդ միկրոշրջանի 31/11 հասցեում գտնվող սպասարկման օբյեկտի կառուցման շահագործման թույլտվությունը (շահագործման թույլտվությունը կցվում է):

2. Համլետ Ասրյանը պարտավոր է Աբովյանի համայնքապետարանի 900105201355 հաշվեհամարին մուծել 14 000 (տասնչորս հազար) դրամ տեղական վճար՝ շահագործման թույլտվություն տրամադրելու համար:

3. Սույն որոշումն ուժի մեջ է մտնում Համլետ Ասրյանին որոշման ընդունման մասին իրազեկելու օրվան հաջորդող օրվանից:

ՀԱՄԱՅՆՔԻ ՂԵԿԱՎԱՐԻ 1-ԻՆ ՏԵՂԱԿԱԼ **Դ. ՁԱՐՈՅԱՆ**

2023թ. հունվարի 11
ք. Աբովյան

ՀԱՅԱՍՏԱՆԻ ՀԱՆՐԱՊԵՏՈՒԹՅՈՒՆ
ԿՈՏԱՅՔԻ ՄԱՐԶ, ՀԱՄԱՅՆՔ ԱԲՈՎՅԱՆ
ԱՎԱՐՏԱԿԱՆ ԱԿՏ (ՇԱՀԱԳՈՐԾՄԱՆ ԹՈՒՅԼՏՎՈՒԹՅՈՒՆ)

N 06 « 11 » հունվարի 2023 թ.

Կառուցապատող **Համլետ Ասրյանի, հեռ. + 374 94 08 89 86** կողմից
(իրավաբանական անձի անվանումը, ֆիզիկական անձի անունը, ազգանունը, հեռախոսահամարը, էլեկտրոնային հասցեն)

Կառուցված **սպասարկման օբյեկտը**
(օբյեկտի անվանումը)

որը գտնվում է հասցեում՝ **Կոտայքի մարզ Աբովյան համայնք, քաղաք Աբովյան 4-րդ միկրոշրջան 31/11**
(օբյեկտի տեղադրությունը, հասցեն)

համարվում է ավարտված և պատրաստ է շահագործման, որի՝

1.նախագծային փաստաթղթերը մշակվել են **« ՍԵԳԱՍՏ » ՍՊԸ-ի** կողմից
(նախագծային կազմակերպության անվանումն օրենքով սահմանված դեպքերում՝ լիցենզիայի համարը, անհատ ձեռնարկատիրոջ անունը, ազգանունը, լիցենզիայի համարը)

2.շինարարությունն սկսվել է **Աբովյան համայնքի ղեկավարի** կողմից
(շինարարության թույլտվություն տվող մարմնի անվանումը)

Տրված **« 31 » մայիսի 2021 թ. N 46** շինարարության թույլտվության համաձայն.

3.շինարարությունն իրականացվել է **« ՀՈՎԱՐՍՇԻՆ » ՍՊԸ-ի** կողմից
(գլխավոր կապալառուի անվանումը)

4.օբյեկտի հիմնական ցուցանիշներն են՝ **սպասարկման օբյեկտի ընդհանուր մակերեսը կազմում է 160 քմ.**

5. հատուկ պայմանները **ոչ էական շեղումներով**

ՀԻՄՔԵՐ՝

1) կառուցապատողի դիմումը **« 28 » դեկտեմբերի 2022 թ.**
2) ընդունող հանձնաժողովի ակտը **« 28 » դեկտեմբերի 2022 թ.**
3) կատարողական փաստաթղթերի ցանկը կամ շինության տեխնիկական վիճակի մասին համապատասխան հետազոտության դրական եզրակացությունը **8** թերթ:

ՀԱՅԱՍՏԱՆԻ ՀԱՆՐԱՊԵՏՈՒԹՅԱՆ
ԱԲՈՎՅԱՆ ՀԱՄԱՅՆՔԻ ՂԵԿԱՎԱՐ ԱՌԱՋՆ ՏԵՂԱԿԱԼ **Դ.ԶԱՐՈՅԱՆ**

« 11 » հունվարի 2023 թ.

Կ.Տ.

ՀԱՅԱՍՏԱՆԻ ՀԱՆՐԱՊԵՏՈՒԹՅԱՆ
ԿՈՏԱՅՔԻ ՄԱՐԶԻ ԱԲՈՎՅԱՆ ՀԱՄԱՅՆՔԻ ՂԵԿԱՎԱՐ

Ո Ր Ո Շ Ո Ւ Մ

11 հունվարի 2023 թվականի N 35

ԳՐԻԳՈՐ ՔՅԱՀՔԵՋՅԱՆԻ ԿՈՂՄԻՑ ԻՐԱԿԱՆԱՑՎԱԾ ԵՐԿՀԱՐԿԱՆԻ ԲՆԱԿԵԼԻ ՏԱՆ ԿԱՌՈՒՑՄԱՆ ՇԱՀԱԳՈՐԾՄԱՆ ԹՈՒՅԼՏՎՈՒԹՅՈՒՆԸ ՁԵՎԱԿԵՐՊԵԼՈՒ ՄԱՍԻՆ

Համաձայն «Տեղական ինքնակառավարման մասին» օրենքի 42-րդ հոդվածի 1-ին մասի 7-րդ կետի, Հայաստանի Հանրապետության կառավարության 2015 թվականի մարտի 19-ի N 596-Ն որոշման, իրավահարաբերության ծագման պահին գործող Աբովյան համայնքի ավագանու 2022 թվականի ապրիլի 15-ի N 25-Ն որոշման, Աբովյան համայնքի ղեկավարի 2022 թվականի դեկտեմբերի 19-ի N 638 կարգադրության, հաշվի առնելով Գրիգոր Քյահքեջյանի դիմումը (մուտք՝ 2022 թվականի դեկտեմբերի 29-ի N Ք-6772).

1. Ձևակերպել կառուցապատող Գրիգոր Քյահքեջյանի կողմից իրականացված Աբովյան համայնքի Առինջ գյուղի Պ. Դուրյան թաղամասի 4-րդ փողոցի 62/4 հասցեում գտնվող երկհարկանի բնակելի տան կառուցման շահագործման թույլտվությունը (շահագործման թույլտվությունը կցվում է):

2. Գրիգոր Քյահքեջյանը պարտավոր է Աբովյանի համայնքապետարանի 900105201355 հաշվեհամարին մուծել 14 000 (տասնչորս հազար) դրամ տեղական վճար՝ շահագործման թույլտվություն տրամադրելու համար:

3. Սույն որոշումն ուժի մեջ է մտնում Գրիգոր Քյահքեջյանին որոշման ընդունման մասին իրազեկելու օրվան հաջորդող օրվանից:

ՀԱՄԱՅՆՔԻ ՂԵԿԱՎԱՐԻ 1-ԻՆ ՏԵՂԱԿԱԼ Դ. ՋԱՐՈՅԱՆ

2023թ. հունվարի 11
ք. Աբովյան

ՀԱՅԱՍՏԱՆԻ ՀԱՆՐԱՊԵՏՈՒԹՅՈՒՆ
ԿՈՏԱՅՔԻ ՄԱՐԶ, ՀԱՄԱՅՆՔ ԱԲՈՎՅԱՆ
ԱՎԱՐՏԱԿԱՆ ԱԿՏ (ՇԱՀԱԳՈՐԾՄԱՆ ԹՈՒՅԼՏՎՈՒԹՅՈՒՆ)

N 05 « 11 » հունվարի 2023 թ.

Կառուցապատող **Գրիգոր Քյահքեջյանի, հեռ. + 374 91 88 56 66** կողմից
(իրավաբանական անձի անվանումը, ֆիզիկական անձի անունը, ազգանունը, հեռախոսահամարը, էլեկտրոնային հասցեն)

Կառուցված **երկհարկանի բնակելի տունը**
(օբյեկտի անվանումը)

որը գտնվում է **Կոտայքի մարզ Աբովյան համայնք, գյուղ Առինջ Պ.Դուրյան թաղամաս 4-րդ փողոց 62/4** հասցեում՝
(օբյեկտի տեղադրությունը, հասցեն)

համարվում է ավարտված և պատրաստ է շահագործման, որի՝

1.նախագծային փաստաթղթերը մշակվել են **« ԲԱՂԵՇ » ՍՊԸ-ի** կողմից
(նախագծային կազմակերպության անվանումն օրենքով սահմանված դեպքերում՝ լիցենզիայի համարը, անհատ ձեռնարկատիրոջ անունը, ազգանունը, լիցենզիայի համարը)

2.շինարարությունն սկսվել է **Առինջ համայնքի ղեկավարի** կողմից
(շինարարության թույլտվություն տվող մարմնի անվանումը)

Տրված **« 08 » հուլիսի 2020 թ. N 116** շինարարության թույլտվության համաձայն.

3.շինարարությունն իրականացվել է **տնտեսական եղանակով, Գրիգոր Քյահքեջյանի** կողմից
(գլխավոր կապալառուի անվանումը)

4.օբյեկտի հիմնական ցուցանիշներն են՝ **երկհարկանի բնակելի տան ընդհանուր մակերեսը կազմում է 97.3 քմ.**

5. հատուկ պայմանները **ոչ էական շեղումներով**

ՀԻՄՔԵՐ՝

1) կառուցապատողի դիմումը **« 29 » դեկտեմբերի 2022 թ.**
2) ընդունող հանձնաժողովի ակտը **« 28 » դեկտեմբերի 2022 թ.**
3) կատարողական փաստաթղթերի ցանկը կամ շինության տեխնիկական վիճակի մասին համապատասխան հետազոտության դրական եզրակացությունը **4** թերթ:

ՀԱՅԱՍՏԱՆԻ ՀԱՆՐԱՊԵՏՈՒԹՅԱՆ
ԱԲՈՎՅԱՆ ՀԱՄԱՅՆՔԻ ՂԵԿԱՎԱՐԻ ԱՌԱՋԻՆ ՏԵՂԱԿԱԼ **Դ.ԶԱՐՈՅԱՆ**

« 11 » հունվարի 2023 թ.

Կ.Տ.

ՀԱՅԱՍՏԱՆԻ ՀԱՆՐԱՊԵՏՈՒԹՅԱՆ
ԿՈՏԱՅՔԻ ՄԱՐԶԻ ԱԲՈՎՅԱՆ ՀԱՄԱՅՆՔԻ ՂԵԿԱՎԱՐ

Ո Ր Ո Շ Ո Ւ Մ

11 հունվարի 2023 թվականի N 34

ԱԲՈՎՅԱՆ ՀԱՄԱՅՆՔԻ ՍԵՓԱԿԱՆՈՒԹՅՈՒՆ ՀԱՆԴԻՍԱՑՈՂ ԱԲՈՎՅԱՆ ՔԱՂԱՔԻ ԶՈՐԱՎԱՐ ԱՆԴՐԱՆԻԿԻ ՓՈՂՈՑԻ ԹԻՎ 7/3 ՀԱՍՑԵՈՒՄ ԳՏՆՎՈՂ ԲՆԱԿԵԼԻ ՏՈՒՆԸ, ՀԱՎԱԲՈՒՆԸ ԵՎ ԴՐԱՆՑ ՊԱՀՊԱՆՄԱՆ ՈՒ ՍՊԱՍԱՐԿՄԱՆ ՀԱՄԱՐ ԱՌԱՆՁՆԱՑՎԱԾ ՀՈՂԱՄԱՍՆ ՈՒՂՂԱԿԻ ՎԱՃԱՌՔՈՎ ՕՏԱՐԵԼՈՒ ՄԱՍԻՆ

Համաձայն Հողային օրենսգրքի 66-րդ հոդվածի 1-ին մասի 4-րդ կետի, «Տեղական ինքնակառավարման մասին» օրենքի 35-րդ հոդվածի 1-ին մասի 24-րդ կետի, «Անշարժ գույքի հարկով հարկման նպատակով անշարժ գույքի շուկայական արժեքին մոտարկված կադաստրային գնահատման կարգը սահմանելու մասին» օրենքի 7-րդ հոդվածի 8-րդ մասի և իրավահարաբերության պահին գործող Հայաստանի Հանրապետության կառավարության 2003 թվականի ապրիլի 17-ի N 470-Ն որոշման, Հայաստանի Հանրապետության կառավարության 2006 թվականի մայիսի 18-ի N 912-Ն, 2006 թվականի մայիսի 26-ի N 1022-Ն և 2007 թվականի օգոստոսի 9-ի N 1036-Ն որոշումների, Աբովյան համայնքի ավագանու 2022 թվականի դեկտեմբերի 6-ի N 185-Ա և դեկտեմբերի 28-ի N 193-Ն որոշումների, Աբովյան համայնքի ղեկավարի 2022 թվականի դեկտեմբերի 19-ի N 638 կարգադրության, հաշվի առնելով Գրիգոր Ալեքսանյանի դիմումը (մուտք՝ 2020 թվականի դեկտեմբերի 24-ի N Ք-2626) և համաձայնությունը.

1. Աբովյան համայնքի սեփականություն հանդիսացող (հիմք՝ 2022 թվականի նոյեմբերի 17-ի N 17112022-07-0114 վկայական) Աբովյան քաղաքի Զորավար Անդրանիկի փողոցի թիվ 7/3 հասցեում գտնվող բնակելի տունը՝ 199.74 քառակուսի մետր արտաքին մակերեսով, 161.8 քառակուսի մետր ներքին մակերեսով, հավաբունը՝ 18.72 քառակուսի մետր արտաքին մակերեսով, 12.96 քառակուսի մետր ներքին մակերեսով և դրանց պահպանման ու սպասարկման համար առանձնացված 1000.0 քառակուսի մետր մակերեսով բնակելի կառուցապատման հողամասը գնման նախապատվության իրավունքով ուղղակի վաճառքով օտարել կառույցներն իրականացրած Գրիգոր Ալեքսանյանին:

2. Ընդունել ի գիտություն, որ՝

1) շինությունների պահպանումը չի խախտում այլ անձանց իրավունքները և օրենքով պահպանվող շահերը, վտանգ չի սպառնում քաղաքացիների կյանքին ու առողջությանը.

2) շինությունները, համաձայն համայնքի գլխավոր հատակագծի և համայնքին փոխանցված հողերի ցանկի, կառուցված չեն Հողային օրենսգրքի 60-րդ հոդվածով սահմանված հողամասերի վրա, ինչպես նաև ինժեներատրանսպորտային օբյեկտների օտարման կամ անվտանգության գոտիներում.

3) շինությունները կառուցված չեն քաղաքաշինական նորմերի և կանոնների էական խախտումներով և չեն առաջացնում հարկադիր սերվիտուտ պահանջելու իրավունք:

3. Ուղղակի վաճառքի գները սահմանված են հետևյալ հաշվարկով.

1) բնակելի տան 1 քառակուսի մետրի համար՝ 7 800 (յոթ հազար ութ հարյուր) դրամ, հավաբնի 1 քառակուսի մետրի համար՝ 5 200 (հինգ հազար երկու հարյուր) դրամ (տարածագնահատման 7-րդ գոտի, կիրառված գործակիցը՝ 0.26).

2) առանձնացված հողամասի 1 քառակուսի մետրի կադաստրային արժեքը՝ 4 524 (չորս հազար հինգ հարյուր քսանչորս) դրամ:
4. Գրիգոր Ալեքսանյանը պարտավոր է վճարել.
1) համայնքապետարանի 900105201777 հաշվեհամարին՝ 1 655 330 (մեկ միլիոն վեց հարյուր հիսունհինգ հազար երեք հարյուր երեսուն) դրամ՝ շինությունների գինը.
2) համայնքապետարանի 900105201363 հաշվեհամարին՝ 4 524 000 (չորս միլիոն հինգ հարյուր քսանչորս հազար) դրամ՝ հողամասի գինը.
3) համայնքապետարանի 900105201652 հաշվեհամարին՝ 65 000 (վաթսունհինգ հազար) դրամ՝ համայնքի սեփականություն հանդիսացող անշարժ գույքի օտարման փաստաթղթերի կազմման համար ծառայության վճար, 5 000 (հինգ հազար) դրամ՝ հասցեի տրամադրման ծառայության վճար:
5. Սահմանել, որ սույն որոշումից ծագող գույքային իրավունքների նոտարական ձևակերպման և պետական գրանցման հետ կապված վճարների ու տուրքերի վճարումը կատարվում է Գրիգոր Ալեքսանյանի կողմից:
6. Սույն որոշումն ուժի մեջ մտնելու օրվանից 60-օրյա ժամկետում որոշումից ծագող գույքային իրավունքների նոտարական ձևակերպում չկատարելու դեպքում որոշումը կհամարվի ուժը կորցրած:
7. Սույն որոշումն ուժի մեջ է մտնում Գրիգոր Ալեքսանյանին որոշման ընդունման մասին իրազեկելու օրվան հաջորդող օրվանից:

ՀԱՄԱՅՆՔԻ ՂԵԿԱՎԱՐԻ 1-ԻՆ ՏԵՂԱԿԱԼ Դ. ՋԱՐՈՅԱՆ

2023թ. հունվարի 11
ք. Աբովյան

ՀԱՅԱՍՏԱՆԻ ՀԱՆՐԱՊԵՏՈՒԹՅԱՆ
ԿՈՏԱՅՔԻ ՄԱՐԶԻ ԱԲՈՎՅԱՆ ՀԱՄԱՅՆՔԻ ՂԵԿԱՎԱՐ

Ո Ր Ո Շ Ո Ւ Մ

10 հունվարի 2023 թվականի N 33

«ԱՍՏՂԻԿ ՂԱԶԱՐՅԱՆ ՍՈՒՐԵՆԻ» ԱՆՀԱՏ ՁԵՌՆԱՐԿԱՏԻՐՈՋԸ 2023 ԹՎԱԿԱՆԻ ԱՌԱՋԻՆ ԵՌԱՄՍՅԱԿԻ ԸՆԹԱՑՔՈՒՄ ԺԱՄԸ 24:00-ԻՑ ՀԵՏՈ ԱՇԽԱՏԵԼՈՒ ԹՈՒՅԼՏՎՈՒԹՅՈՒՆ ՏԱԼՈՒ ՄԱՍԻՆ

Համաձայն «Տեղական ինքնակառավարման մասին» օրենքի 45-րդ հոդվածի 1-ին մասի 5-րդ կետի, Աբովյան համայնքի ավագանու 2022 թվականի դեկտեմբերի 28-ի N 191-Ն որոշման, հիմք ընդունելով «Աստղիկ Ղազարյան Սուրենի» անհատ ձեռնարկատիրոջ լիազորած անձ Մասիս Պետրոսյանի հայտը (մուտք՝ 2023 թվականի հունվարի 03-ի N Ք-02).

1. «Աստղիկ Ղազարյան Սուրենի» անհատ ձեռնարկատիրոջը տալ 2023 թվականի առաջին եռամսյակի ընթացքում Աբովյան համայնքի Վերին Պտղնի գյուղի Երևան-Սևան մայրուղու 12/1 հասցեում ժամը 24:00-ից հետո աշխատելու թույլտվություն (Թույլտվություն N 01 կցվում է):

2. «Աստղիկ Ղազարյան Սուրենի» անհատ ձեռնարկատերը պարտավոր է 900105231352 հաշվեհամարին վճարել 25 000 (քսանհինգ հազար) դրամ՝ տեղական տուրք:

3. Սույն որոշումն ուժի մեջ է մտնում որոշման ընդունման մասին իրազեկելու օրվան հաջորդող օրվանից:

ՀԱՄԱՅՆՔԻ ՂԵԿԱՎԱՐԻ 1-ԻՆ ՏԵՂԱԿԱԼ **Դ. ՁԱՐՈՅԱՆ**

2023թ. հունվարի 10
ք. Աբովյան

ՀԱՅԱՍՏԱՆԻ ՀԱՆՐԱՊԵՏՈՒԹՅՈՒՆ
ԿՈՏԱՅՔԻ ՄԱՐԶ
ԱԲՈՎՅԱՆԻ ՀԱՄԱՅՆՔԱՊԵՏԱՐԱՆ

ԹՈՒՅԼՏՎՈՒԹՅՈՒՆ

ՀԱՄԱՅՆՔԻ ՎԱՐՉԱԿԱՆ ՏԱՐԱԾՔՈՒՄ ԱՌԵՎՏՐԻ, ՀԱՆՐԱՅԻՆ ՍՆՆԴԻ, ԶՎԱՐԹՆՈՑԻ, ՇԱՀՈՒՄՈՎ ԽԱՂԵՐԻ ԵՎ ՎԻԾԱԿԱԽԱՂԵՐԻ ԿԱԶՄԱԿԵՐՊՄԱՆ ՕԲՅԵԿՏՆԵՐԻՆ, ԽԱՂԱՏՆԵՐԻՆ ԵՎ ԲԱՂՆԻՔՆԵՐԻՆ (ՍԱՈՒՆԱՆԵՐԻՆ), ԺԱՄԸ 24:00-ԻՑ ՀԵՏՈ ԱՇԽԱՏԵԼՈՒ

N ժ24:00-Թ- 01

Տրված՝ ***10 հունվարի 2023թ.***

24.00-ից հետո աշխատելու թույլատրված գործունեության անվանումը՝
Առևտրի օբյեկտների համար:

Հայտատու իրավաբանական անձի լրիվ անվանումը, կազմակերպաիրավական ձևը և գտնվելու վայրը կամ անհատ ձեռնարկատիրոջ անունը, ազգանունը և գտնվելու վայրը, հարկ վճարողի հաշվառման համարը՝
«Աստղիկ Ղազարյան Սուրենի» անհատ ձեռնարկատեր, ՀՀ ք. Երևան Աջափնյակ Շինարարների փողոց շենք 24 բն 25, ՀՎՀՀ՝ 40563056:

Գործունեության տեսակի իրականացման վայրը՝ ***ՀՀ Կոտայքի մարզ Աբովյան համայնք գ. Վերին Պտղնի Երևան-Սևան մայրուղի 12/1:***

Շինության տեսակը՝ ***հիմնական շինություն:***

Թույլտվության գործողության ժամկետը՝ ***01 հունվարի 2023թ.***-ից մինչև ***01 ապրիլի 2023 թ.***-ը:

ՀԱՄԱՅՆՔԻ ՂԵԿԱՎԱՐԻ 1-ԻՆ ՏԵՂԱԿԱԼ Դ. ԶԱՐՈՅԱՆ

ՀԱՅԱՍՏԱՆԻ ՀԱՆՐԱՊԵՏՈՒԹՅԱՆ
ԿՈՏԱՅՔԻ ՄԱՐԶԻ ԱԲՈՎՅԱՆ ՀԱՄԱՅՆՔԻ ՂԵԿԱՎԱՐ

Ո Ր Ո Շ Ո Ւ Մ

10 հունվարի 2023 թվականի N 32

«ԱՍՏՂԻԿ ՂԱԶԱՐՅԱՆ ՍՈՒՐԵՆԻ» ԱՆՀԱՏ ՁԵՌՆԱՐԿԱՏԻՐՈՋԸ 2023 ԹՎԱԿԱՆԻ ԱՌԱՋԻՆ ԵՌԱՄՍՅԱԿԻ ԸՆԹԱՑՔՈՒՄ ՀԱՆՐԱՅԻՆ ՍՆՆԴԻ ԿԱԶՄԱԿԵՐՊՄԱՆ ԵՎ ԻՐԱԿԱՆԱՑՄԱՆ ԹՈՒՅԼՏՎՈՒԹՅՈՒՆ ՏԱԼՈՒ ՄԱՍԻՆ

Համաձայն «Տեղական ինքնակառավարման մասին» օրենքի 45-րդ հոդվածի 1-ին մասի 4-րդ կետի, Աբովյան համայնքի ավագանու 2022 թվականի դեկտեմբերի 28-ի N 191-Ն որոշման, հիմք ընդունելով «Աստղիկ Ղազարյան Սուրենի» անհատ ձեռնարկատիրոջ լիազորած անձ Մասիս Պետրոսյանի հայտը (մուտք՝ 2022 թվականի դեկտեմբերի 29-ի N Ք-6788).

1. «Աստղիկ Ղազարյան Սուրենի» անհատ ձեռնարկատիրոջը տալ 2023 թվականի առաջին եռամսյակի ընթացքում Աբովյան համայնքի Վերին Պտղնի գյուղի Երևան-Սևան մայրուղու 12/1 հասցեում (162.26 քառակուսի մետր մակերես) հանրային սննդի կազմակերպման և իրականացման թույլտվություն (Թույլտվություն N 01 կցվում է):
2. «Աստղիկ Ղազարյան Սուրենի» անհատ ձեռնարկատերը պարտավոր է 900105231444 հաշվեհամարին վճարել 13 500 (տասներեք հազար հինգ հարյուր) դրամ՝ տեղական տուրք:
3. Սույն որոշումն ուժի մեջ է մտնում որոշման ընդունման մասին իրազեկելու օրվան հաջորդող օրվանից:

ՀԱՄԱՅՆՔԻ ՂԵԿԱՎԱՐԻ 1-ԻՆ ՏԵՂԱԿԱԼ Դ. ՁԱՐՈՅԱՆ

2023թ. հունվարի 10
ք. Աբովյան

ՀԱՅԱՍՏԱՆԻ ՀԱՆՐԱՊԵՏՈՒԹՅՈՒՆ
ԿՈՏԱՅՔԻ ՄԱՐԶ
ԱԲՈՎՅԱՆԻ ՀԱՄԱՅՆՔԱՊԵՏԱՐԱՆ

ԹՈՒՅԼՏՎՈՒԹՅՈՒՆ ԹԻՎ ՀՍԿ-Ի - 01

ՀԱՄԱՅՆՔԻ ՎԱՐՉԱԿԱՆ ՏԱՐԱԾՔՈՒՄ ՀԱՆՐԱՅԻՆ ՍՆՆԴԻ ԿԱԶՄԱԿԵՐՊՄԱՆ ԵՎ ԻՐԱՑՄԱՆ

Տրված՝ ***10 հունվարի 2023թ.***

Թույլատրված գործունեության անվանումը՝
Հանրային սննդի կազմակերպում և իրացում:

Հայտատու իրավաբանական անձի լրիվ անվանումը, կազմակերպաիրավական ձևը և գտնվելու վայրը կամ անհատ ձեռնարկատիրոջ անունը, ազգանունը և գտնվելու վայրը, հարկ վճարողի հաշվառման համարը՝
«Աստղիկ Ղազարյան Սուրենի» անհատ ձեռնարկատեր, ՀՀ ք. Երևան Աջափնյակ Շինարարների փողոց շենք 24 բն 25, ՀՎՀՀ՝ 40563056:

Գործունեության տեսակի իրականացման վայրը՝ ***ՀՀ Կոտայքի մարզ Աբովյան համայնք գ. Վերին Պտղնի Երևան-Սևան մայրուղի 12/1:***

Շինության տեսակը՝ ***հիմնական շինություն:***

Թույլտվության գործողության ժամկետը՝ ***01 հունվարի 2023թ.***-ից մինչև ***01 ապրիլի 2023 թ.***-ը:

ՀԱՄԱՅՆՔԻ ՂԵԿԱՎԱՐԻ 1-ԻՆ ՏԵՂԱԿԱԼ Դ. ՋԱՐՈՅԱՆ

ՀԱՅԱՍՏԱՆԻ ՀԱՆՐԱՊԵՏՈՒԹՅԱՆ
ԿՈՏԱՅՔԻ ՄԱՐԶԻ ԱԲՈՎՅԱՆ ՀԱՄԱՅՆՔԻ ՂԵԿԱՎԱՐ

Ո Ր Ո Շ Ո Ւ Մ

10 հունվարի 2023 թվականի N 31

«ԱՍՏՂԻԿ ՂԱԶԱՐՅԱՆ ՍՈՒՐԵՆԻ» ԱՆՀԱՏ ՁԵՌՆԱՐԿԱՏԻՐՈՋԸ 2023 ԹՎԱԿԱՆԻ ԱՌԱՋԻՆ ԵՌԱՄՍՅԱԿԻ ԸՆԹԱՑՔՈՒՄ ՈԳԵԼԻՑ ԵՎ ԱԼԿՈՀՈԼԱՅԻՆ ԽՄԻՉՔՆԵՐԻ ՎԱՃԱՌՔԻ ԹՈՒՅԼՏՎՈՒԹՅՈՒՆ ՏԱԼՈՒ ՄԱՍԻՆ

Համաձայն «Տեղական ինքնակառավարման մասին» օրենքի 45-րդ հոդվածի 1-ին մասի 2-րդ կետի, Աբովյան համայնքի ավագանու 2022 թվականի դեկտեմբերի 28-ի N 191 -Ն որոշման, «Աստղիկ Ղազարյան Սուրենի» անհատ ձեռնարկատիրոջ լիազորած անձ՝ Մասիս Ռաֆիկի Պետրոսյանի հայտը (մուտք՝ 2022թ թվականի դեկտեմբերի 29-ի N Ք-6787).

1. «Աստղիկ Ղազարյան Սուրենի» անհատ ձեռնարկատիրոջը տալ 2023 թվականի առաջին եռամսյակի ընթացքում Աբովյան համայնքի Վերին Պտղնի գյուղի Երևան-Սևան մայրուղի 12/1 հասցեում գտնվող 162.26 քառակուսի մետր մակերեսով խանութում ոգելից և ալկոհոլային խմիչքների վաճառքի թույլտվություն (Թույլտվություն N 02 կցվում է):

2. «Աստղիկ Ղազարյան Սուրենի» անհատ ձեռնարկատերը պարտավոր է 900105231048 հաշվեհամարին վճարել 15 375 (տասնհինգ հազար երեք հարյուր յոթանասունհինգ) դրամ՝ տեղական տուրք:

3. Սույն որոշումն ուժի մեջ է մտնում որոշման ընդունման մասին իրազեկելու օրվան հաջորդող օրվանից:

ՀԱՄԱՅՆՔԻ ՂԵԿԱՎԱՐԻ 1-ԻՆ ՏԵՂԱԿԱԼ Դ. ԶԱՐՈՅԱՆ

2023թ. հունվարի 10
ք. Աբովյան

ՀԱՅԱՍՏԱՆԻ ՀԱՆՐԱՊԵՏՈՒԹՅՈՒՆ
ԿՈՏԱՅՔԻ ՄԱՐԶ
ԱԲՈՎՅԱՆԻ ՀԱՄԱՅՆՔԱՊԵՏԱՐԱՆ

ԹՈՒՅԼՏՎՈՒԹՅՈՒՆ N ՈԱԽ-02

ՈԳԵԼԻՑ ԵՎ ԱԼԿՈՀՈԼԱՅԻՆ ԽՄԻՉՔՆԵՐԻ ՎԱՃԱՌՔԻ

Տրված՝ ***10 հունվարի 2023թ.***

Վաճառքի կամ իրացման թույլատրված ապրանքի անվանումը՝
Ոգելից և ալկոհոլային խմիչքների վաճառքի թույլտվություն:

Հայտատու իրավաբանական անձի լրիվ անվանումը, կազմակերպաիրավական ձևը և գտնվելու վայրը կամ անհատ ձեռնարկատիրոջ անունը, ազգանունը և գտնվելու վայրը, հարկ վճարողի հաշվառման համարը՝
«Աստղիկ Ղազարյան Սուրենի» անհատ ձեռնարկատեր, ՀՀ ք. Երևան Աջափնյակ Շինարարների փողոց շենք 24 բն 25, ՀՎՀՀ՝ 40563056:

Գործունեության տեսակի իրականացման վայրը՝ ***ՀՀ Կոտայքի մարզ Աբովյան համայնք գ. Վերին Պտղնի Երևան-Սևան մայրուղի 12/1:***

Շինության տեսակը՝ ***հիմնական շինություն:***

Թույլտվության գործողության ժամկետը՝ ***01 հունվարի 2023թ.***-ից մինչև ***01 ապրիլի 2023թ.***-ը:

ՀԱՄԱՅՆՔԻ ՂԵԿԱՎԱՐԻ 1-ԻՆ ՏԵՂԱԿԱԼ Դ. ԶԱՐՈՅԱՆ

ՀԱՅԱՍՏԱՆԻ ՀԱՆՐԱՊԵՏՈՒԹՅԱՆ
ԿՈՏԱՅՔԻ ՄԱՐԶԻ ԱԲՈՎՅԱՆ ՀԱՄԱՅՆՔԻ ՂԵԿԱՎԱՐ

Ո Ր Ո Շ Ո Ւ Մ

10 հունվարի 2023 թվականի N 30

ԱԲՈՎՅԱՆ ՀԱՄԱՅՆՔԻ ՍԵՓԱԿԱՆՈՒԹՅՈՒՆ ՀԱՆԴԻՍԱՑՈՂ ՀՈՂԱՄԱՍԵՐԻ ՀԱՏԱԿԱԳԾԵՐԸ ՀԱՍՏԱՏԵԼՈՒ ԵՎ ՀԱՍՑԵՆԵՐ ՏՐԱՄԱԴՐԵԼՈՒ ՄԱՍԻՆ

Համաձայն «Տեղական ինքնակառավարման մասին» օրենքի 35-րդ հոդվածի 1-ին մասի 22-րդ և 24-րդ կետերի, Հայաստանի Հանրապետության կառավարության 2005 թվականի դեկտեմբերի 29-ի N 2387-Ն որոշմամբ հաստատված կարգի 29-րդ, 50-րդ և 55-րդ կետերի, հիմք ընդունելով Աբովյանի համայնքապետարանի աշխատակազմի քաղաքաշինության, հողաշինարարության, գյուղատնտեսության և անշարժ գույքի կառավարման բաժնի պետի զեկուցագիրը (մուտք՝ 2022 թվականի դեկտեմբերի 29-ի N Ք-6783).

1. Հաստատել Աբովյան համայնքի սեփականություն հանդիսացող հողամասերի թվով 2 հատակագծերը (կցվում են):
2. Սույն որոշման 1-ին կետում նշված հողամասերին տրամադրել հասցեներ՝ համաձայն հավելվածի:
3. Սույն որոշումն ուժի մեջ է մտնում որոշման ընդունմանը հաջորդող օրվանից:

ՀԱՄԱՅՆՔԻ ՂԵԿԱՎԱՐԻ 1-ԻՆ ՏԵՂԱԿԱԼ **Դ. ՉԱՐՈՅԱՆ**

2023թ. հունվարի 10
ք. Աբովյան

Հավելված
Աբովյան համայնքի ղեկավարի
2023 թվականի հունվարի 10-ի N 30 որոշման

ԱԲՈՎՅԱՆ ՀԱՄԱՅՆՔԻ ՍԵՓԱԿԱՆՈՒԹՅՈՒՆ ՀԱՆԴԻՍԱՑՈՂ ՀՈՂԱՄԱՍԵՐԻ ՀԱՍՑԵՆԵՐԻ ՑԱՆԿ

հ/հ	գտնվելու վայրը	նոր տրամադրվող հասցեն	հողամասի մակերեսը /ք.մ./	հողամասի նպատակային և գործառնական նշանակությունները
1	Աբովյան համայնքի Աբովյան քաղաքի 8-րդ միկրոշրջան	Համայնք Աբովյան, քաղաք Աբովյան, 8-րդ միկրոշրջան, 1/26 հողամաս	275.4	բնակավայրերի նպատակային նշ., բնակելի կառուցապատման գործառնական նշ.
2	Աբովյան համայնքի Աբովյան քաղաքի 4-րդ միկրոշրջան	Համայնք Աբովյան, քաղաք Աբովյան, 4-րդ միկրոշրջան, 47/9 հողամաս	19.7	բնակավայրերի նպատակային նշ., բնակելի կառուցապատման գործառնական նշ.

ՀՈՂԱՄԱՍԻ ՀԱՏԱԿԱԳԻԾ

Սեփականատեր	Աբովյան համայնք

Կոտայք Աբովյան
Մարզ, համայնք, հասցե

Հողահատկացման հիմքը

Հաստատում եմ 16.01.2023թ.
Համայնքի ղեկավար Կ.Տ.
անուն, ազգանուն, հայրանուն

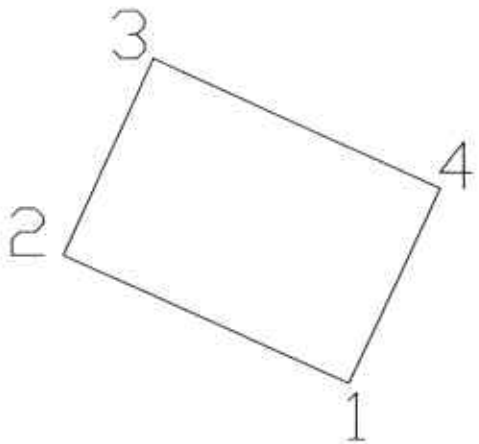

Մակերես հա	0.02754
Ծածկագիր	07-002-0022-
Նպատակային նշանակություն	Բնակավայրերի
Գործառնական նշանակություն	Բնակելի կառուցապատման

Լրացուցիչ նշումներ.

Հողամասի

Հորդորագծային (թեքման) կետեր	Y	X	Գծային չափերը
1	8468796.285	4462226.449	19.96
2	8468778.096	4462234.67	13.8
3	8468783.881	4462247.199	19.96
4	8468802.07	4462238.978	13.8
1	8468796.285	4462226.449	

Մասշտաբ 1:500

Որակավորում ունեցող անձ	Էդիկ Վիրաբյան
Որակավորման վկայականի համարը	220
Ստորագրություն	
Իրավաբանական անձի անվանումը	«ԳԵՈԼԵՆԴ» ՍՊԸ
ՀՎՀՀ	03023406
Ստորագրություն	

ամիս ամսաթիվ	չափագրության	18.11.2022
	հատակագծի կազմման	27.12.2022

Կ.Տ.

Վանկվել

ՀՈՂԱՄԱՍԻ ՀԱՏԱԿԱԳԻԾ

Սեփականատեր	Կոտայք Աբովյան	Հաստատվել է 10.01.2023թ.
Աբովյան համայնք	Մարզ, համայնք, հասցե	Համայնքի ղեկավար Կ.Տ.
		Անուն, ազգանուն, հայրանուն
	Հողատիրակալման հիմքը	

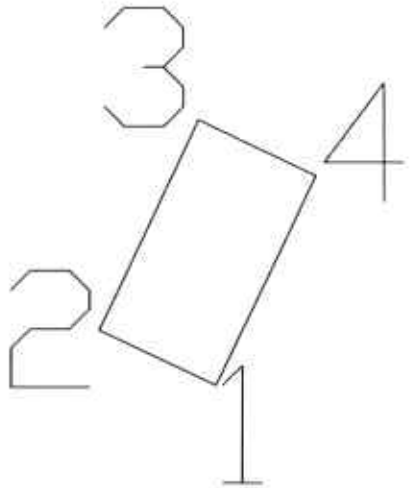

Մակերես հա	0.00197
Ծածկագիր	07-002-0039-0003-ից
Նպատակային նշանակություն	բնակավայրերի
Գործառնական նշանակություն	բնակելի կառուցապատման

Լրացուցիչ նշումներ.

Հողամասի

Հրջադարձային (թեքման) կետեր	Y	X	Գծային չափերը
1	8469187.769	4460623.845	3.3
2	8469184.786	4460625.256	5.96
3	8469187.334	4460630.642	3.3
4	8469190.317	4460629.231	5.96
1	8469187.769	4460623.845	

Մասշտաբ 1:200

Որակավորում ունեցող անձ			Էդիկ Վիրաբյան
Որակավորման վկայականի համարը			220
Ստորագրություն			
Իրավաբանական անձի անվանումը			"GEOLAND"
ՀԾՀ			03023406
Ստորագրություն			
ամիս ամսաթիվ	չափագրության	27.12.2022	
	հատակագծի կազմման	29.12.2022	

Կ.Տ.

ՀԱՅԱՍՏԱՆԻ ՀԱՆՐԱՊԵՏՈՒԹՅԱՆ
ԿՈՏԱՅՔԻ ՄԱՐԶԻ ԱԲՈՎՅԱՆ ՀԱՄԱՅՆՔԻ ՂԵԿԱՎԱՐ

Ո Ր Ո Շ Ո Ւ Մ

10 հունվարի 2023 թվականի N 29

ԱԲՈՎՅԱՆ ՀԱՄԱՅՆՔԻ ՍԵՓԱԿԱՆՈՒԹՅՈՒՆ ՀԱՆԴԻՍԱՑՈՂ ՀՈՂԱՄԱՍԵՐԻ ՀԱՏԱԿԱԳԾԵՐԸ ՀԱՍՏԱՏԵԼՈՒ ԵՎ ՀԱՍՑԵՆԵՐ ՏՐԱՄԱԴՐԵԼՈՒ ՄԱՍԻՆ

Համաձայն «Տեղական ինքնակառավարման մասին» օրենքի 35-րդ հոդվածի 1-ին մասի 22-րդ և 24-րդ կետերի, Հայաստանի Հանրապետության կառավարության 2005 թվականի դեկտեմբերի 29-ի N 2387-Ն որոշմամբ հաստատված կարգի 29-րդ, 50-րդ և 55-րդ կետերի, հիմք ընդունելով Աբովյանի համայնքապետարանի աշխատակազմի քաղաքաշինության, հողաշինարարության, գյուղատնտեսության և անշարժ գույքի կառավարման բաժնի պետի զեկուցագիրը (մուտք՝ 2022 թվականի դեկտեմբերի 28-ի N Ք-6749).

1. Հաստատել Աբովյան համայնքի սեփականություն հանդիսացող հողամասերի թվով 5 հատակագծերը (կցվում են):
2. Սույն որոշման 1-ին կետում նշված հողամասերին տրամադրել հասցեներ՝ համաձայն հավելվածի:
3. Սույն որոշումն ուժի մեջ է մտնում որոշման ընդունմանը հաջորդող օրվանից:

ՀԱՄԱՅՆՔԻ ՂԵԿԱՎԱՐԻ 1-ԻՆ ՏԵՂԱԿԱԼ Դ. ՋԱՐՈՅԱՆ

2023թ. հունվարի 10
ք. Աբովյան

Հավելված
Աբովյան համայնքի ղեկավարի
2023 թվականի հունվարի 10-ի N 29 որոշման

ԱԲՈՎՅԱՆ ՀԱՄԱՅՆՔԻ ՍԵՓԱԿԱՆՈՒԹՅՈՒՆ ՀԱՆԴԻՍԱՑՈՂ ՀՈՂԱՄԱՍԵՐԻ ՀԱՍՑԵՆԵՐԻ ՑԱՆԿ

հ/հ	գտնվելու վայրը	նոր տրամադրվող հասցեն	հողամասի մակերեսը /ք.մ./	հողամասի նպատակային և գործառնական նշանակությունները
1	Աբովյան համայնքի Աբովյան քաղաքի Ս. Մնացականյան փողոց	Համայնք Աբովյան, քաղաք Աբովյան, Ս. Մնացականյան փողոց, 1/37 հողամաս	26.4	բնակավայրերի նպատակային նշ., հասարակական կառուցապատման գործառնական նշ.
2	Աբովյան համայնքի Աբովյան քաղաքի Բարեկամության փողոց	Համայնք Աբովյան, քաղաք Աբովյան, Բարեկամության փողոց, 3/7 հողամաս	14.0	բնակավայրերի նպատակային նշ., բնակելի կառուցապատման գործառնական նշ.
3	Աբովյան համայնքի Աբովյան քաղաքի Է. Ավագյան փողոց	Համայնք Աբովյան, քաղաք Աբովյան, Է. Ավագյան փողոց, 1/50 հողամաս	13.7	բնակավայրերի նպատակային նշ., բնակելի կառուցապատման գործառնական նշ.
4	Աբովյան համայնքի Աբովյան քաղաքի 8-րդ միկրոշրջան	Համայնք Աբովյան, քաղաք Աբովյան, 8-րդ միկրոշրջան, 1-ին թաղամաս, 3/1 հողամաս	168.5	բնակավայրերի նպատակային նշ., բնակելի կառուցապատման գործառնական նշ.
5	Աբովյան համայնքի Բալահովիտ գյուղի Լ. Ավետիսյան փողոց	Համայնք Աբովյան, գյուղ Բալահովիտ, Լ. Ավետիսյան փողոց, 66/1 հողամաս	241.3	բնակավայրերի նպատակային նշ., բնակելի կառուցապատման գործառնական նշ.

Սեփականատեր	ՀՈՂԱՄԱՍԻ ՀԱՏԱԿԱԳԻԾ	Հաստատում եմ 26.01.2023թ.
Աբովյան համայնք	Կոտայք Աբովյան գ. Բալահովիտ Մարզ. համայնք. հասցե	Համայնքի ղեկավար Կ.Տ.
		անուն, ազգանուն, հայրանուն
	Հողահատկացման հիմքը	

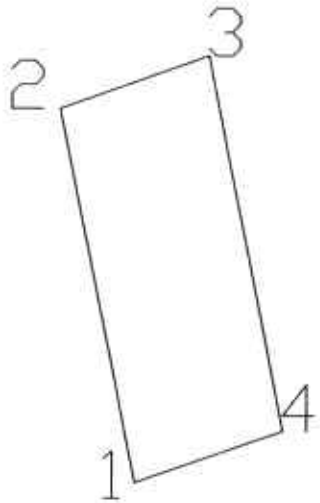

Մակերես հա	0.02413
Ծածկագիր	07-018-0076-0033-ից
Նպատակային նշանակություն	Բնակավայրերի
Գործառնական նշանակություն	բնակելի կառուցապատման

Լրացուցիչ նշումներ.

Հողամասի

Հրջադարձային (բեկման) կետեր	Y	X	Գծային չափերը
1	8467109.131	4458024.843	24.38
2	8467104.404	4458048.763	10
3	8467113.832	4458052.096	24.38
4	8467118.559	4458028.176	10
1	8467109.131	4458024.843	

Մասշտաբ 1:500

Որակավորում ունեցող անձ		Էդիկ Միրզոյան
Որակավորման վկայականի համարը		220
Ստորագրություն		
Իրավաբանական անձի անվանումը		«ԳԵՈԼՕՐԴ» ՍՊԸ
ՀԿՀՀ		03023406
Ստորագրություն		
ամիս ամսաթիվ	չափագրության	26.12.2022
	հատակագծի կազմման	

Կ.Տ.

ՀՈՂԱՄԱՍԻ ՀԱՏԱԿԱԳԻԾ

Սեփականատեր	Կոտայք Աբովյան
Աբովյան համայնք	Մարզ, համայնք, հասցե
	Հողամասի տեսակագծման հիմքը

Հաստատում եմ 10.01.2023թ.
Համայնքի ղեկավար Կ.Տ.

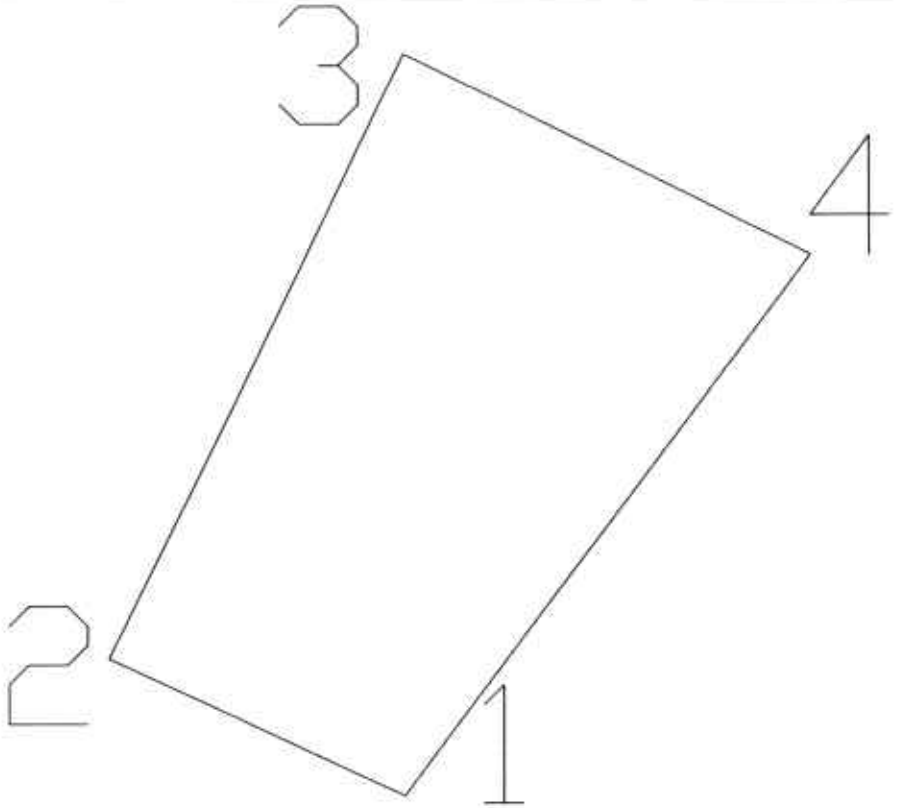

Մակերես հա	0.01685
Ծածկագիր	07-002-0007-
Նպատակային նշանակություն	բնակավայրերի
Գործառնական նշանակություն	բնակելի կառուցապատման

Լրացուցիչ նշումներ.

Հողամասի

Շրջադարձային (բեկման) կետեր	Y	X	Գծային չափեր
1	8469771.263	4462153.21	8.3
2	8469763.726	4462156.689	17.13
3	8469771.251	4462172.08	11.5
4	8469781.579	4462167.033	17.25
1	8469771.263	4462153.21	

Մասշտաբ 1:200

Որակավորում ունեցող անձ			Էդիկ Վիրաբյան
Որակավորման վկայականի համարը			229
Ստորագրություն			
Իրավաբանական անձի անվանումը			«ԳԵՈԼԱՆԴ» ՍՊԸ
ՀՎՀՀ			03023406
Ստորագրություն			
ամիս ամսաթիվ	չափագրության	26.12.2022	
	հատակագծի կազմման	30.12.2022	

Կ.Տ.

ՀՈՂԱՄԱՍԻ ՀԱՏԱԿԱԳԻԾ

Սեփականատեր	Աբովյան համայնք

Կոտայք Աբովյան
Մարզ. համայնք. հասցե

Հողահատկացման հիմքը

Հաստատում եմ 10.01.2023 թ.
Համայնքի ղեկավար Կ.Տ.
անուն, ազգանուն, հայրանուն

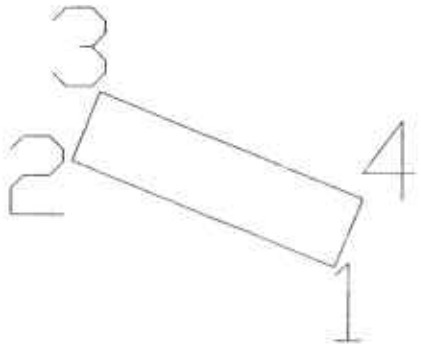

Մակերես ha	0.00137
Ծածկագիր	07-002-0058-0001-ից
Նպատակային նշանակություն	բնակավայրերի
Գործառնական նշանակություն	բնակելի կառուցապատման

Լրացուցիչ նշումներ

Հողամասի

Շրջադարձային թեքդիսների կետեր	Y	X	Գծային չափերը
1	8469316.57	4460426.267	7.2
2	8469309.901	4460428.981	1.9
3	8469310.617	4460430.741	7.2
4	8469317.286	4460428.027	1.9
1	8469316.57	4460426.267	

Մասշտաբ 1:200

Որակավորում ունեցող անձ	Դիլիջանյան
Որակավորման վկայական	[illegible]
Ստորագրություն	
Իրավաբանական անձի անվանումը	[illegible]
ՀԿՀՀ	03023406
Ստորագրություն	

ամիս ամսաթիվ	չափագրության	23.12.2022
	հատակագծի կազմման	27.12.2022

Կ.Տ.

ՀՈՂԱՄԱՍԻ ՀԱՏԱԿԱԳԻԾ

Սեփականատեր	Կոտայք Աբովյան
Աբովյան համայնք	Մարզ, համայնք, հասցե
	Հողամասակագման հիմքը

Հաստատում եմ 10.01.2023թ.
Համայնքի ղեկավար Կ.Տ.
անուն, ազգանուն, հայրանուն

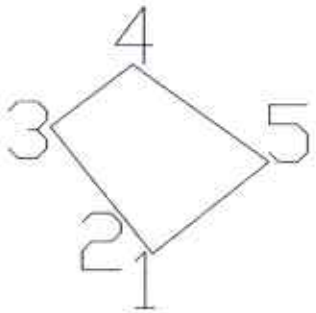

Մակերես հա	0.00140
Ծածկագիր	07-002-0070-0001-ից
Նպատակային նշանակություն	Բնակավայրերի
Գործառնական նշանակություն	Բնակելի կառուցապատման

Լրացուցիչ նշումներ.

Հողամասի

Շրջադարձային (բեկման) կետեր	Y	X	Գծային չափերը
1	8467761.013	4459868.047	0.9
2	8467760.449	4459868.748	3.4
3	8467758.319	4459871.399	2.7
4	8467760.465	4459873.038	4.4
5	8467764.051	4459870.488	3.9
1	8467761.013	4459868.047	

Մասշտաբ 1:200

Որակավորում ունեցող անձ		Էդիկ Վիրաբյան
Որակավորման վկայականի համարը		220
Ստորագրություն		
Իրավաբանական անձի անվանումը		«ՀԱՅ ԵՐԿՐԱՉԱՓ ՍՊԸ»
ՀՎՀՀ		02823406
Ստորագրություն		
ամիս ամսաթիվ	չափագրության	21.12.2022
	հատակագծի կազմման	23.12.2022

Կ.Տ.

ՀՈՂԱՄԱՍԻ ՀԱՏԱԿԱԳԻԾ

Սեփականատեր	Կոտայք Աբովյան	Հաստատում եմ ____ 202 թ.
Աբովյան համայնք	Մարզ, համայնք, հասցե	Համայնքի ղեկավար Կ.Տ.
		Անուն, ազգանուն, ստորագրություն
	Հողահատկացման հիմքը	

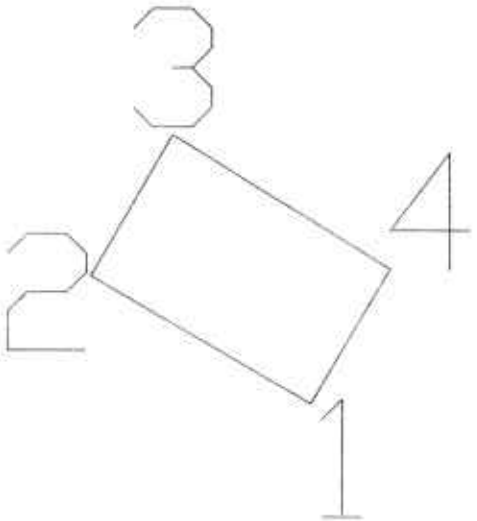

Սակագնահա	0.00264
Ծածկագիր	07-002-0054-0004-hg
Նպատակային նշանակություն	բնակավայրերի
Գործառնական նշանակություն	հասարակական կառուցապատման

Լրացուցիչ նշումներ.

Հողամասի

Շրջադարձային (բեկման) կետերի	Y	X	Գծային չափերը
1	8469002.684	4460460.573	6.5
2	8468997.055	4460463.823	4.2
3	8468999.155	4460467.46	6.5
4	8469004.684	4460464.037	4
1	8469002.684	4460460.573	

Մասշտաբ 1:200

Որակավորում ունեցող անձ		Էդիկ Վիրաբյան
Որակավորման վկայականի համարը		0220
Ստորագրություն		
Իրավաբանական անձի անվանումը		ԳԵՈՄԵԴ ՍՊԸ
ՀՎՀՀ		03023406
Ստորագրություն		
ամիս ամսաթիվ	չափագրության	23.12.2022
	հատակագծի կազմման	27.12.2022

Կ.Տ.

ՀԱՅԱՍՏԱՆԻ ՀԱՆՐԱՊԵՏՈՒԹՅԱՆ
ԿՈՏԱՅՔԻ ՄԱՐԶԻ ԱԲՈՎՅԱՆ ՀԱՄԱՅՆՔԻ ՂԵԿԱՎԱՐ

Ո Ր Ո Շ Ո Ւ Մ

10 հունվարի 2023 թվականի N 28

ՊԱՐՈՒՅՐ ՊՈՂՈՍՅԱՆԻՆ ՇԻՆԱՐԱՐՈՒԹՅԱՆ ԹՈՒՅԼՏՎՈՒԹՅՈՒՆ ՏԱԼՈՒ ՄԱՍԻՆ

Համաձայն «Տեղական ինքնակառավարման մասին» օրենքի 42-րդ հոդվածի 1-ին մասի 6-րդ կետի, Հայաստանի Հանրապետության կառավարության 2015 թվականի մարտի 19-ի N 596-Ն որոշման, Աբովյան համայնքի ավագանու՝ իրավահարաբերության պահին գործող 2022 թվականի ապրիլի 15-ի N 24-Ն որոշման, հաշվի առնելով Պարույր Պողոսյանի լիազորած անձ Արթուր Պողոսյանի դիմումը (մուտք՝ 2022 թվականի դեկտեմբերի 23-ի N Ք-6680).

1. Պարույր Պողոսյանին տալ բնակելի տների և պարսպի կառուցման շինարարության թույլտվություն (շինարարության թույլտվությունը կցվում է):
2. Պարույր Պողոսյանը պարտավոր է Աբովյանի համայնքապետարանի 900105201454 հաշվեհամարին մուծել 50 000 (հիսուն հազար) դրամ տեղական տուրք՝ շինարարության թույլտվության համար:
3. Կառուցապատողը շինարարական աշխատանքները սկսելուց առնվազն երեք օր առաջ պարտավոր է Աբովյան համայնքի ղեկավարին ներկայացնել N 2-5 ձևի տեղեկանք:
4. Սույն որոշումն ուժի մեջ է մտնում որոշման ընդունման մասին իրազեկելու օրվան հաջորդող օրվանից:

ՀԱՄԱՅՆՔԻ ՂԵԿԱՎԱՐԻ 1-ԻՆ ՏԵՂԱԿԱԼ Դ. ՉԱՐՈՅԱՆ

2023թ. հունվարի 10
ք. Աբովյան

ՀԱՅԱՍՏԱՆԻ ՀԱՆՐԱՊԵՏՈՒԹՅՈՒՆ

ԿՈՏԱՅՔԻ ՄԱՐԶ, ԱԲՈՎՅԱՆ ՀԱՄԱՅՆՔ

ՇԻՆԱՐԱՐՈՒԹՅԱՆ ԹՈՒՅԼՏՎՈՒԹՅՈՒՆ

N 02 «10» հունվարի 2023թ.

Տրված է կառուցապատող ***Պարույր Պողոսյան*** -ին

(իրավաբանական անձի անվանումը, պետական գրանցման (կնքման) համարը,

ՀՀ, ք. Երևան, Կոմիտաս փողոց, 59/7, ՀՀ, Կոտայքի մարզ, համայնք Աբովյան, գ. Առինջ, Պ. Դուրյան թաղամաս, 6-րդ փողոց, 2 հողամաս

(ֆիզիկական անձի անունը, ազգանունը, հասցեն, հողամասի գտնվելու վայրը)

բնակելի տների և պարսպի (միջինից բարձր ռիսկայնության, 3-րդ կատեգորիա) կառուցման

(օբյեկտի անվանումը, ռիսկայնության աստիճանը (կատեգորիան), հակիրճ բնութագիրը, հիմնական ցուցանիշները)

շինարարական աշխատանքների կատարման, այդ թվում՝ (նոր կառուցման, վերակառուցման, վերականգնման, ուժեղացման և այլն) կառուցապատվող հողամասի գլխավոր հատակագծի վրա նշված ոչ հիմնական կառույցների _____ տեղադրման համար:

(նշվում են ոչ հիմնական կառույցների անվանումները)

1. Օբյեկտի նախագծային փաստաթղթերը՝

1) մշակվել են ***«ՄԻԴԻՍ ԱՐՔԻԹԵՔԹՍ» ՍՊԸ*** կողմից.

(նախագծային փաստաթղթերի փույթ, նախագծային աշխատանքների կապալառուի անվանումը, լիցենզիայի համարը)

2) ստացել է (են) ***«22» 12 2022թ. N 869/22*** փորձագիտական դրական եզրակացությունը (եզրակացությունները) ***պարզ փորձաքննություն***

(նշել փորձաքննության տեսակը)

«ՀԱԲՇԻՆ ՆԱԽԱԳԻԾ» ՍՊԸ, լից. 17418 կողմից

(նշել փորձաքննության մարմնի (մարմինների) անվանումը, լիցենզիայի համարը)

կամ

նախագիծը թողարկող պատասխանատու կապալառուի երաշխավորագիրը՝ _____

(նշել նախագիծը թողարկող պատասխանատու կապալառուի երաշխավորության պայմանագրի համարը)

3) սահմանված կարգով համաձայնեցվել են իրավասու մարմնի, օրենքով սահմանված այլ շահագրգիռ մարմինների ***ԱԲՈՎՅԱՆ ՀԱՄԱՅՆՔԻ ՂԵԿԱՎԱՐԻ*** հետ:

(նշել մարմինների անվանումները և համաձայնեցման ժամկետները)

2. Շինարարական աշխատանքներն իրականացնել ***24 ամսվա*** ընթացքում՝

(նշել շինարարության նորմատիվային տևողությունը)

Ներառյալ ավարտական ակտի տրամադրման համար ավարտված շինարարական օբյեկտն ընդունող հանձնաժողովի աշխատանքի համար նախատեսվող ժամկետը:

2.1. Ապահովել օբյեկտի շահագործման թույլտվության ստացումը՝

[] ավարտական ակտի տրամադրումից _____ ամսվա ընթացքում

[] ավարտական ակտի տրամադրման օրը:

Ներառյալ ավարտված շինարարական օբյեկտն ընդունող հանձնաժողովի աշխատանքի համար նախատեսվող ժամկետը:

3. Շինարարության վարման մատյանը բաղկացած է ***14*** էջից, կարված և դրոշմակնքված է ***ԱԲՈՎՅԱՆ ՀԱՄԱՅՆՔԻ ՂԵԿԱՎԱՐԻ*** կողմից:

(իրավասու մարմնի անվանումը)

4. Նախագծային փաստաթղթերը փոփոխվել են (լրացվում է N 1 հավելվածի 108-րդ կետով նախատեսված դեպքերում) _____ կողմից

(նախագծային աշխատանքների կապալառուի անվանումը, լիցենզիայի համարը)

և սահմանված կարգով համաձայնեցվել իրավասու մարմնի_____և այլ
(նշել իրավասու մարմնի անվանումը)
շահագրգիռ մարմինների_____հետ:
(նշել օրենքով սահմանված համաձայնեցնող մարմինների անվանումները)

5. Հատուկ պայմաններ՝

1) կառուցապատողը, նախքան շինարարությունն սկսելը, ինչպես նաև դրա ընթացքում, պարտավոր է հասցվելիք վնասների փոխհատուցման համար համաձայնության գալ կառուցապատման հետևանքով վնասներ կրող սուբյեկտների հետ.

2) շինարարության թույլտվությամբ սահմանված ժամկետներում կառուցապատումը չավարտելու դեպքում գործում են N 1 հավելվածի 123-126-րդ կետերով սահմանված պահանջները.

3) *(լրացվում է N 1 հավելվածի 84-րդ կետով սահմանված դեպքերում)* սույն թույլտվությունը տրվել է սահմանված կարգով հաստատված «Նախագիծ» փուլի հիման վրա, որին հաջորդող «Աշխատանքային փաստաթղթեր» փուլը պետք է ապահովի հաստատված փուլով ընդունված լուծումները և աշխատանքների իրականացման հաջորդականությունը_____:
(նշվում են նախապատրաստական, հողային, շինմոնտաժային աշխատանքները և այլ աշխատանքներ)

6. *(լրացվում է N 1 հավելվածի 116-րդ կետով սահմանված դեպքերում)* Հաշվի առնելով, որ կառուցվող օբյեկտի շինարարությունը հնարավոր չէ առանց գլխավոր հատակագծի վրա _____
_____համարների տակ նշված շենքի (շենքերի) և կամ շինության (շինությունների) _____
_____քանդման՝
(նշվում են ամբողջությամբ կամ մասամբ քանդման ենթակա օբյեկտները, դրանց հիմնական ցուցանիշները, ընդհանուր մակերեսը, հարկայնությունը, շինանյութերը և այլն)
սեփականատիրոջը (օգտագործողին) _____տրված սույն
(նշվում է պետական գրանցման վկայականի համարը)
թույլտվությունը նաև քանդման թույլտվություն է:

Օբյեկտի քանդման աշխատանքներն իրականացնել նախագծային փաստաթղթերով ամրագրված հաջորդականությամբ:

7. Այլ պայմաններ ***շինհրապարակում ապահովել ժամանակավոր ցանկապատի և տեղեկատվական վահանակի առկայությունը***:
(նշվում են իրավական ակտերով և (կամ) ապամնագրով նախատեսված այլ պայմանները)

8. Կառուցապատողը շինարարական (քանդման, ապամոնտաժման) աշխատանքներն սկսելուց առնվազն 3 օր առաջ, համաձայն N 5 հավելվածի N 2-5 ձևի, տեղեկացնում է իրավասու մարմնին:

9. Թույլտվության հիման վրա ցանկացած շինարարական և զուգահեռ աշխատանք կարող է իրականացվել բացառապես Հայաստանի Հանրապետության օրենսդրությանը, նախագծային փաստաթղթերին և նորմատիվ-տեխնիկական պահանջներին համապատասխան:

ՀԱՅԱՍՏԱՆԻ ՀԱՆՐԱՊԵՏՈՒԹՅԱՆ
ԱԲՈՎՅԱՆ ՀԱՄԱՅՆՔԻ ՂԵԿԱՎԱՐԻ
Ա-ԻՆ ՏԵՂԱԿԱԼ

ԴԱՎԻԹ ՉԱՐՈՅԱՆ

Կ. Տ.

ՀԱՅԱՍՏԱՆԻ ՀԱՆՐԱՊԵՏՈՒԹՅԱՆ
ԿՈՏԱՅՔԻ ՄԱՐԶԻ ԱԲՈՎՅԱՆ ՀԱՄԱՅՆՔԻ ՂԵԿԱՎԱՐ

Ո Ր Ո Շ Ո Ւ Մ

09 հունվարի 2023 թվականի N 27

«ԱՆԴՐԱՆԻԿ ՋՈՒՄԱՅԱՆ ՀՈՎՀԱՆՆԵՍԻ» ԱՆՀԱՏ ՁԵՌՆԱՐԿԱՏԻՐՈՋԸ 2023 ԹՎԱԿԱՆԻ ԸՆԹԱՑՔՈՒՄ ՈԳԵԼԻՑ ԵՎ ԱԼԿՈՀՈԼԱՅԻՆ ԽՄԻՉՔՆԵՐԻ ԵՎ ԾԽԱԽՈՏԱՅԻՆ ԱՐՏԱԴՐԱՏԵՍԱԿՆԵՐԻ ԿԱՄ ԾԽԱԽՈՏԱՅԻՆ ԱՐՏԱԴՐԱՏԵՍԱԿՆԵՐԻ ՓՈԽԱՐԻՆԻՉՆԵՐԻ ԿԱՄ ԾԽԱԽՈՏԱՅԻՆ ԱՐՏԱԴՐԱՏԵՍԱԿՆԵՐԻ ՆՄԱՆԱԿՆԵՐԻ ՎԱՃԱՌՔԻ ԹՈՒՅԼՏՎՈՒԹՅՈՒՆ ՏԱԼՈՒ ՄԱՍԻՆ

Համաձայն «Տեղական ինքնակառավարման մասին» օրենքի 45-րդ հոդվածի 1-ին մասի 2-րդ կետի, Աբովյան համայնքի ավագանու 2022 թվականի դեկտեմբեր 28-ի N 191-Ն որոշման, հիմք ընդունելով «Անդրանիկ Ջումայան Հովհաննեսի» անհատ ձեռնարկատիրոջ հայտը (մուտք՝ 2023 թվականի հունվարի 03-ի N Ք-13).

1. «Անդրանիկ Ջումայան Հովհաննեսի» անհատ ձեռնարկատիրոջը տալ 2023 թվականի ընթացքում Աբովյան համայնքի Աբովյան քաղաքի Սարալանջի փողոցի թիվ 13/4 հասցեում (23.07 քառակուսի մետր) ոգելից և ալկոհոլային խմիչքների և ծխախոտային արտադրատեսակների կամ ծխախոտային արտադրատեսակների փոխարինիչների (բացառությամբ բժշկական նշանակության ծխախոտային արտադրատեսակների փոխարինիչների) կամ ծխախոտային արտադրատեսակների նմանակների վաճառքի թույլտվություն (Թույլտվություն N 01 կցվում է):

2. «Անդրանիկ Ջումայան Հովհաննեսի» անհատ ձեռնարկատերը պարտավոր է Աբովյանի համայնքապետարանի 900105201074 հաշվեհամարին վճարել տեղական տուրք՝ 52 000 (հիսուներկու հազար) դրամ:

3. Սույն որոշումն ուժի մեջ է մտնում «Անդրանիկ Ջումայան Հովհաննեսի» անհատ ձեռնարկատիրոջը որոշման ընդունման մասին իրազեկելու օրվան հաջորդող օրվանից:

ՀԱՄԱՅՆՔԻ ՂԵԿԱՎԱՐԻ 1-ԻՆ ՏԵՂԱԿԱԼ Դ. ՋԱՐՈՅԱՆ

2023թ. հունվարի 09
ք. Աբովյան

ՀԱՅԱՍՏԱՆԻ ՀԱՆՐԱՊԵՏՈՒԹՅՈՒՆ
ԿՈՏԱՅՔԻ ՄԱՐԶ
ԱԲՈՎՅԱՆԻ ՀԱՄԱՅՆՔԱՊԵՏԱՐԱՆ

ԹՈՒՅԼՏՎՈՒԹՅՈՒՆ N ՈԱԽԾ - 01

ՈԳԵԼԻՑ ԵՎ ԱԼԿՈՀՈԼԱՅԻՆ ԽՄԻՉՔՆԵՐԻ ԵՎ ԾԽԱԽՈՏԱՅԻՆ ԱՐՏԱԴՐԱՏԵՍԱԿՆԵՐԻ ԿԱՄ ԾԽԱԽՈՏԱՅԻՆ ԱՐՏԱԴՐԱՏԵՍԱԿՆԵՐԻ ՓՈԽԱՐԻՆԻՉՆԵՐԻ ԿԱՄ ԾԽԱԽՈՏԱՅԻՆ ԱՐՏԱԴՐԱՏԵՍԱԿՆԵՐԻ ՆՄԱՆԱԿՆԵՐԻ ՎԱՃԱՌՔԻ

Տրված՝ ***09 հունվարի 2023թ.***

Վաճառքի կամ իրացման թույլատրված ապրանքի անվանումը՝
Ոգելից և ալկոհոլային խմիչքների և ծխախոտային արտադրատեսակների կամ ծխախոտային արտադրատեսակների փոխարինիչների (բացառությամբ բժշկական նշանակության ծխախոտային արտադրատեսակների փոխարինիչների) կամ ծխախոտային արտադրատեսակների նմանակների վաճառք:

Հայտատու իրավաբանական անձի լրիվ անվանումը, կազմակերպաիրավական ձևը և գտնվելու վայրը կամ անհատ ձեռնարկատիրոջ անունը, ազգանունը և գտնվելու վայրը, հարկ վճարողի հաշվառման համարը՝
«Անդրանիկ Ջումայան Հովհաննեսի» անհատ ձեռնարկատեր, ՀՀ Կոտայքի մարզ, ք. Աբովյան Սարալանջ շենք 22 բն 43, ՀՎՀՀ՝ 43049291:

Գործունեության տեսակի իրականացման վայրը՝ ***ՀՀ Կոտայքի մարզ ք. Աբովյան Սարալանջի փողոցի թիվ 13/4:***

Շինության տեսակը՝ ***հիմնական շինություն:***

Թույլտվության գործողության ժամկետը՝ ***01 հունվարի 2023թ.***-ից մինչև ***31 դեկտեմբերի 2023թ.***-ը:

ՀԱՄԱՅՆՔԻ ՂԵԿԱՎԱՐԻ 1-ԻՆ ՏԵՂԱԿԱԼ Դ. ՉԱՐՈՅԱՆ

ՀԱՅԱՍՏԱՆԻ ՀԱՆՐԱՊԵՏՈՒԹՅԱՆ
ԿՈՏԱՅՔԻ ՄԱՐԶԻ ԱԲՈՎՅԱՆ ՀԱՄԱՅՆՔԻ ՂԵԿԱՎԱՐ

Ո Ր Ո Շ Ո Ւ Մ

09 հունվարի 2023 թվականի N 26

ՎԱՀԱՆ ԿՈՒՊԵՅԱՆԻՆ ՆԱԽԱԳԾՄԱՆ ԹՈՒՅԼՏՎՈՒԹՅՈՒՆ ՏԱԼՈՒ ՄԱՍԻՆ

Համաձայն «Տեղական ինքնակառավարման մասին» օրենքի 42-րդ հոդվածի 1-ին մասի 4-րդ կետի, Հայաստանի Հանրապետության կառավարության 2015 թվականի մարտի 19-ի N 596-Ն որոշման, հիմք ընդունելով Վահան Կուպեյանի լիազորած անձ Սարգիս Չիլինկիրեանի հայտը (մուտք՝ 2022 թվականի դեկտեմբերի 28-ի N Ք-6755).

1. Վահան Կուպեյանին տալ բնակելի տան և լողավազանի կառուցման նախագծման թույլտվություն (նախագծման թույլտվությունը կցվում է):
2. Շինարարական աշխատանքները սկսելուց առաջ նախագծային փաստաթղթերը ներկայացնել համաձայնեցման և ստանալ շինարարության թույլտվություն:
3. Սույն որոշումն ուժի մեջ է մտնում որոշման ընդունման մասին իրազեկելու օրվան հաջորդող օրվանից:

ՀԱՄԱՅՆՔԻ ՂԵԿԱՎԱՐԻ 1-ԻՆ ՏԵՂԱԿԱԼ **Դ. ՋԱՐՈՅԱՆ**

2023թ. հունվարի 09
ք. Աբովյան

ՀԱՅԱՍՏԱՆԻ ՀԱՆՐԱՊԵՏՈՒԹՅՈՒՆ
ԿՈՏԱՅՔԻ ՄԱՐԶ ԱԲՈՎՅԱՆ ՀԱՄԱՅՆՔ
ՆԱԽԱԳԾՄԱՆ ԹՈՒՅԼՏՎՈՒԹՅՈՒՆ
(ՃԱՐՏԱՐԱՊԵՏԱՀԱՏԱԿԱԳԾԱՅԻՆ ԱՌԱՋԱԴՐԱՆՔ)

N 03 « 09» հունվարի 2023թ.

Օբյեկտ *Բնակելի տան և լողավազանի կառուցում*
(օբյեկտի անվանումը, կառուցում, վերակառուցում, վերանորոգում, ուժեղացում, վերականգնում, գործառնական նշանակության փոփոխություն)

«Աշխատանքային նախագիծ» (միջին ռիսկայնության, II կատեգորիա) **նախագծային փաստաթղթերի մշակման համար**
(հակիրճ բնորոշումը, հզորությունը, ռիսկայնության աստիճանը (կատեգորիան), նախագծման փուլերը և այլն)

Գտնվելու վայրը *ՀՀ, Կոտայքի մարզ, համայնք Արովյան, գ. Առինջ Վ. Տերյան 3-րդ փողոց 19 հողամաս , ծածկագիր՝07-011-0156-0009*
(մարզի, համայնքի, փողոցի անվանումները շենքի համարը, հողամասի ծածկագիրը)

Կառուցապատող *Վահան Կուպեյան (Կանադա, Քվեբեկ, Լավալ Փրոմենադե դե իլես 195 փ. 301տ., հեռ. +37495368696)*
(կազմակերպության անվանումը, գտնվելու վայրը, ֆիզիկական անձի անունը, ազգանունը, բնակության վայրը, հեռախոսահամարը, էլեկտրոնային հասցեն)

Առաջադրանքի տրամադրման հիմքը *Կառուցապատողի հայտը, անշարժ գույքի իրավունքի պետական գրանցման N 27022020-07-0005 վկայական՝ տրված 27.02.2020թ., էսքիզային նախագիծը*
(կառուցապատման նպատակով ՀՀ օրենսդրությամբ սահմանված կարգով հողամասի տրամադրման, անշարժ գույքի փոփոխման իրավունքը հաստատող անհրաժեշտ փաստաթղթեր)

Առաջադրանքի գործողության ժամկետը *Մեկ տարի*
(ՀՀ կառավարության 19 մարտի 2015 թվականի N 596-Ն որոշման N1 հավելվածի 31-րդ կետին համապատասխան)

ՆԱԽԱԳԾՎՈՂ ՀՈՂԱՄԱՍԻ ԲՆՈՒԹԱԳԻՐԸ

(աստղանիշով (*) նշված դրույթների գրաֆիկական արտացոլումը տրամադրվում է կից ներկայացվող ամփոփ սխեմայով՝ Մ 1:500)

1.Հողամասը գտնվում է *նպատակային նշանակությունը՝ բնակավայրերի, գործառնական նշանակությունը՝ բնակելի կառուցապատման*
(հողամասի դիրքը քաղաքաշինական միջավայրում, դրա նպատակային և գործառնական նշանակությունը)

2.(*) Հողամասի չափերը *0,1 հա*
(հողամասի սահմանները՝ կոորդինատային նշահարմամբ, մակերեսը, (հա))

3. Հողամասի առկա վիճակը *Հողամասը ծանրաբեռնված չէ*
(տնկիների բնութագիրը, շենքերի (այդ թվում՝ քանդման ենթակա) առկայությունը (օգտագործումը, նշանակությունը, հարկայնությունը, շինարարական նյութերը և այլն), կանաչապատումը, բարեկարգումը և այլ)

4.(*) Տրանսպորտային պայմանները *ներհամայնքային նշանակության ճանապարհ*
(ճանապարհների առկայությունը, երկաթուղային տրանսպորտի մոտեցումները և այլն)

5.(*) Ինժեներական ցանցեր և սարքավորումներ *Նախագծվող և կից տարածքներով անցնող ինժեներական գծեր և հաղորդակցուղիներ:*
(ջրամատակարարման, կոյուղու, գազամատակարարման, տաք ջրի մատակարարման, էլեկտրամատակարարման, էլեկտրոնային հաղորդակցության համակարգեր)
(նախագծվող հողամասով կամ կից տարածքով անցնող ինժեներական ենթակառուցվածքները, այդ թվում՝ ստորգետնյա)

6.(*) Կից հողամասեր *Հարևանությամբ գտնվող բնակելի տներ, հողամասեր և տարածքներ*
(կից հողօգտագործումների անվանումը և դրանց սահմանները՝ համաձայն ներկայացված սխեմայի)

7.Բնության հատուկ պահպանվող և (կամ) պատմամշակութային հուշարձանների տարածքներ (պահպանական գոտիներ) *Առկա չեն*
(հուշարձանի անվանումը, կարգավիճակը և այլն)

8.(*) Հատակագծային սահմանափակումներ *Հաշվի առնել կից տարածքներում առկա և նախատեսվող կառուցապատումը*
(սեղմքում գտնվող արտադրական, պաշտպանվող օբյեկտների, ինժեներատրանսպորտային ենթակառուցվածքների և այլ օբյեկտների նկատմամբ սահմանափակումները, այդ թվում՝ սերվիտուտները)

ՆԱԽԱԳԾԱՅԻՆ ՊԱՀԱՆՋՆԵՐԸ

(աստղանիշով (*) նշված դրույթների գրաֆիկական արտացոլումը տրամադրվում է կից ներկայացվող ամփոփ սխեմայով՝ Մ 1:500)

9.Ճարտարապետահատակագծային պահանջներ *մշակել նախագիծ՝ համայնք Արովյան, գ. Առինջ Վ. Տերյան 3-րդ փողոց 19 հասցեում գտնվող հողամասում՝ բնակելի տան և լողավազանի կառուցում՝ անշարժ գույքի սեփականության իրավունքի վկայականով տրված հողամասի սահմաններում:*
(Ելնելով Հայաստանի Հանրապետության օրենսդրության և նորմատիվատեխնիկական փաստաթղթերի պահանջներից, առկա քաղաքաշինական ծրագրային փաստաթղթերի դրույթներից կամ դրանց բացակայության դեպքում՝ կազմավորված (կազմավորվող) քաղաքաշինական միջավայրի պայմաններից, առաջարկություններ ճանապարհների ձևավորման, տանիքների, արտաքին դռների, պատուհանների համամասնությունների և գունային լուծումների վերաբերյալ)

9.1. (*) օբյեկտի հեռավորությունը կարմիր գծից (մետր) *ըստ նորմերի*

9.2. (*) հեռավորությունը հարևան հողակտորներից (օբյեկտներից) (մետր) *ըստ նորմերի*

9.3. թույլատրելի բարձրությունը (մետր) *մինչև 5,0 մ*
(սահմանային հաշվեկշռության բարձրությունը գերազանցող շենքերի և շինությունների նախագծման դեպքում՝ ՀՀՇՆ II-6.02-2006 «Մեկամակարդակ շինարարություն.Նախագծման նորմեր» շինարարական նորմերով սահմանված պահանջների ապահովում (հատուկ հաշվարկային մեթոդներ, սեյսմակայունության բարձրացման միջոցառումներ և այլն))

9.4. կառուցապատման խտության գործակիցը *ըստ նորմերի*
(կառույցի (կառույցների) ընդհանուր մակերեսի հարաբերությունը հողամասի մակերեսին)

9.5. կառուցապատման տոկոսը *մինչև 40 %*
(կառուցապատվող (անշրջանցիկ) տարածքի հարաբերությունը հողամասի մակերեսին՝ տոկոսներով) (%)

9.6. կանաչապատման տոկոսը *60 % և ավելի*
(կանաչապատ տարածքի հարաբերությունը հողամասի մակերեսին՝ տոկոսներով) (%)

9.7. այլ պահանջներ

- *Հատակագծային լուծումները մշակել համաձայն պատվիրատուի առաջադրանքի՝ հաշվի առնելով նորմատիվային պահանջները*

10. Հողամասում գտնվող շենքերի և շինությունների քանդման կամ տեղափոխման (ապամոնտաժման) պայմանները և աշխատանքների հերթականությունը	Առկա չէ
11. Ստորգետնյա, կիսանկուղի և առաջին հարկերի տարածքների օգտագործման պայմանները	Համաձայն նորմերի
12. (*) Ինժեներական ցանցեր և սարքավորումներ	Պահանջներ գոյություն ունեցող և նախագծվող ենթակառուցվածքների ու ցանցերի նկատմամբ
12.1. (*) ջրամատակարարում, կոյուղի, տաք ջրամատակարարում	Կցվում է (համաձայն մատակարարող կազմակերպության տեխնիկական պայմանների)
12.2. (*) էլեկտրամատակարարում	Կցվում է (համաձայն մատակարարող կազմակերպության տեխնիկական պայմանների)
12.3. (*) գազամատակարարում	Կցվում է (համաձայն մատակարարող կազմակերպության տեխնիկական պայմանների)
12.4. (*) էլեկտրոնային հաղորդակցության մալուխատար կոյուղու (ներառյալ դիտահորը) տեղադիրքը	Կցվում է (համաձայն ՀՀ կառավարության 19 մարտի 2015 թվականի N 596-Ն որոշման N 1 հավելվածի 57-րդ կետի 2-րդ ենթակետով սահմանված էլեկտրական տվյալների)
12.5. թույլ հոսանքներ	Առկա չեն
12.6. աղբահանություն	համայնքային
13. Տարածքի ինժեներական նախապատրաստում	Կազմակերպել տարածքի ջրահեռացում: (ոռոգման կազմակերպման, ջրահեռացման, ինժեներական պաշտպանության միջոցառումները)
14. Բարեկարգում	Ազատ տարածքը բարեկարգել և կանաչապատել (սանիտարական պահանջների վերաբերյալ պահանջներ, կանաչապատում, ճարտարապետական փոքր ձևեր, ցանկապատում, գրվագ և այլն)
15. Շինարարական նյութեր	Երկաթբետոնե տարրեր, քարե շար, ապակի, մետաղական տարրեր: (շինարարական նյութերի օգտագործման առաջարկությունները տանիքների, ճակատների լուծումների, արտաքին դռների, պատուհանների վերաբերյալ)
16. Պաշտպանական կառույցներ	Ըստ նախագծի (արտակարգ իրավիճակներում մարդկանց օդանկուղերի պաշտպանության միջոցառումները)
17. Հակահրդեհային պահանջներ	Ապահովել հակահրդեհային նորմատիվ պահանջները (հակահրդեհային անվտանգության ապահովման միջոցառումները)
18. Հաշմանդամների և բնակչության սակավաշարժ խմբերի պաշտպանության միջոցառումներ	ապահովել հաշմանդամների և բնակչության սակավաշարժ խմբերի տեղաշարժը
19. Շրջակա միջավայրի պահպանում	ապահովել շրջակա միջավայրի պահպանման համապատասխան միջոցառումները (շրջակա միջավայրը վատթարացնող ազդեցությունից բացառելու միջոցառումները)
20. Շինարարության կազմակերպում	Ըստ նորմերի (առանձնահատկություններ շինարարության հետ կապված անբարենպաստ ազդեցության բացառման, քաղաքային տնտեսության և տրանսպորտի անխափան աշխատանքի ապահովման վերաբերյալ)
21. Առաջադրանքի գործողության ժամկետը և նախագծի մշակման փուլերը	մեկ տարի, ճարտարապետական մաս, կոնստրուկտիվ մաս (Նշվում են առաջադրանքի գործողության ժամկետը և նախագծի մշակման փուլերը)

ԼՐԱՑՈՒՑԻՉ ՊԱՅՄԱՆՆԵՐԸ

22. Նախագծային փաստաթղթերի փորձաքննությանը ներկայացվող պահանջներ	համաձայն ՀՀ կառավարության 19.03.2015թ. «Հայաստանի Հանրապետությունում կառուցապատման նպատակով թույլտվությունների և այլ փաստաթղթերի տրամադրման կարգը հաստատելու և Հայաստանի Հանրապետության կառավարության մի շարք որոշումներ ուժը կորցրած ճանաչելու մասին» N 596-Ն որոշման (Հայաստանի Հանրապետության օրենսդրությամբ սահմանված փորձաքննության տեսակը կամ նախագծի կրկնակի ներկայացման՝ հերթ կատարելով համապատասխան իրավական ակտին)
23. Միջանկյալ համաձայնեցում	Համաձայնեցում Արտվան համայնքի ղեկավարի հետ (Իրավասու մարմնի կամ Հայաստանի Հանրապետության օրենսդրությամբ նախատեսված դեպքերում շահագրգիռ մարմինների հետ էսքիզային նախագծի նախնական համաձայնեցում, նշվում է նաև առաջադրանքի փոփոխման հնարավորությունը՝ ՀՀ կառավարության 19 մարտի 2015 թվականի N 596-Ն որոշման N 1 հավելվածի 87-րդ կետով նախատեսված դեպքում)
24. Հասարակական քննարկումներ	Նորմերի համաձայն (Հայաստանի Հանրապետության օրենսդրությամբ սահմանված դեպքերում և կարգով)
25. Համաձայնեցումներ	• Համաձայնեցում Արտվան համայնքի ղեկավարի հետ: • Մինչև նախագծային աշխատանքները սկսելը համաձայնություն ձեռք բերել տվյալ ինժեներական ենթակառուցվածքների սեփականատերերի (օգտագործողների) հետ • Համաձայնեցում հարևան հողամասի սեփականատեր(երի) (օգտագործող(ների)) հետ (Նշվում են տվյալ օբյեկտի համաձայնեցման՝ օրենքով սահմանված պահանջները՝ հուշարձանների ու բնության պահպանության և այլ լիազորված մարմինների հետ, ինչպես նաև ՀՀ կառավարության 19 մարտի 2015 թվականի N 596-Ն որոշման N 1 հավելվածի 56-րդ կետով սահմանված դեպքերում՝ ինժեներական ենթակառուցվածքի սեփականատիրոջ (օգտագործողի) հետ)
26. Փոստային բաժանորդային պահարանների տեղադրում	չի պահանջվում
27. Այլ պայմաններ	• Նախագծի կազմը և բովանդակությունը համապատասխանեցնել ՀՀ կառավարությանն առընթեր քաղաքաշինության պետական կոմիտեի նախագահի 11.09.2017թ. «Բնակելի, հասարակական, արտադրական շենքերի և շինությունների նախագծային փաստաթղթերի կազմը և բովանդակությունը սահմանող կանոնները և ՀՀ քաղաքաշինության նախարարի 29.11.2006թ. հ.273-Ն հրամանն ուժը կորցրած ճանաչելու մասին» հ.128-Ն հրամանով հաստատված դրույթներին: • Շինությունը նախագծել ՀՀ քաղաքաշինության նախարարի 14.10.2014թ ՀՀՇ 30-01-2014 «Քաղաքաշինություն. քաղաքային և գյուղական բնակավայրերի հատակագծում և կառուցապատում» շինարարական նորմերը հաստատելու և Հայաստանի Հանրապետության քաղաքաշինության նախարարի 2001 թվականի հոկտեմբերի 1-ի n 82 հրամանում փոփոխություն կատարելու մասին» N 263-Ն հրամանով հաստատված դրույթներին համապատասխան: • Նախագիծը ներկայացնել համաձայնեցման երկու օրինակից:

ՀԱՅԱՍՏԱՆԻ ՀԱՆՐԱՊԵՏՈՒԹՅԱՆ ԱԲՈՎՅԱՆ ՀԱՄԱՅՆՔԻ ՂԵԿԱՎԱՐԻ ՏԵՂԱԿԱԼ

ԴԱՎԻԹ ՋԱՐՈՅԱՆ

Կ.Տ.

ՀԱՅԱՍՏԱՆԻ ՀԱՆՐԱՊԵՏՈՒԹՅԱՆ
ԿՈՏԱՅՔԻ ՄԱՐԶԻ ԱԲՈՎՅԱՆ ՀԱՄԱՅՆՔԻ ՂԵԿԱՎԱՐ

Ո Ր Ո Շ Ո Ւ Մ

09 հունվարի 2023 թվականի N 25

«ՇԻՆ-ՍՏՐՈՅ ՀԱՈՒՍ» ՍԱՀՄԱՆԱՓԱԿ ՊԱՏԱՍԽԱՆԱՏՎՈՒԹՅԱՄԲ ԸՆԿԵՐՈՒԹՅԱՆԸ ՍԵՓԱԿԱՆՈՒԹՅԱՆ ԻՐԱՎՈՒՆՔՈՎ ՊԱՏԿԱՆՈՂ ՀՈՂԱՄԱՍԵՐԻՆ ՄԻԱՍՆԱԿԱՆ ՀԱՍՑԵ ՏՐԱՄԱԴՐԵԼՈՒ ՄԱՍԻՆ

Համաձայն «Տեղական ինքնակառավարման մասին» օրենքի 35-րդ հոդվածի 1-ին մասի 22-րդ և 24-րդ կետերի, Հայաստանի Հանրապետության կառավարության 2005 թվականի դեկտեմբերի 29-ի N 2387-Ն որոշմամբ հաստատված կարգի 29-րդ, 50-րդ, 51-րդ և 55-րդ կետերի, Աբովյան համայնքի ավագանու 2022 թվականի դեկտեմբերի 28-ի N 193-Ն որոշման, հիմք ընդունելով «ՇԻՆ-ՍՏՐՈՅ ՀԱՈՒՍ» սահմանափակ պատասխանատվությամբ ընկերության լիազորած անձ Հրաչյա Հարությունյանի դիմումը (մուտք՝ 2022 թվականի դեկտեմբերի 23-ի N S-1587).

1. «ՇԻՆ-ՍՏՐՈՅ ՀԱՈՒՍ» սահմանափակ պատասխանատվությամբ ընկերությանը սեփականության իրավունքով պատկանող (հիմք՝ 2022 թվականի մայիսի 31-ի N 31052022-07-0028 և նոյեմբերի 18-ի N 18112022-07-0030 վկայականներ) Աբովյան համայնքի Առինջ գյուղի Պ. Դուրյան թաղամասի 5-րդ փողոցի թիվ 58 և թիվ 56 հասցեներում գտնվող հողամասերին՝ «ԱՐԱՄ ԱՋԱԲԽԱՆՅԱՆ ԳԵՎՈՐԳԻ» անհատ ձեռնարկատիրոջ կողմից 2022 թվականի դեկտեմբերի 19-ին կազմված միավորման սխեմայի (կցվում է) համաձայն՝ տրամադրել միասնական հասցե՝ համայնք Աբովյան, գյուղ Առինջ, Պ. Դուրյան թաղամաս, 5-րդ փողոց, 56-58:

2. «ՇԻՆ-ՍՏՐՈՅ ՀԱՈՒՍ» սահմանափակ պատասխանատվությամբ ընկերությունը պարտավոր է Աբովյանի համայնքապետարանի 900105201652 հաշվեհամարին մուծել 5 000 (հինգ հազար) դրամ՝ հասցեի տրամադրման ծառայության վճար:

3. Սույն որոշումն ուժի մեջ է մտնում որոշման ընդունման մասին իրազեկելու օրվան հաջորդող օրվանից:

ՀԱՄԱՅՆՔԻ ՂԵԿԱՎԱՐԻ 1-ԻՆ ՏԵՂԱԿԱԼ Դ. ՋԱՐՈՅԱՆ

2023թ. հունվարի 09
ք. Աբովյան

ՀՈՂԱՄԱՍԻ ՄԻԱՎՈՐՄԱՆ ՍԽԵՄԱ

ձև 2

Սեփականատեր	Մարզ Կոտայք,համայնք Աբովյան գյուղ Աբինջ, Պ.Դուրյան թաղամաս 5-րդ փողոց 56 և 58
«ՇԻՆ - ՍՏՐՈՅ ՀԱՌԻՍ»ՍՊԸ	Մարզ, համայնք, հասցե

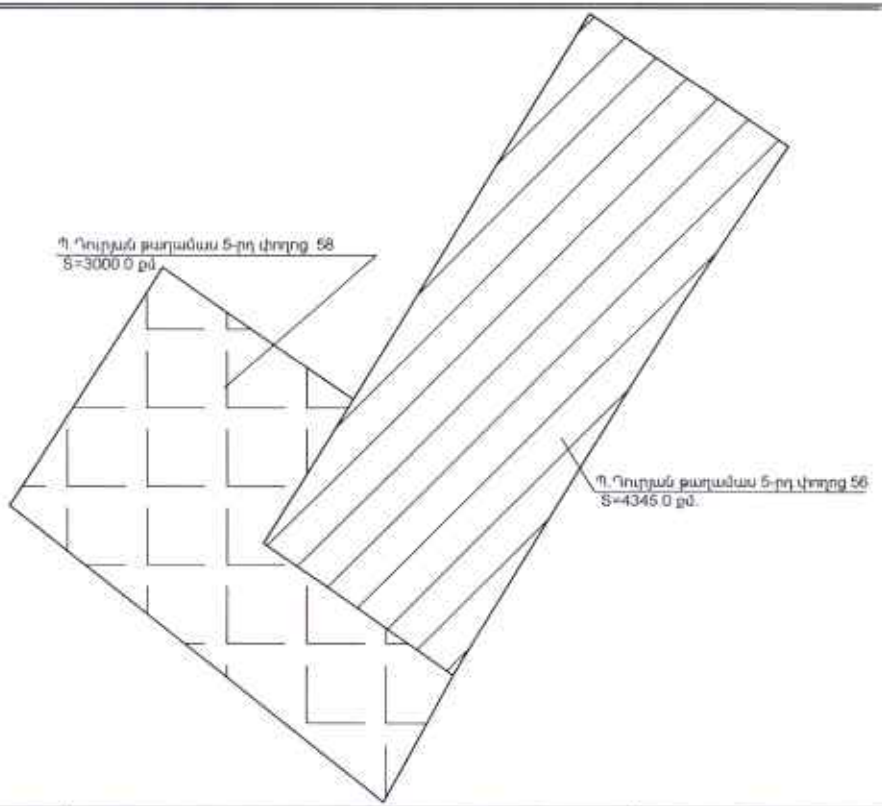

Մակերես հա	0.4345	0.3
Ծածկագիր	07-011-0406-0061	07-011-0406-0011
Նպատակային նշանակություն	Բնակավայրերի	
Գործառնական նշանակություն	Բնակելի կառուցապատում	

Լրացուցիչ նշումներ.

Որակավորում ունեցող անձ		ՋՈՒԼԻԵՏՏԱ ՄԿՐՏՉՅԱՆ
Որակավորման վկայականի համարը		0360
Ստորագրություն		
Իրավաբանական անձի անվանումը		«ԱՐԱՄ ԱՋԱԲԽԱՆՅԱՆ »Ա/Ձ
ՀՎՀՀ		86925154
Ստորագրություն		
ամիս ամսաթիվ	չափագրության	16.12.2022
	հատակագծի կազմման	19.12.2022

Սեփականատեր	# ՀՈՂԱՄԱՍԻ ՀԱՏԱԿԱԳԻԾ	Չև 1
«ՇԻՆ - ՍՏՐՈՅ ՀԱՈՒՍ»ՍՊԸ	Մարզ Կոտայք,համայն Աբովյան գյուղ Առինջ Պ.Դուրյան թաղամաս 5-րդ փողոց Մարզ, համայնք, հասցե	Հաստատում եմ 09.01 2023 թ. Համայնքի ղեկավար Կ.Տ.
	Հողամասի հիմքը	անուն, ազգանուն, հարգանուն

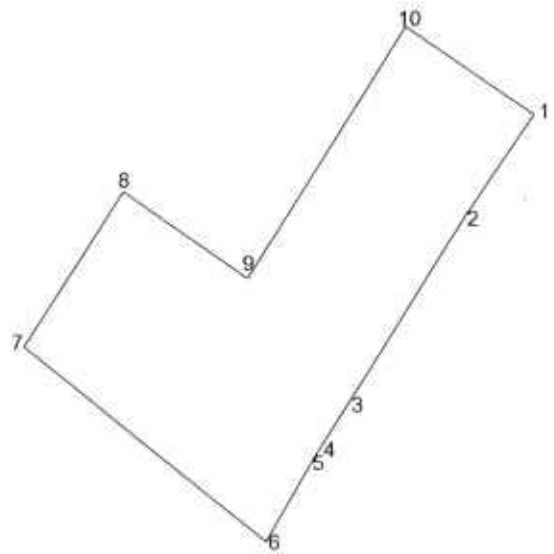

Մակերես հա	0.7345
Ծածկագիր	07-011-0406-
Նպատակային նշանակություն	Բնակավայրերի
Գործառնական նշանակություն	Բնակելի կառուցապատում

Լրացուցիչ նշումներ.

Հողամասի

Հոդակարգային (բեկման) կետեր	Կոորդինատներ X	Կոորդինատներ Y	Գծային չափերը (մ)
1	4453120.43	8464981.81	32.86
2	4453093.06	8464963.64	59.04
3	4453042.64	8464932.92	16.60
4	4453028.46	8464924.29	0.13
5	4453028.34	8464924.22	25.07
6	4453006.40	8464912.10	82.56
7	4453057.93	8464847.59	49.24
8	4453099.47	8464874.03	39.99
9	4453076.49	8464906.76	

Մասշտաբ 1:2000

Որակավորում ունեցող անձ		ՋՈՒԼԻԵՏՏԱ ՄԿՐՏՉՅԱՆ
Որակավորման վկայականի համարը		0360
Ստորագրություն		
Իրավաբանական անձի անվանումը		«ԱՐԱՄ ԱՏԱԲԵԿՅԱՆ »Ա/Ձ
ՀՎՀՀ		86925154
Ստորագրություն		
ամիս ամսաթիվ	չափագրության	16.12.2022
	հատակագծի կազմման	19.12.2022

Կ.Տ.

1. Հողամաս			
Հրապարակային (բեկման) կետեր	Կոորդինատներ		Գծային չափերը (մ)
	X	Y	
9	4453076.49	8464906.76	78.56
10	4453143.49	8464947.78	41.11
1	4453120.43	8464981.81	

Որակավորում ունեցող անձ			ՋՈՒԼԻԵՏՏԱ ՄԿՐՏՉՅԱՆ
Որակավորման վկայականի համարը			0360
Ստորագրություն			
Իրավաբանական անձի անվանումը			«ԱՐԱՄ ԱՋԱԲԽԱՆՅԱՆ» Ա/Ձ
ՀՎՀՀ			86925154
Ստորագրություն			
ամիս ամսաթիվ	չափագրության	16.12.2022	
	հատակագծի կազմման	19.12.2022	

Կ.Տ.

ՀԱՅԱՍՏԱՆԻ ՀԱՆՐԱՊԵՏՈՒԹՅԱՆ
ԿԱՌԱՎԱՐՈՒԹՅԱՆՆ ԱՌԸՆԹԵՐ ԱՆՇԱՐԺ ԳՈՒՅՔԻ
ԿԱԴԱՍՏՐԻ ՊԵՏԱԿԱՆ ԿՈՄԻՏԵ

ՎԿԱՅԱԿԱՆ N 0360

ՍՈՒՅՆ ՎԿԱՅԱԿԱՆԸ ՏՐՎՈՒՄ Է

ՋՈՒԼԻԵՏՏԱ ՆՈՐԻԿԻ ՄԿՐՏՉՅԱՆԻՆ

առ այն, որ նա մասնակցել է ՀՀ կառավարությանն առընթեր անշարժ գույքի կադաստրի պետական կոմիտեի կողմից կազմակերպված քարտեզագրության, գեոդեզիայի, չափագրման (հաշվառման) և հողաշինարարության գործունեության բնագավառում մասնագիտական որակավորման ստուգմանը: Համաձայն ՀՀ կառավարությանն առընթեր անշարժ գույքի կադաստրի պետական կոմիտեի նախագահի՝ «28» դեկտեմբերի 2016թ. թիվ 361-Ա հրամանի ստացել է

ՔԱՐՏԵԶԱԳՐՈՂԻ, ԳԵՈԴԵԶԻՍՏԻ, ՉԱՓԱԳՐՈՂԻ (ՀԱՇՎԱՌՈՂԻ), ՀՈՂԱՇԻՆԱՐԱՐԻ ՈՐԱԿԱՎՈՐՈՒՄ

Հայաստանի Հանրապետության
կառավարությանն առընթեր
անշարժ գույքի կադաստրի
պետական կոմիտեի
նախագահ

Մ. Սարգսյան

L.S.

28 դեկտեմբերի 2016թ.

ՀԱՅԱՍՏԱՆԻ ՀԱՆՐԱՊԵՏՈՒԹՅԱՆ
ԿՈՏԱՅՔԻ ՄԱՐԶԻ ԱԲՈՎՅԱՆ ՀԱՄԱՅՆՔԻ ՂԵԿԱՎԱՐ

Ո Ր Ո Շ Ո Ւ Մ

09 հունվարի 2023 թվականի N 24

ՆՈՅԵՄԶԱՐ ՄԱՐԳԱՐՅԱՆԻՆ ՍԵՓԱԿԱՆՈՒԹՅԱՆ ԻՐԱՎՈՒՆՔՈՎ ՊԱՏԿԱՆՈՂ ՀՈՂԱՄԱՍԻ ԲԱԺԱՆՎԱԾ ՄԱՍԵՐԻՆ ՀԱՍՑԵՆԵՐ ՏՐԱՄԱԴՐԵԼՈՒ ՄԱՍԻՆ

Համաձայն «Տեղական ինքնակառավարման մասին» օրենքի 35-րդ հոդվածի 1-ին մասի 22-րդ և 24-րդ կետերի, Հայաստանի Հանրապետության կառավարության 2005 թվականի դեկտեմբերի 29-ի N 2387-Ն որոշմամբ հաստատված կարգի 29-րդ, 50-րդ, 51-րդ և 55-րդ կետերի, Աբովյան համայնքի ավագանու 2022 թվականի դեկտեմբերի 28-ի N 193-Ն որոշման, հիմք ընդունելով Նոյեմզար Մարգարյանի դիմումը (մուտք՝ 2022 թվականի դեկտեմբերի 23-ի N Ք-6681).

1. Նոյեմզար Մարգարյանին սեփականության իրավունքով պատկանող (հիմք՝ 2013 թվականի մարտի 19-ի N 19032013-07-0574 վկայական) Աբովյան համայնքի Գեղաշեն գյուղի 2-րդ թաղամասի 5-րդ փողոցի թիվ 3 հասցեում գտնվող հողամասի բաժանված մասերին՝ «Սուրեն Շախյան» անհատ ձեռնարկատիրոջ կողմից 2022 թվականի դեկտեմբերի 21-ին կազմված բաժանման սխեմայի (կցվում է) համաձայն՝ տրամադրել հասցեներ՝ 981.0 քառակուսի մետր մակերեսով հատվածին՝ համայնք Աբովյան, գյուղ Գեղաշեն, 2-րդ թաղամաս, 5-րդ փողոց, 3/1, 990.7 քառակուսի մետր մակերեսով հատվածին՝ համայնք Աբովյան, գյուղ Գեղաշեն, 2-րդ թաղամաս, 5-րդ փողոց, 3:

2. Նոյեմզար Մարգարյանը պարտավոր է Աբովյանի համայնքապետարանի 900105201652 հաշվեհամարին մուծել 10 000 (տասը հազար) դրամ՝ հասցեների տրամադրման ծառայության վճար:

3. Սույն որոշումն ուժի մեջ է մտնում Նոյեմզար Մարգարյանին որոշման ընդունման մասին իրազեկելու օրվան հաջորդող օրվանից:

ՀԱՄԱՅՆՔԻ ՂԵԿԱՎԱՐԻ 1-ԻՆ ՏԵՂԱԿԱԼ Դ. ՁԱՐՈՅԱՆ

2023թ. հունվարի 09
ք. Աբովյան

Սեփականատեր	Նոյեմբար Մարգարյան

ՀՈՂԱՄԱՍԻ ԲԱԺԱՆՄԱՆ /ՄԻԱՎՈՐՄԱՆ/ ՍԽԵՄԱ

Մարզ Կոտայք, համայնք Աբովյան գ.Գեղաշեն 2-րդ թաղամաս 5-րդ փողոց թիվ 3

Մարզ, համայնք, հասցե

Չափ 1

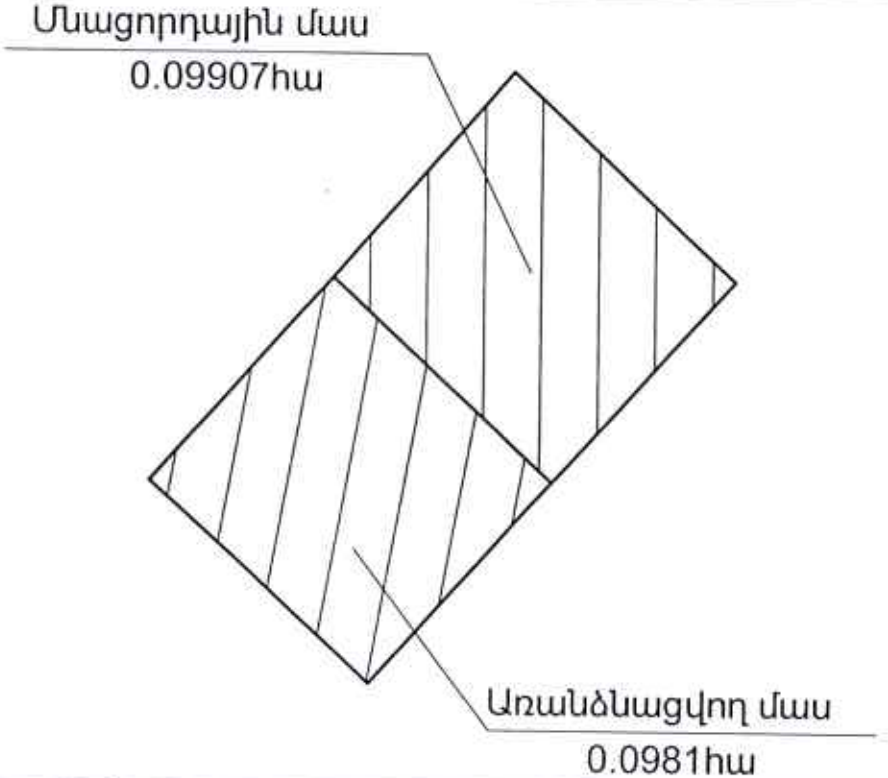

Մակերես հա	0.19717
Ծածկագիր	07-023-0270-0007
Նպատակային նշանակություն	Բնակավայրերի
Գործառնական նշանակություն	Բնակելի կառուցապատման

Լրացուցիչ նշումներ

Որակավորում ունեցող անձ		Սուրեն Շախյան
Որակավորման վկայականի համարը		0309
Ստորագրություն		
Իրավաբանական անձի անվանումը		«Մաքրեն Շախյան» ԱՁ
ՀԿՀՀ		26487583
ամիս ամսաթիվ	չափագրության	19.12.2022
	հատակագծի կազմման	21.12.2022

L.S.

ՀՈՂԱՄԱՍԻ ՀԱՏԱԿԱԳԻԾ

Էջ 1

Սեփականատեր	Մարզ Կոտայք, համայնք Աբովյան գ.Գեղաշեն 2-րդ թաղամաս 5-րդ փողոց թիվ 3	Հաստատում եմ 02.01.2023թ.
Նոյեմբար Մարգարյան	Մարզ, համայնք, հասցե	Համայնքի ղեկավար Կ.Տ.
		անուն, ազգանուն, հայրանուն
	Հողահատկացման հիմքը	

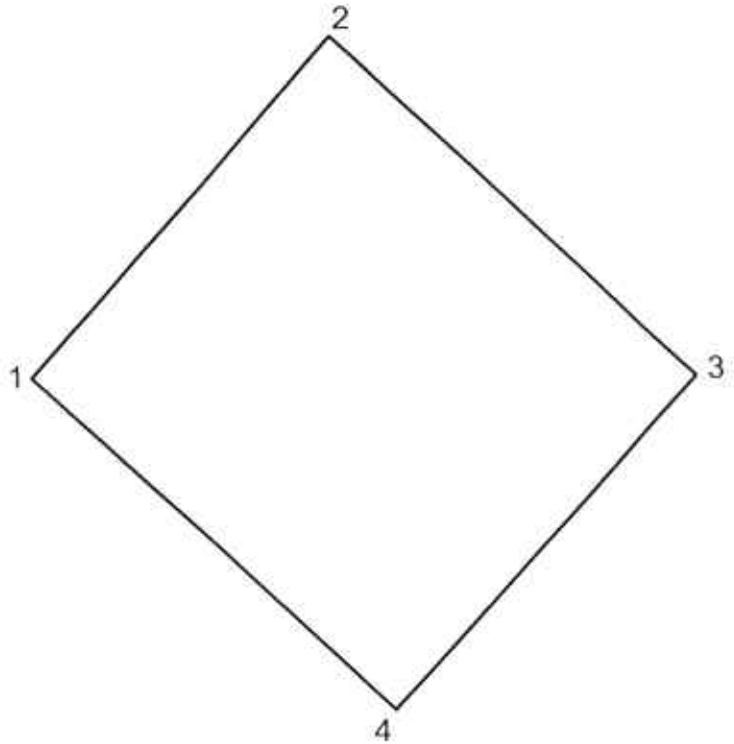

Մակերես հա	0.0981
Ծածկագիր	07-023-0270-0007
Նպատակային նշանակություն	Բնակավայրերի
Գործառնական նշանակություն	Բնակելի կառուցապատման

Լրացուցիչ նշումներ.

Հողամասի

Շրջադարձային (բեկման) կետեր	Կոորդինատներ X	Կոորդինատներ Y	Գծային չափերը (մ)
1	8475326.2969	4454448.2515	30.01
2	8475345.9809	4454470.9030	32.93
3	8475370.1298	4454448.5090	29.88
4	8475350.2860	4454426.1665	32.61
1	8475326.2969	4454448.2515	

Մասշտաբ 1:500

Որակավորում ունեցող անձ		Սուրեն Շախյան
Որակավորման վկայականի համարը		0309
Ստորագրություն		
Իրավաբանական անձի անվանումը		«Սուրեն Շախյան» ՍՊԸ
ՀՎՀՀ		264 87583
Ստորագրություն		
ամիս ամսաթիվ	չափագրության	19.12.2022
	հատակագծի կազմման	21.12.2022

Կ.Տ.

ՀՈՂԱՄԱՍԻ ՀԱՏԱԿԱԳԻԾ

Էջ 1

Սեփականատեր	Մարզ Կոտայք, համայնք Աբովյան գ.Գեղաշեն 2-րդ թաղամաս 5-րդ փողոց թիվ 3
Նոյեմզար Մարգարյան	Մարզ, համայնք, հասցե
	Հողահատկացման իրավունքը

Հաստատում եմ 09.01.2023թ.

Համայնքի ղեկավար Կ.Տ.

անուն, ազգանուն, հայրանուն

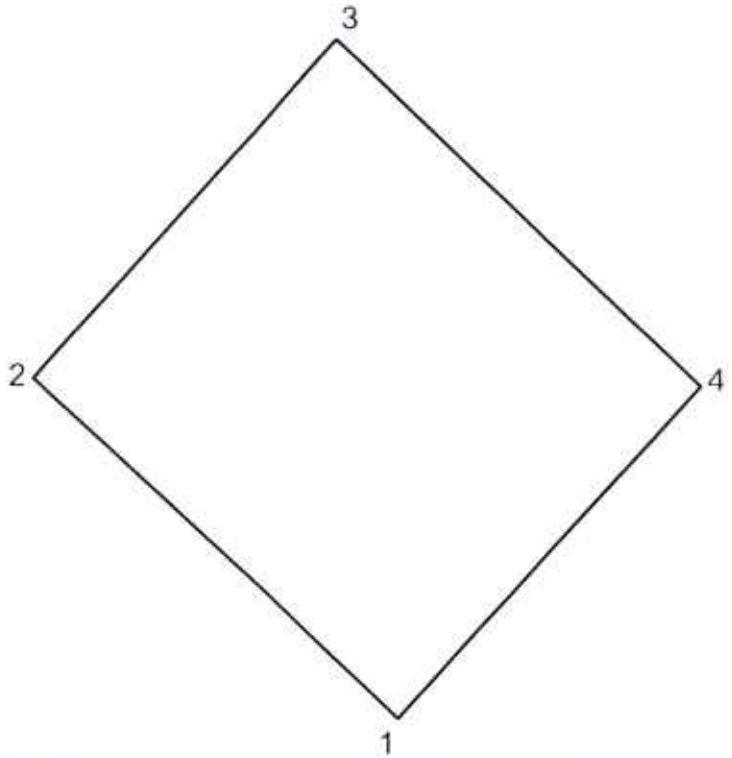

Մակերես հա	0.09907
Ծածկագիր	07-023-0270-0007
Նպատակային նշանակություն	Բնակավայրերի
Գործառնական նշանակություն	Բնակելի կառուցապատման

Լրացուցիչ նշումներ.

Հողամասի

Շրջապտույտի (թեկման) կետեր	Կոորդինատներ X	Կոորդինատներ Y	Գծային չափերը (մ)
1	8475370.1298	4454448.5090	32.93
2	8475345.9809	4454470.9030	30.01
3	8475365.6649	4454493.5545	33.26
4	8475389.9735	4454470.8516	29.88
1	8475370.1298	4454448.5090	

Մասշտաբ 1:500

Որակավորում ունեցող անձ	Սուրեն Շախյան
Որակավորման վկայականի համարը	0309
Ստորագրություն	
Իրավաբանական անձի անվանումը	«Սուրեն Շախյան» ԱՁ
ՀՎՀՀ	264.87583
Ստորագրություն	
ամիս ամսաթիվ — չափագրության	19.12.2022
ամիս ամսաթիվ — հատակագծի կազմման	21.12.2022

Կ.Տ.

ՀԱՅԱՍՏԱՆԻ ՀԱՆՐԱՊԵՏՈՒԹՅԱՆ
ԿՈՏԱՅՔԻ ՄԱՐԶԻ ԱԲՈՎՅԱՆ ՀԱՄԱՅՆՔԻ ՂԵԿԱՎԱՐ

Ո Ր Ո Շ Ո Ւ Մ

09 հունվարի 2023 թվականի N 23

ԱՐՏՅՈՄ ՍԻՄՈՆՅԱՆԻՆ ՍԵՓԱԿԱՆՈՒԹՅԱՆ ԻՐԱՎՈՒՆՔՈՎ ՊԱՏԿԱՆՈՂ ԱՆՇԱՐԺ ԳՈՒՅՔԻ ԲԱԺԱՆՎԱԾ ՄԱՍԵՐԻՆ ՀԱՍՑԵՆԵՐ ՏՐԱՄԱԴՐԵԼՈՒ ՄԱՍԻՆ

Համաձայն «Տեղական ինքնակառավարման մասին» օրենքի 35-րդ հոդվածի 1-ին մասի 22-րդ և 24-րդ կետերի, Հայաստանի Հանրապետության կառավարության 2005 թվականի դեկտեմբերի 29-ի N 2387-Ն որոշմամբ հաստատված կարգի 29-րդ, 50-րդ, 51-րդ և 55-րդ կետերի, Աբովյան համայնքի ավագանու 2022 թվականի դեկտեմբերի 28-ի N 193-Ն որոշման, հաշվի առնելով Արտյոմ Սիմոնյանի դիմումը (մուտք՝ 2022 թվականի դեկտեմբերի 23-ի N Ք-6704).

1. Արտյոմ Սիմոնյանին սեփականության իրավունքով պատկանող (հիմք՝ 2020 թվականի հունիսի 24-ի N 24062020-07-0039 վկայական) Աբովյան համայնքի Առինջ գյուղի Բ թաղամասի 2-րդ փողոցի թիվ 23 հասցեում գտնվող անշարժ գույքի բաժանված մասերին՝ «ՏԻԳՐԱՆ ԼԵՎՈՆՅԱՆ» անհատ ձեռնարկատիրոջ կողմից 2022 թվականի դեկտեմբերի 22-ին կազմված բաժանման սխեմայի (կցվում է) համաձայն՝ տրամադրել հասցեներ՝ մնացորդային մասին (400.0 քառակուսի մետր մակերես)՝ համայնք Աբովյան, գյուղ Առինջ, Բ թաղամաս, 2-րդ փողոց, 23/1, առանձնացվող մասին (400.0 քառակուսի մետր մակերես)՝ համայնք Աբովյան, գյուղ Առինջ, Բ թաղամաս, 2-րդ փողոց, 23:

2. Արտյոմ Սիմոնյանը պարտավոր է Աբովյանի համայնքապետարանի 900105201652 հաշվեհամարին մուծել 10 000 (տասը հազար) դրամ՝ հասցեների տրամադրման ծառայության վճար:

3. Սույն որոշումն ուժի մեջ է մտնում Արտյոմ Սիմոնյանին որոշման ընդունման մասին իրազեկելու օրվան հաջորդող օրվանից:

ՀԱՄԱՅՆՔԻ ՂԵԿԱՎԱՐԻ 1-ԻՆ ՏԵՂԱԿԱԼ **Դ. ՁԱՐՈՅԱՆ**

2023թ. հունվարի 09
ք. Աբովյան

Թերթ 2

ՀՈՂԱՄԱՍԻ ԲԱԺԱՆՄԱՆ /ՄԻԱՎՈՐՄԱՆ/ ՍԽԵՄԱ

Սեփականատեր	
անուն ազգանուն Պատվ.Սիմոնյան Արտյոմ	
Կոտայք	Առինջ համայնք Առինջ Բ թաղամաս 2-րդ փողոց 23 բն.տուն Մարզ. համայնք. հասցե

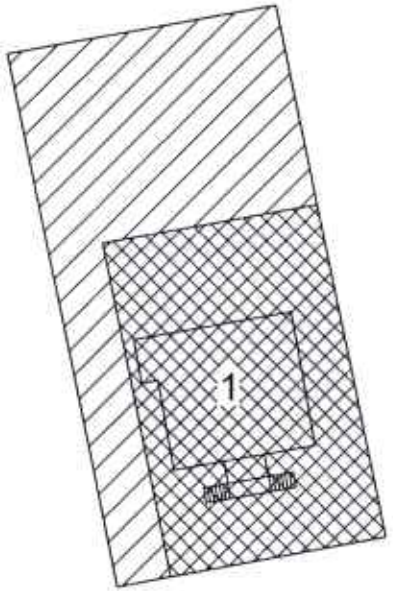

Սեփականության ծաս
Տոհ = 400.00 քմ

Առինջ Բ թաղամաս 2-րդ 23 բն. տուն
Տոհ = 400.00քմ
Տբհ = 194.20քմ

Մակերես հա	0.08000 հա
Ծածկագիր	07-011-0033-0012
Նպատակային նշանակություն	Բնակավայրերի
Գործառնական նշանակություն	Բնակելի Կառուցապատման

Լրացուցիչ նշումներ.

Որակավորում ունեցող անձ	Տիգրան Լևոնյան
Որակավորման վկայականի համար	0247
Ստորագրություն	
Իրավաբանական անձի անվանումը	Ա/Ձ Տիգրան Լևոնյան
ՀՎՀՀ	83336834
Ստորագրություն	

ամիս ամսաթիվ	չափագրության	26.11.2022թ
	հատակագծի կազմման	22.12.2022թ

Կ.Տ.

ՀՈՂԱՄԱՍԻ ՀԱՏԱԿԱԳԻԾ

Էջ 1

Սեփականատեր	
անուն ազգանուն	Պատվ.Արտյոմ Սիմոնյան
Կոտայք Աբովյան	Բ թաղամաս 2-րդ փողոց 23 բն.տուն
Մարզ, համայնք, հասցե	
Հողահատկացման հիմքը	
Հաստատում եմ	09.01.2023թ
Համայնքի ղեկավար	Կ.Տ.
անուն, ազգանուն, հաստատում	

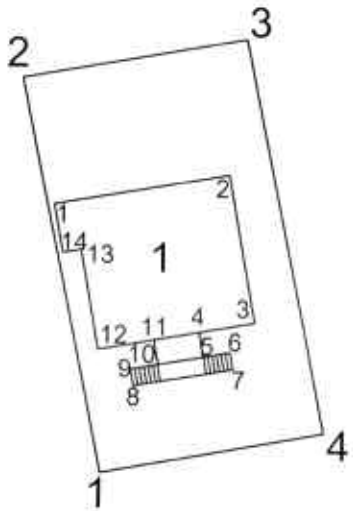

Մակերես հա	0.04000 հա
Ծածկագիր	07-011-0033-0012
Նպատակային նշանակություն	Բնակավայրերի
Գործառնական նշանակություն	Բնակելի կառուցապատման

Լրացուցիչ նշումներ.

Հողամասի

Հորիզոնական (բեկման) կետեր	Կոորդինատներ X	Կոորդինատներ Y	Գծային չափերը (մ)
1	4456517.44	8464313.67	
2	4456543.64	8464308.37	26.72
3	4456546.29	8464323.12	14.98
4	4456520.20	8464328.42	26.63
1	4456517.44	8464313.67	15.00

Մասշտաբ 1:500

Որակավորում ունեցող անձ		Տիգրան Լևոնյան
Որակավորման վկայականի համարը		0247
Ստորագրություն		
Իրավաբանական անձի անվանումը		Ա/Ձ Տիգրան Լևոնյան
ՀՎՀՀ		83336834
Ստորագրություն		
ամիս ամսաթիվ	չափագրության	21.12.2022թ
	հատակագծի կազմման	22.12.2022թ

Կ.Տ.

Հողամասի			
Երթագծային (բեկման) կետեր	Կոորդինատներ		Գծային չափերը (մ)
	X	Y	

1. Բնակելի տուն			
Երթագծային (բեկման) կետեր	Կոորդինատներ		Գծային չափերը (մ)
	X	Y	
1	4456535.27	8464310.50	11.71
2	4456537.31	8464322.03	10.00
3	4456527.46	8464323.77	3.75
4	4456526.81	8464320.08	1.66
5	4456525.17	8464320.37	1.83
6	4456525.49	8464322.17	1.12
7	4456524.39	8464322.37	6.66
8	4456523.23	8464315.81	1.12
9	4456524.33	8464315.61	1.84
10	4456524.65	8464317.42	1.66
11	4456526.29	8464317.13	3.75
12	4456525.63	8464313.44	6.72
13	4456532.25	8464312.27	1.22
14	4456532.04	8464311.07	3.28
1	4456535.27	8464310.50	

Որակավորում ունեցող անձ		Տիգրան Լևոնյան
Որակավորման վկայականի համարը		0247
Ստորագրություն		
Իրավաբանական անձի անվանումը		ՍՊԸ Տիգրան Լևոնյան
ՀԾՀ		83336834
Ստորագրություն		
ամիս ամսաթիվ	չափագրության	21.12.2022թ
	հատակագծի կազմման	22.12.2022թ

L.S.

ՀՈՂԱՄԱՍԻ ՀԱՏԱԿԱԳԻԾ

Էջ 1

Սեփականատեր	Կոտայք Աբովյան Բ թաղամաս 2-րդ փողոց 23 բն.տուն	Հաստատում եմ 09.01.2023թ.
անուն ազգանուն Պատվ.Արտյոմ Սիմոնյան	Մարզ, համայնք, հասցե	Համայնքի ղեկավար Կ.Տ.
	Հողահատկացման հիմքը	անուն, ազգանուն, հայրանուն

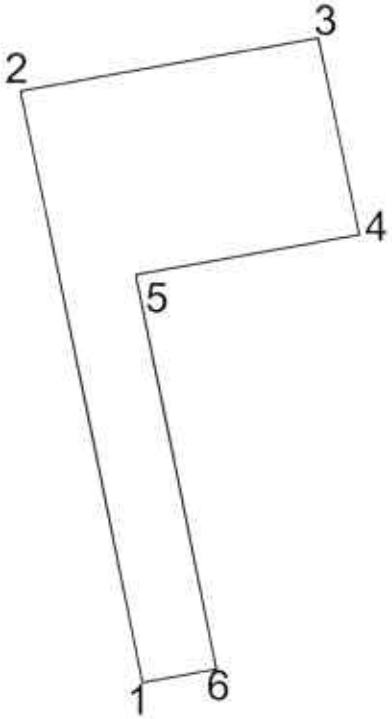

Մակերես հա	0.04000 հա
Ծածկագիր	07-011-0033-0012
Նպատակային նշանակություն	Բնակավայրերի
Գործառնական նշանակություն	Բնակելի կառուցապատման

Լրացուցիչ նշումներ.

Հողամասի

Բնութագրիչ (բեկման) կետեր	Կոորդինատներ X	Կոորդինատներ Y	Գծային չափերը (մ)
1	4456516.53	8464308.76	40.09
2	4456555.82	8464300.82	19.96
3	4456559.40	8464320.46	13.37
4	4456546.29	8464323.12	14.98
5	4456543.64	8464308.37	26.72
6	4456517.44	8464313.67	4.99
1	4456516.53	8464308.76	

Մասշտաբ 1:500

Որակավորում ունեցող անձ		Տիգրան Լևոնյան
Որակավորման վկայականի համարը		0247
Ստորագրություն		
Իրավաբանական անձի անվանումը		ԱՁ Տիգրան Լևոնյան
ՀՎՀՀ		83336834
Ստորագրություն		
ամիս ամսաթիվ	չափագրության	21.12.2022թ
	հատակագծի կազմման	22.12.2022թ

Կ.Տ.

Հայաստանի Հանրապետության կառավարությանն առընթեր
անշարժ գույքի կադաստրի պետական կոմիտե

ՎԿԱՅԱԿԱՆ N 0247

ՏԻԳՐԱՆ ԱՆԴՐԱՆԻԿԻ ԼԵՎՈՆՅԱՆԻՆ

քարտեզագրության, գեոդեզիայի, չափագրման (հաշվառման) և հողաշինարարության
գործունեության մասնագիտական որակավորման հանձնաժողովի
18 դեկտեմբերի 2012թ. եզրակացությամբ՝ արձանագրություն N 1
տրվել է

ՔԱՐՏԵԶԱԳՐՈՂԻ, ԳԵՈԴԵԶԻՍՏԻ, ՉԱՓԱԳՐՈՂԻ (ՀԱՇՎԱՌՈՂԻ), ՀՈՂԱՇԻՆԱՐԱՐԻ

ՈՐԱԿԱՎՈՐՈՒՄ

ՀՀ կառավարությանն առընթեր
անշարժ գույքի կադաստրի
պետական կոմիտեի նախագահ

Ե.ՋԱԽԱՐՅԱՆ

<<20>> դեկտեմբերի 2012թ.