ՀԱՅԱՍՏԱՆԻ ՀԱՆՐԱՊԵՏՈՒԹՅԱՆ
ԿՈՏԱՅՔԻ ՄԱՐԶԻ ԱԲՈՎՅԱՆ ՀԱՄԱՅՆՔԻ ՂԵԿԱՎԱՐ

Ո Ր Ո Շ Ո Ւ Մ

02 սեպտեմբերի 2022 թվականի N 2657

ԿԱՐԵՆ ԱՌՈՒՇԱՆՅԱՆԻՆ ՆԱԽԱԳԾՄԱՆ ԹՈՒՅԼՏՎՈՒԹՅՈՒՆ ՏԱԼՈՒ ՄԱՍԻՆ

Համաձայն «Տեղական ինքնակառավարման մասին» օրենքի 42-րդ հոդվածի 1-ին մասի 4-րդ կետի, Հայաստանի Հանրապետության կառավարության 2015 թվականի մարտի 19-ի N 596-Ն որոշման, հիմք ընդունելով Կարեն Առուշանյանի հայտը (մուտք՝ 2022 թվականի սեպտեմբերի 01-ի N Ք-4412).

1. Կարեն Առուշանյանին տալ մետաղական տաղավարի տեղադրման նախագծման թույլտվություն (նախագծման թույլտվությունը կցվում է):
2. Շինարարական աշխատանքները սկսելուց առաջ նախագծային փաստաթղթերը ներկայացնել համաձայնեցման և ստանալ շինարարության թույլտվություն:
3. Սույն որոշումն ուժի մեջ է մտնում Կարեն Առուշանյանին որոշման ընդունման մասին իրազեկելու օրվան հաջորդող օրվանից:

ՀԱՄԱՅՆՔԻ ՂԵԿԱՎԱՐ **Է. ԲԱԲԱՅԱՆ**

2022թ. սեպտեմբերի 02
ք. Աբովյան

ՀԱՅԱՍՏԱՆԻ ՀԱՆՐԱՊԵՏՈՒԹՅՈՒՆ
ԿՈՏԱՅՔԻ ՄԱՐԶ ԱԲՈՎՅԱՆ ՀԱՄԱՅՆՔ
ՆԱԽԱԳԾՄԱՆ ԹՈՒՅԼՏՎՈՒԹՅՈՒՆ
(ՃԱՐՏԱՐԱՊԵՏԱՀԱՏԱԿԱԳԾԱՅԻՆ ԱՌԱՋԱԴՐԱՆՔ)

N 461 « 02» սեպտեմբերի 2022թ.

Օբյեկտ *Մետաղական տաղավարի տեղադրում*

(օբյեկտի անվանումը, կառուցում, վերակառուցում, վերանորոգում, ուժեղացում, վերականգնում, գործառնական նշանակության փոփոխություն)

«Աշխատանքային նախագիծ» (միջին ռիսկայնության, II կատեգորիա) **նախագծային փաստաթղթերի մշակման համար**

(հակիրճ բնութագիրը, հզորությունը, ռիսկայնության աստիճանը (կատեգորիան), նախագծման փուլերը և այլն)

Գտնվելու վայրը *ՀՀ, Կոտայքի մարզ, համայնք Աբովյան, ք. Աբովյան Ռոսիայի փողոց 1/6 , ծածկագիր՝07-002-0051-0019*

(մարզի, համայնքի, փողոցի անվանումները շենքի համարը, հողամասի ծածկագիրը)

Կառուցապատող *Կարեն Առուշանյան (ՀՀ, ք.Երևան Նորքի զգիներ 203տ., հեռ. +37498731323)*

(կազմակերպության անվանումը, գտնվելու վայրը, ֆիզիկական անձի անունը, ազգանունը, բնակության վայրը, հեռախոսահամարը, էլեկտրոնային հասցեն)

Առաջադրանքի տրամադրման հիմքը *Կառուցապատողի հայտը, անշարժ գույքի իրավունքի պետական գրանցման N 08122021-070114 վկայական՝ տրված 08.12.2021թ., էսքիզային նախագիծը*

(կառուցապատման նպատակով ՀՀ օրենսդրությամբ սահմանված կարգով հողամասի տրամադրման, անշարժ գույքի փոփոխման իրավունքը հաստատող անհրաժեշտ փաստաթղթեր)

Առաջադրանքի գործողության ժամկետը *Մեկ տարի*

(ՀՀ կառավարության 19 մարտի 2015 թվականի N 596-Ն որոշման N1 հավելվածի 31-րդ կետին համապատասխան)

ՆԱԽԱԳԾՎՈՂ ՀՈՂԱՄԱՍԻ ԲՆՈՒԹԱԳԻՐԸ

(աստղանիշով (*) նշված դրույթների գրաֆիկական արտացոլումը տրամադրվում է կից ներկայացվող ամփոփ սխեմայով՝ Մ 1:500)

1.Հողամասը գտնվում է *նպատակային նշանակությունը՝ բնակավայրերի, գործառնական նշանակությունը՝ հասարակական կառուցապատման*

(հողամասի դիրքը քաղաքաշինական միջավայրում, դրա նպատակային և գործառնական նշանակությունը)

2.(*) Հողամասի չափերը *0,5377 հա*

(հողամասի տահմանները՝ կոորդինատային նշահարմամբ, մակերեսը, (հա)

3. Հողամասի առկա վիճակը *Հողամասը ծանրաբեռնված է*

(սեփականի բնութագիրը, շենքերի (այդ թվում՝ քանդման ենթակա) առկայությունը (օգտագործումը, նշանակությունը, հարկայնությունը, շինարարական նյութերը և այլն), կանաչապատումը, բարեկարգումը և այլ)

4.(*) Տրանսպորտային պայմանները *ներհամայնքային նշանակության ճանապարհ*

(ճանապարհների առկայությունը, երկաթուղային տրանսպորտի մոտեցումները և այլն)

5.(*) Ինժեներական ցանցեր և սարքավորումներ (ջրամատակարարման, կոյուղու, գազամատակարարման, տաք ջրի մատակարարման, էլեկտրամատակարարման, էլեկտրոնային հաղորդակցության համակարգեր) *Նախագծվող և կից տարածքներով անցնող ինժեներական գծեր և հաղորդակցուղիներ:*

(նախագծվող հողամասով կամ կից տարածքով անցնող ինժեներական ենթակառուցվածքները, այդ թվում՝ ստորգետնյա)

6.(*) Կից հողամասեր *Հարևանությամբ գտնվող բնակելի տներ, հողամասեր և տարածքներ*

(կից հողօգտագործումների անվանումը և դրանց սահմանները՝ համաձայն ներկայացված սխեմայի)

7.Բնության հատուկ պահպանվող և (կամ) պատմամշակութային հուշարձանների տարածքներ (պահպանական գոտիներ) *Առկա չեն*

(հուշարձանի անվանումը, կարգավիճակը և այլն)

8.(*) Հատակագծային սահմանափակումներ *Հաշվի առնել կից տարածքներում առկա և նախատեսվող կառուցապատումը*

(տեղանքում գտնվող արտաքին, պաշտպանվող օբյեկտների, ինժեներատրանսպորտային ենթակառուցվածքների և այլ օբյեկտների ճկառմամբ սահմանափակումները, այդ թվում՝ սերվիտուտները)

ՆԱԽԱԳԾԱՅԻՆ ՊԱՀԱՆՋՆԵՐԸ

(աստղանիշով (*) նշված դրույթների գրաֆիկական արտացոլումը տրամադրվում է կից ներկայացվող ամփոփ սխեմայով՝ Մ 1:500)

9.Ճարտարապետահատակագծային պահանջներ *մշակել նախագիծ՝ համայնք Աբովյան, ք. Աբովյան Ռոսիայի փողոց 1/6 հասցեում գտնվող հողամասում՝ Մետաղական տաղավարի տեղադրում՝ անշարժ գույքի սեփականության իրավունքի վկայականով տրված հողամասի սահմաններում:*

(հենվելով Հայաստանի Հանրապետության օրենսդրության և նորմատիվատեխնիկական փաստաթղթերի պահանջներից, առկա քաղաքաշինական ծրագրային փաստաթղթերի դրույթներից կամ դրանց բացակայության դեպքում՝ կազմավորված (կազմավորվող) քաղաքաշինական միջավայրի պայմաններից, առաջարկություններ ճանապարհների ձևավորման, տանիքների, արտաքին գոտեների, պատուհանների համամասնությունների և գունային լուծումների վերաբերյալ)

9.1. (*) օբյեկտի հեռավորությունը կարմիր գծից (մետր) *ըստ նորմերի*

9.2. (*) հեռավորությունը հարևան հողակտորներից (օբյեկտներից) (մետր) *ըստ նորմերի*

9.3. թույլատրելի բարձրությունը (մետր) *մինչև 3,0 մ*

(սահմանային հարկայնության բարձրությունը գերազանցող շենքերի և շինությունների նախագծման դեպքում՝ ՀՀՇՆ II-6.02-2006 «Մեյսմակայուն շինարարություն.Նախագծման նորմեր» շինարարական նորմերով սահմանված պահանջների ապահովում (հատուկ հաշվարկային մեթոդներ, սեյսմակայունության բարձրացման միջոցառումներ և այլն))

9.4. կառուցապատման խտության գործակիցը (կառույցի (կառույցների) ընդհանուր մակերեսի հարաբերությունը հողամասի մակերեսին) *ըստ նորմերի*

9.5. կառուցապատման տոկոսը (կառուցապատվող (անջրանցիկ) տարածքի հարաբերությունը հողամասի մակերեսին՝ տոկոսներով) (%) *ըստ նորմերի*

9.6. կանաչապատման տոկոսը (կանաչապատ տարածքի հարաբերությունը հողամասի մակերեսին՝ տոկոսներով) (%) *ըստ նորմերի*

9.7. այլ պահանջներ

- *Հատակագծային լուծումները մշակել համաձայն պատվիրատուի առաջադրանքի՝ հաշվի առնելով նորմատիվային պահանջները*

10. Հողամասում գտնվող շենքերի և շինությունների քանդման կամ տեղափոխման (ապամոնտաժման) պայմանները և աշխատանքների հերթականությունը	Առկա չէ
11. Ստորգետնյա, կիսանկուղի և առաջին հարկերի տարածքների օգտագործման պայմանները	Համաձայն նորմերի
12. (*) Ինժեներական ցանցեր և սարքավորումներ	Պահանջներ գոյություն ունեցող և նախագծվող ենթակառուցվածքների ու ցանցերի եկատմամբ
12.1. (*) ջրամատակարարում, կոյուղի, տաք ջրամատակարարում	Կցվում է (համաձայն մատակարարող կազմակերպության տեխնիկական պայմանների)
12.2. (*) էլեկտրամատակարարում	Կցվում է (համաձայն մատակարարող կազմակերպության տեխնիկական պայմանների)
12.3 . (*) գազամատակարարում	Կցվում է (համաձայն մատակարարող կազմակերպության տեխնիկական պայմանների)
12.4. (*) Էլեկտրոնային հաղորդակցության մալուխատար կոյուղու (ներառյալ դիտահորը) տեղադիրքը	Կցվում է (համաձայն 22 կառավարության 19 մարտի 2015 թվականի N 596-Ն որոշման N 1 հավելվածի 57-րդ կետի 2-րդ ենթակետով սահմանված էլեկտրային տվյալների)
12.5. թույլ հոսանքներ	Առկա չեն
12.6. աղբահանություն	համայնքային
13. Տարածքի ինժեներական նախապատրաստում	Կազմակերպել տարածքի ջրահեռացում: (սելիֆի կազմակերպման, ջրահեռացման, ինժեներական պաշտպանության միջոցառումներ)
14. Բարեկարգում	Ազատ տարածքը բարեկարգել և կանաչապատել (անցաշխարհային պլանավորման վերաբերյալ պահանջներ, կանաչապատում, ճանապարհանշական փոքր ձևեր, գանձապատում, գովազդ և այլն)
15. Շինարարական նյութեր	Երկաթբետոնե տարրեր, քարե շար, ապակի, մետաղական տարրեր: (շինարարական նյութերի օգտագործման առաջարկությունները տանիքների, ճակատների լուծումների, արտաքին դռների, պատուհանների վերաբերյալ)
16. Պաշտպանական կառույցներ	Ըստ նախագծի (արտակարգ իրավիճակներում մարդկանց օրյակների պաշտպանության միջոցառումներ)
17. Հակահրդեհային պահանջներ	Ապահովել հակահրդեհային նորմատիվ պահանջները (հակահրդեհային անվտանգության ապահովման միջոցառումներ)
18. Հաշմանդամների և բնակչության սակավաշարժ խմբերի պաշտպանության միջոցառումներ	ապահովել հաշմանդամների և բնակչության սակավաշարժ խմբերի տեղաշարժը
19. Շրջակա միջավայրի պահպանում	ապահովել շրջակա միջավայրի պահպանման համապատասխան միջոցառումները (շրջակա միջավայրը վնասակար ազդեցությունից բացառելու միջոցառումներ)
20. Շինարարության կազմակերպում	Ըստ նորմերի (առաջարկություններ շինարարության հետ կապված անբարենպաստ ազդեցության բացառման, բաղաքային տնտեսության և տրանսպորտի անխոչընդոտ աշխատանքի ապահովման վերաբերյալ)
21. Առաջադրանքի գործողության ժամկետը և նախագծի մշակման փուլերը	մեկ տարի, ճարտարապետական մաս, կոնստրուկտիվ մաս (Նշվում են առաջադրանքի գործողության ժամկետը և նախագծի մշակման փուլերը)

ԼՐԱՑՈՒՑԻՉ ՊԱՅՄԱՆՆԵՐԸ

22. Նախագծային փաստաթղթերի փորձաքննությանը ներկայացվող պահանջներ	համաձայն 22 կառավարության 19.03.2015թ. «Հայաստանի Հանրապետությունում կառուցապատման նպատակով թույլտվությունների և այլ փաստաթղթերի տրամադրման կարգը հաստատելու և Հայաստանի Հանրապետության կառավարության մի շարք որոշումներ ուժը կորցրած ճանաչելու մասին» N 596-Ն որոշման (Հայաստանի Հանրապետության օրենսդրությամբ սահմանված փորձաքննության տեսակը կամ նախագծողի նրաշխավորագիրը՝ հղում կատարելով համապատասխան իրավական ակտին)
23. Միջանկյալ համաձայնեցում	Համաձայնեցում Աբովյան համայնքի ղեկավարի հետ (իրավասու մարմնի կամ Հայաստանի Հանրապետության օրենսդրությամբ նախատեսված դեպքերում շահագրգիռ մարմինների հետ էքսիզային նախագծի նախնական համաձայնեցում, նշվում է նաև առաջադրանքի փոփոխման հնարավորությունը՝ 22 կառավարության 19 մարտի 2015 թվականի N 596-Ն որոշման N 1 հավելվածի 87-րդ կետով նախատեսված դեպքում)
24. Հասարակական քննարկումներ	Նորմերի համաձայն (Հայաստանի Հանրապետության օրենսդրությամբ սահմանված դեպքերում և կարգով)
25. Համաձայնեցումներ	• Համաձայնեցում Աբովյան համայնքի ղեկավարի հետ: • Մինչև նախագծային աշխատանքները սկսելը համաձայնություն ձեռք բերել տվյալ ինժեներական ենթակառուցվածքների սեփականատերերի (օգտագործողների) հետ • Համաձայնեցում հարևան հողամասի սեփականատեր(երի) (օգտագործող(ների)) հետ (նշվում են տվյալ օբյեկտի համաձայնեցման՝ օրենքով սահմանված պահանջները՝ հուշարձանների ու բնության պահպանության և այլ լիազորված մարմինների հետ, ինչպես նաև 22 կառավարության 19 մարտի 2015 թվականի N 596-Ն որոշման N 1 հավելվածի 56-րդ կետով սահմանված դեպքերում՝ ինժեներական ենթակառուցվածքի սեփականատիրոջ (օգտագործողի) հետ)
26. Փոստային բաժանորդային պահարանների տեղադրում	չի պահանջվում
27. Այլ պայմաններ	• Նախագծի կազմը և բովանդակությունը համապատասխանեցնել 22 կառավարությանն առընթեր քաղաքաշինության պետական կոմիտեի նախագահի 11.09.2017թ. «Բնակելի, հասարակական, արտադրական շենքերի և շինությունների նախագծային փաստաթղթերի կազմը և բովանդակությունը սահմանող կանոնները և 22 քաղաքաշինության նախարարի 29.11.2006թ. հ.273-Ն հրամանն ուժը կորցրած ճանաչելու մասին» հ.128-Ն հրամանով հաստատված դրույթներին: • Շինությունը նախագծել 22 քաղաքաշինության նախարարի 14.10.2014թ ՀՀՇ 30-01-2014 «Քաղաքաշինություն. քաղաքային և գյուղական բնակավայրերի հատակագծում և կառուցապատում» շինարարական նորմերը հաստատելու և Հայաստանի Հանրապետության քաղաքաշինության նախարարի 2001 թվականի հոկտեմբերի 1-ի n 82 հրամանում փոփոխություն կատարելու մասին» N 263-Ն հրամանով հաստատված դրույթներին համապատասխան: • Նախագիծը ներկայացնել համաձայնեցման երկու օրինակից:

ՀԱՅԱՍՏԱՆԻ ՀԱՆՐԱՊԵՏՈՒԹՅԱՆ
ԱԲՈՎՅԱՆ ՀԱՄԱՅՆՔԻ ՂԵԿԱՎԱՐ

Կ.Տ.

ԷԴՈՒԱՐԴ ԲԱԲԱՅԱՆ

ՀԱՅԱՍՏԱՆԻ ՀԱՆՐԱՊԵՏՈՒԹՅԱՆ
ԿՈՏԱՅՔԻ ՄԱՐԶԻ ԱԲՈՎՅԱՆ ՀԱՄԱՅՆՔԻ ՂԵԿԱՎԱՐ

Ո Ր Ո Շ Ո Ւ Մ

02 սեպտեմբերի 2022 թվականի N 2655

ՍՏԵՓԱՆ ՀԱՐՈՒԹՅՈՒՆՅԱՆԻՆ ԵՎ ՏԱԹԵՎԻԿ ՀԱՍՐԱԹՅԱՆԻՆ ՆԱԽԱԳԾՄԱՆ ԹՈՒՅԼՏՎՈՒԹՅՈՒՆ ՏԱԼՈՒ ՄԱՍԻՆ

Համաձայն «Տեղական ինքնակառավարման մասին» օրենքի 42-րդ հոդվածի 1-ին մասի 4-րդ կետի, Հայաստանի Հանրապետության կառավարության 2015 թվականի մարտի 19-ի N 596-Ն որոշման, հիմք ընդունելով Ստեփան Հարությունյանի հայտը (մուտք՝ 2022 թվականի օգոստոսի 05-ի N Ք-3843).

1. Ստեփան Հարությունյանին և Տաթևիկ Հասրաթյանին տալ բնակելի տան վերակառուցման նախագծման թույլտվություն (նախագծման թույլտվությունը կցվում է):
2. Շինարարական աշխատանքները սկսելուց առաջ նախագծային փաստաթղթերը ներկայացնել համաձայնեցման և ստանալ շինարարության թույլտվություն:
3. Սույն որոշումն ուժի մեջ է մտնում որոշման ընդունման մասին իրազեկելու օրվան հաջորդող օրվանից:

ՀԱՄԱՅՆՔԻ ՂԵԿԱՎԱՐ Է. ԲԱԲԱՅԱՆ

2022թ. սեպտեմբերի 02
ք. Աբովյան

ՀԱՅԱՍՏԱՆԻ ՀԱՆՐԱՊԵՏՈՒԹՅՈՒՆ
ԿՈՏԱՅՔԻ ՄԱՐԶ ԱԲՈՎՅԱՆ ՀԱՄԱՅՆՔ
ՆԱԽԱԳԾՄԱՆ ԹՈՒՅԼՏՎՈՒԹՅՈՒՆ
(ՀԱՐՏԱՐԱՊԵՏԱՀԱՏԱԿԱԳԾԱՅԻՆ ԱՌԱՋԱԴՐԱՆՔ)

N 462 «02» սեպտեմբերի 2022թ.

Օբյեկտ *Բնակելի տան վերակառուցում*
(օբյեկտի անվանումը, կառուցում, վերակառուցում, վերանորոգում, ուժեղացում, վերականգնում, գործառնական նշանակության փոփոխություն)

«Աշխատանքային նախագիծ» (միջին ռիսկայնության, II-րդ կատեգորիա) **նախագծային փաստաթղթերի մշակման համար**
(հակիրճ բնորոշումը, հզորությունը, ռիսկայնության աստիճանը (կատեգորիան), նախագծման փուլերը և այլն)

Գտնվելու վայրը *ՀՀ, Կոտայքի մարզ, համայնք Աբովյան, գ. Առինջ Աբովյան թաղամաս 10-րդ փողոց 2/2 , ծածկագիր՝07-011-0360-0031*
(մարզի, համայնքի, փողոցի անվանումները շենքի համարը, հողամասի ծածկագիրը)

Կառուցապատող *Ստեփան Հարությունյան և Տաթևիկ Հասրաթյան(ՀՀ, ք. Երևան Նոր Նորք 7 գ. 24 շ. 5 բն., հեռ. +37493999790)*
(կազմակերպության անվանումը, գտնվելու վայրը, ֆիզիկական անձի անունը, ազգանունը, բնակության վայրը, հեռախոսահամարը, էլեկտրոնային հասցեն)

Առաջադրանքի տրամադրման հիմքը *Կառուցապատողի հայտը, անշարժ գույքի իրավունքի պետական գրանցման N 17032022-07-0001 վկայական՝ տրված 17.03.2022թ., տեխ. միճակի եզրակացությունը, էսքիզային նախագիծը*
(կառուցապատման նպատակով ՀՀ օրենսդրությամբ սահմանված կարգով հողամասի տրամադրման, անշարժ գույքի փոփոխման իրավունքը հաստատող անհրաժեշտ փաստաթղթեր)

Առաջադրանքի գործողության ժամկետը *Մեկ տարի*
(ՀՀ կառավարության 19 մարտի 2015 թվականի N 596-Լ որոշման N1 հավելվածի 31-րդ կետին համապատասխան)

ՆԱԽԱԳԾՎՈՂ ՀՈՂԱՄԱՍԻ ԲՆՈՒԹԱԳԻՐԸ

(աստղանիշով (*) նշված դրույթների գրաֆիկական արտացոլումը տրամադրվում է կից ներկայացվող ամփոփ սխեմայով՝ Մ 1:500)

1.Հողամասը գտնվում է *նպատակային նշանակությունը՝ բնակավայրերի, գործառնական նշանակությունը՝ բնակելի կառուցապատման*
(հողամասի գիրքը քաղաքաշինական միջավայրում, դրա նպատակային և գործառնական նշանակությունը)

2.(*) Հողամասի չափերը *0,029777հա*
(հողամասի սահմանները՝ կոորդինատային նշահարմամբ, մակերես, (հա)

3. Հողամասի առկա վիճակը *Հողամասը ծանրաբեռնված է շինություններով*
(ոչնչի՝ բնութագիրը, շենքերի (այդ թվում՝ քանդման ենթակա) առկայությունը (օգտագործումը, ճշգրտությունը, հարկայնությունը, շինարարական նյութերը և այլն), կանաչապատումը, բարեկարգումը և այլ)

4.(*) Տրանսպորտային պայմանները *ներհամայնքային նշանակության ճանապարհ*
(ճանապարհների առկայությունը, երկաթուղային տրանսպորտի մոտեցումները և այլն)

5.(*) Ինժեներական ցանցեր և սարքավորումներ *Նախագծվող և կից տարածքներով անցնող ինժեներական գծեր և հաղորդակցուղիներ:*
(ջրամատակարարման, կոյուղու, գազամատակարարման, տաք ջրի մատակարարման, էլեկտրամատակարարման, էլեկտրոնային հաղորդակցության համակարգեր)
(նախագծվող հողամասով կամ կից տարածքով անցնող ինժեներական ենթակառուցվածքներ, այդ թվում՝ ստորգետնյա)

6.(*) Կից հողամասեր *Հարևանությամբ գտնվող բնակելի տներ, հողամասեր և տարածքներ*
(կից հողօգտագործումների անվանումը և դրանց սահմանները համաձայն ներկայացված սխեմայի)

7.Բնության հատուկ պահպանվող և (կամ) պատմամշակութային հուշարձանների տարածքներ (պահպանական գոտիներ) ---------
(հուշարձանի անվանումը, կարգավիճակը և այլն)

8.(*) Հատակագծային սահմանափակումներ *Հաշվի առնել կից տարածքներում առկա և նախատեսվող կառուցապատումը*
(սեղմքում գտնվող արտադրական, պաշտպանվող օբյեկտների, ինժեներատրանսպորտային ենթակառուցվածքների և այլ օբյեկտների նկատմամբ սահմանափակումները, այդ թվում՝ սերվիտուտները)

ՆԱԽԱԳԾԱՅԻՆ ՊԱՀԱՆՋՆԵՐԸ

(աստղանիշով (*) նշված դրույթների գրաֆիկական արտացոլումը տրամադրվում է կից ներկայացվող ամփոփ սխեմայով՝ Մ 1:500)

9.Ճարտարապետահատակագծային պահանջներ *մշակել նախագիծ՝ համայնք Աբովյան, գ. Առինջ Աբովյան թաղամաս 10-րդ փողոց 2/2 հասցեում գտնվող հողամասում՝ Բնակելի տան վերակառուցում՝ անշարժ գույքի սեփականության իրավունքի վկայականով տրված հողամասի սահմաններում:*
(ելնելով Հայաստանի Հանրապետության օրենսդրության և նորմատիվատեխնիկական փաստաթղթերի պահանջներից, առկա քաղաքաշինական ծրագրային փաստաթղթերի դրույթներից կամ դրանց բացակայության դեպքում՝ կազմավորված (կազմավորվող) քաղաքաշինական միջավայրի պայմաններից, առաջարկություններ ճանապարհների ձևավորման, տանիքների, արտաքին դռների, պատուհանների համամասնությունների և գունային լուծումների վերաբերյալ)

9.1. (*) օբյեկտի հեռավորությունը կարմիր գծից (մետր) *ըստ նորմերի*

9.2. (*) հեռավորությունը հարևան հողակտորներից (օբյեկտներից) (մետր) *ըստ նորմերի*

9.3. թույլատրելի բարձրությունը (մետր) *մինչև 9,0 մ*
(սահմանային հարկայնության բարձրությունը գերազանցող շենքերի և շինությունների նախագծման դեպքում՝ ՀՇՆ, II-6.02-2006 «Մեյմանակալուն շինարարություն.Նախագծման նորմեր» շինարարական նորմերով սահմանված պահանջների ապահովում (հատուկ հաշվարկային մեթոդներ, սեյսմակայունության բարձրացման միջոցառումներ և այլն))

9.4. կառուցապատման խտության գործակիցը *համաձայն նորմերի*
(կառույցի (կառույցների) ընդհանուր մակերեսի հարաբերությունը հողամասի մակերեսին)

9.5. կառուցապատման տոկոսը *մինչև 60 %*
(կառուցապատվող (անջրանցիկ) տարածքի հարաբերությունը հողամասի մակերեսին՝ տոկոսներով) (%)

9.6. կանաչապատման տոկոսը *40 % և ավելի*
(կանաչապատ տարածքի հարաբերությունը հողամասի մակերեսին՝ տոկոսներով) (%)

9.7. այլ պահանջներ

- *Հատակագծային լուծումները մշակել համաձայն պատվիրատուի առաջադրանքի՝ հաշվի առնելով նորմատիվային պահանջները*

10. Հողամասում գտնվող շենքերի և շինությունների քանդման կամ տեղափոխման (ապամոնտաժման) պայմանները և աշխատանքների հերթականությունը	----------
11. Ստորգետնյա, կիսանկուղի և առաջին հարկերի տարածքների օգտագործման պայմանները	-------
12. (*) Ինժեներական ցանցեր և սարքավորումներ	*Պահանջներ գոյություն ունեցող և նախագծվող ենթակառուցվածքների ու ցանցերի նկատմամբ*
12.1. (*) ջրամատակարարում, կոյուղի, տաք ջրամատակարարում	*Կցվում է* (համաձայն մատակարարող կազմակերպության տեխնիկական պայմանների)
12.2. (*) էլեկտրամատակարարում	*Կցվում է* (համաձայն մատակարարող կազմակերպության տեխնիկական պայմանների)
12.3 . (*) գազամատակարարում	*Կցվում է* (համաձայն մատակարարող կազմակերպության տեխնիկական պայմանների)
12.4. (*) էլեկտրոնային հաղորդակցության մալուխատար կոյուղու (ներառյալ դիտահորը) տեղադիրքը	*Կցվում է* (համաձայն ՀՀ կառավարության 19 մարտի 2015 թվականի N 596-Ն որոշման N 1 հավելվածի 57-րդ կետի 2-րդ ենթակետով սահմանված էլեկտրային տվյալների)
12.5. թույլ հոսանքներ	
12.6. աղբահանություն	
13. Տարածքի ինժեներական նախապատրաստում	*Կազմակերպել տարածքի ջրահեռացում:* (տեղիների կազմակերպման, ջրահեռացման, ինժեներական պաշտպանության միջոցառումները)
14. Բարեկարգում	*Ազատ տարածքը բարեկարգել և կանաչապատել* (բանգրաֆիտային պլանավորման վերաբերյալ պահանջները, կանաչապատում, ճարտարապետական փոքր ձևեր, ցանկապատում, գոգավոր և այլն)
15. Շինարարական նյութեր	*Երկաթբետոնե տարրեր, քարե շար, ապակի, մետաղական տարրեր:* (շինարարական նյութերի օգտագործման առաջարկությունները տանիքների, ճակատների լուծումների, արտաքին դռների, պատուհանների վերաբերյալ)
16. Պաշտպանական կառույցներ	---------- (արտակարգ իրավիճակներում մարդկանց օբյեկտների պաշտպանության միջոցառումները)
17. Հակահրդեհային պահանջներ	*Ապահովել հակահրդեհային նորմատիվ պահանջները* (հակահրդեհային անվտանգության ապահովման միջոցառումները)
18. Հաշմանդամների և բնակչության սակավաշարժ խմբերի պաշտպանության միջոցառումներ	*ապահովել հաշմանդամների և բնակչության սակավաշարժ խմբերի տեղաշարժը*
19. Շրջակա միջավայրի պահպանում	*ապահովել շրջակա միջավայրի պահպանման համապատասխան միջոցառումները* (շրջակա միջավայրը վտանգավոր ազդեցությունից բացառելու միջոցառումները)
20. Շինարարության կազմակերպում	---------- (առաջարկությունները շինարարության հետ կապված անբարենպաստ ազդեցության բացառման, քաղաքային տնտեսության և արտաքին տեսքի անխոչընդոտ աշխատանքի ապահովման վերաբերյալ)
21. Առաջադրանքի գործողության ժամկետը և նախագծի մշակման փուլերը	*մեկ տարի , ճարտարապետական մաս, կոնստրուկտիվ մաս* (Նշվում են առաջադրանքի գործողության ժամկետը և նախագծի մշակման փուլերը)

ԼՐԱՑՈՒՑԻՉ ՊԱՅՄԱՆՆԵՐԸ

22. Նախագծային փաստաթղթերի փորձաքննությանը ներկայացվող պահանջներ	*համաձայն ՀՀ կառավարության 19.03.2015թ. «Հայաստանի Հանրապետությունում կառուցապատման նպատակով թույլտվությունների և այլ փաստաթղթերի տրամադրման կարգը հաստատելու և Հայաստանի Հանրապետության կառավարության մի շարք որոշումներ ուժը կորցրած ճանաչելու մասին» N 596-Ն որոշման* (Հայաստանի Հանրապետության օրենսդրությամբ սահմանված փորձաքննության տեսակը կամ նախագծի եթաշխավորագիրը՝ եթում կատարելով համապատասխան իրավական ակտին)
23. Միջանկյալ համաձայնեցում	*Համաձայնեցում Աբովյան համայնքի ղեկավարի հետ* (իրավասու մարմնի կամ Հայաստանի Հանրապետության օրենսդրությամբ նախատեսված դեպքերում շահագրգիռ մարմինների հետ էսքիզային նախագծի նախնական համաձայնեցում, եշվում է նաև առաջադրանքի փոփոխման հնարավորությունը՝ ՀՀ կառավարության 19 մարտի 2015 թվականի N 596-Ն որոշման N 1 հավելվածի 87-րդ կետով նախատեսված դեպքում)
24. Հասարակական քննարկումներ	---------- (Հայաստանի Հանրապետության օրենսդրությամբ սահմանված դեպքերում և կարգով)
25. Համաձայնեցումներ	• *Համաձայնեցում Աբովյան համայնքի ղեկավարի հետ:* • *Մինչև նախագծային աշխատանքները սկսելը համաձայնություն ձեռք բերել տվյալ ինժեներական ենթակառուցվածքների սեփականատերերի (օգտագործողների) հետ* • *Համաձայնեցում հարևան հողամասի սեփականատեր(երի) (օգտագործող(ների)) հետ* (նշվում են տվյալ օբյեկտի համաձայնեցման օրենքով սահմանված պահանջները՝ հուշարձանների ու բնության պահպանության և այլ լիազորված մարմինների հետ, ինչպես նաև ՀՀ կառավարության 19 մարտի 2015 թվականի N 596-Ն որոշման N 1 հավելվածի 56-րդ կետով սահմանված դեպքերում՝ ինժեներական ենթակառուցվածքի սեփականատիրոջ (օգտագործողի) հետ)
26. Փոստային բաժանորդային պահարանների տեղադրում	----------
27. Այլ պայմաններ	• *Նախագծի կազմը և բովանդակությունը համապատասխանեցնել ՀՀ կառավարությանն առընթեր քաղաքաշինության պետական կոմիտեի նախագահի 11.09.2017թ. «Բնակելի, հասարակական, արտադրական շենքերի և շինությունների նախագծային փաստաթղթերի կազմը և բովանդակությունը սահմանող կանոնները և ՀՀ քաղաքաշինության նախարարի 29.11.2006թ. հ.273-Ն հրամանն ուժը կորցրած ճանաչելու մասին» հ.128-Ն հրամանով հաստատված դրույթներին:* • *Շինությունը նախագծել ՀՀ քաղաքաշինության նախարարի 14.10.2014թ. ՀՀԵՆ 30-01-2014 «Քաղաքաշինություն. քաղաքային եվ գյուղական բնակավայրերի հատակագծում և կառուցապատում» շինարարական նորմերը հաստատելու և Հայաստանի Հանրապետության քաղաքաշինության նախարարի 2001 թվականի հոկտեմբերի 1-ի n 82 հրամանում փոփոխություն կատարելու մասին» N 263-Ն հրամանով հաստատված դրույթներին համապատասխան:* • *Նախագիծը ներկայացնել համաձայնեցման երկու օրինակից:*

ՀԱՅԱՍՏԱՆԻ ՀԱՆՐԱՊԵՏՈՒԹՅԱՆ
ԱԲՈՎՅԱՆ ՀԱՄԱՅՆՔԻ ՂԵԿԱՎԱՐ

Կ.Տ.

ԷԴՈՒԱՐԴ ԲԱԲԱՅԱՆ

ՀԱՅԱՍՏԱՆԻ ՀԱՆՐԱՊԵՏՈՒԹՅԱՆ
ԿՈՏԱՅՔԻ ՄԱՐԶԻ ԱԲՈՎՅԱՆ ՀԱՄԱՅՆՔԻ ՂԵԿԱՎԱՐ

Ո Ր Ո Շ Ո Ւ Մ

02 սեպտեմբերի 2022 թվականի N 2654

ԱԲՈՎՅԱՆ ՀԱՄԱՅՆՔԻ ՂԵԿԱՎԱՐԻ 2022 ԹՎԱԿԱՆԻ ՀՈՒՆԻՍԻ 06-Ի N 1523 ՈՐՈՇՈՒՄԸ ՉԵՂՅԱԼ ՃԱՆԱՉԵԼՈՒ ՄԱՍԻՆ

Համաձայն «Նորմատիվ իրավական ակտերի մասին» օրենքի 38.1-րդ հոդվածի և հաշվի առնելով Ստեփան Հարությունյանի դիմումը (մուտք՝ 2022 թվականի օգոստոսի 05-ի N Ք-3843).

1. Չեղյալ ճանաչել Աբովյան համայնքի ղեկավարի 2022 թվականի հունիսի 06-ի «Ստեփան Հարությունյանին և Տաթևիկ Հասրաթյանին նախագծման թույլտվություն տալու մասին» N 1523 որոշումը:

2. Սույն որոշումն ուժի մեջ է մտնում որոշման ընդունման մասին իրազեկելու օրվան հաջորդող օրվանից:

ՀԱՄԱՅՆՔԻ ՂԵԿԱՎԱՐ Է. ԲԱԲԱՅԱՆ

2022թ. սեպտեմբերի 02
ք. Աբովյան

ՀԱՅԱՍՏԱՆԻ ՀԱՆՐԱՊԵՏՈՒԹՅԱՆ
ԿՈՏԱՅՔԻ ՄԱՐԶԻ ԱԲՈՎՅԱՆ ՀԱՄԱՅՆՔԻ ՂԵԿԱՎԱՐ

Ո Ր Ո Շ Ո Ւ Մ

02 սեպտեմբերի 2022 թվականի N 2653

ԱԲՈՎՅԱՆ ՀԱՄԱՅՆՔԻՆ ԱԲՈՎՅԱՆ ՔԱՂԱՔԻ ՌՈՍԻԱ ՓՈՂՈՑԻ ԵՎ ԱՌԻՆՋ ԲՆԱԿԱՎԱՅՐԻ Ա ԹԱՂԱՄԱՍԻ 4-ՐԴ, 5-ՐԴ ԵՎ 6-ՐԴ ՓՈՂՈՑՆԵՐԻ ՋՐԱՀԵՌԱՑՄԱՆ ԱՇԽԱՏԱՆՔՆԵՐԻ ՇԻՆԱՐԱՐՈՒԹՅԱՆ ԹՈՒՅԼՏՎՈՒԹՅՈՒՆ ՏԱԼՈՒ ՄԱՍԻՆ

Համաձայն «Տեղական ինքնակառավարման մասին» օրենքի 42-րդ հոդվածի 1-ին մասի 6-րդ կետի, Հայաստանի Հանրապետության կառավարության 2015 թվականի մարտի 19-ի N 596-Ն որոշման, հիմք ընդունելով Աբովյանի համայնքապետարանի աշխատակազմի քաղաքաշինության, հողաշինարարության, գյուղատնտեսության և անշարժ գույքի կառավարման բաժնի պետի պաշտոնակատարի զեկուցագիրը (մուտք՝ 2022 թվականի օգոստոսի 02-ի N Ք-3739).

1. Աբովյան համայնքին՝ ի դեմս Աբովյան համայնքի ղեկավարի առաջին տեղակալ Դավիթ Զարոյանի, տալ Աբովյան քաղաքի Ռոսիա փողոցի և Առինջ բնակավայրի Ա թաղամասի 4-րդ, 5-րդ և 6-րդ փողոցների ջրահեռացման աշխատանքների շինարարության թույլտվություն (շինարարության թույլտվությունը կցվում է):
2. Դավիթ Զարոյանը շինարարական աշխատանքները սկսելուց առնվազն երեք օր առաջ պարտավոր է Աբովյան համայնքի ղեկավարին ներկայացնել N 2-5 ձևի տեղեկանք:
3. Սույն որոշումն ուժի մեջ է մտնում որոշման ընդունման մասին իրազեկելու օրվան հաջորդող օրվանից:

ՀԱՄԱՅՆՔԻ ՂԵԿԱՎԱՐ Է. ԲԱԲԱՅԱՆ

2022թ. սեպտեմբերի 02
ք. Աբովյան

ՀԱՅԱՍՏԱՆԻ ՀԱՆՐԱՊԵՏՈՒԹՅՈՒՆ

ԿՈՏԱՅՔԻ ՄԱՐԶ, ԱԲՈՎՅԱՆ ՀԱՄԱՅՆՔ

ՇԻՆԱՐԱՐՈՒԹՅԱՆ ԹՈՒՅԼՏՎՈՒԹՅՈՒՆ

N 296 «02» սեպտեմբերի 2022 թ.

Տրված է կառուցապատող ***Աբովյան համայնքին՝ ի դեմս Աբովյան համայնքի ղեկավարի առաջին տեղակալ Դավիթ Զարոյան***-ին

(Իրավաբանական անձի անվանումը, պետական գրանցման վկայականի համարը,

ՀՀ, Կոտայքի մարզ, հ. Աբովյան, թ. Աբովյան, Բարեկամության հրապարակ, 1, ՀՀ, Կոտայքի մարզ, համայնք Աբովյան, թ. Աբովյան և գ. Առինջ հողամաս

(Ֆիզիկական անձի անունը, ազգանունը, հասցեն, հողամասի գտնվելու վայրը)

Աբովյան համայնքի Աբովյան քաղաքի Ռոսիա փողոցի և Առինջ բնակավայրի Ա թաղամասի 4-րդ, 5-րդ և 6-րդ փողոցների ջրահեռացման աշխատանքների (միջինից բարձր ռիսկայնության, 3-րդ կատեգորիա) կառուցման

(օբյեկտի անվանումը, ռիսկայնության աստիճանը (կատեգորիան), հակիրճ բնութագիրը, հիմնական ցուցանիշները)

շինարարական աշխատանքների կատարման, այդ թվում՝ (նոր կառուցման, վերակառուցման, վերականգնման, ուժեղացման և այլն) կառուցապատվող հողամասի գլխավոր հատակագծի վրա նշված ոչ հիմնական կառույցների _____ տեղադրման համար:

(նշվում են ոչ հիմնական կառույցների անվանումները)

1. Օբյեկտի նախագծային փաստաթղթերը՝

1) մշակվել են ***«ՂԱԶԱՐՅԱՆ ՇԻՆ» ՍՊԸ*** կողմից.

(նախագծային փաստաթղթերի փուլը, նախագծային աշխատանքների կապալառուի անվանումը, լիցենզիայի համարը)

2) ստացել է (են) ***«26» 04 2022թ. N 143-22*** փորձագիտական դրական եզրակացությունը (եզրակացությունները) _____ պարզ փորձաքննություն _____

(նշել փորձաքննության տեսակը)

«ԱՐԽԻՏԵԿՏ» ՍՊԸ կողմից

(նշել փորձաքննության մարմնի (մարմինների) անվանումը, լիցենզիայի համարը)

կամ

նախագիծը թողարկող պատասխանատու կապալառուի երաշխավորագիրը՝ _____.

(նշել նախագիծը թողարկող պատասխանատու կապալառուի երաշխավորության պայմանագրի համարը)

3) սահմանված կարգով համաձայնեցվել են իրավասու մարմնի, օրենքով սահմանված այլ շահագրգիռ մարմինների ***ԱԲՈՎՅԱՆ ՀԱՄԱՅՆՔԻ ՂԵԿԱՎԱՐԻ*** հետ:

(նշել մարմինների անվանումները և համաձայնեցման ժամկետները)

2. Շինարարական աշխատանքներն իրականացնել ***24 ամսվա*** ընթացքում՝

(նշել շինարարության նորմատիվային տևողությունը)

Ներառյալ ավարտական ակտի տրամադրման համար ավարտված շինարարական օբյեկտն ընդունող հանձնաժողովի աշխատանքի համար նախատեսվող ժամկետը:

2.1. Ապահովել օբյեկտի շահագործման թույլտվության ստացումը՝

[] ավարտական ակտի տրամադրումից _____ ամսվա ընթացքում

[] ավարտական ակտի տրամադրման օրը:

Ներառյալ ավարտված շինարարական օբյեկտն ընդունող հանձնաժողովի աշխատանքի համար նախատեսվող ժամկետը:

3. Շինարարության վարման մատյանը բաղկացած է *14* էջից, կարված և դրոշմակնքված է ***ԱԲՈՎՅԱՆ ՀԱՄԱՅՆՔԻ ՂԵԿԱՎԱՐԻ*** կողմից:

(իրավասու մարմնի անվանումը)

4. Նախագծային փաստաթղթերը փոփոխվել են (լրացվում է N 1 հավելվածի 108-րդ կետով նախատեսված դեպքերում) _____ կողմից
(նախագծային աշխատանքների կապալառուի անվանումը, լիցենզիայի համարը)
և սահմանված կարգով համաձայնեցվել իրավասու մարմնի_____ և այլ
(նշել իրավասու մարմնի անվանումը)
շահագրգիռ մարմինների_____ հետ:
(նշել օրենքով սահմանված համաձայնեցնող մարմինների անվանումները)

5. Հատուկ պայմաններ՝

1) կառուցապատողը, նախքան շինարարությունն սկսելը, ինչպես նաև դրա ընթացքում, պարտավոր է հասցվելիք վնասների փոխհատուցման համար համաձայնության գալ կառուցապատման հետևանքով վնասներ կրող սուբյեկտների հետ.

2) շինարարության թույլտվությամբ սահմանված ժամկետներում կառուցապատումը չավարտելու դեպքում գործում են N 1 հավելվածի 123-126-րդ կետերով սահմանված պահանջները.

3) *(լրացվում է N 1 հավելվածի 84-րդ կետով սահմանված դեպքերում)* սույն թույլտվությունը տրվել է սահմանված կարգով հաստատված «Նախագիծ» փուլի հիման վրա, որին հաջորդող «Աշխատանքային փաստաթղթեր» փուլը պետք է ապահովի հաստատված փուլով ընդունված լուծումները և աշխատանքների իրականացման հաջորդականությունը_____:
(նշվում են նախապատրաստական, հողային, շինմոնտաժային աշխատանքները և այլ աշխատանքներ)

6. *(լրացվում է N 1 հավելվածի 116-րդ կետով սահմանված դեպքերում)* Հաշվի առնելով, որ կառուցվող օբյեկտի շինարարությունը հնարավոր չէ առանց գլխավոր հատակագծի վրա _____
_____համարների տակ նշված շենքի (շենքերի) և կամ շինության (շինությունների)_____
_____քանդման՝
(նշվում են ամբողջությամբ կամ մասամբ քանդման ենթակա օբյեկտները, դրանց հիմնական ցուցանիշները, ընդհանուր մակերեսը, հարկայնությունը, շինանյութերը և այլն)
սեփականատիրոջը (օգտագործողին) _____տրված սույն
(նշվում է պետական գրանցման վկայականի համարը)
թույլտվությունը նաև քանդման թույլտվություն է:

Օբյեկտի քանդման աշխատանքներն իրականացնել նախագծային փաստաթղթերով ամրագրված հաջորդականությամբ:

7. Այլ պայմաններ ***շինհրապարակում ապահովել ժամանակավոր ցանկապատի և տեղեկատվական վահանակի առկայությունը***_____:
(նշվում են իրավական ակտերով և (կամ) պայմանագրով նախատեսված այլ պայմանները)

8. Կառուցապատողը շինարարական (քանդման, ապամոնտաժման) աշխատանքներն սկսելուց առնվազն 3 օր առաջ, համաձայն N 5 հավելվածի N 2-5 ձևի, տեղեկացնում է իրավասու մարմնին:

9. Թույլտվության հիման վրա ցանկացած շինարարական և զուգահեռ աշխատանք կարող է իրականացվել բացառապես Հայաստանի Հանրապետության օրենսդրությանը, նախագծային փաստաթղթերին և նորմատիվ-տեխնիկական պահանջներին համապատասխան:

ՀԱՅԱՍՏԱՆԻ ՀԱՆՐԱՊԵՏՈՒԹՅԱՆ
ԱԲՈՎՅԱՆ ՀԱՄԱՅՆՔԻ ՂԵԿԱՎԱՐ **ԷԴՈՒԱՐԴ ԲԱԲԱՅԱՆ**

Կ. Տ.

ՀԱՅԱՍՏԱՆԻ ՀԱՆՐԱՊԵՏՈՒԹՅԱՆ
ԿՈՏԱՅՔԻ ՄԱՐԶԻ ԱԲՈՎՅԱՆ ՀԱՄԱՅՆՔԻ ՂԵԿԱՎԱՐ

Ո Ր Ո Շ Ո Ւ Մ

02 սեպտեմբերի 2022 թվականի N 2652

ԱԲՈՎՅԱՆ ՀԱՄԱՅՆՔԻՆ ԱԲՈՎՅԱՆ ՀԱՄԱՅՆՔԻ ԱՌԻՆՋ ԲՆԱԿԱՎԱՅՐԻ ԳԵՏԱՐԳԵԼ ՎԱՆՔԻՆ ՄԻԱՑՆՈՂ Ա ԹԱՂԱՄԱՍԻ 4-ՐԴ, 5-ՐԴ ԵՎ 6-ՐԴ ՓՈՂՈՑՆԵՐԻ ԱՍՖԱԼՏԱՊԱՏՄԱՆ ԱՇԽԱՏԱՆՔՆԵՐԻ ՇԻՆԱՐԱՐՈՒԹՅԱՆ ԹՈՒՅԼՏՎՈՒԹՅՈՒՆ ՏԱԼՈՒ ՄԱՍԻՆ

Համաձայն «Տեղական ինքնակառավարման մասին» օրենքի 42-րդ հոդվածի 1-ին մասի 6-րդ կետի, Հայաստանի Հանրապետության կառավարության 2015 թվականի մարտի 19-ի N 596-Ն որոշման, հիմք ընդունելով Աբովյանի համայնքապետարանի աշխատակազմի քաղաքաշինության, հողաշինարարության, գյուղատնտեսության և անշարժ գույքի կառավարման բաժնի պետի պաշտոնակատարի զեկուցագիրը (մուտք՝ 2022 թվականի օգոստոսի 02-ի N Ք-3740).

1. Աբովյան համայնքին՝ ի դեմս Աբովյան համայնքի ղեկավարի առաջին տեղակալ Դավիթ Զարոյանի, տալ Աբովյան համայնքի Առինջ բնակավայրի Գետարգել վանքին միացնող Ա թաղամասի 4-րդ, 5-րդ և 6-րդ փողոցների ասֆալտապատման աշխատանքների շինարարության թույլտվություն (շինարարության թույլտվությունը կցվում է):
2. Դավիթ Զարոյանը շինարարական աշխատանքները սկսելուց առնվազն երեք օր առաջ պարտավոր է Աբովյան համայնքի ղեկավարին ներկայացնել N 2-5 ձևի տեղեկանք:
3. Սույն որոշումն ուժի մեջ է մտնում որոշման ընդունման մասին իրազեկելու օրվան հաջորդող օրվանից:

ՀԱՄԱՅՆՔԻ ՂԵԿԱՎԱՐ Է. ԲԱԲԱՅԱՆ

2022թ. սեպտեմբերի 02
ք. Աբովյան

ՀԱՅԱՍՏԱՆԻ ՀԱՆՐԱՊԵՏՈՒԹՅՈՒՆ

ԿՈՏԱՅՔԻ ՄԱՐԶ, ԱԲՈՎՅԱՆ ՀԱՄԱՅՆՔ

ՇԻՆԱՐԱՐՈՒԹՅԱՆ ԹՈՒՅԼՏՎՈՒԹՅՈՒՆ

N 295 «02» սեպտեմբերի 2022 թ.

Տրված է կառուցապատող ***Աբովյան համայնքին՝ ի դեմս Աբովյան համայնքի ղեկավարի առաջին տեղակալ Դավիթ Զարոյան*** -ին

(իրավաբանական անձի անվանումը, պետական գրանցման վկայականի համարը,

ՀՀ, Կոտայքի մարզ, հ. Աբովյան, թ. Աբովյան, Բարեկամության հրապարակ, 1, ՀՀ, Կոտայքի մարզ, համայնք Աբովյան, գ. Առինջ հողամաս

(ֆիզիկական անձի անունը, ազգանունը, հասցեն, հողամասի գտնվելու վայրը)

Աբովյան համայնքի Առինջ բնակավայրի Գեղարգել վանքին միացնող Ա թաղամասի 4-րդ, 5-րդ և 6-րդ փողոցների ասֆալտապատման աշխատանքների (միջինից բարձր ռիսկայնության, 3-րդ կատեգորիա) կառուցման

(օբյեկտի անվանումը, ռիսկայնության աստիճանը (կատեգորիան), հակիրճ բնութագիրը, հիմնական ցուցանիշները)

շինարարական աշխատանքների կատարման, այդ թվում՝ (նոր կառուցման, վերակառուցման, վերականգնման, ուժեղացման և այլն) կառուցապատվող հողամասի գլխավոր հատակագծի վրա նշված ոչ հիմնական կառույցների _____ տեղադրման համար:

(նշվում են ոչ հիմնական կառույցների անվանումները)

1. Օբյեկտի նախագծային փաստաթղթերը՝

1) մշակվել են ***«ԱՐԽԻ-ՏՈՒՐ» ՍՊԸ, լից. ՔՊԼ N 16990*** կողմից.

(նախագծային փաստաթղթերի փուլը, նախագծային աշխատանքների կապալառուի անվանումը, լիցենզիայի համարը)

2) ստացել է (են) « » ***2022թ. N*** _____ փորձագիտական դրական եզրակացությունը (եզրակացությունները) ***պարզ փորձաքննություն***

(նշել փորձաքննության տեսակը)

«ԱՐԽԻՏԵԿՏ» ՍՊԸ կողմից

(նշել փորձաքննության մարմնի (մարմինների) անվանումը, լիցենզիայի համարը)

կամ

նախագիծը թողարկող պատասխանատու կապալառուի երաշխավորագիրը՝ _____

(նշել նախագիծը թողարկող պատասխանատու կապալառուի երաշխավորության պայմանագրի համարը)

3) սահմանված կարգով համաձայնեցվել են իրավասու մարմնի, օրենքով սահմանված այլ շահագրգիռ մարմինների ***ԱԲՈՎՅԱՆ ՀԱՄԱՅՆՔԻ ՂԵԿԱՎԱՐԻ*** հետ:

(նշել մարմինների անվանումները և համաձայնեցման ժամկետները)

2. Շինարարական աշխատանքներն իրականացնել ***24 ամսվա*** ընթացքում՝

(նշել շինարարության նորմատիվային տևողությունը)

Ներառյալ ավարտական ակտի տրամադրման համար ավարտված շինարարական օբյեկտն ընդունող հանձնաժողովի աշխատանքի համար նախատեսվող ժամկետը:

2.1. Ապահովել օբյեկտի շահագործման թույլտվության ստացումը՝

[] ավարտական ակտի տրամադրումից _____ ամսվա ընթացքում

[] ավարտական ակտի տրամադրման օրը:

Ներառյալ ավարտված շինարարական օբյեկտն ընդունող հանձնաժողովի աշխատանքի համար նախատեսվող ժամկետը:

3. Շինարարության վարման մատյանը բաղկացած է *14* էջից, կարված և դրոշմակնքված է ***ԱԲՈՎՅԱՆ ՀԱՄԱՅՆՔԻ ՂԵԿԱՎԱՐԻ*** կողմից:

(իրավասու մարմնի անվանումը)

4. Նախագծային փաստաթղթերը փոփոխվել են (լրացվում է N 1 հավելվածի 108-րդ կետով նախատեսված դեպքերում) _____ կողմից
(նախագծային աշխատանքների կապալառուի անվանումը, քիզնեզիայի հասարը)
և սահմանված կարգով համաձայնեցվել իրավասու մարմնի_____ և այլ
(նշել իրավասու մարմնի անվանումը)
շահագրգիռ մարմինների_____ հետ:
(նշել օրենքով սահմանված համաձայնեցնող մարմինների անվանումները)

5. Հատուկ պայմաններ՝

1) կառուցապատողը, նախքան շինարարությունն սկսելը, ինչպես նաև դրա ընթացքում, պարտավոր է հասցվելիք վնասների փոխհատուցման համար համաձայնության գալ կառուցապատման հետևանքով վնասներ կրող սուբյեկտների հետ.

2) շինարարության թույլտվությամբ սահմանված ժամկետներում կառուցապատումը չավարտելու դեպքում գործում են N 1 հավելվածի 123-126-րդ կետերով սահմանված պահանջները.

3) *(լրացվում է N 1 հավելվածի 84-րդ կետով սահմանված դեպքերում)* սույն թույլտվությունը տրվել է սահմանված կարգով հաստատված «Նախագիծ» փուլի հիման վրա, որին հաջորդող «Աշխատանքային փաստաթղթեր» փուլը պետք է ապահովի հաստատված փուլով ընդունված լուծումները և աշխատանքների իրականացման հաջորդականությունը_____:
(նշվում են նախապատրաստական, հողային, շինմոնտաժային աշխատանքները և այլ աշխատանքներ)

6. *(լրացվում է N 1 հավելվածի 116-րդ կետով սահմանված դեպքերում)* Հաշվի առնելով, որ կառուցվող օբյեկտի շինարարությունը հնարավոր չէ առանց գլխավոր հատակագծի վրա _____
_____համարների տակ նշված շենքի (շենքերի) և կամ շինության (շինությունների)_
_____քանդման՝
(նշվում են ամբողջությամբ կամ մասամբ քանդման ենթակա օբյեկտները, դրանց հիմնական ցուցանիշները, ընդհանուր մակերեսը, հարկայնությունը, շինանյութերը և այլն)
սեփականատիրոջը (օգտագործողին) _____տրված սույն
(նշվում է պետական գրանցման վկայականի համարը)
թույլտվությունը նաև քանդման թույլտվություն է:

Օբյեկտի քանդման աշխատանքներն իրականացնել նախագծային փաստաթղթերով ամրագրված հաջորդականությամբ:

7. Այլ պայմաններ ***շինհրապարակում ապահովել ժամանակավոր ցանկապատի և տեղեկատվական վահանակի առկայությունը***_____:
(նշվում են իրավական ակտերով և (կամ) պայմանագրով նախատեսված այլ պայմանները)

8. Կառուցապատողը շինարարական (քանդման, ապամոնտաժման) աշխատանքներն սկսելուց առնվազն 3 օր առաջ, համաձայն N 5 հավելվածի N 2-5 ձևի, տեղեկացնում է իրավասու մարմնին:

9. Թույլտվության հիման վրա ցանկացած շինարարական և զուգահեռ աշխատանք կարող է իրականացվել բացառապես Հայաստանի Հանրապետության օրենսդրությանը, նախագծային փաստաթղթերին և նորմատիվ-տեխնիկական պահանջներին համապատասխան:

ՀԱՅԱՍՏԱՆԻ ՀԱՆՐԱՊԵՏՈՒԹՅԱՆ
ԱԲՈՎՅԱՆ ՀԱՄԱՅՆՔԻ ՂԵԿԱՎԱՐ

ԷԴՈՒԱՐԴ ԲԱԲԱՅԱՆ

Կ. Տ.

ՀԱՅԱՍՏԱՆԻ ՀԱՆՐԱՊԵՏՈՒԹՅԱՆ
ԿՈՏԱՅՔԻ ՄԱՐԶԻ ԱԲՈՎՅԱՆ ՀԱՄԱՅՆՔԻ ՂԵԿԱՎԱՐ

Ո Ր Ո Շ Ո Ւ Մ

02 սեպտեմբերի 2022 թվականի N 2651

ԱԲՈՎՅԱՆ ՀԱՄԱՅՆՔԻՆ ԱԲՈՎՅԱՆ ՀԱՄԱՅՆՔԻ ՎԵՐԻՆ ՊՏՂՆԻ ԲՆԱԿԱՎԱՅՐԻ ԳԵՐԵԶՄԱՆՆԵՐԻ ՀԱՐԱԿԻՑ ՏԱՐԱԾՔԻ ԱՍՖԱԼՏԱՊԱՏՄԱՆ ԱՇԽԱՏԱՆՔՆԵՐԻ ՇԻՆԱՐԱՐՈՒԹՅԱՆ ԹՈՒՅԼՏՎՈՒԹՅՈՒՆ ՏԱԼՈՒ ՄԱՍԻՆ

Համաձայն «Տեղական ինքնակառավարման մասին» օրենքի 42-րդ հոդվածի 1-ին մասի 6-րդ կետի, Հայաստանի Հանրապետության կառավարության 2015 թվականի մարտի 19-ի N 596-Ն որոշման, հիմք ընդունելով Աբովյանի համայնքապետարանի աշխատակազմի քաղաքաշինության, հողաշինարարության, գյուղատնտեսության և անշարժ գույքի կառավարման բաժնի պետի պաշտոնակատարի զեկուցագիրը (մուտք՝ 2022 թվականի օգոստոսի 02-ի N Ք-3740).

1. Աբովյան համայնքին՝ ի դեմս Աբովյան համայնքի ղեկավարի առաջին տեղակալ Դավիթ Զարոյանի, տալ Աբովյան համայնքի Վերին Պտղնի բնակավայրի գերեզմանների հարակից տարածքի ասֆալտապատման աշխատանքների շինարարության թույլտվություն (շինարարության թույլտվությունը կցվում է):
2. Դավիթ Զարոյանը շինարարական աշխատանքները սկսելուց առնվազն երեք օր առաջ պարտավոր է Աբովյան համայնքի ղեկավարին ներկայացնել N 2-5 ձևի տեղեկանք:
3. Սույն որոշումն ուժի մեջ է մտնում որոշման ընդունման մասին իրազեկելու օրվան հաջորդող օրվանից:

ՀԱՄԱՅՆՔԻ ՂԵԿԱՎԱՐ Է. ԲԱԲԱՅԱՆ

2022թ. սեպտեմբերի 02
ք. Աբովյան

ՀԱՅԱՍՏԱՆԻ ՀԱՆՐԱՊԵՏՈՒԹՅՈՒՆ

ԿՈՏԱՅՔԻ ՄԱՐԶ, ԱԲՈՎՅԱՆ ՀԱՄԱՅՆՔ

ՇԻՆԱՐԱՐՈՒԹՅԱՆ ԹՈՒՅԼՏՎՈՒԹՅՈՒՆ

N 294 «02» սեպտեմբերի 2022 թ.

Տրված է կառուցապատող ***Աբովյան համայնքին՝ ի դեմս Աբովյան համայնքի ղեկավարի առաջին տեղակալ Դավիթ Զարոյան***-ին

(իրավաբանական անձի անվանումը, պետական գրանցման վկայականի համարը,

ՀՀ, Կոտայքի մարզ, հ. Աբովյան, ք. Աբովյան, Բարեկամության հրապարակ, 1, ՀՀ, Կոտայքի մարզ, համայնք Աբովյան, գ. Վերին Պտղնի հողամաս

(ֆիզիկական անձի անունը, ազգանունը, հասցեն, հողամասի գտնվելու վայրը)

Աբովյան համայնքի Վերին Պտղնի բնակավայրի գերեզմանների հարակից տարածքի ասֆալտապատման (միջինից բարձր ռիսկայնության, 3-րդ կատեգորիա) կառուցման

(օբյեկտի անվանումը, ռիսկայնության աստիճանը (կատեգորիան), հակիրճ բնութագիրը, հիմնական ցուցանիշները)

շինարարական աշխատանքների կատարման, այդ թվում՝ (նոր կառուցման, վերակառուցման, վերականգնման, ուժեղացման և այլն) կառուցապատվող հողամասի գլխավոր հատակագծի վրա նշված ոչ հիմնական կառույցների_____տեղադրման համար:

(նշվում են ոչ հիմնական կառույցների անվանումները)

1. Օբյեկտի նախագծային փաստաթղթերը՝

1) մշակվել են ***«ԱՐԽԻ-ՏՈՒՐ» ՍՊԸ, լից. ՔՊԼ N 16990***_____կողմից.

(նախագծային փաստաթղթերի փուլը, նախագծային աշխատանքների կատարողի անվանումը, լիցենզիայի համարը)

2) ստացել է (են) ***« » 2022թ. N*** _____փորձագիտական դրական եզրակացությունը (եզրակացությունները)_____ պարզ փորձաքննություն_____

(նշել փորձաքննության տեսակը)

«ԱՐԽԻՏԵԿՏ» ՍՊԸ_____կողմից

(նշել փորձաքննության մարմնի (մարմինների) անվանումը, լիցենզիայի համարը)

կամ

նախագիծը թողարկող պատասխանատու կապալառուի երաշխավորագիրը՝_____.

(նշել նախագիծը թողարկող պատասխանատու կապալառուի երաշխավորության պայմանագրի համարը)

3) սահմանված կարգով համաձայնեցվել են իրավասու մարմնի, օրենքով սահմանված այլ շահագրգիռ մարմինների ***ԱԲՈՎՅԱՆ ՀԱՄԱՅՆՔԻ ՂԵԿԱՎԱՐԻ*** հետ:

(նշել մարմինների անվանումները և համաձայնեցման ժամկետները)

2. Շինարարական աշխատանքներն իրականացնել***24 ամսվա***ընթացքում՝

(նշել շինարարության նորմատիվային տևողությունը)

Ներառյալ ավարտական ակտի տրամադրման համար ավարտված շինարարական օբյեկտն ընդունող հանձնաժողովի աշխատանքի համար նախատեսվող ժամկետը:

2.1. Ապահովել օբյեկտի շահագործման թույլտվության ստացումը՝

[] ավարտական ակտի տրամադրումից_____ամսվա ընթացքում

[] ավարտական ակտի տրամադրման օրը:

Ներառյալ ավարտված շինարարական օբյեկտն ընդունող հանձնաժողովի աշխատանքի համար նախատեսվող ժամկետը:

3. Շինարարության վարման մատյանը բաղկացած է ***14*** էջից, կարված և դրոշմակնքված է ***ԱԲՈՎՅԱՆ ՀԱՄԱՅՆՔԻ ՂԵԿԱՎԱՐԻ*** կողմից:

(իրավասու մարմնի անվանումը)

4. Նախագծային փաստաթղթերը փոփոխվել են (լրացվում է N 1 հավելվածի 108-րդ կետով նախատեսված դեպքերում) _____ կողմից
(նախագծային աշխատանքների կապալառուի անվանումը, լիցենզիայի համարը)
և սահմանված կարգով համաձայնեցվել իրավասու մարմնի_____ և այլ
(նշել իրավասու մարմնի անվանումը)
շահագրգիռ մարմինների_____ հետ:
(նշել օրենքով սահմանված համաձայնեցնող մարմինների անվանումները)

5. Հատուկ պայմաններ՝

1) կառուցապատողը, նախքան շինարարությունն սկսելը, ինչպես նաև դրա ընթացքում, պարտավոր է հասցվելիք վնասների փոխհատուցման համար համաձայնության գալ կառուցապատման հետևանքով վնասներ կրող սուբյեկտների հետ.

2) շինարարության թույլտվությամբ սահմանված ժամկետներում կառուցապատումը չավարտելու դեպքում գործում են N 1 հավելվածի 123-126-րդ կետերով սահմանված պահանջները.

3) *(լրացվում է N 1 հավելվածի 84-րդ կետով սահմանված դեպքերում)* սույն թույլտվությունը տրվել է սահմանված կարգով հաստատված «Նախագիծ» փուլի հիման վրա, որին հաջորդող «Աշխատանքային փաստաթղթեր» փուլը պետք է ապահովի հաստատված փուլով ընդունված լուծումները և աշխատանքների իրականացման հաջորդականությունը_____ :
(նշվում են նախապատրաստական, հողային, շինմոնտաժային աշխատանքները և այլ աշխատանքներ)

6. *(լրացվում է N 1 հավելվածի 116-րդ կետով սահմանված դեպքերում)* Հաշվի առնելով, որ կառուցվող օբյեկտի շինարարությունը հնարավոր չէ առանց գլխավոր հատակագծի վրա _____
_____համարների տակ նշված շենքի (շենքերի) և կամ շինության (շինությունների)_
_____քանդման՝
(նշվում են ամբողջությամբ կամ մասամբ քանդման ենթակա օբյեկտները, դրանց հիմնական ցուցանիշները, ընդհանուր մակերեսը, հարկայնությունը, շինանյութերը և այլն)
սեփականատիրոջը (օգտագործողին) _____տրված սույն
(նշվում է պետական գրանցման վկայականի համարը)
թույլտվությունը նաև քանդման թույլտվություն է:

Օբյեկտի քանդման աշխատանքներն իրականացնել նախագծային փաստաթղթերով ամրագրված հաջորդականությամբ:

7. Այլ պայմաններ ***շինհրապարակում ապահովել ժամանակավոր ցանկապատի և տեղեկատվական վահանակի առկայությունը***:
(նշվում են իրավական ակտերով և (կամ) պայմանագրով նախատեսված այլ պայմանները)

8. Կառուցապատողը շինարարական (քանդման, ապամոնտաժման) աշխատանքներն սկսելուց առնվազն 3 օր առաջ, համաձայն N 5 հավելվածի N 2-5 ձևի, տեղեկացնում է իրավասու մարմնին:

9. Թույլտվության հիման վրա ցանկացած շինարարական և զուգահեռ աշխատանք կարող է իրականացվել բացառապես Հայաստանի Հանրապետության օրենսդրությանը, նախագծային փաստաթղթերին և նորմատիվ-տեխնիկական պահանջներին համապատասխան:

ՀԱՅԱՍՏԱՆԻ ՀԱՆՐԱՊԵՏՈՒԹՅԱՆ
ԱԲՈՎՅԱՆ ՀԱՄԱՅՆՔԻ ՂԵԿԱՎԱՐ **ԷԴՈՒԱՐԴ ԲԱԲԱՅԱՆ**

Կ. Տ.

ՀԱՅԱՍՏԱՆԻ ՀԱՆՐԱՊԵՏՈՒԹՅԱՆ
ԿՈՏԱՅՔԻ ՄԱՐԶԻ ԱԲՈՎՅԱՆ ՀԱՄԱՅՆՔԻ ՂԵԿԱՎԱՐ

Ո Ր Ո Շ Ո Ւ Մ

02 սեպտեմբերի 2022 թվականի N 2650

ԱԲՈՎՅԱՆ ՀԱՄԱՅՆՔԻՆ ԱԲՈՎՅԱՆ ՀԱՄԱՅՆՔԻ ԿԱԹՆԱՂԲՅՈՒՐ ԲՆԱԿԱՎԱՅՐԻ 5-ՐԴ ՓՈՂՈՑԻ 1-ԻՆ ՓԱԿՈՒՂՈՒ ՆՈՐՈԳՄԱՆ ԱՇԽԱՏԱՆՔՆԵՐԻ ՇԻՆԱՐԱՐՈՒԹՅԱՆ ԹՈՒՅԼՏՎՈՒԹՅՈՒՆ ՏԱԼՈՒ ՄԱՍԻՆ

Համաձայն «Տեղական ինքնակառավարման մասին» օրենքի 42-րդ հոդվածի 1-ին մասի 6-րդ կետի, Հայաստանի Հանրապետության կառավարության 2015 թվականի մարտի 19-ի N 596-Ն որոշման, հիմք ընդունելով Աբովյանի համայնքապետարանի աշխատակազմի քաղաքաշինության, հողաշինարարության, գյուղատնտեսության և անշարժ գույքի կառավարման բաժնի պետի պաշտոնակատարի զեկուցագիրը (մուտք՝ 2022 թվականի օգոստոսի 02-ի N Ք-3759).

1. Աբովյան համայնքին՝ ի դեմս Աբովյան համայնքի ղեկավարի առաջին տեղակալ Դավիթ Զարոյանի, տալ Աբովյան համայնքի Կաթնաղբյուր բնակավայրի 5-րդ փողոցի 1-ին փակուղու նորոգման աշխատանքների շինարարության թույլտվություն (շինարարության թույլտվությունը կցվում է):

2. Դավիթ Զարոյանը շինարարական աշխատանքները սկսելուց առնվազն երեք օր առաջ պարտավոր է Աբովյան համայնքի ղեկավարին ներկայացնել N 2-5 ձևի տեղեկանք:

3. Սույն որոշումն ուժի մեջ է մտնում որոշման ընդունման մասին իրազեկելու օրվան հաջորդող օրվանից:

ՀԱՄԱՅՆՔԻ ՂԵԿԱՎԱՐ Է. ԲԱԲԱՅԱՆ

2022թ. սեպտեմբերի 02
ք. Աբովյան

ՀԱՅԱՍՏԱՆԻ ՀԱՆՐԱՊԵՏՈՒԹՅՈՒՆ

ԿՈՏԱՅՔԻ ՄԱՐԶ, ԱԲՈՎՅԱՆ ՀԱՄԱՅՆՔ

ՇԻՆԱՐԱՐՈՒԹՅԱՆ ԹՈՒՅԼՏՎՈՒԹՅՈՒՆ

N 297 «02» սեպտեմբերի 2022 թ.

Տրված է կառուցապատող ***Աբովյան համայնքին՝ ի դեմս Աբովյան համայնքի ղեկավարի առաջին տեղակալ Դավիթ Զարոյան***-ին

(իրավաբանական անձի անվանումը, պետական գրանցման վկայականի համարը,

ՀՀ, Կոտայքի մարզ, հ. Աբովյան, ք. Աբովյան, Բարեկամության հրապարակ, 1, ՀՀ, Կոտայքի մարզ, համայնք Աբովյան, գ. Կաթնաղբյուր հողամաս

(ֆիզիկական անձի անունը, ազգանունը, հասցեն, հողամասի գտնվելու վայրը)

Աբովյան համայնքի Կաթնաղբյուր բնակավայրի 5-րդ փողոցի 1-ին փակուղու նորոգման աշխատանքների (միջինից բարձր ռիսկայնության, 3-րդ կատեգորիա) կառուցման

(օբյեկտի անվանումը, ռիսկայնության աստիճանը (կատեգորիան), հակիրճ բնութագիրը, հիմնական ցուցանիշները)

շինարարական աշխատանքների կատարման, այդ թվում՝ (նոր կառուցման, վերակառուցման, վերականգնման, ուժեղացման և այլն) կառուցապատվող հողամասի գլխավոր հատակագծի վրա նշված ոչ հիմնական կառույցների_____տեղադրման համար:

(նշվում են ոչ հիմնական կառույցների անվանումները)

1. Օբյեկտի նախագծային փաստաթղթերը՝

1) մշակվել են ***«ՀԱԼԴԻ ՔՈՆՍԱԼԹ» ՍՊԸ***կողմից.

(նախագծային փաստաթղթերի փուլը, նախագծային աշխատանքների կապալառուի անվանումը, լիցենզիայի համարը)

2) ստացել է (են) ***« » 2022թ. N*** _____փորձագիտական դրական եզրակացությունը (եզրակացությունները)_____ ***պարզ փորձաքննություն***

(նշել փորձաքննության տեսակը)

«Է.Կ.Պ.» ՍՊԸկողմից

(նշել փորձաքննության մարմնի (մարմինների) անվանումը, լիցենզիայի համարը)

կամ

նախագիծը թողարկող պատասխանատու կապալառուի երաշխավորագիրը՝_____.

(նշել նախագիծը թողարկող պատասխանատու կապալառուի երաշխավորության պայմանագրի համարը)

3) սահմանված կարգով համաձայնեցվել են իրավասու մարմնի, օրենքով սահմանված այլ շահագրգիռ մարմինների ***ԱԲՈՎՅԱՆ ՀԱՄԱՅՆՔԻ ՂԵԿԱՎԱՐԻ*** հետ:

(նշել մարմինների անվանումները և համաձայնեցման ժամկետները)

2. Շինարարական աշխատանքներն իրականացնել***24 ամսվա***ընթացքում՝

(նշել շինարարության նորմատիվային տևողությունը)

Ներառյալ ավարտական ակտի տրամադրման համար ավարտված շինարարական օբյեկտն ընդունող հանձնաժողովի աշխատանքի համար նախատեսվող ժամկետը:

2.1. Ապահովել օբյեկտի շահագործման թույլտվության ստացումը՝

[] ավարտական ակտի տրամադրումից_____ամսվա ընթացքում

[] ավարտական ակտի տրամադրման օրը:

Ներառյալ ավարտված շինարարական օբյեկտն ընդունող հանձնաժողովի աշխատանքի համար նախատեսվող ժամկետը:

3. Շինարարության վարման մատյանը բաղկացած է ***14*** էջից, կարված և դրոշմակնքված է ***ԱԲՈՎՅԱՆ ՀԱՄԱՅՆՔԻ ՂԵԿԱՎԱՐԻ*** կողմից:

(իրավասու մարմնի անվանումը)

4. Նախագծային փաստաթղթերը փոփոխվել են (լրացվում է N 1 հավելվածի 108-րդ կետով նախատեսված դեպքերում) _____ կողմից
(Նախագծային աշխատանքների կապալառուի անվանումը, լիցենզիայի համարը)
և սահմանված կարգով համաձայնեցվել իրավասու մարմնի_____ և այլ
(Նշել իրավասու մարմնի անվանումը)
շահագրգիռ մարմինների_____ հետ:
(Նշել օրենքով սահմանված համաձայնեցնող մարմինների անվանումները)

5. Հատուկ պայմաններ՝

1) կառուցապատողը, նախքան շինարարությունն սկսելը, ինչպես նաև դրա ընթացքում, պարտավոր է հասցվելիք վնասների փոխհատուցման համար համաձայնության գալ կառուցապատման հետևանքով վնասներ կրող սուբյեկտների հետ.

2) շինարարության թույլտվությամբ սահմանված ժամկետներում կառուցապատումը չավարտելու դեպքում գործում են N 1 հավելվածի 123-126-րդ կետերով սահմանված պահանջները.

3) *(լրացվում է N 1 հավելվածի 84-րդ կետով սահմանված դեպքերում)* սույն թույլտվությունը տրվել է սահմանված կարգով հաստատված «Նախագիծ» փուլի հիման վրա, որին հաջորդող «Աշխատանքային փաստաթղթեր» փուլը պետք է ապահովի հաստատված փուլով ընդունված լուծումները և աշխատանքների իրականացման հաջորդականությունը_____ :
(Նշվում են նախապատրաստական, հողային, շինմոնտաժային աշխատանքները և այլ աշխատանքներ)

6. *(լրացվում է N 1 հավելվածի 116-րդ կետով սահմանված դեպքերում)* Հաշվի առնելով, որ կառուցվող օբյեկտի շինարարությունը հնարավոր չէ առանց գլխավոր հատակագծի վրա _____
_____համարների տակ նշված շենքի (շենքերի) և կամ շինության (շինությունների)_
_____քանդման՝
(Նշվում են ամբողջությամբ կամ մասամբ քանդման ենթակա օբյեկտները, դրանց հիմնական ցուցանիշները, ընդհանուր մակերեսը, հարկայնությունը, շինանյութերը և այլն)
սեփականատիրոջը (օգտագործողին) _____տրված սույն
(Նշվում է պետական գրանցման վկայականի համարը)
թույլտվությունը նաև քանդման թույլտվություն է:

Օբյեկտի քանդման աշխատանքներն իրականացնել նախագծային փաստաթղթերով ամրագրված հաջորդականությամբ:

7. Այլ պայմաններ ***շինհրապարակում ապահովել ժամանակավոր ցանկապատի և տեղեկատվական վահանակի առկայությունը***:
(Նշվում են իրավական ակտերով և (կամ) պայմանագրով նախատեսված այլ պայմանները)

8. Կառուցապատողը շինարարական (քանդման, ապամոնտաժման) աշխատանքներն սկսելուց առնվազն 3 օր առաջ, համաձայն N 5 հավելվածի N 2-5 ձևի, տեղեկացնում է իրավասու մարմնին:

9. Թույլտվության հիման վրա ցանկացած շինարարական և զուգահեռ աշխատանք կարող է իրականացվել բացառապես Հայաստանի Հանրապետության օրենսդրությանը, նախագծային փաստաթղթերին և նորմատիվ-տեխնիկական պահանջներին համապատասխան:

ՀԱՅԱՍՏԱՆԻ ՀԱՆՐԱՊԵՏՈՒԹՅԱՆ
ԱԲՈՎՅԱՆ ՀԱՄԱՅՆՔԻ ՂԵԿԱՎԱՐ

ԷԴՈՒԱՐԴ ԲԱԲԱՅԱՆ

Կ. Տ.

ՀԱՅԱՍՏԱՆԻ ՀԱՆՐԱՊԵՏՈՒԹՅԱՆ
ԿՈՏԱՅՔԻ ՄԱՐԶԻ ԱԲՈՎՅԱՆ ՀԱՄԱՅՆՔԻ ՂԵԿԱՎԱՐ

Ո Ր Ո Շ Ո Ւ Մ

02 սեպտեմբերի 2022 թվականի N 2649

ԿԱՐԵՆ ՊՈՂՈՍՅԱՆԻՆ ՔԱՆԴՄԱՆ ԹՈՒՅԼՏՎՈՒԹՅՈՒՆ ՏԱԼՈՒ ՄԱՍԻՆ

Համաձայն «Տեղական ինքնակառավարման մասին» օրենքի 42-րդ հոդվածի 1-ին մասի 6-րդ կետի, Հայաստանի Հանրապետության կառավարության 2015 թվականի մարտի 19-ի N 596-Ն որոշման, Աբովյան համայնքի ավագանու 2022 թվականի ապրիլի 15-ի N 24-Ն որոշման և հաշվի առնելով Կարեն Պողոսյանի լիազորած անձ Մարիամ Օսիպյանի դիմումը (մուտք՝ 2022 թվականի օգոստոսի 16-ի N Ք-4026).

1. Կարեն Պողոսյանին տալ պարսպի մասնակի (7.34 քառակուսի մետր մակերեսով) քանդման թույլտվություն (քանդման թույլտվությունը կցվում է):
2. Կարեն Պողոսյանը պարտավոր է Աբովյանի համայնքապետարանի 900105201454 հաշվեհամարին մուծել 15 000 (տասնհինգ հազար) դրամ տեղական տուրք՝ քանդման թույլտվության համար:
3. Կառուցապատողը շինարարական աշխատանքները սկսելուց առնվազն երեք օր առաջ պարտավոր է Աբովյան համայնքի ղեկավարին ներկայացնել N 2-5 ձևի տեղեկանք:
4. Սույն որոշումն ուժի մեջ է մտնում որոշման ընդունման մասին իրազեկելու օրվան հաջորդող օրվանից:

ՀԱՄԱՅՆՔԻ ՂԵԿԱՎԱՐ Է. ԲԱԲԱՅԱՆ

2022թ. սեպտեմբերի 02
ք. Աբովյան

ՀԱՅԱՍՏԱՆԻ ՀԱՆՐԱՊԵՏՈՒԹՅՈՒՆ

ԿՈՏԱՅՔԻ ՄԱՐԶ, ՀԱՄԱՅՆՔ ԱԲՈՎՅԱՆ

ՔԱՆԴՄԱՆ ԹՈՒՅԼՏՎՈՒԹՅՈՒՆ

N 04 «02» սեպտեմբերի 2022 թ.

Տրված է կառուցապատող **ԿԱՐԵՆ ՊՈՂՈՍՅԱՆ** -ին

(դիմող իրավաբանական անձի անվանումը, գտնվելու վայրը, ֆիզիկական անձի անունը,

ՀՀ, Երևան, Արաբկիր, Ադոնցի փողոց, 8 շենք, 100 բն., ՀՀ Կոտայքի մարզ, հ. Աբովյան, ք. Աբովյան, Է. Պետրոսյան փողոց, թիվ 1/31 արտադրամաս N 29012021-07-0155

ազգանունը, բնակության վայրը, հողամասի գտնվելու վայրը, անշարժ գույքի նկատմամբ իրավունքի պետական գրանցման վկայականի համարը)

կառուցապատվող հողամասի գլխավոր հատակագծի վրա ***N 7*** համարների տակ նշված **պարիսպ** շենքի (շենքերի) և կամ

շինության **14.53 քմ մակերեսից 7.34 քմ, քար, ե/բ, մետաղական տարրեր**

բնակելի, օգտակար մակերեսը, հարկայնությունը, շինանյութերը և այլն)

շինությունների) **N 29012021-07-0155** սեփականատիրոջ

(օգտագործողին՝ նշվում է անշարժ գույքը փոփոխության ենթարկելու իրավազորությունը գրանցած՝ ՀՀ կառավարությանն առընթեր անշարժ գույքի կադաստրի պետական կոմիտեի տարածքային մարմնի կողմից տրված վկայականի համարը)

քանդման (ապամոնտաժման) աշխատանքներն իրականացնելու համար:

Քանդումն (ապամոնտաժումն) իրականացվում է՝ **նոր կառուցված շինության ֆասադի ազատում** նպատակով՝

(նշվում է քանդման նպատակը)

1 ամսվա ընթացքում:

(նշվում է քանդման աշխատանքների տևողությունը)

1. Նախագծային փաստաթղթերը՝

1) մշակվել են **«ԱՆՏՈՆՅԱՆ ՆԱԽԱԳԻԾ» ՍՊԸ-ի** կողմից.

(նախագծային աշխատանքների կատարողի անվանումը, լիցենզիայի համարը)

2) սահմանված կարգով համաձայնեցվել են իրավասու մարմնի, օրենքով սահմանված այլ շահագրգիռ մարմինների հետ _____.

(նշվում են մարմինների անվանումները և համաձայնեցման ժամկետները)

3) ստացել են ՀՀ օրենսդրությամբ սահմանված փորձաքննության կամ մասնագիտական դրական եզրակացությունները՝ **«ԱՆՏՈՆՅԱՆ ՆԱԽԱԳԻԾ» ՍՊԸ-ի** կողմից:

(նշել փորձաքննության մարմնի (մարմինների) կամ երաշխավորագիր ներկայացնող կազմակերպության անվանումը)

Քանդման (ապամոնտաժման) ենթակա են միայն թույլտվության մեջ նշված օբյեկտները:

2. Հատուկ պայմաններ՝

1) կառուցապատողը նախքան աշխատանքներն սկսելը, ինչպես նաև դրանց ընթացքում, պարտավոր է հասցվելիք վնասների փոխհատուցման համար համաձայնության գալ կառուցապատման հետևանքով վնասներ կրող սուբյեկտների հետ.

2) թույլտվության հիման վրա ցանկացած աշխատանք կարող է իրականացվել բացառապես Հայաստանի Հանրապետության օրենսդրությանը և նորմատիվատեխնիկական փաստաթղթերի պահանջներին համապատասխան.

3) պատմամշակութային հուշարձանի ապամոնտաժման, տեղափոխման և վերականգնման աշխատանքների իրականացման դեպքում ապամոնտաժման թույլտվությունը տրվում է՝ հիմք ընդունելով՝

ա. Հայաստանի Հանրապետության կառավարության _____ _____20_____ թ. N _____ որոշումը (նշվում է ՀՀ կառավարության որոշումը՝ հուշարձանը նպատակահարմար տարածք տեղափոխելու վերաբերյալ),

բ. պատմամշակութային հուշարձանների բնագավառի լիազորված մարմնի՝ հուշարձանի տեղափոխման նախագծային առաջադրանքը (տեխնիկական բնութագիրը) և նրա դրական եզրակացությունը նոր տեղում հուշարձանի վերականգնման (վերստեղծման) առաջադրանքի, տեխնիկական և հնագիտական պայմանների, ինչպես նաև ՀՀ կառավարության 2002 թվականի ապրիլի 20-ի N 438 որոշմամբ սահմանված պահանջների ապահովմամբ կազմված նախագծային փաստաթղթերը,

գ. վերականգնման տարածքի հատկացման փաստաթղթերը:

3. Այլ պայմաններ ***շինհրապարակում ապահովել ժամանակավոր ցանկապատի և տեղեկատվական վահանակի առկայությունը***:

(նշվում են իրավական ակտերով և (կամ) պայմանագրով նախատեսված այլ պայմանները)

ՀԱՅԱՍՏԱՆԻ ՀԱՆՐԱՊԵՏՈՒԹՅԱՆ
ԱԲՈՎՅԱՆ ՀԱՄԱՅՆՔԻ ՂԵԿԱՎԱՐ

ԷԴՈՒԱՐԴ ԲԱԲԱՅԱՆ

Կ. Տ.

ՀԱՅԱՍՏԱՆԻ ՀԱՆՐԱՊԵՏՈՒԹՅԱՆ
ԿՈՏԱՅՔԻ ՄԱՐԶԻ ԱԲՈՎՅԱՆ ՀԱՄԱՅՆՔԻ ՂԵԿԱՎԱՐ

Ո Ր Ո Շ Ո Ւ Մ

02 սեպտեմբերի 2022 թվականի N 2648

«ԱՐՏԵՄԻՍ» ԱՐՏԱԴՐԱԿԱՆ ԿՈՈՊԵՐԱՏԻՎԻՆ ՔԱՆԴՄԱՆ ԹՈՒՅԼՏՎՈՒԹՅՈՒՆ ՏԱԼՈՒ ՄԱՍԻՆ

Համաձայն «Տեղական ինքնակառավարման մասին» օրենքի 42-րդ հոդվածի 1-ին մասի 6-րդ կետի, Հայաստանի Հանրապետության կառավարության 2015 թվականի մարտի 19-ի N 596-Ն որոշման, Աբովյան համայնքի ավագանու 2022 թվականի ապրիլի 15-ի N 24-Ն որոշման և հաշվի առնելով «ԱՐՏԵՄԻՍ» արտադրական կոոպերատիվի լիազորած անձ Սարգիս Սուջյանի դիմումը (մուտք՝ 2022 թվականի օգոստոսի 22-ի N S-984).

1. «ԱՐՏԵՄԻՍ» արտադրական կոոպերատիվին տալ ավտոտնակի մասնակի (153.0 քառակուսի մետր մակերեսով) քանդման թույլտվություն (քանդման թույլտվությունը կցվում է):
2. «ԱՐՏԵՄԻՍ» արտադրական կոոպերատիվը պարտավոր է Աբովյանի համայնքապետարանի 900105201454 հաշվեհամարին մուծել 5 000 (հինգ հազար) դրամ տեղական տուրք՝ քանդման թույլտվության համար:
3. Կառուցապատողը շինարարական աշխատանքները սկսելուց առնվազն երեք օր առաջ պարտավոր է Աբովյան համայնքի ղեկավարին ներկայացնել N 2-5 ձևի տեղեկանք:
4. Սույն որոշումն ուժի մեջ է մտնում որոշման ընդունման մասին իրազեկելու օրվան հաջորդող օրվանից:

ՀԱՄԱՅՆՔԻ ՂԵԿԱՎԱՐ Է. ԲԱԲԱՅԱՆ

2022թ. սեպտեմբերի 02
ք. Աբովյան

ՀԱՅԱՍՏԱՆԻ ՀԱՆՐԱՊԵՏՈՒԹՅՈՒՆ

ԿՈՏԱՅՔԻ ՄԱՐԶ, ՀԱՄԱՅՆՔ ԱԲՈՎՅԱՆ

ՔԱՆԴՄԱՆ ԹՈՒՅԼՏՎՈՒԹՅՈՒՆ

N 03 «02» սեպտեմբերի 2022 թ.

Տրված է կառուցապատող «ԱՐՏԵՄԻՍ» ԱԿ -ին

(դիմող իրավաբանական անձի անվանումը, գտնվելու վայրը, ֆիզիկական անձի անունը,

ՀՀ, Տավուշի մարզ, Իջևան, Երևանյան 20, ՀՀ Կոտայքի մարզ, համայնք Աբովյան, գ. Առինջ, Վ. Տերյան թաղամասի 1-ին փողոց, 2/3, N 22092021-07-0075

ազգանունը, բնակության վայրը, հողամասի գտնվելու վայրը, անշարժ գույքի նկատմամբ իրավունքի պետական գրանցման վկայականի համարը)

կառուցապատվող հողամասի գլխավոր հատակագծի վրա N 1 համարների տակ նշված ավտոտնակ շենքի (շենքերի) և կամ

շինության 269.83 քմ մակերեսից 153 քմ մակերեսով, ե/բ, քար, մետաղական տարրեր

բնակելի, օգտակար մակերեսը, հարկայնությունը, շինանյութերը և այլն)

շինությունների) N 22092021-07-0075 սեփականատիրոջ

(օգտագործողին՝ նշվում է անշարժ գույքը փոփոխության ենթարկելու իրավազորությունը գրանցած՝ ՀՀ կառավարությանն առընթեր անշարժ գույքի կադաստրի պետական կոմիտեի տարածքային մարմնի կողմից տրված վկայականի համարը)

քանդման (ապամոնտաժման) աշխատանքներն իրականացնելու համար:
Քանդումն (ապամոնտաժումն) իրականացվում է՝ շենքի մուտքի կազմակերպման նպատակով՝

(նշվում է քանդման նպատակը)

6 ամսվա ընթացքում:

(նշվում է քանդման աշխատանքների տևողությունը)

1. Նախագծային փաստաթղթերը՝

1) մշակվել են «ԳԼՈԲԱԼ ՊՐՈԵԿՏ» ՍՊԸ-ի կողմից

(նախագծային աշխատանքների կապալառուի անվանումը, լիցենզիայի համարը)

2) սահմանված կարգով համաձայնեցվել են իրավասու մարմնի, օրենքով սահմանված այլ շահագրգիռ մարմինների հետ

(նշվում են մարմինների անվանումները և համաձայնեցման ժամկետները)

3) ստացել են ՀՀ օրենսդրությամբ սահմանված փորձաքննության կամ մասնագիտական դրական եզրակացությունները՝ «ԳԼՈԲԱԼ ՊՐՈԵԿՏ» ՍՊԸ-ի կողմից:

(նշել փորձաքննության մարմնի (մարմինների) կամ երաշխավորագիր ներկայացնող կապալառուի անվանումը)

Քանդման (ապամոնտաժման) ենթակա են միայն թույլտվության մեջ նշված օբյեկտները:

2. Հատուկ պայմաններ՝

1) կառուցապատողը նախքան աշխատանքներն սկսելը, ինչպես նաև դրանց ընթացքում, պարտավոր է հասցվելիք վնասների փոխհատուցման համար համաձայնության գալ կառուցապատման հետևանքով վնասներ կրող սուբյեկտների հետ.

2) թույլտվության հիման վրա ցանկացած աշխատանք կարող է իրականացվել բացառապես Հայաստանի Հանրապետության օրենսդրությանը և նորմատիվատեխնիկական փաստաթղթերի պահանջներին համապատասխան.

3) պատմամշակութային հուշարձանի ապամոնտաժման, տեղափոխման և վերականգնման աշխատանքների իրականացման դեպքում ապամոնտաժման թույլտվությունը տրվում է՝ հիմք ընդունելով՝

ա. Հայաստանի Հանրապետության կառավարության _____ _____20_____ թ.
N _____ որոշումը (նշվում է << կառավարության որոշումը՝ հուշարձանը նպատակահարմար տարածք տեղափոխելու վերաբերյալ),

բ. պատմամշակութային հուշարձանների բնագավառի լիազորված մարմնի՝ հուշարձանի տեղափոխման նախագծային առաջադրանքը (տեխնիկական բնութագիրը) և նրա դրական եզրակացությունը նոր տեղում հուշարձանի վերականգնման (վերստեղծման) առաջադրանքի, տեխնիկական և հնագիտական պայմանների, ինչպես նաև << կառավարության 2002 թվականի ապրիլի 20-ի N 438 որոշմամբ սահմանված պահանջների ապահովմամբ կազմված նախագծային փաստաթղթերը,

գ. վերականգնման տարածքի հատկացման փաստաթղթերը:

3. Այլ պայմաններ ***շինհրապարակում ապահովել ժամանակավոր ցանկապատի և տեղեկատվական վահանակի առկայությունը***:

(Նշվում են իրավական ակտերով և (կամ) պայմանագրով նախատեսված այլ պայմանները)

ՀԱՅԱՍՏԱՆԻ ՀԱՆՐԱՊԵՏՈՒԹՅԱՆ
ԱԲՈՎՅԱՆ ՀԱՄԱՅՆՔԻ ՂԵԿԱՎԱՐ

ԷԴՈՒԱՐԴ ԲԱԲԱՅԱՆ

Կ.Տ.

ՀԱՅԱՍՏԱՆԻ ՀԱՆՐԱՊԵՏՈՒԹՅԱՆ
ԿՈՏԱՅՔԻ ՄԱՐԶԻ ԱԲՈՎՅԱՆ ՀԱՄԱՅՆՔԻ ՂԵԿԱՎԱՐ

Ո Ր Ո Շ Ո Ւ Մ

01 սեպտեմբերի 2022 թվականի N 2645

ԼԵՎՈՆ ԳԵՎՈՐԳՅԱՆԻՆ ՆԱԽԱԳԾՄԱՆ ԹՈՒՅԼՏՎՈՒԹՅՈՒՆ ՏԱԼՈՒ ՄԱՍԻՆ

Համաձայն «Տեղական ինքնակառավարման մասին» օրենքի 42-րդ հոդվածի 1-ին մասի 4-րդ կետի, Հայաստանի Հանրապետության կառավարության 2015 թվականի մարտի 19-ի N 596-Ն որոշման, հիմք ընդունելով Լևոն Գևորգյանի հայտը (մուտք՝ 2022 թվականի օգոստոսի 08-ի N Ք-3884).

1. Լևոն Գևորգյանին տալ անավարտ շինությունը խանութի վերակառուցման նախագծման թույլտվություն (նախագծման թույլտվությունը կցվում է):
2. Շինարարական աշխատանքները սկսելուց առաջ նախագծային փաստաթղթերը ներկայացնել համաձայնեցման և ստանալ շինարարության թույլտվություն:
3. Սույն որոշումն ուժի մեջ է մտնում Լևոն Գևորգյանին որոշման ընդունման մասին իրազեկելու օրվան հաջորդող օրվանից:

ՀԱՄԱՅՆՔԻ ՂԵԿԱՎԱՐ **Է. ԲԱԲԱՅԱՆ**

2022թ. սեպտեմբերի 01
ք. Աբովյան

ՀԱՅԱՍՏԱՆԻ ՀԱՆՐԱՊԵՏՈՒԹՅՈՒՆ
ԿՈՏԱՅՔԻ ՄԱՐԶ ԱԲՈՎՅԱՆ ՀԱՄԱՅՆՔ
ՆԱԽԱԳԾՄԱՆ ԹՈՒՅԼՏՎՈՒԹՅՈՒՆ
(ՀԱՐՏԱՐԱՊԵՏԱՀԱՏԱԿԱԳԾԱՅԻՆ ԱՌԱՋԱԴՐԱՆՔ)

N 467 « 01» սեպտեմբերի 2022թ.

Օբյեկտ *Անավարտ շինությունը խանութի վերակառուցում*
(օբյեկտի անվանումը, կառուցում, վերակառուցում, վերանորոգում, ուժեղացում, վերականգնում, գործառնական նշանակության փոփոխություն)

«Աշխատանքային նախագիծ» (միջին ռիսկայնության, II կատեգորիա) **նախագծային փաստաթղթերի մշակման համար**
(հակիրճ բնորոշումը, հզորությունը, ռիսկայնության աստիճանը (կատեգորիան), նախագծման փուլերը և այլն)

Գտնվելու վայրը *ՀՀ, Կոտայքի մարզ, համայնք Աբովյան, ք. Աբովյան Երևանյան փողոց 1/5/1 հողամաս , ծածկագիր՝07-002-0135-0095*
(մարզի, համայնքի, փողոցի անվանումները շենքի համարը, հողամասի ծածկագիրը)

Կառուցապատող *Լևոն Գևորգյան (ՀՀ, Կոտայքի մարզ, համայնք Աբովյան, ք. Աբովյան Հանրապետության փողոց 14բ.3բն., հեռ. +37493366363)*
(կազմակերպության անվանումը, գտնվելու վայրը, ֆիզիկական անձի անունը, ազգանունը, բնակության վայրը, հեռախոսահամարը, էլեկտրոնային հասցեն)

Առաջադրանքի տրամադրման հիմքը *Կառուցապատողի հայտը, անշարժ գույքի իրավունքի պետական գրանցման N 02052022-07-0152 վկայական՝ տրված 02.05.2022թ., էսքիզային նախագիծը*
(կառուցապատման նպատակով ՀՀ օրենսդրությամբ սահմանված կարգով հողամասի տրամադրման, անշարժ գույքի փոփոխման իրավունքը հաստատող անհրաժեշտ փաստաթղթեր)

Առաջադրանքի գործողության ժամկետը *Մեկ տարի*
(ՀՀ կառավարության 19 մարտի 2015 թվականի N 596-Ն որոշման N1 հավելվածի 31-րդ կետին համապատասխան)

ՆԱԽԱԳԾՎՈՂ ՀՈՂԱՄԱՍԻ ԲՆՈՒԹԱԳԻՐԸ

(աստղանիշով (*) նշված դրույթների գրաֆիկական արտացոլումը տրամադրվում է կից ներկայացվող ամփոփ սխեմայով՝ Մ 1:500)

1.Հողամասը գտնվում է *նպատակային նշանակությունը՝ բնակավայրերի, գործառնական նշանակությունը՝ հասարակական կառուցապատման*
(հողամասի դիրքը քաղաքաշինական միջավայրում, դրա նպատակային և գործառնական նշանակությունը)

2.(*) Հողամասի չափերը *0,0064 հա*
(հողամասի սահմանները՝ կոորդինատային նշահարմամբ, մակերեսը, (հա))

3. Հողամասի առկա վիճակը *Հողամասը ծանրաբեռնված է*
(ռելիեֆի բնութագիրը, շենքերի (այդ թվում՝ քանդման ենթակա) առկայությունը (օգտագործումը, նշանակությունը, հարկայնությունը, շինարարական նյութերը և այլն), կանաչապատումը, բարեկարգումը և այլ)

4.(*) Տրանսպորտային պայմանները *երթևեկանային նշանակության ճանապարհ*
(ճանապարհների առկայությունը, երկաթուղային տրանսպորտի մատչելությունը և այլն)

5.(*) Ինժեներական ցանցեր և սարքավորումներ (ջրամատակարարման, կոյուղու, գազամատակարարման, տաք ջրի մատակարարման, էլեկտրամատակարարման, էլեկտրոնային հաղորդակցության համակարգեր) *Նախագծվող և կից տարածքներով անցնող ինժեներական գծեր և հաղորդակցուղիներ:*
(նախագծվող հողամասով կամ կից տարածքով անցնող ինժեներական ենթակառուցվածքները, այդ թվում՝ առերգետնյա)

6.(*) Կից հողամասեր *Հարևանությամբ գտնվող բնակելի տներ, հողամասեր և տարածքներ*
(կից հողօգտագործումների անվանումը և դրանց սահմանները՝ համաձայն ներկայացված սխեմայի)

7.Բնության հատուկ պահպանվող և (կամ) պատմամշակութային հուշարձանների տարածքներ (պահպանական գոտիներ) *Առկա չեն*
(հուշարձանի անվանումը, կարգավիճակը և այլն)

8.(*) Հատակագծային սահմանափակումներ *Հաշվի առնել կից տարածքներում առկա և նախատեսվող կառուցապատումը*
(տեղանքում գտնվող արտաքին, պաշտպանվող օբյեկտների, ինժեներատրանսպորտային ենթակառուցվածքների և այլ օբյեկտների նկատմամբ սահմանափակումները, այդ թվում՝ սերվիտուտները)

ՆԱԽԱԳԾԱՅԻՆ ՊԱՀԱՆՋՆԵՐԸ

(աստղանիշով (*) նշված դրույթների գրաֆիկական արտացոլումը տրամադրվում է կից ներկայացվող ամփոփ սխեմայով՝ Մ 1:500)

9.Ճարտարապետահատակագծային պահանջներ *մշակել նախագիծ՝ համայնք Աբովյան, ք. Աբովյան Երևանյան փողոց 1/5/1 հասցեում գտնվող հողամասում՝ Անավարտ շինությունը խանութի վերակառուցում՝ անշարժ գույքի սեփականության իրավունքի վկայականով տրված հողամասի սահմաններում:*
(ելնելով Հայաստանի Հանրապետության օրենսդրության և նորմատիվատեխնիկական փաստաթղթերի պահանջներից, առկա քաղաքաշինական ծրագրային փաստաթղթերի դրույթներից կամ դրանց բացակայության դեպքում՝ կազմավորված (կազմավորվող) քաղաքաշինական միջավայրի պայմաններից, առաջարկություններ ճակատների ձևավորման, տանիքների, արտաքին գույների, պատուհանների համամասնությունների և գունային լուծումների վերաբերյալ)

9.1. (*) օբյեկտի հեռավորությունը կարմիր գծից (մետր) *ըստ նորմերի*

9.2. (*) հեռավորությունը հարևան հողակտորներից (օբյեկտներից) (մետր) *ըստ նորմերի*

9.3. թույլատրելի բարձրությունը (մետր) *մինչև 5,0 մ*
(սահմանային հարկայնության բարձրությունը գերազանցող շենքերի և շինությունների նախագծման դեպքում՝ ՀՇՆ II-6.02-2006 «Մեյսմակայուն շինարարություն.Նախագծման նորմեր» շինարարական նորմերով սահմանված պահանջների ապահովում (հատուկ հաշվարկային մեթոդներ, սեյսմակայունության բարձրացման միջոցառումներ և այլն))

9.4. կառուցապատման խտության գործակիցը (կառույցի (կառույցների) ընդհանուր մակերեսի հարաբերությունը հողամասի մակերեսին) *ըստ նորմերի*

9.5. կառուցապատման տոկոսը (կառուցապատվող (անշրջանցիկ) տարածքի հարաբերությունը հողամասի մակերեսին՝ տոկոսներով) (%) *ըստ նորմերի*

9.6. կանաչապատման տոկոսը (կանաչապատ տարածքի հարաբերությունը հողամասի մակերեսին՝ տոկոսներով) (%) *ըստ նորմերի*

9.7. այլ պահանջներ

- *Հատակագծային լուծումները մշակել համաձայն պատվիրատուի առաջադրանքի՝ հաշվի առնելով նորմատիվային պահանջները*

10. Հողամասում գտնվող շենքերի և շինությունների քանդման կամ տեղափոխման (ապամոնտաժման) պայմանները և աշխատանքների հերթականությունը	Առկա չէ
11. Ստորգետնյա, կիսանկուղի և առաջին հարկերի տարածքների օգտագործման պայմանները	Համաձայն նորմերի
12. (*) Ինժեներական ցանցեր և սարքավորումներ	Պահանջներ գոյություն ունեցող և նախագծվող ենթակառուցվածքների ու ցանցերի նկատմամբ
12.1. (*) ջրամատակարարում, կոյուղի, տաք ջրամատակարարում	Կցվում է (համաձայն մատակարարող կազմակերպության տեխնիկական պայմանների)
12.2. (*) էլեկտրամատակարարում	Կցվում է (համաձայն մատակարարող կազմակերպության տեխնիկական պայմանների)
12.3 . (*) գազամատակարարում	Կցվում է (համաձայն մատակարարող կազմակերպության տեխնիկական պայմանների)
12.4. (*) էլեկտրոնային հաղորդակցության մալուխատար կոյուղու (ներառյալ դիտահորը) տեղադիրքը	Կցվում է (համաձայն ՀՀ կառավարության 19 մարտի 2015 թվականի N 596-Ն որոշման N 1 հավելվածի 57-րդ կետի 2-րդ ենթակետով սահմանված էլեկտրային տվյալների)
12.5. թույլ հոսանքներ	Առկա չեն
12.6. աղբահանություն	համայնքային
13. Տարածքի ինժեներական նախապատրաստում	Կազմակերպել տարածքի ջրահեռացում: (ռելիֆի կազմակերպման, ջրահեռացման, ինժեներական պաշտպանության միջոցառումները)
14. Բարեկարգում	Ազատ տարածքը բարեկարգել և կանաչապատել (լանդշաֆտային պլանավորման վերաբերյալ պահանջներ, կանաչապատում, ճարտարապետական փոքր ձևեր, ցանկապատում, գծագիր և այլն)
15. Շինարարական նյութեր	Երկաթբետոնե տարրեր, քարե շար, ապակի, մետաղական տարրեր: (շինարարական նյութերի օգտագործման առաջարկությունները տանիքների, ճակատների լուծումների, արտաքին դռների, պատուհանների վերաբերյալ)
16. Պաշտպանական կառույցներ	Ըստ նախագծի (արտակարգ իրավիճակներում մարդկանց օբյեկտների պաշտպանության միջոցառումները)
17. Հակահրդեհային պահանջներ	Ապահովել հակահրդեհային նորմատիվ պահանջները (հակահրդեհային անվտանգության ապահովման միջոցառումները)
18. Հաշմանդամների և բնակչության սակավաշարժ խմբերի պաշտպանության միջոցառումներ	ապահովել հաշմանդամների և բնակչության սակավաշարժ խմբերի տեղաշարժը
19. Շրջակա միջավայրի պահպանում	ապահովել շրջակա միջավայրի պահպանման համապատասխան միջոցառումները (շրջակա միջավայրը վտանգավոր ազդեցությունից բացառելու միջոցառումները)
20. Շինարարության կազմակերպում	Ըստ նորմերի (առաջարկություններ շինարարության հետ կապված անբարենպաստ ազդեցության բացառման, ցաքաքային տնտեսության և տարածաշրջանի անվտանգ աշխատանքի ապահովման վերաբերյալ)
21. Առաջադրանքի գործողության ժամկետը և նախագծի մշակման փուլերը	մեկ տարի, ճարտարապետական մաս, կոնստրուկտիվ մաս (Նշվում են առաջադրանքի գործողության ժամկետը և նախագծի մշակման փուլերը)

ԼՐԱՑՈՒՑԻՉ ՊԱՅՄԱՆՆԵՐԸ

22. Նախագծային փաստաթղթերի փորձաքննությանը ներկայացվող պահանջներ	համաձայն ՀՀ կառավարության 19.03.2015թ. «Հայաստանի Հանրապետությունում կառուցապատման նպատակով թույլտվությունների և այլ փաստաթղթերի տրամադրման կարգը հաստատելու և Հայաստանի Հանրապետության կառավարության մի շարք որոշումներ ուժը կորցրած ճանաչելու մասին» N 596-Ն որոշման (Հայաստանի Հանրապետության օրենսդրությամբ սահմանված փորձաքննության տեսակը կամ նախագծողի նշանակությունը՝ հղում կատարելով համապատասխան իրավական ակտին)
23. Միջանկյալ համաձայնեցում	Համաձայնեցում Արտվան համայնքի ղեկավարի հետ (իրավասու մարմնի կամ Հայաստանի Հանրապետության օրենսդրությամբ նախատեսված դեպքերում շահագրգիռ մարմինների հետ Էսքիզային նախագծի նախնական համաձայնեցում, նշվում է նաև առաջադրանքի փոփոխման հնարավորությունը՝ ՀՀ կառավարության 19 մարտի 2015 թվականի N 596-Ն որոշման N 1 հավելվածի 87-րդ կետով նախատեսված դեպքում)
24. Հասարակական քննարկումներ	Նորմերի համաձայն (Հայաստանի Հանրապետության օրենսդրությամբ սահմանված դեպքերում և կարգով)
25. Համաձայնեցումներ	• Համաձայնեցում Արտվան համայնքի ղեկավարի հետ: • Մինչև նախագծային աշխատանքները սկսելը համաձայնություն ձեռք բերել տվյալ ինժեներական ենթակառուցվածքների սեփականատերերի (օգտագործողների) հետ • Համաձայնեցում հարևան հողամասի սեփականատեր(երի) (օգտագործող(ների)) հետ (Նշվում են տվյալ օբյեկտի համաձայնեցման՝ օրենքով սահմանված պահանջները՝ հուշարձանների ու բնության պահպանության և այլ լիազորված մարմինների հետ, ինչպես նաև ՀՀ կառավարության 19 մարտի 2015 թվականի N 596-Ն որոշման N 1 հավելվածի 56-րդ կետով սահմանված դեպքերում՝ ինժեներական ենթակառուցվածքի սեփականատիրոջ (օգտագործողի) հետ)
26. Փոստային բաժանորդային պահարանների տեղադրում	չի պահանջվում
27. Այլ պայմաններ	• Նախագծի կազմը և բովանդակությունը համապատասխանեցնել ՀՀ կառավարությանն առընթեր քաղաքաշինության պետական կոմիտեի նախագահի 11.09.2017թ. «Բնակելի, հասարակական, արտադրական շենքերի և շինությունների նախագծային փաստաթղթերի կազմը և բովանդակությունը սահմանող կանոնները և ՀՀ քաղաքաշինության նախարարի 29.11.2006թ. h.273-Ն հրամանն ուժը կորցրած ճանաչելու մասին» h.128-Ն հրամանով հաստատված դրույթներին: • Շինությունը նախագծել ՀՀ քաղաքաշինության նախարարի 14.10.2014թ ՀՀՇՆ 30-01-2014 «Քաղաքաշինություն. քաղաքային և գյուղական բնակավայրերի հատակագծում և կառուցապատում» շինարարական նորմերը հաստատելու և Հայաստանի Հանրապետության քաղաքաշինության նախարարի 2001 թվականի հոկտեմբերի 1-ի n 82 հրամանում փոփոխություն կատարելու մասին» N 263-Ն հրամանով հաստատված դրույթներին համապատասխան: • Նախագիծը ներկայացնել համաձայնեցման երկու օրինակից:

ՀԱՅԱՍՏԱՆԻ ՀԱՆՐԱՊԵՏՈՒԹՅԱՆ
ԱԲՈՎՅԱՆ ՀԱՄԱՅՆՔԻ ՂԵԿԱՎԱՐ

ԷԴՈՒԱՐԴ ԲԱԲԱՅԱՆ

Կ.Տ.

ՀԱՅԱՍՏԱՆԻ ՀԱՆՐԱՊԵՏՈՒԹՅԱՆ
ԿՈՏԱՅՔԻ ՄԱՐԶԻ ԱԲՈՎՅԱՆ ՀԱՄԱՅՆՔԻ ՂԵԿԱՎԱՐ

Ո Ր Ո Շ Ո Ւ Մ

01 սեպտեմբերի 2022 թվականի N 2644

ԶԱՎԵՆ ԲԱԲԱՅԱՆԻՆ ՆԱԽԱԳԾՄԱՆ ԹՈՒՅԼՏՎՈՒԹՅՈՒՆ ՏԱԼՈՒ ՄԱՍԻՆ

Համաձայն «Տեղական ինքնակառավարման մասին» օրենքի 42-րդ հոդվածի 1-ին մասի 4-րդ կետի, Հայաստանի Հանրապետության կառավարության 2015 թվականի մարտի 19-ի N 596-Ն որոշման, հիմք ընդունելով Զավեն Բաբայանի հայտը (մուտք՝ 2022 թվականի օգոստոսի 25-ի N Ք-4242).

1. Զավեն Բաբայանին տալ բնակելի տան կառուցման նախագծման թույլտվություն (նախագծման թույլտվությունը կցվում է):
2. Շինարարական աշխատանքները սկսելուց առաջ նախագծային փաստաթղթերը ներկայացնել համաձայնեցման և ստանալ շինարարության թույլտվություն:
3. Սույն որոշումն ուժի մեջ է մտնում Զավեն Բաբայանին որոշման ընդունման մասին իրազեկելու օրվան հաջորդող օրվանից:

ՀԱՄԱՅՆՔԻ ՂԵԿԱՎԱՐ **Է. ԲԱԲԱՅԱՆ**

2022թ. սեպտեմբերի 01
ք. Աբովյան

ՀԱՅԱՍՏԱՆԻ ՀԱՆՐԱՊԵՏՈՒԹՅՈՒՆ
ԿՈՏԱՅՔԻ ՄԱՐԶ ԱԲՈՎՅԱՆ ՀԱՄԱՅՆՔ
ՆԱԽԱԳԾՄԱՆ ԹՈՒՅԼՏՎՈՒԹՅՈՒՆ
(ՀԱՐՏԱՐԱՊԵՏԱՀԱՏԱԿԱԳԾԱՅԻՆ ԱՌԱՋԱԴՐԱՆՔ)

N 466 « 01 » սեպտեմբերի 2022թ.

Օբյեկտ *Բնակելի տան կառուցում*
(օբյեկտի անվանումը, կառուցում, վերակառուցում, վերանորոգում, ուժեղացում, վերականգնում, գործառնական նշանակության փոփոխություն)

«Աշխատանքային նախագիծ» (միջին ռիսկայնության, II կատեգորիա) **նախագծային փաստաթղթերի մշակման համար**
(հակիրճ բնորոշումը, հզորությունը, ռիսկայնության աստիճանը (կատեգորիան), նախագծման փուլերը և այլն)

Գտնվելու վայրը *ՀՀ, Կոտայքի մարզ, համայնք Աբովյան, գ. Կամարիս 10-րդ փողոց 1-ին նրբանցք 3 հողամաս , ծածկագիր՝07-035-0144-0012*
(մարզի, համայնքի, փողոցի անվանումները շենքի համարը, հողամասի ծածկագիրը)

Կառուցապատող *Զավեն Բաբայան (ՀՀ, Կոտայքի մարզ, համայնք Աբովյան, գ. Կամարիս 2-րդ փողոց 5-րդ փակուղի 2, հեռ. +37498169496)*
(կազմակերպության անվանումը, գտնվելու վայրը, ֆիզիկական անձի անունը, ազգանունը, բնակության վայրը, հեռախոսահամարը, էլեկտրոնային հասցեն)

Առաջադրանքի տրամադրման հիմքը *Կառուցապատողի հայտը, անշարժ գույքի իրավունքի պետական գրանցման N 03122019-07-0071 վկայական՝ տրված 03.12.2019թ., էսքիզային նախագիծը*
(կառուցապատման նպատակով ՀՀ օրենսդրությամբ սահմանված կարգով հողամասի տրամադրման, անշարժ գույքի փոփոխման իրավունքը հաստատող անհրաժեշտ փաստաթղթեր)

Առաջադրանքի գործողության ժամկետը *Մեկ տարի*
(ՀՀ կառավարության 19 մարտի 2015 թվականի N 596-Ն որոշման N1 հավելվածի 31-րդ կետին համապատասխան)

ՆԱԽԱԳԾՎՈՂ ՀՈՂԱՄԱՍԻ ԲՆՈՒԹԱԳԻՐԸ

(աստղանիշով (*) նշված դրույթների գրաֆիկական արտացոլումը տրամադրվում է կից ներկայացվող ամփոփ սխեմայով՝ Մ 1:500)

1.Հողամասը գտնվում է *նպատակային նշանակությունը՝ բնակավայրերի, գործառնական նշանակությունը՝ բնակելի կառուցապատման*
(հողամասի դիրքը քաղաքաշինական միջավայրում, դրա նպատակային և գործառնական նշանակությունը)

2.(*) Հողամասի չափերը *0,148005 հա*
(հողամասի սահմանները՝ կոորդինատային նշահարմամբ, մակերեսը, (հա))

3. Հողամասի առկա վիճակը *Հողամասը ծանրաբեռնված չէ*
(ոռոգման քննությունը, շենքերի (այդ թվում՝ քանդման ենթակա) առկայությունը (օգտագործումը, նշանակությունը, հարկայնությունը, շինարարական նյութերը և այլն), կանաչապատումը, բարեկարգումը և այլ)

4.(*) Տրանսպորտային պայմանները *ներհամայնքային նշանակության ճանապարհ*
(ճանապարհների առկայությունը, երկաթուղային տրանսպորտի մուտքումները և այլն)

5.(*) Ինժեներական ցանցեր և սարքավորումներ *Նախագծվող և կից տարածքներով անցնող ինժեներական գծեր և հաղորդակցուղիներ:*
(ջրամատակարարման, կոյուղու, գազամատակարարման, տաք ջրի մատակարարման, էլեկտրամատակարարման, էլեկտրոնային հաղորդակցության համակարգեր)

(Նախագծվող հողամասով կամ կից տարածքով անցնող ինժեներական ենթակառուցվածքները, այդ թվում՝ ստորգետնյա)

6.(*) Կից հողամասեր *Հարևանությամբ գտնվող բնակելի տներ, հողամասեր և տարածքներ*
(կից հողօգտագործումների անվանումը և դրանց սահմանները՝ համաձայն ներկայացված սխեմայի)

7.Բնության հատուկ պահպանվող և (կամ) պատմամշակութային հուշարձանների տարածքներ (պահպանական գոտիներ) *Առկա չեն*
(հուշարձանի անվանումը, կարգավիճակը և այլն)

8.(*) Հատակագծային սահմանափակումներ *Հաշվի առնել կից տարածքներում առկա և նախատեսվող կառուցապատումը*
(տեղանքում գործող արտաքին, պաշտպանվող օբյեկտների, ինժեներատրանսպորտային ենթակառուցվածքների և այլ օբյեկտների նկատմամբ սահմանափակումները, այդ թվում՝ սերվիտուտները)

ՆԱԽԱԳԾԱՅԻՆ ՊԱՀԱՆՋՆԵՐԸ

(աստղանիշով (*) նշված դրույթների գրաֆիկական արտացոլումը տրամադրվում է կից ներկայացվող ամփոփ սխեմայով՝ Մ 1:500)

9.Ճարտարապետահատակագծային պահանջներ *մշակել նախագիծ՝ համայնք Աբովյան, գ. Կամարիս 10-րդ փողոց 1-ին նրբանցք 3 հասցեում գտնվող հողամասում՝ բնակելի տան կառուցում՝ անշարժ գույքի սեփականության իրավունքի վկայականով տրված հողամասի սահմաններում:*
(Հիմնվելով Հայաստանի Հանրապետության օրենսդրության և նորմատիվատեխնիկական փաստաթղթերի պահանջներից, առկա քաղաքաշինական հրաշագրային փաստաթղթերի դրույթներից կամ դրանց բացակայության դեպքում՝ կազմավորված (կազմավորվող) քաղաքաշինական միջավայրի պայմաններից, առաջարկություններ ճակատների ձևավորման, տանիքների, արտաքին գոների, պատուհանների համամասնությունների և գունային լուծումների վերաբերյալ)

9.1. (*) Օբյեկտի հեռավորությունը կարմիր գծից (մետր) *ըստ նորմերի*

9.2. (*) հեռավորությունը հարևան հողակտորներից (օբյեկտներից) (մետր) *ըստ նորմերի*

9.3. թույլատրելի բարձրությունը (մետր) *մինչև 6,0 մ*
(սահմանային հարկայնության բարձրությունը գերազանցող շենքերի և շինությունների նախագծման դեպքում՝ ՀՀՇՆ II-6.02-2006 «Մեյսմակայուն շինարարություն.Նախագծման նորմեր» շինարարական նորմերով սահմանված պահանջների ապահովում (հատուկ հաշվարկային մեթոդներ, սեյսմակայունության բարձրացման միջոցառումներ և այլն))

9.4. կառուցապատման խտության գործակիցը *ըստ նորմերի*
(կառույցի (կառույցների) ընդհանուր մակերեսի հարաբերությունը հողամասի մակերեսին)

9.5. կառուցապատման տոկոսը *մինչև 40 %*
(կառուցապատվող (անշրջանցիկ) տարածքի հարաբերությունը հողամասի մակերեսին՝ տոկոսներով) (%)

9.6. կանաչապատման տոկոսը *60 % և ավելի*
(կանաչապատ տարածքի հարաբերությունը հողամասի մակերեսին՝ տոկոսներով) (%)

9.7. այլ պահանջներ

- *Հատակագծային լուծումները մշակել համաձայն պատվիրատուի առաջադրանքի՝ հաշվի առնելով նորմատիվային պահանջները*

10. Հողամասում գտնվող շենքերի և շինությունների քանդման կամ տեղափոխման (ապամոնտաժման) պայմանները և աշխատանքների հերթականությունը	Առկա չէ
11. Ստորգետնյա, կիսանկուղի և առաջին հարկերի տարածքների օգտագործման պայմանները	Համաձայն նորմերի
12. (*) Ինժեներական ցանցեր և սարքավորումներ	Պահանջներ գոյություն ունեցող և նախագծվող ենթակառուցվածքների ու ցանցերի նկատմամբ
12.1. (*) ջրամատակարարում, կոյուղի, տաք ջրամատակարարում	Կցվում է (համաձայն մատակարարող կազմակերպության տեխնիկական պայմանների)
12.2. (*) էլեկտրամատակարարում	Կցվում է (համաձայն մատակարարող կազմակերպության տեխնիկական պայմանների)
12.3 . (*) գազամատակարարում	Կցվում է (համաձայն մատակարարող կազմակերպության տեխնիկական պայմանների)
12.4. (*) էլեկտրոնային հաղորդակցության մալուխատար կոյուղու (ներառյալ դիտահորը) տեղադիրքը	Կցվում է (համաձայն ՀՀ կառավարության 19 մարտի 2015 թվականի N 596-Ն որոշման N 1 հավելվածի 57-րդ կետի 2-րդ ենթակետով սահմանված էլեկտրային տվյալների)
12.5. թույլ հոսանքներ	Առկա չեն
12.6. աղբահանություն	համայնքային
13. Տարածքի ինժեներական նախապատրաստում	Կազմակերպել տարածքի ջրահեռացում:
(ռելիեֆի կազմակերպման, ջրահեռացման, ինժեներական պաշտպանության միջոցառումները)	
14. Բարեկարգում	Ազատ տարածքը բարեկարգել և կանաչապատել
(բանջրաջրային պլանավորման վերաբերյալ պահանջները, կանաչապատում, ճարտարապետական փոքր ձևեր, ցանկապատում, գովազդ և այլն)	
15. Շինարարական նյութեր	Երկաթբետոնե տարրեր, քարե շար, ապակի, մետաղական տարրեր:
(շինարարական նյութերի օգտագործման առաջարկությունները տանիքների, ճակատների լուծումների, արտաքին դռների, պատուհանների վերաբերյալ)	
16. Պաշտպանական կառույցներ	Ըստ նախագծի
(ռազմական իրավիճակներում մարդկանց օդային պաշտպանության միջոցառումները)	
17. Հակահրդեհային պահանջներ	Ապահովել հակահրդեհային նորմատիվ պահանջները
(հակահրդեհային սնվուցոցության ապահովման միջոցառումները)	
18. Հաշմանդամների և բնակչության սակավաշարժ խմբերի պաշտպանության միջոցառումներ	ապահովել հաշմանդամների և բնակչության սակավաշարժ խմբերի տեղաշարժը
19. Շրջակա միջավայրի պահպանում	ապահովել շրջակա միջավայրի պահպանման համապատասխան միջոցառումները
(շրջակա միջավայրը վտանգավոր ազդեցություններից շրջանցելու միջոցառումները)	
20. Շինարարության կազմակերպում	Ըստ նորմերի
(առաջարկություններ շինարարության հետ կապված անբարենպաստ ազդեցության բացառման, քաղաքային տնտեսության և տրանսպորտի անխափան աշխատանքի ապահովման վերաբերյալ)	
21. Առաջադրանքի գործողության ժամկետը և նախագծի մշակման փուլերը	մեկ տարի, ճարտարապետական մաս, կոնստրուկտիվ մաս
(Նշվում են առաջադրանքի գործողության ժամկետը և նախագծի մշակման փուլերը)	

ԼՐԱՑՈՒՑԻՉ ՊԱՅՄԱՆՆԵՐԸ

22. Նախագծային փաստաթղթերի փորձաքննությանը ներկայացվող պահանջներ	համաձայն ՀՀ կառավարության 19.03.2015թ. «Հայաստանի Հանրապետությունում կառուցապատման նպատակով թույլտվությունների և այլ փաստաթղթերի տրամադրման կարգը հաստատելու և Հայաստանի Հանրապետության կառավարության մի շարք որոշումներ ուժը կորցրած ճանաչելու մասին» N 596-Ն որոշման
(Հայաստանի Հանրապետության օրենսդրությամբ սահմանված փորձաքննության անսակը կամ նախագծողի երաշխավորագիրը՝ եթե կատարելով համապատասխան իրավական ակտին)	
23. Միջանկյալ համաձայնեցում	Համաձայնեցում Արփիան համայնքի ղեկավարի հետ
(իրավասու մարմնի կամ Հայաստանի Հանրապետության օրենսդրությամբ նախատեսված դեպքերում շահագրգիռ մարմինների հետ էսքիզային նախագծի նախնական համաձայնեցում, նշվում է նաև առաջադրանքի փոփոխման հնարավորությունը՝ ՀՀ կառավարության 19 մարտի 2015 թվականի N 596-Ն որոշման N 1 հավելվածի 87-րդ կետով նախատեսված դեպքում)	
24. Հասարակական քննարկումներ	Նորմերի համաձայն
25. Համաձայնեցումներ	(Հայաստանի Հանրապետության օրենսդրությամբ սահմանված դեպքերում և կարգով) • Համաձայնեցում Արփիան համայնքի ղեկավարի հետ: • Մինչև նախագծային աշխատանքները սկսելը համաձայնություն ձեռք բերել տվյալ ինժեներա՝ն ենթակառուցվածքների սեփականատերերի (օգտագործողների) հետ • Համաձայնեցում հարևան հողամասի սեփականատեր(երի) (օգտագործող(ների)) հետ
(Նշվում են տվյալ օբյեկտի համաձայնեցման՝ օրենքով սահմանված պահանջները՝ հուշարձանների ու բնության պահպանության և այլ լիազորված մարմինների հետ, ինչպես նաև ՀՀ կառավարության 19 մարտի 2015 թվականի N 596-Ն որոշման N 1 հավելվածի 56-րդ կետով սահմանված դեպքերում՝ ինժեներական ենթակառուցվածքի սեփականատիրոջ (օգտագործողի) հետ)	
26. Փոստային բաժանորդային պահարանների տեղադրում	չի պահանջվում
27. Այլ պայմաններ	• Նախագծի կազմը և բովանդակությունը համապատասխանեցնել ՀՀ կառավարության աշխատանքային խմբի նախագահի 11.09.2017թ. «Բնակելի, հասարակական, արտադրական շենքերի և շինությունների նախագծային փաստաթղթերի կազմը և բովանդակությունը սահմանող կանոնները և ՀՀ քաղաքաշինության նախարարի 29.11.2006թ. N.273-Ն հրամանն ուժը կորցրած ճանաչելու մասին» N.128-Ն հրամանով հաստատված դրույթներին: • Շինությունը նախագծել ՀՀ քաղաքաշինության նախարարի 14.10.2014թ ՀՀՇՆ 30-01-2014 «Քաղաքաշինություն. քաղաքային և գյուղական բնակավայրերի հատակագծում և կառուցապատում» շինարարական նորմերը հաստատելու և Հայաստանի Հանրապետության քաղաքաշինության նախարարի 2001 թվականի հոկտեմբերի 1-ի n 82 հրամանում փոփոխություն կատարելու մասին» N 263-Ն հրամանով հաստատված դրույթներին համապատասխան: • Նախագիծը ներկայացնել համաձայնեցման երկու օրինակից:

ՀԱՅԱՍՏԱՆԻ ՀԱՆՐԱՊԵՏՈՒԹՅԱՆ
ԱԲՈՎՅԱՆ ՀԱՄԱՅՆՔԻ ՂԵԿԱՎԱՐ

ԷԴՈՒԱՐԴ ԲԱԲԱՅԱՆ

Կ.Տ.

ՀԱՅԱՍՏԱՆԻ ՀԱՆՐԱՊԵՏՈՒԹՅԱՆ
ԿՈՏԱՅՔԻ ՄԱՐԶԻ ԱԲՈՎՅԱՆ ՀԱՄԱՅՆՔԻ ՂԵԿԱՎԱՐ

Ո Ր Ո Շ Ո Ւ Մ

01 սեպտեմբերի 2022 թվականի N 2643

ՎԵՌԱ ՄԱՆՈՒԿՅԱՆԻՆ ՆԱԽԱԳԾՄԱՆ ԹՈՒՅԼՏՎՈՒԹՅՈՒՆ ՏԱԼՈՒ ՄԱՍԻՆ

Համաձայն «Տեղական ինքնակառավարման մասին» օրենքի 42-րդ հոդվածի 1-ին մասի 4-րդ կետի, Հայաստանի Հանրապետության կառավարության 2015 թվականի մարտի 19-ի N 596-Ն որոշման, հիմք ընդունելով Վեռա Մանուկյանի լիազորած անձ Ռոման Մանուկյանի հայտը (մուտք՝ 2022 թվականի օգոստոսի 12-ի N Ք-3984).

1. Վեռա Մանուկյանին տալ բնակելի տան և հենապատի կառուցման նախագծման թույլտվություն (նախագծման թույլտվությունը կցվում է):
2. Շինարարական աշխատանքները սկսելուց առաջ նախագծային փաստաթղթերը ներկայացնել համաձայնեցման և ստանալ շինարարության թույլտվություն:
3. Սույն որոշումն ուժի մեջ է մտնում Վեռա Մանուկյանին որոշման ընդունման մասին իրազեկելու օրվան հաջորդող օրվանից:

ՀԱՄԱՅՆՔԻ ՂԵԿԱՎԱՐ Է. ԲԱԲԱՅԱՆ

2022թ. սեպտեմբերի 01
ք. Աբովյան

ՀԱՅԱՍՏԱՆԻ ՀԱՆՐԱՊԵՏՈՒԹՅՈՒՆ
ԿՈՏԱՅՔԻ ՄԱՐԶ ԱԲՈՎՅԱՆ ՀԱՄԱՅՆՔ
ՆԱԽԱԳԾՄԱՆ ԹՈՒՅԼՏՎՈՒԹՅՈՒՆ
(ՃԱՐՏԱՐԱՊԵՏԱՀԱՏԱԿԱԳԾԱՅԻՆ ԱՌԱՋԱԴՐԱՆՔ)

N 465 « 01» սեպտեմբերի 2022թ.

Օբյեկտ *Բնակելի տան և հենապատի կառուցում*
(օբյեկտի անվանումը, կառուցում, վերակառուցում, վերանորոգում, ուժեղացում, վերականգնում, գործառնական նշանակության փոփոխություն)

«Աշխատանքային նախագիծ» (միջին ռիսկայնության, II կատեգորիա) **նախագծային փաստաթղթերի մշակման համար**
(հակիրճ բնորոշումը, հզորությունը, ռիսկայնության աստիճանը (կատեգորիան), նախագծման փուլերը և այլն)

Գտնվելու վայրը *22, Կոտայքի մարզ, համայնք Աբովյան, գ. Պտղնի 17-րդ փողոց 14 հողամաս , ծածկագիր՝07-054-0337-0007*
(մարզի, համայնքի, փողոցի անվանումները շենքի համարը, հողամասի ծածկագիրը)

Կառուցապատող *Վեռա Մանուկյան (22, Կոտայքի մարզ, համայնք Աբովյան, գ. Պտղնի 17-րդ փողոց 20, հեռ. +37441550950)*
(կազմակերպության անվանումը, գտնվելու վայրը, ֆիզիկական անձի անունը, ազգանունը, բնակության վայրը, հեռախոսահամարը, էլեկտրոնային հասցեն)

Առաջադրանքի տրամադրման հիմքը *Կառուցապատողի հայտը, անշարժ գույքի իրավունքի պետական գրանցման N 25042022-07-0006 վկայական՝ տրված 25.04.2022թ., Էսքիզային նախագիծը*
(կառուցապատման նպատակով ՀՀ օրենսդրությամբ սահմանված կարգով հողամասի տրամադրման, անշարժ գույքի փոփոխման իրավունքը հաստատող անհրաժեշտ փաստաթղթեր)

Առաջադրանքի գործողության ժամկետը *Մեկ տարի*
(ՀՀ կառավարության 19 մարտի 2015 թվականի N 596-Ն որոշման N1 հավելվածի 31-րդ կետին համապատասխան)

ՆԱԽԱԳԾՎՈՂ ՀՈՂԱՄԱՍԻ ԲՆՈՒԹԱԳԻՐԸ

(աստղանիշով (*) նշված դրույթների գրաֆիկական արտացոլումը տրամադրվում է կից ներկայացվող ամփոփ սխեմայով՝ Մ 1:500)

1.Հողամասը գտնվում է *նպատակային նշանակությունը՝ բնակավայրերի, գործառնական նշանակությունը՝ բնակելի կառուցապատման*
(հողամասի դիրքը քաղաքաշինական միջավայրում, դրա նպատակային և գործառնական նշանակությունը)

2.(*) Հողամասի չափերը *0,08 հա*
(հողամասի սահմանները՝ կոորդինատային նշահարմամբ, մակերեսը, (հա)

3. Հողամասի առկա վիճակը *Հողամասը ծանրաբեռնված չէ*
(տնկիների բնութագրերը, շենքերի (այդ թվում՝ քանդման ենթակա) առկայությունը (օգտագործումը, նշանակությունը, հարկայնությունը, շինարարական նյութերը և այլն), կանաչապատումը, բաղնիքները և այլ)

4.(*) Տրանսպորտային պայմանները *ներհամայնքային նշանակության ճանապարհ*
(ճանապարհների առկայությունը, երկաթուղային տրանսպորտի մատչելիությունը և այլն)

5.(*) Ինժեներական ցանցեր և սարքավորումներ (ջրամատակարարման, կոյուղու, գազամատակարարման, տաք ջրի մատակարարման, էլեկտրամատակարարման, էլեկտրոնային հաղորդակցության համակարգեր)
Նախագծվող և կից տարածքներով անցնող ինժեներական գծեր և հաղորդակցուղիներ:
(նախագծվող հողամասում կամ կից տարածքով անցնող ինժեներական ենթակառուցվածքները, այդ թվում՝ ստորգետնյա)

6.(*) Կից հողամասեր *Հարևանությամբ գտնվող բնակելի տներ, հողամասեր և տարածքներ*
(կից հողօգտագործումների անվանումը և դրանց սահմանները՝ համաձայն ներկայացված սխեմայի)

7.Բնության հատուկ պահպանվող և (կամ) պատմամշակութային հուշարձանների տարածքներ (պահպանական գոտիներ) *Առկա չեն*
(հուշարձանի անվանումը, կարգավիճակը և այլն)

8.(*) Հատակագծային սահմանափակումներ *Հաշվի առնել կից տարածքներում առկա և նախատեսվող կառուցապատումը*
(տեղանքում գործող արտադրական, պաշտպանվող օբյեկտների, ինժեներատրանսպորտային ենթակառուցվածքների և այլ օբյեկտների նկատմամբ սահմանափակումները, այդ թվում՝ սերվիտուտները)

ՆԱԽԱԳԾԱՅԻՆ ՊԱՀԱՆՋՆԵՐԸ

(աստղանիշով (*) նշված դրույթների գրաֆիկական արտացոլումը տրամադրվում է կից ներկայացվող ամփոփ սխեմայով՝ Մ 1:500)

9.Ճարտարապետահատակագծային պահանջներ *մշակել նախագիծ՝ համայնք Աբովյան, գ. Պտղնի 17-րդ փողոց 14 հասցեում գտնվող հողամասում՝ բնակելի տան և հենապատի կառուցում՝ անշարժ գույքի սեփականության իրավունքի վկայականով տրված հողամասի սահմաններում:*
(հիմնվելով Հայաստանի Հանրապետության օրենսդրության և նորմատիվատեխնիկական փաստաթղթերի պահանջներից, առկա քաղաքաշինական ծրագրային փաստաթղթերի դրույթներից կամ դրանց բացակայության դեպքում՝ կազմավորված (կազմավորվող) քաղաքաշինական միջավայրի պայմաններից, առաջարկություններ ճակատների ձևավորման, տանիքների, արտաքին դռների, պատուհանների համամասնությունների և գունային լուծումների վերաբերյալ)

9.1. (*) Օբյեկտի հեռավորությունը կարմիր գծից (մետր) *ըստ նորմերի*

9.2. (*) հեռավորությունը հարևան հողակտորներից (օբյեկտներից) (մետր) *ըստ նորմերի*

9.3. թույլատրելի բարձրությունը (մետր) *մինչև 7,0 մ*
(սահմանային հարկայնության բարձրությունը գերազանցող շենքերի և շինությունների նախագծման դեպքում՝ ՀՇՆ II-6.02-2006 «Մեյսմակայուն շինարարություն.Նախագծման նորմեր» շինարարական նորմերով սահմանված պահանջների ապահովում (հատուկ հաշվարկային մեթոդներ, սեյսմակայունության բարձրացման միջոցառումներ և այլն))

9.4. կառուցապատման խտության գործակիցը (կառույցի (կառույցների) ընդհանուր մակերեսի հարաբերությունը հողամասի մակերեսին) *ըստ նորմերի*

9.5. կառուցապատման տոկոսը (կառուցապատվող (անշրջանցիկ) տարածքի հարաբերությունը հողամասի մակերեսին՝ տոկոսներով) (%) *մինչև 40 %*

9.6. կանաչապատման տոկոսը (կանաչապատ տարածքի հարաբերությունը հողամասի մակերեսին՝ տոկոսներով) (%) *60 % և ավելի*

9.7. այլ պահանջներ

- *Հատակագծային լուծումները մշակել համաձայն պատվիրատուի առաջադրանքի՝ հաշվի առնելով նորմատիվային պահանջները*

10. Հողամասում գտնվող շենքերի և շինությունների քանդման կամ տեղափոխման (ապամոնտաժման) պայմանները և աշխատանքների հերթականությունը	Առկա չէ
11. Ստորգետնյա, կիսանկուղի և առաջին հարկերի տարածքների օգտագործման պայմանները	Համաձայն նորմերի
12. (*) Ինժեներական ցանցեր և սարքավորումներ	Պահանջներ գոյություն ունեցող և նախագծվող ենթակառուցվածքների ու ցանցերի նկատմամբ
12.1. (*) ջրամատակարարում, կոյուղի, տաք ջրամատակարարում	Կցվում է (համաձայն մատակարարող կազմակերպության տեխնիկական պայմանների)
12.2. (*) էլեկտրամատակարարում	Կցվում է (համաձայն մատակարարող կազմակերպության տեխնիկական պայմանների)
12.3 . (*) գազամատակարարում	Կցվում է (համաձայն մատակարարող կազմակերպության տեխնիկական պայմանների)
12.4. (*) էլեկտրոնային հաղորդակցության մալուխատար կոյուղու (ներառյալ դիտահորը) տեղադիրքը	Կցվում է (համաձայն ՀՀ կառավարության 19 մարտի 2015 թվականի N 596-Ն որոշման N 1 հավելվածի 57-րդ կետի 2-րդ ենթակետով սահմանված էլեկտրային տվյալների)
12.5. թույլ հոսանքներ	Առկա չեն
12.6. ադրահանություն	համայնքային
13. Տարածքի ինժեներական նախապատրաստում	Կազմակերպել տարածքի ջրահեռացում: (տնկիների կազմակերպման, ջրահեռացման, ինժեներական պաշտպանության միջոցառումները)
14. Բարեկարգում	Ազատ տարածքը բարեկարգել և կանաչապատել (անցուդարձային պլանավորման վերաբերյալ պահանջները, կանաչապատում, ճարտարապետական փոքր ձևեր, գանկապատում, գծագիր և այլն)
15. Շինարարական նյութեր	Երկաթբետոնե տարրեր, քարե շար, ապակի, մետաղական տարրեր: (շինարարական նյութերի օգտագործման առաջարկությունները տանիքների, ճակատների լուծումների, արտաքին դռների, պատուհանների վերաբերյալ)
16. Պաշտպանական կառույցներ	Ըստ նախագծի (ստորակարգ իրավիճակներում մարդկանց օբյեկտների պաշտպանության միջոցառումները)
17. Հակահրդեհային պահանջներ	Ապահովել հակահրդեհային նորմատիվ պահանջները (հակահրդեհային անվտանգության ապահովման միջոցառումները)
18. Հաշմանդամների և բնակչության սակավաշարժ խմբերի պաշտպանության միջոցառումներ	ապահովել հաշմանդամների և բնակչության սակավաշարժ խմբերի տեղաշարժը
19. Շրջակա միջավայրի պահպանում	ապահովել շրջակա միջավայրի պահպանման համապատասխան միջոցառումները (շրջակա միջավայրը վտանգավոր ազդեցությունից բացառելու միջոցառումները)
20. Շինարարության կազմակերպում	Ըստ նորմերի (առաջարկություններ շինարարության հետ կապված անբարենպաստ ազդեցության բացառման, քաղաքային տնտեսության և տրանսպորտի անխափան աշխատանքի ապահովման վերաբերյալ)
21. Առաջադրանքի գործողության ժամկետը և նախագծի մշակման փուլերը	մեկ տարի, ճարտարապետական մաս, կոնստրուկտիվ մաս (Նշվում են առաջադրանքի գործողության ժամկետը և նախագծի մշակման փուլերը)

ԼՐԱՑՈՒՑԻՉ ՊԱՅՄԱՆՆԵՐԸ

22. Նախագծային փաստաթղթերի փորձաքննությանը ներկայացվող պահանջներ	համաձայն ՀՀ կառավարության 19.03.2015թ. «Հայաստանի Հանրապետությունում կառուցապատման նպատակով թույլտվությունների և այլ փաստաթղթերի տրամադրման կարգը հաստատելու և Հայաստանի Հանրապետության կառավարության մի շարք որոշումներ ուժը կորցրած ճանաչելու մասին» N 596-Ն որոշման (Հայաստանի Հանրապետության օրենսդրությամբ սահմանված փորձաքննության տեսակը կամ ճախսպծվի նրաշխավորագիրը՝ հղում կատարելով համապատասխան իրավական ակտին)
23. Միջանկյալ համաձայնեցում	Համաձայնեցում Արզական համայնքի ղեկավարի հետ (իրավասու մարմնի կամ Հայաստանի Հանրապետության օրենսդրությամբ նախատեսված դեպքերում շահագրգիռ մարմինների հետ էսքիզային նախագծի առխնական համաձայնեցում, նշվում է նաև առաջադրանքի փոփոխման հնարավորությունը՝ ՀՀ կառավարության 19 մարտի 2015 թվականի N 596-Ն որոշման N 1 հավելվածի 87-րդ կետով նախատեսված դեպքում)
24. Հասարակական քննարկումներ	Նորմերի համաձայն (Հայաստանի Հանրապետության օրենսդրությամբ սահմանված դեպքերում և կարգով)
25. Համաձայնեցումներ	• Համաձայնեցում Արզական համայնքի ղեկավարի հետ: • Մինչև նախագծային աշխատանքները սկսելը համաձայնություն ձեռք բերել տվյալ ինժեներական ենթակառուցվածքների սեփականատերերի (օգտագործողների) հետ • Համաձայնեցում հարևան հողամասի սեփականատեր(երի) (օգտագործող(ների)) հետ (Նշվում են տվյալ օբյեկտի համաձայնեցման՝ օրենքով սահմանված պահանջները՝ հուշարձանների ու բնության պահպանության և այլ լիազորված մարմինների հետ, ինչպես նաև ՀՀ կառավարության 19 մարտի 2015 թվականի N 596-Ն որոշման N 1 հավելվածի 56-րդ կետով սահմանված դեպքերում՝ ինժեներական ենթակառուցվածքի սեփականատիրոջ (օգտագործողի) հետ)
26. Փոստային բաժանորդային պահարանների տեղադրում	չի պահանջվում
27. Այլ պայմաններ	• Նախագծի կազմը և բովանդակությունը համապատասխանեցնել ՀՀ կառավարությանն առընթեր քաղաքաշինության պետական կոմիտեի նախագահի 11.09.2017թ. «Բնակելի, հասարակական, արտադրական շենքերի և շինությունների նախագծային փաստաթղթերի կազմը և բովանդակությունը սահմանող կանոնները և ՀՀ քաղաքաշինության նախարարի 29.11.2006թ. հ.273-Ն հրամանն ուժը կորցրած ճանաչելու մասին» հ.128-Ն հրամանով հաստատված դրույթներին: • Շինությունը նախագծել ՀՀ քաղաքաշինության նախարարի 14.10.2014թ. ՀՀՇ 30-01-2014 «Քաղաքաշինություն. քաղաքային և գյուղական բնակավայրերի հատակագծում և կառուցապատում» շինարարական նորմերը հաստատելու և Հայաստանի Հանրապետության քաղաքաշինության նախարարի 2001 թվականի հոկտեմբերի 1-ի n 82 հրամանում փոփոխություն կատարելու մասին» N 263-Ն հրամանով հաստատված դրույթներին համապատասխան: • Նախագիծը ներկայացնել համաձայնեցման երկու օրինակից:

ՀԱՅԱՍՏԱՆԻ ՀԱՆՐԱՊԵՏՈՒԹՅԱՆ
ԱԲՈՎՅԱՆ ՀԱՄԱՅՆՔԻ ՂԵԿԱՎԱՐ

Կ.Տ.

ԷԴՈՒԱՐԴ ԲԱԲԱՅԱՆ

ՀԱՅԱՍՏԱՆԻ ՀԱՆՐԱՊԵՏՈՒԹՅԱՆ
ԿՈՏԱՅՔԻ ՄԱՐԶԻ ԱԲՈՎՅԱՆ ՀԱՄԱՅՆՔԻ ՂԵԿԱՎԱՐ

Ո Ր Ո Շ Ո Ւ Մ

01 սեպտեմբերի 2022 թվականի N 2642

ԶԻՐԱՎԱՐԴ ՏՈՆՅԱՆԻՆ, ԳՐԻՇԱ, ՄՀԵՐ ԵՎ ԴԱՎԻԹ ՄԿՐՏՉՅԱՆՆԵՐԻՆ ՆԱԽԱԳԾՄԱՆ ԹՈՒՅԼՏՎՈՒԹՅՈՒՆ ՏԱԼՈՒ ՄԱՍԻՆ

Համաձայն «Տեղական ինքնակառավարման մասին» օրենքի 42-րդ հոդվածի 1-ին մասի 4-րդ կետի, Հայաստանի Հանրապետության կառավարության 2015 թվականի մարտի 19-ի N 596-Ն որոշման, հիմք ընդունելով Միեր Մկրտչյանի հայտը (մուտք՝ 2022 թվականի օգոստոսի 22-ի N Ք-4139).

1. Զիրավարդ Տոնյանին, Գրիշա, Միեր և Դավիթ Մկրտչյաններին տալ բնակելի տան և պարսպի կառուցման նախագծման թույլտվություն (նախագծման թույլտվությունը կցվում է):
2. Շինարարական աշխատանքները սկսելուց առաջ նախագծային փաստաթղթերը ներկայացնել համաձայնեցման և ստանալ շինարարության թույլտվություն:
3. Սույն որոշումն ուժի մեջ է մտնում որոշման ընդունման մասին իրազեկելու օրվան հաջորդող օրվանից:

ՀԱՄԱՅՆՔԻ ՂԵԿԱՎԱՐ Է. ԲԱԲԱՅԱՆ

2022թ. սեպտեմբերի 01
ք. Աբովյան

ՀԱՅԱՍՏԱՆԻ ՀԱՆՐԱՊԵՏՈՒԹՅՈՒՆ
ԿՈՏԱՅՔԻ ՄԱՐԶ ԱԲՈՎՅԱՆ ՀԱՄԱՅՆՔ
ՆԱԽԱԳԾՄԱՆ ԹՈՒՅԼՏՎՈՒԹՅՈՒՆ
(ՃԱՐՏԱՐԱՊԵՏԱՀԱՏԱԿԱԳԾԱՅԻՆ ԱՌԱՋԱԴՐԱՆՔ)

N 464 « 01» սեպտեմբերի 2022թ.

Օբյեկտ *Բնակելի տան և պարսպի կառուցում*
(օբյեկտի անվանումը, կառուցում, վերակառուցում, վերանորոգում, ուժեղացում, վերականգնում, գործառնական նշանակության փոփոխություն)

«Աշխատանքային նախագիծ» (միջին ռիսկայնության, II կատեգորիա) **նախագծային փաստաթղթերի մշակման համար**
(հակիրճ բնորոշումը, հզորությունը, ռիսկայնության աստիճանը (կատեգորիան), նախագծման փուլերը և այլն)

Գտնվելու վայրը *ՀՀ, Կոտայքի մարզ, համայնք Աբովյան, ք. Աբովյան 8-րդ միկրոշրջան 4-րդ թաղամաս 106 , ծածկագիր՝ 07-002-0001-0021*
(մարզի, համայնքի, փողոցի անվանումները շենքի համարը, հողամասի ծածկագիրը)

Կառուցապատող *Զիրավարդ Տանյան, Գրիշա, Մեր և Դավիթ Մկրտչաններ (ՀՀ, Կոտայքի մարզ, համայնք Աբովյան, ք. Աբովյան Կոտայքի փողոց 19 տուն, հեռ. +37498785763)*
(կազմակերպության անվանումը, գտնվելու վայրը, ֆիզիկական անձի անունը, ազգանունը, բնակության վայրը, հեռախոսահամարը, էլեկտրոնային հասցեն)

Առաջադրանքի տրամադրման հիմքը *Կառուցապատողի հայտը, անշարժ գույքի իրավունքի պետական գրանցման N 26072022-07-0132 վկայական՝ տրված 26.07.2022թ., էսքիզային նախագիծը*
(կառուցապատման նպատակով ՀՀ օրենսդրությամբ սահմանված կարգով հողամասի տրամադրման, անշարժ գույքի փոփոխման իրավունքը հաստատող անհրաժեշտ փաստաթղթեր)

Առաջադրանքի գործողության ժամկետը *Մեկ տարի*
(ՀՀ կառավարության 19 մարտի 2015 թվականի N 596-Ն որոշման N1 հավելվածի 31-րդ կետին համապատասխան)

ՆԱԽԱԳԾՎՈՂ ՀՈՂԱՄԱՍԻ ԲՆՈՒԹԱԳԻՐԸ

(աստղանիշով (*) նշված դրույթների գրաֆիկական արտացոլումը տրամադրվում է կից ներկայացվող ամփոփ սխեմայով՝ Մ 1:500)

1.Հողամասը գտնվում է *նպատակային նշանակությունը՝ բնակավայրերի, գործառնական նշանակությունը՝ բնակելի կառուցապատման*
(հողամասի դիրքը քաղաքաշինական միջավայրում, դրա նպատակային և գործառնական նշանակությունը)

2.(*) Հողամասի չափերը *0,051 հա*
(հողամասի սահմանները՝ կոորդինատային նշանարմամբ, մակերեսը, (հա))

3. Հողամասի առկա վիճակը *Հողամասը ծանրաբեռնված չէ*
(ոռոգելի բնութագիրը, շենքերի (այդ թվում՝ քանդման ենթակա) առկայությունը (օգտագործումը, նշանակությունը, հարկայնությունը, շինարարական նյութերը և այլն), կանաչապատումը, բարեկարգումը և այլ)

4.(*) Տրանսպորտային պայմանները *ներհամայնքային նշանակության ճանապարհ*
(ճանապարհների առկայությունը, երկաթուղային ուղևորափոխադրումի մատեցումները և այլն)

5.(*) Ինժեներական ցանցեր և սարքավորումներ *Նախագծվող և կից տարածքներով անցնող ինժեներական գծեր և հաղորդակցուղիներ:*
(ջրամատակարարման, կոյուղու, գազամատակարարման, տաք ջրի մատակարարման, էլեկտրամատակարարման, էլեկտրոնային հաղորդակցության համակարգեր)
(նախագծվող հողամասով կամ կից տարածքով անցնող ինժեներական ենթակառուցվածքները, այդ թվում՝ ստորգետնյա)

6.(*) Կից հողամասեր *Հարևանությամբ գտնվող բնակելի տներ, հողամասեր և տարածքներ*
(կից հողօգտագործումների անվանումը և դրանց սահմանները համաձայն ներկայացված մխենայի)

7.Բնության հատուկ պահպանվող և (կամ) պատմամշակութային հուշարձանների տարածքներ (պահպանական գոտիներ) *Առկա չեն*
(հուշարձանի անվանումը, կարգավիճակը և այլն)

8.(*) Հատակագծային սահմանափակումներ *Հաշվի առնել կից տարածքներում առկա և նախատեսվող կառուցապատումը*
(անդրանցում գտնվող արտադրական, պաշտպանվող օբյեկտների, ինժեներատրանսպորտային ենթակառուցվածքների և այլ օբյեկտների նկատմամբ սահմանափակումները, այդ թվում՝ սերվիտուտները)

ՆԱԽԱԳԾԱՅԻՆ ՊԱՀԱՆՋՆԵՐԸ

(աստղանիշով (*) նշված դրույթների գրաֆիկական արտացոլումը տրամադրվում է կից ներկայացվող ամփոփ սխեմայով՝ Մ 1:500)

9.Ճարտարապետահատակագծային պահանջներ *մշակել նախագիծ՝ համայնք Աբովյան, ք. Աբովյան 8-րդ միկրոշրջան 4-րդ թաղամաս 106 հասցեում գտնվող հողամասում՝ բնակելի տան և պարսպի կառուցում՝ անշարժ գույքի սեփականության իրավունքի վկայականով տրված հողամասի սահմաններում:*
(հենվելով Հայաստանի Հանրապետության օրենսդրության և նորմատիվատեխնիկական փաստաթղթերի պահանջներից, առկա քաղաքաշինական նրագրային փաստաթղթերի դրույթներից կամ դրանց բացակայության դեպքում՝ կազմավորված (կազմավորվող) քաղաքաշինական միջավայրի պայմաններից, առաջարկություններ ճակատների ձևավորման, տանիքների, արտաքին դռների, պատուհանների համամասնությունների և գունային լուծումների վերաբերյալ)

9.1. (*) օբյեկտի հեռավորությունը կարմիր գծից (մետր) *ըստ նորմերի*

9.2. (*) հեռավորությունը հարևան հողակտորներից (օբյեկտներից) (մետր) *ըստ նորմերի*

9.3. թույլատրելի բարձրությունը (մետր) *մինչև 5,0 մ*
(սահմանային հարկայնության բարձրությունը գերազանցող շենքերի և շինությունների նախագծման դեպքում՝ ՀՀՇՆ, II-6.02-2006 «Մեսսմակայուն շինարարություն.Նախագծման նորմեր» շինարարական նորմերով սահմանված պահանջների ապահովում (հատուկ հաշվարկային մեթոդներ, սեյսմակայունության բարձրացման միջոցառումներ և այլն))

9.4. կառուցապատման խտության գործակիցը *ըստ նորմերի*
(կառույցի (կառույցների) ընդհանուր մակերեսի հարաբերությունը հողամասի մակերեսին)

9.5. կառուցապատման տոկոսը *մինչև 40 %*
(կառուցապատվող (անջրանցիկ) տարածքի հարաբերությունը հողամասի մակերեսին՝ առկոսներով) (%)

9.6. կանաչապատման տոկոսը *60 % և ավելի*
(կանաչապատ տարածքի հարաբերությունը հողամասի մակերեսին՝ տոկոսներով) (%)

9.7. այլ պահանջներ

- *Հատակագծային լուծումները մշակել համաձայն պատվիրատուի առաջադրանքի՝ հաշվի առնելով նորմատիվային պահանջները*

10. Հողամասում գտնվող շենքերի և շինությունների քանդման կամ տեղափոխման (ապամոնտաժման) պայմանները և աշխատանքների հերթականությունը	Առկա չէ
11. Ստորգետնյա, կիսանկուղի և առաջին հարկերի տարածքների օգտագործման պայմանները	Համաձայն նորմերի
12. (*) Ինժեներական ցանցեր և սարքավորումներ	Պահանջներ գոյություն ունեցող և նախագծվող ենթակառուցվածքների ու ցանցերի նկատմամբ
12.1. (*) ջրամատակարարում, կոյուղի, տաք ջրամատակարարում	Կցվում է (համաձայն մատակարարող կազմակերպության տեխնիկական պայմանների)
12.2. (*) էլեկտրամատակարարում	Կցվում է (համաձայն մատակարարող կազմակերպության տեխնիկական պայմանների)
12.3 . (*) գազամատակարարում	Կցվում է (համաձայն մատակարարող կազմակերպության տեխնիկական պայմանների)
12.4. (*) էլեկտրոնային հաղորդակցության մալուխատար կոյուղու (ներառյալ դիտահորը) տեղադրիրքը	Կցվում է (համաձայն 22 կառավարության 19 մարտի 2015 թվականի N 596-Ն որոշման N 1 հավելվածի 57-րդ կետի 2-րդ ենթակետով սահմանված էլեկտրային տվյալների)
12.5. թույլ հոսանքներ	Առկա չեն
12.6. աղբահանություն	համայնքային
13. Տարածքի ինժեներական նախապատրաստում	Կազմակերպել տարածքի ջրահեռացում: (ոռոգման կազմակերպման, ջրահեռացման, ինժեներական պաշտպանության միջոցառումները)
14. Բարեկարգում	Ազատ տարածքը բարեկարգել և կանաչապատել (կանաչաֆառային պլանավորման վերաբերյալ պահանջներ, կանաչապատում, ճարտարապետական փոքր ձևեր, ցանկապատում, գովազդ և այլն)
15. Շինարարական նյութեր	Երկաթբետոնե տարրեր, քարե շար, ապակի, մետաղական տարրեր: (շինարարական նյութերի օգտագործման առաջարկությունները տանիքների, ճակատների լուծումների, արտաքին դռների, պատուհանների վերաբերյալ)
16. Պաշտպանական կառույցներ	Ըստ նախագծի (արտակարգ իրավիճակներում մարդկանց օբյեկտների պաշտպանության միջոցառումները)
17. Հակահրդեհային պահանջներ	Ապահովել հակահրդեհային նորմատիվ պահանջները (հակահրդեհային անվտանգության ապահովման միջոցառումները)
18. Հաշմանդամների և բնակչության սակավաշարժ խմբերի պաշտպանության միջոցառումներ	ապահովել հաշմանդամների և բնակչության սակավաշարժ խմբերի տեղաշարժը
19. Շրջակա միջավայրի պահպանում	ապահովել շրջակա միջավայրի պահպանման համապատասխան միջոցառումները (շրջակա միջավայրի վրա ազդեցությունից բացառելու միջոցառումները)
20. Շինարարության կազմակերպում	Ըստ նորմերի (առաջարկություններ շինարարության ներ կապված անբարենպաստ ազդեցության բացառման, քաղաքային անտառության և տրանսպորտի անխափան աշխատանքի ապահովման վերաբերյալ)
21. Առաջադրանքի գործողության ժամկետը և նախագծի մշակման փուլերը	մեկ տարի, ճարտարապետական մաս, կոնստրուկտիվ մաս (Նշվում են առաջադրանքի գործողության ժամկետը և նախագծի մշակման փուլերը)

ԼՐԱՑՈՒՑԻՉ ՊԱՅՄԱՆՆԵՐԸ

22. Նախագծային փաստաթղթերի փորձաքննությանը ներկայացվող պահանջներ	համաձայն 22 կառավարության 19.03.2015թ. «Հայաստանի Հանրապետությունում կառուցապատման եղանակով թույլտվությունների և այլ փաստաթղթերի տրամադրման կարգը հաստատելու և Հայաստանի Հանրապետության կառավարության մի շարք որոշումներ ուժը կորցրած ճանաչելու մասին» N 596-Ն որոշման (Հայաստանի Հանրապետության օրենսդրությամբ սահմանված փորձաքննության տեսակը կամ նախագծերի երաշխավորագիրը՝ հերձ կատարելով համապատասխան իրավական ակտին)
23. Միջանկյալ համաձայնեցում	Համաձայնեցում Աբովյան համայնքի դեկավարի հետ (իրավաու մարմնի կամ Հայաստանի Հանրապետության օրենսդրությամբ նախատեսված դեպքերում շահագրգիռ մարմինների հետ էսքիզային նախագծի նախնական համաձայնեցում, նշվում է նաև առաջադրանքի փոփոխման հնարավորությունը՝ 22 կառավարության 19 մարտի 2015 թվականի N 596-Ն որոշման N 1 հավելվածի 87-րդ կետով նախատեսված դեպքում)
24. Հասարակական քննարկումներ	Նորմերի համաձայն (Հայաստանի Հանրապետության օրենսդրությամբ սահմանված դեպքերում և կարգով)
25. Համաձայնեցումներ	• Համաձայնեցում Աբովյան համայնքի դեկավարի հետ: • Մինչև նախագծային աշխատանքները սկսելը համաձայնություն ձեռք բերել տվյալ ինժեներական ենթակառուցվածքների սեփականատերերի (օգտագործողների) հետ • Համաձայնեցում հարևան հողամասի սեփականատեր(երի) (օգտագործող(ների)) հետ (նշվում են տվյալ օբյեկտի համաձայնեցման՝ օրենքով սահմանված պահանջները՝ հուշարձանների ու բնության պահպանության և այլ լիազորված մարմինների հետ, ինչպես նաև 22 կառավարության 19 մարտի 2015 թվականի N 596-Ն որոշման N 1 հավելվածի 56-րդ կետով սահմանված դեպքերում՝ ինժեներական ենթակառուցվածքի սեփականատիրոջ (օգտագործողի) հետ)
26. Փոստային բաժանորդային պահարանների տեղադրում	չի պահանջվում
27. Այլ պայմաններ	• Նախագծի կազմը և բովանդակությունը համապատասխանեցնել 22 կառավարությանն առընթեր քաղաքաշինության պետական կոմիտեի նախագահի 11.09.2017թ. «Բնակելի, հասարակական, արտադրական շենքերի և շինությունների նախագծային փաստաթղթերի կազմը և բովանդակությունը սահմանող կանոնները և 22 քաղաքաշինության նախարարի 29.11.2006թ. N.273-Ն հրամանն ուժը կորցրած ճանաչելու մասին» N.128-Ն հրամանով հաստատված դրույթներին: • Շինությունը նախագծել 22 քաղաքաշինության նախարարի 14.10.2014թ ՀՀՇՆ 30-01-2014 «Քաղաքաշինություն. քաղաքային եվ գյուղական բնակավայրերի հատակագծում և կառուցապատում» շինարարական նորմերը հաստատելու և Հայաստանի Հանրապետության քաղաքաշինության նախարարի 2001 թվականի հոկտեմբերի 1-ի n 82 հրամանում փոփոխություն կատարելու մասին» N 263-Ն հրամանով հաստատված դրույթներին համապատասխան: • Նախագիծը ներկայացնել համաձայնեցման երկու օրինակից:

ՀԱՅԱՍՏԱՆԻ ՀԱՆՐԱՊԵՏՈՒԹՅԱՆ
ԱԲՈՎՅԱՆ ՀԱՄԱՅՆՔԻ ՂԵԿԱՎԱՐ

Կ.Տ.

ԷԴՈՒԱՐԴ ԲԱԲԱՅԱՆ

ՀԱՅԱՍՏԱՆԻ ՀԱՆՐԱՊԵՏՈՒԹՅԱՆ
ԿՈՏԱՅՔԻ ՄԱՐԶԻ ԱԲՈՎՅԱՆ ՀԱՄԱՅՆՔԻ ՂԵԿԱՎԱՐ

Ո Ր Ո Շ Ո Ւ Մ

01 սեպտեմբերի 2022 թվականի N 2640

ԱԲՈՎՅԱՆ ՀԱՄԱՅՆՔԻ ՂԵԿԱՎԱՐԻ 2021 ԹՎԱԿԱՆԻ ՆՈՅԵՄԲԵՐԻ 15-Ի N 1451 ՈՐՈՇՄԱՆ ՄԵՋ ՓՈՓՈԽՈՒԹՅՈՒՆ ԿԱՏԱՐԵԼՈՒ ՄԱՍԻՆ

Համաձայն «Նորմատիվ իրավական ակտերի մասին» օրենքի 33-րդ և 34-րդ հոդվածների, հիմք ընդունելով Հայաստանի Հանրապետության կադաստրի կոմիտեի 2021 թվականի նոյեմբերի 24-ի գույքի նկատմամբ իրավունքի (սահմանափակման) պետական գրանցման վարույթը կասեցնելու մասին Կ-24112021-07-0153 որոշումը, «ԷՔՍՊԵՐՏ ԴԻԱԼՈԳ» սահմանափակ պատասխանատվությամբ ընկերության կողմից 2022 թվականի օգոստոսի 01-ին կազմված նոր հատակագծերը և Աբովյանի համայնքապետարանի աշխատակազմի քաղաքաշինության, հողաշինարարության, գյուղատնտեսության և անշարժ գույքի կառավարման բաժնի պետի պաշտոնակատարի զեկուցագիրը (մուտք՝ 2022 թվականի օգոստոսի 04-ի N Ք-3821).

1. Աբովյան համայնքի ղեկավարի 2021 թվականի նոյեմբերի 15-ի «Աբովյան քաղաքի 7-րդ միկրոշրջանի 1-ին թաղամասի թիվ 68 կիսակառույց բնակելի տան հարևանությամբ գտնվող համայնքի սեփականություն հանդիսացող հողամասում ինքնակամ կառուցված ավտոտնակը, աստիճանահարթակը և պարիսպը համայնքի սեփականություն համարելու, օրինականացնելու և հասցե տրամադրելու մասին» N 1451 որոշման 1-ին կետում կատարել հետևյալ փոփոխությունը՝ «142.7» թիվը փոխարինել «140.6» թվով:
2. Սույն որոշումն ուժի մեջ է մտնում որոշման ընդունման հաջորդող օրվանից:

ՀԱՄԱՅՆՔԻ ՂԵԿԱՎԱՐ Է. ԲԱԲԱՅԱՆ

2022թ. սեպտեմբերի 01
ք. Աբովյան

ՀՈՂԱՄԱՍԻ ՀԱՏԱԿԱԳԻԾ

Էջ 1

Սեփականատեր	Կոտայքի մարզ գ. Աբովյան 7-րդ մ/շ 1-ին թաղ. 68/3	Հաստատում եմ 01.09.2021թ.
Աբովյանի համայնքապետարան	Մարզ, համայնք, հասցե	Համայնքի ղեկավար Կ.Տ.
	ՀՀ կառ. 26.05.2006թ. N 1022-Ն որոշում	Ե. Բաբայան
	Հողահատկացման հիմքը	անուն, ազգանուն, հայրանուն

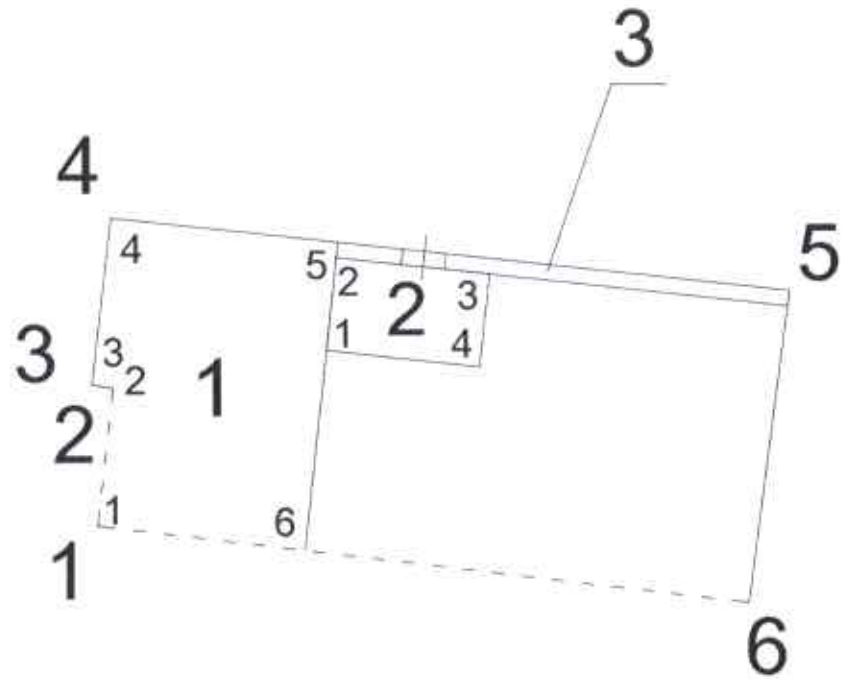

Մակերես հա	0.01406
Ծածկագիր	07-002-0034-
Նպատակային նշանակություն	Բնակավայրերի
Գործառնական նշանակություն	Բնակելի կառուցապատման համար

Լրացուցիչ նշումներ.

Հողամասի

Հոդվածային (բեկման) կետեր	Կոորդինատներ X	Կոորդինատներ Y	Գծային չափերը (մ)
1	4461593.10	8469880.06	3.62
2	4461596.70	8469880.48	0.57
3	4461596.78	8469879.92	4.38
4	4461601.12	8469880.43	17.66
5	4461599.25	8469897.99	8.21
6	4461591.11	8469896.93	16.98
1	4461593.10	8469880.06	

Մասշտաբ 1:200

Որակավորում ունեցող անձ		Տիգրան Ասատրյան
Որակավորման վկայականի համարը		0378
Ստորագրություն		
Իրավաբանական անձի անվանումը		<<ԵՐԿՐԱԳԻՏ ԴԻԶԱՅՆ>> ՍՊԸ
ՀՎՀՀ		04727363
Ստորագրություն		
ամիս ամսաթիվ	չափագրության	01.11.2021թ.
	հատակագծի կազմման	01.08.2022թ.

1. Ավտոտնակ			
Հերթադիրքային (թեկնման) կետեր	Կոորդինատներ		Գծային չափերը (մ)
	X	Y	
1	4461593.10	8469880.06	3.62
2	4461596.70	8469880.48	0.57
3	4461596.78	8469879.92	4.38
4	4461601.12	8469880.43	5.90
5	4461600.50	8469886.30	8.08
6	4461592.47	8469885.43	5.40
1	4461593.10	8469880.06	

2. Աստիճանահարակ			
Հերթադիրքային (թեկնման) կետեր	Կոորդինատներ		Գծային չափերը (մ)
	X	Y	
1	4461597.68	8469886.00	2.43
2	4461600.10	8469886.26	4.00
3	4461599.68	8469890.23	2.43
4	4461597.26	8469889.97	4.00
1	4461597.68	8469886.00	

3. Պարիսպ

Որակավորում ունեցող անձ		Տիգրան Սահակյան
Որակավորման վկայականի համարը		0316
Ստորագրություն		
Իրավաբանական անձի անվանումը		<<ԵԷԿՊԵՐՏ ԴԻԱԼՈԳ>> ՍՊԸ
ՀՎՀՀ		04722863
Ստորագրություն		
ամիս ամսաթիվ	չափագրության	01.11.2021թ.
	հատակագծի կազմման	01.08.2022թ.

L.S.

ՇԻՆՈՒԹՅՈՒՆՆԵՐԻ ՀԱՏԱԿԱԳԻԾ

Կոտայքի մարզ ք. Աբովյան 7-րդ մ/շ 1-ին թաղ. 68/2

Մարզ, համայնք, հասցե

Սեփականատեր	Աբովյանի համայնքապետարան

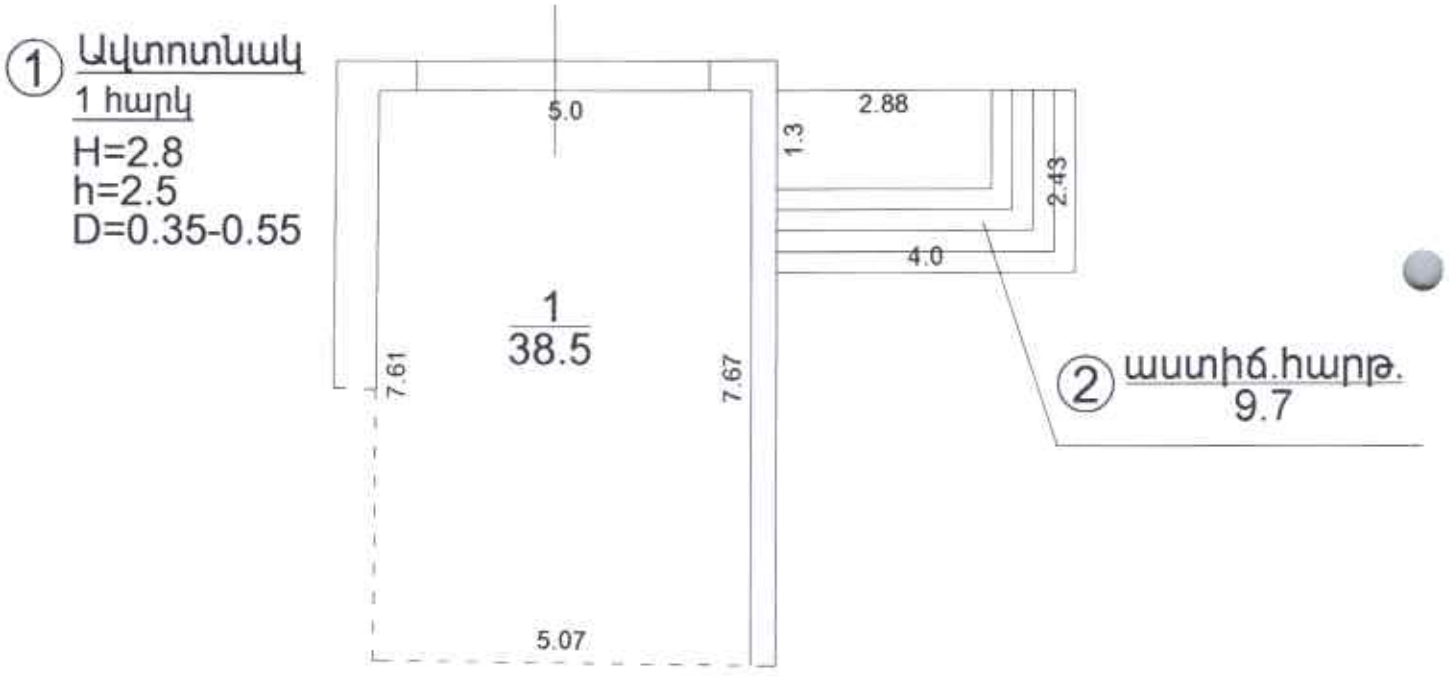

Լրացուցիչ նշումներ.

Մասշտաբ 1:100			
Որակավորում ունեցող անձ		Տիգրան Սանդոյան	
Որակավորման վկայականի համարը		0378	
Ստորագրություն			
Իրավաբանական անձի անվանումը		<<ԷՔՍՊԵՐՏ ԻՆՎԵՍՏ>> ՍՊԸ	
ՀՎՀՀ		04727383	
Ստորագրություն			
ամիս ամսաթիվ	չափագրության	01.11.2021թ.	Կ.Տ.
	հատակագծի կազմման	01.08.2022թ.	

Շինությունների բնութագիր

ՀՀ	Նպատակային նշանակություն	Գործառնական նշանակություն	Դարակ	Հարկայնություն	Մակերեսները (քմ)		Բարձրությունը (մ)	Ծավալը (խմ)	Կառուցման տարեթիվը	Տանիքի նյութը				Ավարտվածության աստիճանը				Շինության տիպը	Միջհարկային ծակի նյութը		Արտաքին հարդարումն ըստ կողմերի				
					Օրինակում	Ինքնակամ				նրթթիլ	շիֆեր	մետաղական	այլ նյութ	ստորոտում	մինչև 50%	50-80%	80%-ից վերև		տախտ	ոստայնատուն	շտուկատուն	երեսապատում	գունավորում	ստուգիտուրա	դրսևորված ճոպաստ
1	2	3	4	5	6	7	8	9	10	11	12	13	14	15	16	17	18	19	20	21	22	23	24	25	26
1	բնակելի	Ավտոտնակ	1	1	38,5		2,50	96,3	2007	v							v	տուֆ		v					4
2	բնակելի	աստիճ.հարթ.			9,7				2007																
3	բնակելի	պարիսպ			4,7		3,10	14,6	2007									տուֆ							

Շինության ընդհանուր մակերեսը (քմ)	Այդ թվում	
	Օրինակ	Ինքնակամ
27	28	29
52,9	52,9	0,0

թիվ 1 ավտոտնակի արտաքին մակերեսը կազմում է՝ 47.7 քմ.
թիվ 2 աստիճանահարթակի արտաքին մակերեսը կազմում է՝ 9.7 քմ.
թիվ 3 պարիսպի արտաքին մակերեսը կազմում է՝ 4.7 քմ.

ՀԱՅԱՍՏԱՆԻ ՀԱՆՐԱՊԵՏՈՒԹՅԱՆ
ԿՈՏԱՅՔԻ ՄԱՐԶԻ ԱԲՈՎՅԱՆ ՀԱՄԱՅՆՔԻ ՂԵԿԱՎԱՐ

Ո Ր Ո Շ Ո Ւ Մ

01 սեպտեմբերի 2022 թվականի N 2637

ԼՈՐԵՏԱ ԱՆԴՐԵԱՍՅԱՆԻՆ ՆԱԽԱԳԾՄԱՆ ԹՈՒՅԼՏՎՈՒԹՅՈՒՆ ՏԱԼՈՒ ՄԱՍԻՆ

Համաձայն «Տեղական ինքնակառավարման մասին» օրենքի 42-րդ հոդվածի 1-ին մասի 4-րդ կետի, Հայաստանի Հանրապետության կառավարության 2015 թվականի մարտի 19-ի N 596-Ն որոշման, հիմք ընդունելով Լորետա Անդրեասյանի հայտը (մուտք՝ 2022 թվականի օգոստոսի 22-ի N Ք-4126).

1. Լորետա Անդրեասյանին տալ բնակելի տան և պարսպի կառուցման նախագծման թույլտվություն (նախագծման թույլտվությունը կցվում է):
2. Շինարարական աշխատանքները սկսելուց առաջ նախագծային փաստաթղթերը ներկայացնել համաձայնեցման և ստանալ շինարարության թույլտվություն:
3. Սույն որոշումն ուժի մեջ է մտնում Լորետա Անդրեասյանին որոշման ընդունման մասին իրազեկելու օրվան հաջորդող օրվանից:

ՀԱՄԱՅՆՔԻ ՂԵԿԱՎԱՐ Է. ԲԱԲԱՅԱՆ

2022թ. սեպտեմբերի 01
ք. Աբովյան

ՀԱՅԱՍՏԱՆԻ ՀԱՆՐԱՊԵՏՈՒԹՅՈՒՆ
ԿՈՏԱՅՔԻ ՄԱՐԶ ԱԲՈՎՅԱՆ ՀԱՄԱՅՆՔ
ՆԱԽԱԳԾՄԱՆ ԹՈՒՅԼՏՎՈՒԹՅՈՒՆ
(ՀԱՐՏԱՐԱՊԵՏԱՀԱՏԱԿԱԳԾԱՅԻՆ ԱՌԱՋԱԴՐԱՆՔ)

N 463 «01» սեպտեմբերի 2022թ.

Օբյեկտ *Բնակելի տան և պարսպի կառուցում*

(օբյեկտի անվանումը, կառուցում, վերակառուցում, վերանորոգում, ուժեղացում, վերականգնում, գործառնական նշանակության փոփոխություն)

«Աշխատանքային նախագիծ» (միջին ռիսկայնության, II կատեգորիա) **նախագծային փաստաթղթերի մշակման համար**

(նակիրճ բնորոշումը, հզորությունը, ռիսկայնության աստիճանը (կատեգորիան), նախագծման փուլերը և այլն)

Գտնվելու վայրը *Հ2, Կոտայքի մարզ, համայնք Աբովյան, գ. Առինջ Պ. Դուրյան թաղամաս 5-րդ փողոց 14/1 հողամաս , ծածկագիր՝07-011-0963-0054*

(մարզի, համայնքի, փողոցի անվանումները շենքի համարը, հողամասի ծածկագիրը)

Կառուցապատող *Լորետա Անդրեասյան (Հ2, ք.Երևան Վարդանանց 26/1 բն. 25, հեռ. +37493464708)*

(կազմակերպության անվանումը, գտնվելու վայրը, ֆիզիկական անձի անունը, ազգանունը, բնակության վայրը, հեռախոսահամարը, էլեկտրոնային հասցեն)

Առաջադրանքի տրամադրման հիմքը *Կառուցապատողի հայտը, անշարժ գույքի իրավունքի պետական գրանցման N 24062022-07-0108 վկայական՝ տրված 24.06.2022թ., էսքիզային նախագիծը*

(կառուցապատման նպատակով ՀՀ օրենսդրությամբ սահմանված կարգով հողամասի տրամադրման, անշարժ գույքի փոփոխման իրավունքը հաստատող անհրաժեշտ փաստաթղթեր)

Առաջադրանքի գործողության ժամկետը *Մեկ տարի*

(ՀՀ կառավարության 19 մարտի 2015 թվականի N 596-Ն որոշման N1 հավելվածի 31-րդ կետին համապատասխան)

ՆԱԽԱԳԾՎՈՂ ՀՈՂԱՄԱՍԻ ԲՆՈՒԹԱԳԻՐԸ

(աստղանիշով (*) նշված դրույթների գրաֆիկական արտացոլումը տրամադրվում է կից ներկայացվող ամփոփ սխեմայով՝ Մ 1:500)

1.Հողամասը գտնվում է *նպատակային նշանակությունը՝ բնակավայրերի, գործառնական նշանակությունը՝ բնակելի կառուցապատման*

(հողամասի դիրքը քաղաքաշինական միջավայրում, դրա նպատակային և գործառնական նշանակությունը)

2.(*) Հողամասի չափերը *0,0277 հա*

(հողամասի սահմանները՝ կոորդինատային նշահարմամբ, մակերեսը, (հա)

3. Հողամասի առկա վիճակը *Հողամասը ծանրաբեռնված չէ*

(ոչնչնչի բնութագիրը, շենքերի (այդ թվում՝ քանդման ենթակա) առկայությունը (օգտագործումը, նշանակությունը, հարկայնությունը, շինաշրջանային նյութերը և այլն), կանաչապատումը, բարեկարգումը և այլ)

4.(*) Տրանսպորտային պայմանները *ներհամայնքային նշանակության ճանապարհ*

(ճանապարհների առկայությունը, երկաթուղային տրանսպորտի մոտեցումները և այլն)

5.(*) Ինժեներական ցանցեր և սարքավորումներ (ջրամատակարարման, կոյուղու, գազամատակարարման, տաք ջրի մատակարարման, էլեկտրամատակարարման, էլեկտրոնային հաղորդակցության համակարգեր)

Նախագծվող և կից տարածքներով անցնող ինժեներական գծեր և հաղորդակցուղիներ:

(նախագծվող հողամասով կամ կից տարածքով անցնող ինժեներական ենթակառուցվածքները, այդ թվում՝ ստորգետնյա)

6.(*) Կից հողամասեր *Հարևանությամբ գտնվող բնակելի տներ, հողամասեր և տարածքներ*

(կից հողօգտագործումների անվանումը և դրանց սահմանները՝ համաձայն ներկայացված սխեմայի)

7.Բնության հատուկ պահպանվող և (կամ) պատմամշակութային հուշարձանների տարածքներ (պահպանական գոտիներ) *Առկա չեն*

(հուշարձանի անվանումը, կարգավիճակը և այլն)

8.(*) Հատակագծային սահմանափակումներ *Հաշվի առնել կից տարածքներում առկա և նախատեսվող կառուցապատումը*

(տնողանքում գտնվող արտադրական, պաշտպանվող օբյեկտների, ինժեներատրանսպորտային ենթակառուցվածքների և այլ օբյեկտների նկատմամբ սահմանափակումները, այդ թվում՝ սերվիտուտները)

ՆԱԽԱԳԾԱՅԻՆ ՊԱՀԱՆՋՆԵՐԸ

(աստղանիշով (*) նշված դրույթների գրաֆիկական արտացոլումը տրամադրվում է կից ներկայացվող ամփոփ սխեմայով՝ Մ 1:500)

9.Ճարտարապետահատակագծային պահանջներ *մշակել նախագիծ՝ համայնք Աբովյան, գ. Առինջ Պ. Դուրյան թաղամաս 5-րդ փողոց 14/1 հասցեում գտնվող հողամասում՝ բնակելի տան և պարսպի կառուցում՝ անշարժ գույքի սեփականության իրավունքի վկայականով տրված հողամասի սահմաններում:*

(Ելնելով Հայաստանի Հանրապետության օրենսդրության և նորմատիվատեխնիկական փաստաթղթերի պահանջներից, առկա քաղաքաշինական ծրագրային փաստաթղթերի դրույթներից կամ դրանց բացակայության դեպքում՝ կազմավորված (կազմավորվող) քաղաքաշինական միջավայրի պայմաններից, առաջարկություններ ճակատների ձևավորման, տանիքների, արտաքին դռների, պատուհանների համամասնությունների և գունային լուծումների վերաբերյալ)

9.1. (*) Օբյեկտի հեռավորությունը կարմիր գծից (մետր) *ըստ նորմերի*

9.2. (*) հեռավորությունը հարևան հողակտորներից (օբյեկտներից) (մետր) *ըստ նորմերի*

9.3. թույլատրելի բարձրությունը (մետր) *մինչև 8,0 մ*

(սահմանային հարկայնության բարձրությունը գերազանցող շենքերի և շինությունների նախագծման դեպքում՝ ՀՇՆ II-6.02-2006 «Մեկամակարդակ շինարարություն.Նախագծման նորմեր» շինարարական նորմերով սահմանված պահանջների ապահովում (հատուկ հաշվարկային մեթոդներ, սեյսմակայունության բարձրացման միջոցառումներ և այլն))

9.4. կառուցապատման խտության գործակիցը (կառույցի (կառույցների) ընդհանուր մակերեսի հարաբերությունը հողամասի մակերեսին) *ըստ նորմերի*

9.5. կառուցապատման տոկոսը (կառուցապատվող (անբրանցիկ) տարածքի հարաբերությունը հողամասի մակերեսին՝ տոկոսներով) (%) *մինչև 40 %*

9.6. կանաչապատման տոկոսը (կանաչապատ տարածքի հարաբերությունը հողամասի մակերեսին՝ տոկոսներով) (%) *60 % և ավելի*

9.7. այլ պահանջներ

- *Հատակագծային լուծումները մշակել համաձայն պատվիրատուի առաջադրանքի՝ հաշվի առնելով նորմատիվային պահանջները*

10. Հողամասում գտնվող շենքերի և շինությունների քանդման կամ տեղափոխման (ապամոնտաժման) պայմանները և աշխատանքների հերթականությունը	Առկա չէ
11. Ստորգետնյա, կիսանկուղի և առաջին հարկերի տարածքների օգտագործման պայմանները	Համաձայն նորմերի
12. (*) Ինժեներական ցանցեր և սարքավորումներ	Պահանջներ գոյություն ունեցող և նախագծվող ենթակառուցվածքների ու ցանցերի նկատմամբ
12.1. (*) ջրամատակարարում, կոյուղի, տաք ջրամատակարարում	Կցվում է (համաձայն մատակարարող կազմակերպության տեխնիկական պայմանների)
12.2. (*) էլեկտրամատակարարում	Կցվում է (համաձայն մատակարարող կազմակերպության տեխնիկական պայմանների)
12.3 . (*) գազամատակարարում	Կցվում է (համաձայն մատակարարող կազմակերպության տեխնիկական պայմանների)
12.4. (*) էլեկտրոնային հաղորդակցության մալուխատար կոյուղու (ներառյալ դիտահորը) տեղադիրքը	Կցվում է (համաձայն ՀՀ կառավարության 19 մարտի 2015 թվականի N 596-Ն որոշման N 1 հավելվածի 57-րդ կետի 2-րդ ենթակետով սահմանված էլեկտրային տվյալների)
12.5. թույլ հոսանքներ	Առկա չեն
12.6. աղբահանություն	համայնքային
13. Տարածքի ինժեներական նախապատրաստում	Կազմակերպել տարածքի ջրահեռացում: (տնկիների կազմակերպման, ջրահեռացման, ինժեներական պաշտպանության միջոցառումները)
14. Բարեկարգում	Ազատ տարածքը բարեկարգել և կանաչապատել (ցանկրաֆոային պլանավորման վերաբերյալ պահանջներ, կանաչապատում, ճարտարապետական փոքր ձևեր, ցանկապատում, գովազդ և այլն)
15. Շինարարական նյութեր	Երկաթբետոնե տարրեր, քարե շար, ապակի, մետաղական տարրեր: (շինարարական նյութերի օգտագործման առաջարկությունները տանիքների, ճակատների լուծումների, արտաքին դռների, պատուհանների վերաբերյալ)
16. Պաշտպանական կառույցներ	Ըստ նախագծի (արտակարգ իրավիճակներում մարդկանց օբյեկտների պաշտպանության միջոցառումները)
17. Հակահրդեհային պահանջներ	Ապահովել հակահրդեհային նորմատիվ պահանջները (հակահրդեհային անվտանգության ապահովման միջոցառումները)
18. Հաշմանդամների և բնակչության սակավաշարժ խմբերի պաշտպանության միջոցառումներ	ապահովել հաշմանդամների և բնակչության սակավաշարժ խմբերի տեղաշարժը
19. Շրջակա միջավայրի պահպանում	ապահովել շրջակա միջավայրի պահպանման համապատասխան միջոցառումները (շրջակա միջավայրը փոփոխվող ազդեցություններից բացառելու միջոցառումները)
20. Շինարարության կազմակերպում	Ըստ նորմերի (առաջարկություններ շինարարության հետ կապված անբարենպաստ ազդեցության բացառման, բաղաքային տնտեսության և տրանսպորտի անխափան աշխատանքի ապահովման վերաբերյալ)
21. Առաջադրանքի գործողության ժամկետը և նախագծի մշակման փուլերը	մեկ տարի, ճարտարապետական մաս, կոնստրուկտիվ մաս (Նշվում են առաջադրանքի գործողության ժամկետը և նախագծի մշակման փուլերը)

ԼՐԱՑՈՒՑԻՉ ՊԱՅՄԱՆՆԵՐԸ

22. Նախագծային փաստաթղթերի փորձաքննությանը ներկայացվող պահանջներ	համաձայն ՀՀ կառավարության 19.03.2015թ. «Հայաստանի Հանրապետությունում կառուցապատման նպատակով թույլտվությունների և այլ փաստաթղթերի տրամադրման կարգը հաստատելու և Հայաստանի Հանրապետության կառավարության մի շարք որոշումներ ուժը կորցրած ճանաչելու մասին» N 596-Ն որոշման (Հայաստանի Հանրապետության օրենսդրությամբ սահմանված փորձաքննության տեսակը կամ նախագծողի երաշխավորագիրը՝ հղում կատարելով համապատասխան իրավական ակտին)
23. Միջանկյալ համաձայնեցում	Համաձայնեցում Աբովյան համայնքի ղեկավարի հետ (Իրավասու մարմնի կամ Հայաստանի Հանրապետության օրենսդրությամբ նախատեսված դեպքերում շահագրգիռ մարմինների հետ էսքիզային նախագծի նախնական համաձայնեցում, նշվում է նաև առաջադրանքի փոփոխման հնարավորությունը՝ ՀՀ կառավարության 19 մարտի 2015 թվականի N 596-Ն որոշման N 1 հավելվածի 87-րդ կետով նախատեսված դեպքում)
24. Հասարակական քննարկումներ	Նորմերի համաձայն (Հայաստանի Հանրապետության օրենսդրությամբ սահմանված դեպքերում և կարգով)
25. Համաձայնեցումներ	• Համաձայնեցում Աբովյան համայնքի ղեկավարի հետ: • Մինչև նախագծային աշխատանքները սկսելը համաձայնություն ձեռք բերել ավյալ ինժեներական ենթակառուցվածքների սեփականատերերի (օգտագործողների) հետ • Համաձայնեցում հարևան հողամասի սեփականատեր(երի) (օգտագործող(ների)) հետ (Նշվում են տվյալ օբյեկտի համաձայնեցման՝ օրենքով սահմանված պահանջները՝ հուշարձանների ու բնության պահպանության և այլ լիազորված մարմինների հետ, ինչպես նաև ՀՀ կառավարության 19 մարտի 2015 թվականի N 596-Ն որոշման N 1 հավելվածի 56-րդ կետով սահմանված դեպքերում՝ ինժեներական ենթակառուցվածքի սեփականատիրոջ (օգտագործողի) հետ)
26. Փոստային բաժանորդային պահարանների տեղադրում	չի պահանջվում
27. Այլ պայմաններ	• Նախագծի կազմը և բովանդակությունը համապատասխանեցնել ՀՀ կառավարությանն առընթեր քաղաքաշինության պետական կոմիտեի նախագահի 11.09.2017թ. «Բնակելի, հասարակական, արտադրական շենքերի և շինությունների նախագծային փաստաթղթերի կազմը և բովանդակությունը սահմանող կանոնները և ՀՀ քաղաքաշինության նախարարի 29.11.2006թ. հ.273-Ն հրամանն ուժը կորցրած ճանաչելու մասին» հ.128-Ն հրամանով հաստատված դրույթներին: • Շինությունը նախագծել ՀՀ քաղաքաշինության նախարարի 14.10.2014թ ՀՀՇ 30-01-2014 «Քաղաքաշինություն. քաղաքային և գյուղական բնակավայրերի հատակագծում և կառուցապատում» շինարարական նորմերը հաստատելու և Հայաստանի Հանրապետության քաղաքաշինության նախարարի 2001 թվականի հոկտեմբերի 1-ի n 82 հրամանում փոփոխություն կատարելու մասին» N 263-Ն հրամանով հաստատված դրույթներին համապատասխան: • Նախագիծը ներկայացնել համաձայնեցման երկու օրինակից:

ՀԱՅԱՍՏԱՆԻ ՀԱՆՐԱՊԵՏՈՒԹՅԱՆ
ԱԲՈՎՅԱՆ ՀԱՄԱՅՆՔԻ ՂԵԿԱՎԱՐ

ԷԴՈՒԱՐԴ ԲԱԲԱՅԱՆ

Կ.Տ.

ՀԱՅԱՍՏԱՆԻ ՀԱՆՐԱՊԵՏՈՒԹՅԱՆ
ԿՈՏԱՅՔԻ ՄԱՐԶԻ ԱԲՈՎՅԱՆ ՀԱՄԱՅՆՔԻ ՂԵԿԱՎԱՐ

Ո Ր Ո Շ Ո Ւ Մ

01 սեպտեմբերի 2022 թվականի N 2636

«ՀԱՅԱՍՏԱՆԻ ԷԼԵԿՏՐԱԿԱՆ ՑԱՆՑԵՐ» ՓԱԿ ԲԱԺՆԵՏԻՐԱԿԱՆ ԸՆԿԵՐՈՒԹՅԱՆԸ ԱԲՈՎՅԱՆ ՔԱՂԱՔԻ 1-ԻՆ ՄԻԿՐՈՇՐՋԱՆԻ ԹԻՎ 7/51 ՀԱՍՑԵՈՒՄ ԷԼԵԿՏՐԱՄԱՏԱԿԱՐԱՐՄԱՆ ՇԻՆԱՐԱՐՈՒԹՅԱՆ ԹՈՒՅԼՏՎՈՒԹՅՈՒՆ ՏԱԼՈՒ ՄԱՍԻՆ

Համաձայն «Տեղական ինքնակառավարման մասին» օրենքի 42-րդ հոդվածի 1-ին մասի 6-րդ կետի, Հայաստանի Հանրապետության կառավարության 2015 թվականի մարտի 19-ի N 596-Ն որոշման, Աբովյան համայնքի ավագանու 2022 թվականի ապրիլի 15-ի N 24-Ն որոշման, հաշվի առնելով «ՎՈԼԻՈՍ նախագծային ինստիտուտ» փակ բաժնետիրական ընկերության գրությունը (մուտք՝ 2022 թվականի հուլիսի 20-ի N S-858).

1.Համաձայնություն տալ «ՎՈԼԻՈՍ նախագծային ինստիտուտ» փակ բաժնետիրական ընկերությանը Աբովյան քաղաքի 1-ին միկրոշրջանի թիվ 7/51 հասցեում գտնվող Վալերի Նավասարդյանին պատկանող տարածքի 0,22 ԿՎ հզորությամբ էլեկտրամատակարարման մալուխային գիծը նախագծել «Հայաստանի էլեկտրական ցանցեր» փակ բաժնետիրական ընկերության կողմից տրված N 78833111 (7761-ԷՄ) տեխնիկական պայմանի ուղեգծով և «Հայաստանի էլեկտրական ցանցեր» փակ բաժնետիրական ընկերությանը տրամադրել էլեկտրամատակարարման շինարարության թույլտվություն (շինարարության թույլտվությունը կցվում է):

2.«Հայաստանի էլեկտրական ցանցեր» փակ բաժնետիրական ընկերությունը պարտավոր է Աբովյանի համայնքապետարանի 900105201454 հաշվեհամարին մուծել 45 000 (քառասունհինգ հազար) դրամ տեղական տուրք՝ շինարարության թույլտվության համար:

3.Շինարարական աշխատանքները կատարելիս անհրաժեշտ է տեղեկացնել «Աբովյանի համայնքային կոմունալ տնտեսություն» համայնքային ոչ առևտրային կազմակերպությանը, Հայաստանի Հանրապետության ոստիկանության Կոտայքի ճանապարհային ոստիկանությանը և մյուս շահագրգիռ կազմակերպություններին:

4. Քանդված հատվածները վերականգնել տասնհինգօրյա ժամկետում:

5. Սույն որոշումն ուժի մեջ է մտնում որոշման ընդունման մասին իրազեկելու օրվան հաջորդող օրվանից:

ՀԱՄԱՅՆՔԻ ՂԵԿԱՎԱՐ Է. ԲԱԲԱՅԱՆ

2022թ. սեպտեմբերի 01
ք. Աբովյան

ՀԱՅԱՍՏԱՆԻ ՀԱՆՐԱՊԵՏՈՒԹՅՈՒՆ

ԿՈՏԱՅՔԻ ՄԱՐԶ ԱԲՈՎՅԱՆ ՀԱՄԱՅՆՔ

ՇԻՆԱՐԱՐՈՒԹՅԱՆ ԹՈՒՅԼՏՎՈՒԹՅՈՒՆ N ԷԼ-77

«01» սեպտեմբերի 2022թ.

Տրված է կառուցապատող «ՀԱՅԱՍՏԱՆԻ ԷԼԵԿՏՐԱԿԱՆ ՑԱՆՑԵՐ» ՓԲԸ -ին՝
(իրավաբանական անձի անվանումը, պետական գրանցման)

ՀՀ Կոտայքի մարզ, Աբովյան քաղաք, 1-ին միկրոշրջան, 1-ին թաղամաս, 7/51 հասցեում
(վկայականի համարը, գտնվելու վայրը, հողամասի գտնվելու վայրը)

էլեկտրամատակարարման օբյեկտի
(օբյեկտի անվանումը, հակիրճ բնութագիրը, հիմնական ցուցանիշները)

կառուցման արդիականացման աշխատանքների կատարման համար:

1. Գծային ինժեներական ենթակառուցվածքների ստեղծման (արդիականացման) հետագիծ-նախագծային փաստաթղթերը մշակվել են «Աշխատանքային նախագիծ»
(նախագծային փաստաթղթերի տիպը)

«ՎՈԼԻՈՍ նախագծային ինստիտուտ» ՓԲԸ կողմից:
(նախագծային աշխատանքների նախագծողի անվանումը, լիցենզիայի համարը)

2. Շինարարական աշխատանքներն իրականացնել 6 ամսվա ընթացքում:
(ըստ շինարարության նորմատիվային տևողության)

3. Հատուկ պայմաններ՝

1) կառուցապատողը, նախքան շինարարությունն սկսելը, ինչպես նաև դրա ընթացքում, պարտավոր է հասցվելիք վնասների փոխհատուցման համար համաձայնության գալ կառուցապատման հետևանքով վնասներ կրող սուբյեկտների հետ.

2) շինարարության թույլտվությամբ սահմանված ժամկետներում կառուցապատումը չավարտելու դեպքում գործում են Հայաստանի Հանրապետության կառավարության 2015 թվականի մարտի 19-ի N 596-Ն որոշման N 1 հավելվածի 123-126-րդ կետերով սահմանված պահանջները:

4. Թույլտվության հիման վրա ցանկացած շինարարական և զուգահեռ աշխատանք կարող է իրականացվել բացառապես Հայաստանի Հանրապետության օրենսդրությանը, նախագծային փաստաթղթերին և նորմատիվ-տեխնիկական պահանջներին համապատասխան:

ՀԱՅԱՍՏԱՆԻ ՀԱՆՐԱՊԵՏՈՒԹՅԱՆ
ԱԲՈՎՅԱՆ ՀԱՄԱՅՆՔԻ ՂԵԿԱՎԱՐ ԷԴՈՒԱՐԴ ԲԱԲԱՅԱՆ

Կ. Տ.

ՀԱՅԱՍՏԱՆԻ ՀԱՆՐԱՊԵՏՈՒԹՅԱՆ
ԿՈՏԱՅՔԻ ՄԱՐԶԻ ԱԲՈՎՅԱՆ ՀԱՄԱՅՆՔԻ ՂԵԿԱՎԱՐ

Ո Ր Ո Շ Ո Ւ Մ

01 սեպտեմբերի 2022 թվականի N 2635

«ՀԱՅԱՍՏԱՆԻ ԷԼԵԿՏՐԱԿԱՆ ՑԱՆՑԵՐ» ՓԱԿ ԲԱԺՆԵՏԻՐԱԿԱՆ ԸՆԿԵՐՈՒԹՅԱՆԸ ԷԼԵԿՏՐԱՄԱՏԱԿԱՐԱՐՄԱՆ ՇԻՆԱՐԱՐՈՒԹՅԱՆ ԹՈՒՅԼՏՎՈՒԹՅՈՒՆ ՏԱԼՈՒ ՄԱՍԻՆ

Համաձայն «Տեղական ինքնակառավարման մասին» օրենքի 42-րդ հոդվածի 1-ին մասի 6-րդ կետի, Հայաստանի Հանրապետության կառավարության 2015 թվականի մարտի 19-ի N 596-Ն որոշման, Աբովյան համայնքի ավագանու 2022 թվականի ապրիլի 15-ի N 24-Ն որոշման, հաշվի առնելով «ՎՈԼԻՈՍ նախագծային ինստիտուտ» փակ բաժնետիրական ընկերության գրությունը (մուտք՝ 2022 թվականի օգոստոսի 02-ի N S-911).

1.Համաձայնություն տալ «ՎՈԼԻՈՍ նախագծային ինստիտուտ» փակ բաժնետիրական ընկերությանը Աբովյան համայնքի տարածքով անցնող Արզնի գյուղի (Աբովյան-Արզնի խճուղի) 4-րդ թաղամասի թիվ 84 հասցեում գտնվող Կարեն Հայրապետյանին պատկանող տարածքի 0,4 ԿՎ հզորությամբ էլեկտրամատակարարման մալուխային գիծը նախագծել «Հայաստանի էլեկտրական ցանցեր» փակ բաժնետիրական ընկերության կողմից տրված N 70809111 (6561-ԷՄ) տեխնիկական պայմանի ուղեգծով և «Հայաստանի էլեկտրական ցանցեր» փակ բաժնետիրական ընկերությանը տրամադրել էլեկտրամատակարարման շինարարության թույլտվություն (շինարարության թույլտվությունը կցվում է):

2.«Հայաստանի էլեկտրական ցանցեր» փակ բաժնետիրական ընկերությունը պարտավոր է Աբովյանի համայնքապետարանի 900105201454 հաշվեհամարին մուծել 45 000 (քառասունհինգ հազար) դրամ տեղական տուրք՝ շինարարության թույլտվության համար:

3.Շինարարական աշխատանքները կատարելիս անհրաժեշտ է տեղեկացնել «Աբովյանի համայնքային կոմունալ տնտեսություն» համայնքային ոչ առևտրային կազմակերպությանը, Հայաստանի Հանրապետության ոստիկանության Կոտայքի ճանապարհային ոստիկանությանը և մյուս շահագրգիռ կազմակերպություններին:

4. Քանդված հատվածները վերականգնել տասնհինգօրյա ժամկետում:

5. Սույն որոշումն ուժի մեջ է մտնում որոշման ընդունման մասին իրազեկելու օրվան հաջորդող օրվանից:

ՀԱՄԱՅՆՔԻ ՂԵԿԱՎԱՐ Է. ԲԱԲԱՅԱՆ

2022թ. սեպտեմբերի 01
ք. Աբովյան

ՀԱՅԱՍՏԱՆԻ ՀԱՆՐԱՊԵՏՈՒԹՅՈՒՆ

ԿՈՏԱՅՔԻ ՄԱՐԶ ԱԲՈՎՅԱՆ ՀԱՄԱՅՆՔ

ՇԻՆԱՐԱՐՈՒԹՅԱՆ ԹՈՒՅԼՏՎՈՒԹՅՈՒՆ N ԷԼ-76

«01» սեպտեմբերի 2022թ.

Տրված է կառուցապատող «ՀԱՅԱՍՏԱՆԻ ԷԼԵԿՏՐԱԿԱՆ ՑԱՆՑԵՐ» ՓԲԸ -ին՝
(իրավաբանական անձի անվանումը, պետական գրանցման)

ՀՀ Կոտայքի մարզ, Աբովյան համայնքի տարածքով անցնող, Արզնի գյուղ, (Աբովյան-Արզնի խճուղի) 4-րդ թաղամաս թիվ 84 հասցեում

(վկայականի համարը, գտնվելու վայրը, հողամասի գտնվելու վայրը)

էլեկտրամատակարարման օբյեկտի
(օբյեկտի անվանումը, հակիրճ բնութագիրը, հիմնական ցուցանիշները)

կառուցման արդիականացման աշխատանքների կատարման համար:

1. Գծային ինժեներական ենթակառուցվածքների ստեղծման (արդիականացման) հետագիծ-նախագծային փաստաթղթերը մշակվել են «Աշխատանքային նախագիծ»
(նախագծային փաստաթղթերի փուլը)

«ՎՈԼԻՈՍ նախագծային ինստիտուտ» ՓԲԸ կողմից:
(նախագծային աշխատանքների նախագահի անվանումը, լիցենզիայի հասցեն)

2. Շինարարական աշխատանքներն իրականացնել 6 ամսվա ընթացքում:
(ելնելով շինարարության նորմատիվային տևողությունից)

3. Հատուկ պայմաններ՝

1) կառուցապատողը, նախքան շինարարությունն սկսելը, ինչպես նաև դրա ընթացքում, պարտավոր է հասցվելիք վնասների փոխհատուցման համար համաձայնության գալ կառուցապատման հետևանքով վնասներ կրող սուբյեկտների հետ.

2) շինարարության թույլտվությամբ սահմանված ժամկետներում կառուցապատումը չավարտելու դեպքում գործում են Հայաստանի Հանրապետության կառավարության 2015 թվականի մարտի 19-ի N 596-Ն որոշման N 1 հավելվածի 123-126-րդ կետերով սահմանված պահանջները:

4. Թույլտվության հիման վրա ցանկացած շինարարական և զուգահեռ աշխատանք կարող է իրականացվել բացառապես Հայաստանի Հանրապետության օրենսդրությանը, նախագծային փաստաթղթերին և նորմատիվ-տեխնիկական պահանջներին համապատասխան:

ՀԱՅԱՍՏԱՆԻ ՀԱՆՐԱՊԵՏՈՒԹՅԱՆ
ԱԲՈՎՅԱՆ ՀԱՄԱՅՆՔԻ ՂԵԿԱՎԱՐ ԷԴՈՒԱՐԴ ԲԱԲԱՅԱՆ

Կ. Տ.

ՀԱՅԱՍՏԱՆԻ ՀԱՆՐԱՊԵՏՈՒԹՅԱՆ
ԿՈՏԱՅՔԻ ՄԱՐԶԻ ԱԲՈՎՅԱՆ ՀԱՄԱՅՆՔԻ ՂԵԿԱՎԱՐ

Ո Ր Ո Շ Ո Ւ Մ

31 օգոստոսի 2022 թվականի N 2632

ԱԲՈՎՅԱՆ ՀԱՄԱՅՆՔԻ ԱՐԱՄՈՒՍ ԳՅՈՒՂՈՒՄ ԳՏՆՎՈՂ 07-013-0148-0009 ԿԱԴԱՍՏՐԱՅԻՆ ԾԱԾԿԱԳՐՈՎ ՀԱՄԱՅՆՔԻ ՍԵՓԱԿԱՆՈՒԹՅՈՒՆ ՀԱՆԴԻՍԱՑՈՂ ՀՈՂԱՄԱՍՆ ՕՏԱՐԵԼՈՒ ՄԱՍԻՆ

Համաձայն Հողային օրենսգրքի 67-70-րդ հոդվածների, «Տեղական ինքնակառավարման մասին» օրենքի 35-րդ հոդվածի 1-ին մասի 16-րդ կետի, Հայաստանի Հանրապետության կառավարության 2001 թվականի ապրիլի 12-ի N 286 որոշմամբ հաստատված կարգի 22-28-րդ կետերի, Աբովյան համայնքի ավագանու 2022 թվականի ապրիլի 15-ի N 25-Ն և հունիսի 29-ի N 72-Ա որոշումների, հիմք ընդունելով հողամասն աճուրդով վաճառելու մասին 2022 թվականի օգոստոսի 24-ի N 15 արձանագրությունը.

1. Աբովյան համայնքի սեփականություն հանդիսացող (հիմք՝ 2021 թվականի ապրիլի 20-ի N 20042021-07-0053 վկայական) Աբովյան համայնքի Արամուս գյուղում գտնվող 07-013-0148-0009 կադաստրային ծածկագրով 20000.0 քառակուսի մետր մակերեսով հողամասն օտարել Տիգրան Ռուբենի Կարապետյանին:

2. Ընդունել ի գիտություն, որ սույն որոշման 1-ին կետում նշված հողամասը հանդիսանում է գյուղատնտեսական նշանակության այլ հողատեսք, վարելահող և դասվում է Ուրց-Կոտայք-Շամիրամ տարածագնահատման գոտու 3-րդ կարգին, հողամասի 1 քառակուսի մետրի կադաստրային արժեքը 159.5 (հարյուր հիսունինը ամբողջ հինգ) դրամ է, չի հանդիսանում Հողային օրենսգրքի 60-րդ հոդվածով սահմանված հողամաս:

3. Տիգրան Ռուբենի Կարապետյանը պարտավոր է.

1) համայնքապետարանի 900105201363 հաշվեհամարին վճարել 6 057 450 (վեց միլիոն հիսունյոթ հազար չորս հարյուր հիսուն) դրամ՝ հողամասի գինը.

2) համայնքապետարանի 900105201652 հաշվեհամարին վճարել 65 000 (վաթսունհինգ հազար) դրամ տեղական վճար՝ համայնքի տնօրինության ներքո գտնվող հողերը հատկացնելու դեպքում փաստաթղթերի (փաթեթի) նախապատրաստման համար:

4. Սահմանել, որ սույն որոշումից ծագող գույքային իրավունքների նոտարական ձևակերպման և պետական գրանցման հետ կապված վճարների ու տուրքերի վճարումը կատարվում է Տիգրան Ռուբենի Կարապետյանի կողմից:

5. Սույն որոշումն ուժի մեջ է մտնում Տիգրան Ռուբենի Կարապետյանին որոշման ընդունման մասին իրազեկելու օրվան հաջորդող օրվանից:

ՀԱՄԱՅՆՔԻ ՂԵԿԱՎԱՐ Է. ԲԱԲԱՅԱՆ

2022թ. օգոստոսի 31
ք. Աբովյան

ՀԱՅԱՍՏԱՆԻ ՀԱՆՐԱՊԵՏՈՒԹՅԱՆ
ԿՈՏԱՅՔԻ ՄԱՐԶԻ ԱԲՈՎՅԱՆ ՀԱՄԱՅՆՔԻ ՂԵԿԱՎԱՐ

Ո Ր Ո Շ Ո Ւ Մ

31 օգոստոսի 2022 թվականի N 2631

ԱԲՈՎՅԱՆ ՔԱՂԱՔԻ 2-ՐԴ ՄԻԿՐՈՇՐՋԱՆԻ ԹԻՎ 2/445 ՀԱՍՑԵՈՒՄ ԳՏՆՎՈՂ ՀԱՄԱՅՆՔԻ ՍԵՓԱԿԱՆՈՒԹՅՈՒՆ ՀԱՆԴԻՍԱՑՈՂ ՀՈՂԱՄԱՍՆ ՕՏԱՐԵԼՈՒ ՄԱՍԻՆ

Համաձայն Հողային օրենսգրքի 67-70-րդ հոդվածների, «Տեղական ինքնակառավարման մասին» օրենքի 35-րդ հոդվածի 1-ին մասի 16-րդ կետի, Հայաստանի Հանրապետության կառավարության 2001 թվականի ապրիլի 12-ի N 286 որոշմամբ հաստատված կարգի 22-28-րդ կետերի, Աբովյան համայնքի ավագանու 2022 թվականի ապրիլի 15-ի N 25-Ն, 26-Ն և հունիսի 29-ի N 72-Ա որոշումների, հիմք ընդունելով հողամասն աճուրդով վաճառելու մասին 2022 թվականի օգոստոսի 24-ի N 16 արձանագրությունը.

1. Աբովյան համայնքի սեփականություն հանդիսացող (հիմք՝ 2022 թվականի ապրիլի 11-ի N 11042022-07-0080 վկայական) Աբովյան քաղաքի 2-րդ միկրոշրջանի թիվ 2/445 հասցեում գտնվող 20.0 քառակուսի մետր մակերեսով հողամասն օտարել Իրինա Ռաֆիկի Մելտոնյանին:

2. Ընդունել ի գիտություն, որ սույն որոշման 1-ին կետում նշված հողամասը հանդիսանում է բնակավայրերի նշանակության բնակելի կառուցապատման հողամաս, գտնվում է տարածագնահատման 8-րդ գոտում, հողամասի 1 քառակուսի մետրի կադաստրային արժեքը 16 170.6 (տասնվեց հազար հարյուր յոթանասուն ամբողջ վեց) դրամ է, չի հանդիսանում Հողային օրենսգրքի 60-րդ հոդվածով սահմանված հողամաս:

3. Իրինա Ռաֆիկի Մելտոնյանը պարտավոր է.

1) համայնքապետարանի 900105201363 հաշվեհամարին վճարել 340 200 (երեք հարյուր քառասուն հազար երկու հարյուր) դրամ՝ հողամասի գինը.

2) համայնքապետարանի 900105201652 հաշվեհամարին վճարել 65 000 (վաթսունհինգ հազար) դրամ տեղական վճար՝ համայնքի տնօրինության ներքո գտնվող հողերը հատկացնելու դեպքում փաստաթղթերի (փաթեթի) նախապատրաստման համար, 5 000 (հինգ հազար) դրամ՝ հասցեի տրամադրման ծառայության վճար:

4. Սահմանել, որ սույն որոշումից ծագող գույքային իրավունքների նոտարական ձևակերպման և պետական գրանցման հետ կապված վճարների ու տուրքերի վճարումը կատարվում է Իրինա Ռաֆիկի Մելտոնյանի կողմից:

5. Սույն որոշումն ուժի մեջ է մտնում Իրինա Ռաֆիկի Մելտոնյանին որոշման ընդունման մասին իրազեկելու օրվան հաջորդող օրվանից:

ՀԱՄԱՅՆՔԻ ՂԵԿԱՎԱՐ **Է. ԲԱԲԱՅԱՆ**

2022թ. օգոստոսի 31
ք. Աբովյան

ՀԱՅԱՍՏԱՆԻ ՀԱՆՐԱՊԵՏՈՒԹՅԱՆ
ԿՈՏԱՅՔԻ ՄԱՐԶԻ ԱԲՈՎՅԱՆ ՀԱՄԱՅՆՔԻ ՂԵԿԱՎԱՐ

Ո Ր Ո Շ Ո Ւ Մ

31 օգոստոսի 2022 թվականի N 2630

ԱԲՈՎՅԱՆ ՀԱՄԱՅՆՔԻ ՎԵՐԻՆ ՊՏՂՆԻ ԳՅՈՒՂԻ ԵՐԵՎԱՆ-ՍԵՎԱՆ ՄԱՅՐՈՒՂՈՒ 1-2 ԿԻԼՈՄԵՏՐԻ ԹԻՎ 10 ՀԱՍՑԵՈՒՄ ԳՏՆՎՈՂ ՀԱՄԱՅՆՔԻ ՍԵՓԱԿԱՆՈՒԹՅՈՒՆ ՀԱՆԴԻՍԱՑՈՂ ՀՈՂԱՄԱՍ ՕՏԱՐԵԼՈՒ ՄԱՍԻՆ

Համաձայն Հողային օրենսգրքի 67-70-րդ հոդվածների, «Տեղական ինքնակառավարման մասին» օրենքի 35-րդ հոդվածի 1-ին մասի 16-րդ կետի, Հայաստանի Հանրապետության կառավարության 2001 թվականի ապրիլի 12-ի N 286 որոշմամբ հաստատված կարգի 22-28-րդ կետերի, Աբովյան համայնքի ավագանու 2022 թվականի ապրիլի 15-ի N 25-Ն, 26-Ն և հունիսի 29-ի N 72-Ա որոշումների, հիմք ընդունելով հողամասն աճուրդով վաճառելու մասին 2022 թվականի օգոստոսի 24-ի N 14 արձանագրությունը.

1. Աբովյան համայնքի սեփականություն հանդիսացող (հիմք՝ 2022 թվականի հունիսի 28-ի N 28062022-07-0165 վկայական) Աբովյան համայնքի Վերին Պտղնի գյուղի Երևան-Սևան մայրուղու 1-2 կիլոմետրի թիվ 10 հասցեում գտնվող 3000.0 քառակուսի մետր մակերեսով հողամասն օտարել Հայկ Արտաշեսի Գալստյանին:

2. Ընդունել ի գիտություն, որ սույն որոշման 1-ին կետում նշված հողամասը հանդիսանում է բնակավայրերի նշանակության բնակելի կառուցապատման հողամաս, գտնվում է տարածագնահատման 8-րդ գոտում, հողամասի 1 քառակուսի մետրի կադաստրային արժեքը 16 170.6 (տասնվեց հազար հարյուր յոթանասուն ամբողջ վեց) դրամ է, չի հանդիսանում Հողային օրենսգրքի 60-րդ հոդվածով սահմանված հողամաս:

3. Հայկ Արտաշեսի Գալստյանը պարտավոր է.

1) համայնքապետարանի 900105201363 հաշվեհամարին վճարել 50 956 500 (հիսուն միլիոն ինը հարյուր հիսունվեց հազար հինգ հարյուր) դրամ՝ հողամասի գինը.

2) համայնքապետարանի 900105201652 հաշվեհամարին վճարել 65 000 (վաթսունհինգ հազար) դրամ տեղական վճար՝ համայնքի տնօրինության ներքո գտնվող հողերը հատկացնելու դեպքում փաստաթղթերի (փաթեթի) նախապատրաստման համար, 5 000 (հինգ հազար) դրամ՝ հասցեի տրամադրման ծառայության վճար:

4. Սահմանել, որ սույն որոշումից ծագող գույքային իրավունքների նոտարական ձևակերպման և պետական գրանցման հետ կապված վճարների ու տուրքերի վճարումը կատարվում է Հայկ Արտաշեսի Գալստյանի կողմից:

5. Սույն որոշումն ուժի մեջ է մտնում Հայկ Արտաշեսի Գալստյանին որոշման ընդունման մասին իրազեկելու օրվան հաջորդող օրվանից:

ՀԱՄԱՅՆՔԻ ՂԵԿԱՎԱՐ Է. ԲԱԲԱՅԱՆ

2022թ. օգոստոսի 31
ք. Աբովյան

ՀԱՅԱՍՏԱՆԻ ՀԱՆՐԱՊԵՏՈՒԹՅԱՆ
ԿՈՏԱՅՔԻ ՄԱՐԶԻ ԱԲՈՎՅԱՆ ՀԱՄԱՅՆՔԻ ՂԵԿԱՎԱՐ

Ո Ր Ո Շ Ո Ւ Մ

31 օգոստոսի 2022 թվականի N 2629

ԱԲՈՎՅԱՆ ՔԱՂԱՔԻ ՕԳՈՍՏՈՍԻ 23-Ի ՓՈՂՈՑԻ ԹԻՎ 1/12/4 ՀԱՍՑԵՈՒՄ ԳՏՆՎՈՂ ՀԱՄԱՅՆՔԻ ՍԵՓԱԿԱՆՈՒԹՅՈՒՆ ՀԱՆԴԻՍԱՑՈՂ ՀՈՂԱՄԱՍ ՕՏԱՐԵԼՈՒ ՄԱՍԻՆ

Համաձայն Հողային օրենսգրքի 67-70-րդ հոդվածների, «Տեղական ինքնակառավարման մասին» օրենքի 35-րդ հոդվածի 1-ին մասի 16-րդ կետի, Հայաստանի Հանրապետության կառավարության 2001 թվականի ապրիլի 12-ի N 286 որոշմամբ հաստատված կարգի 22-28-րդ կետերի, Աբովյան համայնքի ավագանու 2022 թվականի ապրիլի 15-ի N 25-Ն, 26-Ն և հունիսի 29-ի N 72-Ա որոշումների, հիմք ընդունելով հողամասն աճուրդով վաճառելու մասին 2022 թվականի օգոստոսի 24-ի N 13 արձանագրությունը.

1. Աբովյան համայնքի սեփականություն հանդիսացող (հիմք՝ 2022 թվականի հունիսի 28-ի N 28062022-07-0068 վկայական) Աբովյան քաղաքի Օգոստոսի 23-ի փողոցի թիվ 1/12/4 հասցեում գտնվող 325.0 քառակուսի մետր մակերեսով հողամասն օտարել Բաբկեն Վարուժանի Հովակիմյանին:

2. Ընդունել ի գիտություն, որ սույն որոշման 1-ին կետում նշված հողամասը հանդիսանում է բնակավայրերի նշանակության բնակելի կառուցապատման հողամաս, գտնվում է տարածագնահատման 8-րդ գոտում, հողամասի 1 քառակուսի մետրի կադաստրային արժեքը 16 170.6 (տասնվեց հազար հարյուր յոթանասուն ամբողջ վեց) դրամ է, չի հանդիսանում Հողային օրենսգրքի 60-րդ հոդվածով սահմանված հողամաս:

3. Բաբկեն Վարուժանի Հովակիմյանը պարտավոր է.

1) համայնքապետարանի 900105201363 հաշվեհամարին վճարել 24 975 500 (քսանչորս միլիոն ինը հարյուր յոթանասունհինգ հազար հինգ հարյուր) դրամ՝ հողամասի գինը.

2) համայնքապետարանի 900105201652 հաշվեհամարին վճարել 65 000 (վաթսունհինգ հազար) դրամ տեղական վճար՝ համայնքի տնօրինության ներքո գտնվող հողերը հատկացնելու դեպքում փաստաթղթերի (փաթեթի) նախապատրաստման համար, 5 000 (հինգ հազար) դրամ՝ հասցեի տրամադրման ծառայության վճար:

4. Սահմանել, որ սույն որոշումից ծագող գույքային իրավունքների նոտարական ձևակերպման և պետական գրանցման հետ կապված վճարների ու տուրքերի վճարումը կատարվում է Բաբկեն Վարուժանի Հովակիմյանի կողմից:

5. Սույն որոշումն ուժի մեջ է մտնում Բաբկեն Վարուժանի Հովակիմյանին որոշման ընդունման մասին իրազեկելու օրվան հաջորդող օրվանից:

ՀԱՄԱՅՆՔԻ ՂԵԿԱՎԱՐ Է. ԲԱԲԱՅԱՆ

2022թ. օգոստոսի 31
ք. Աբովյան

ՀԱՅԱՍՏԱՆԻ ՀԱՆՐԱՊԵՏՈՒԹՅԱՆ
ԿՈՏԱՅՔԻ ՄԱՐԶԻ ԱԲՈՎՅԱՆ ՀԱՄԱՅՆՔԻ ՂԵԿԱՎԱՐ

Ո Ր Ո Շ Ո Ւ Մ

31 օգոստոսի 2022 թվականի N 2628

ԱԲՈՎՅԱՆ ՔԱՂԱՔԻ 3-ՐԴ ՄԻԿՐՈՇՐՋԱՆԻ ԹԻՎ 9/520/1/1 ՀԱՍՑԵՈՒՄ ԳՏՆՎՈՂ ՀԱՄԱՅՆՔԻ ՍԵՓԱԿԱՆՈՒԹՅՈՒՆ ՀԱՆԴԻՍԱՑՈՂ ՀՈՂԱՄԱՍ ՕՏԱՐԵԼՈՒ ՄԱՍԻՆ

Համաձայն Հողային օրենսգրքի 67-70-րդ հոդվածների, «Տեղական ինքնակառավարման մասին» օրենքի 35-րդ հոդվածի 1-ին մասի 16-րդ կետի, Հայաստանի Հանրապետության կառավարության 2001 թվականի ապրիլի 12-ի N 286 որոշմամբ հաստատված կարգի 22-28-րդ կետերի, Աբովյան համայնքի ավագանու 2022 թվականի ապրիլի 15-ի N 25-Ն, 26-Ն և հունիսի 29-ի N 72-Ա որոշումների, հիմք ընդունելով հողամասն աճուրդով վաճառելու մասին 2022 թվականի օգոստոսի 24-ի N 12 արձանագրությունը.

1. Աբովյան համայնքի սեփականություն հանդիսացող (հիմք՝ 2022 թվականի հունիսի 28-ի N 28062022-07-0060 վկայական) Աբովյան քաղաքի 3-րդ միկրոշրջանի թիվ 9/520/1/1 հասցեում գտնվող 48.9 քառակուսի մետր մակերեսով հողամասն օտարել Արա Վարուժանի Մելքոնյանին:

2. Ընդունել ի գիտություն, որ սույն որոշման 1-ին կետում նշված հողամասը հանդիսանում է բնակավայրերի նշանակության բնակելի կառուցապատման հողամաս, գտնվում է տարածագնահատման 10-րդ գոտում, հողամասի 1 քառակուսի մետրի կադաստրային արժեքը 6 830.4 (վեց հազար ութ հարյուր երեսուն ամբողջ չորս) դրամ է, չի հանդիսանում Հողային օրենսգրքի 60-րդ հոդվածով սահմանված հողամաս:

3. Արա Վարուժանի Մելքոնյանը պարտավոր է.

1) համայնքապետարանի 900105201363 հաշվեհամարին վճարել 351 750 (երեք հարյուր հիսունմեկ հազար յոթ հարյուր հիսուն) դրամ՝ հողամասի գինը.

2) համայնքապետարանի 900105201652 հաշվեհամարին վճարել 65 000 (վաթսունհինգ հազար) դրամ տեղական վճար՝ համայնքի տնօրինության ներքո գտնվող հողերը հատկացնելու դեպքում փաստաթղթերի (փաթեթի) նախապատրաստման համար, 5 000 (հինգ հազար) դրամ՝ հասցեի տրամադրման ծառայության վճար:

4. Սահմանել, որ սույն որոշումից ծագող գույքային իրավունքների նոտարական ձևակերպման և պետական գրանցման հետ կապված վճարների ու տուրքերի վճարումը կատարվում է Արա Վարուժանի Մելքոնյանի կողմից:

5. Սույն որոշումն ուժի մեջ է մտնում Արա Վարուժանի Մելքոնյանին որոշման ընդունման մասին իրազեկելու օրվան հաջորդող օրվանից:

ՀԱՄԱՅՆՔԻ ՂԵԿԱՎԱՐ Է. ԲԱԲԱՅԱՆ

2022թ. օգոստոսի 31
ք. Աբովյան

ՀԱՅԱՍՏԱՆԻ ՀԱՆՐԱՊԵՏՈՒԹՅԱՆ
ԿՈՏԱՅՔԻ ՄԱՐԶԻ ԱԲՈՎՅԱՆ ՀԱՄԱՅՆՔԻ ՂԵԿԱՎԱՐ

Ո Ր Ո Շ Ո Ւ Մ

31 օգոստոսի 2022 թվականի N 2627

ԱԲՈՎՅԱՆ ՔԱՂԱՔԻ 4-ՐԴ ՄԻԿՐՈՇՐՋԱՆԻ ԹԻՎ 9/20 ՀԱՍՑԵՈՒՄ ԳՏՆՎՈՂ ՀԱՄԱՅՆՔԻ ՍԵՓԱԿԱՆՈՒԹՅՈՒՆ ՀԱՆԴԻՍԱՑՈՂ ՀՈՂԱՄԱՍ ՕՏԱՐԵԼՈՒ ՄԱՍԻՆ

Համաձայն Հողային օրենսգրքի 67-70-րդ հոդվածների, «Տեղական ինքնակառավարման մասին» օրենքի 35-րդ հոդվածի 1-ին մասի 16-րդ կետի, Հայաստանի Հանրապետության կառավարության 2001 թվականի ապրիլի 12-ի N 286 որոշմամբ հաստատված կարգի 22-28-րդ կետերի, Աբովյան համայնքի ավագանու 2022 թվականի ապրիլի 15-ի N 25-Ն, 26-Ն և հունիսի 29-ի N 72-Ա որոշումների, հիմք ընդունելով հողամասն աճուրդով վաճառելու մասին 2022 թվականի օգոստոսի 24-ի N 11 արձանագրությունը.

1. Աբովյան համայնքի սեփականություն հանդիսացող (հիմք՝ 2009 թվականի հուլիսի 17-ի N 2417333 վկայական) Աբովյան քաղաքի 4-րդ միկրոշրջանի թիվ 9/20 հասցեում գտնվող 19.8 քառակուսի մետր մակերեսով հողամասն օտարել Վարուժան Ռաֆիկի Մարգարյանին:

2. Ընդունել ի գիտություն, որ սույն որոշման 1-ին կետում նշված հողամասը հանդիսանում է բնակավայրերի նշանակության ավտոտնակի կառուցման հողամաս, գտնվում է տարածագնահատման 10-րդ գոտում, հողամասի 1 քառակուսի մետրի կադաստրային արժեքը 6 830.4 (վեց հազար ութ հարյուր երեսուն ամբողջ չորս) դրամ է, չի հանդիսանում Հողային օրենսգրքի 60-րդ հոդվածով սահմանված հողամաս:

3. Վարուժան Ռաֆիկի Մարգարյանը պարտավոր է.

1) համայնքապետարանի 900105201363 հաշվեհամարին վճարել 142 800 (հարյուր քառասուներկու հազար ութ հարյուր) դրամ՝ հողամասի գինը.

2) համայնքապետարանի 900105201652 հաշվեհամարին վճարել 65 000 (վաթսունհինգ հազար) դրամ տեղական վճար՝ համայնքի տնօրինության ներքո գտնվող հողերը հատկացնելու դեպքում փաստաթղթերի (փաթեթի) նախապատրաստման համար, 5 000 (հինգ հազար) դրամ՝ հասցեի տրամադրման ծառայության վճար:

4. Սահմանել, որ սույն որոշումից ծագող գույքային իրավունքների նոտարական ձևակերպման և պետական գրանցման հետ կապված վճարների ու տուրքերի վճարումը կատարվում է Վարուժան Ռաֆիկի Մարգարյանի կողմից:

5. Սույն որոշումն ուժի մեջ է մտնում Վարուժան Ռաֆիկի Մարգարյանին որոշման ընդունման մասին իրազեկելու օրվան հաջորդող օրվանից:

ՀԱՄԱՅՆՔԻ ՂԵԿԱՎԱՐ Է. ԲԱԲԱՅԱՆ

2022թ. օգոստոսի 31
ք. Աբովյան

ՀԱՅԱՍՏԱՆԻ ՀԱՆՐԱՊԵՏՈՒԹՅԱՆ
ԿՈՏԱՅՔԻ ՄԱՐԶԻ ԱԲՈՎՅԱՆ ՀԱՄԱՅՆՔԻ ՂԵԿԱՎԱՐ

Ո Ր Ո Շ Ո Ւ Մ

31 օգոստոսի 2022 թվականի N 2626

ԱԲՈՎՅԱՆ ՔԱՂԱՔԻ 4-ՐԴ ՄԻԿՐՈՇՐՋԱՆԻ ԹԻՎ 9/59 ՀԱՍՑԵՈՒՄ ԳՏՆՎՈՂ ՀԱՄԱՅՆՔԻ ՍԵՓԱԿԱՆՈՒԹՅՈՒՆ ՀԱՆԴԻՍԱՑՈՂ ՀՈՂԱՄԱՍ ՕՏԱՐԵԼՈՒ ՄԱՍԻՆ

Համաձայն Հողային օրենսգրքի 67-70-րդ հոդվածների, «Տեղական ինքնակառավարման մասին» օրենքի 35-րդ հոդվածի 1-ին մասի 16-րդ կետի, Հայաստանի Հանրապետության կառավարության 2001 թվականի ապրիլի 12-ի N 286 որոշմամբ հաստատված կարգի 22-28-րդ կետերի, Աբովյան համայնքի ավագանու 2022 թվականի ապրիլի 15-ի N 25-Ն, 26-Ն և հունիսի 29-ի N 72-Ա որոշումների, հիմք ընդունելով հողամասն աճուրդով վաճառելու մասին 2022 թվականի օգոստոսի 24-ի N 10 արձանագրությունը.

1. Աբովյան համայնքի սեփականություն հանդիսացող (հիմք՝ 2009 թվականի հուլիսի 10-ի N 2425297 վկայական) Աբովյան քաղաքի 4-րդ միկրոշրջանի թիվ 9/59 հասցեում գտնվող 19.8 քառակուսի մետր մակերեսով հողամասն օտարել Մանվել Սամվելի Գրիգորյանին:

2. Ընդունել ի գիտություն, որ սույն որոշման 1-ին կետում նշված հողամասը հանդիսանում է բնակավայրերի նշանակության ավտոտնակի կառուցման հողամաս, գտնվում է տարածագնահատման 10-րդ գոտում, հողամասի 1 քառակուսի մետրի կադաստրային արժեքը 6 830.4 (վեց հազար ութ հարյուր երեսուն ամբողջ չորս) դրամ է, չի հանդիսանում Հողային օրենսգրքի 60-րդ հոդվածով սահմանված հողամաս:

3. Մանվել Սամվելի Գրիգորյանը պարտավոր է.

1) համայնքապետարանի 900105201363 հաշվեհամարին վճարել 142 800 (հարյուր քառասուներկու հազար ութ հարյուր) դրամ՝ հողամասի գինը.

2) համայնքապետարանի 900105201652 հաշվեհամարին վճարել 65 000 (վաթսունհինգ հազար) դրամ տեղական վճար՝ համայնքի տնօրինության ներքո գտնվող հողերը հատկացնելու դեպքում փաստաթղթերի (փաթեթի) նախապատրաստման համար, 5 000 (հինգ հազար) դրամ՝ հասցեի տրամադրման ծառայության վճար:

4. Սահմանել, որ սույն որոշումից ծագող գույքային իրավունքների նոտարական ձևակերպման և պետական գրանցման հետ կապված վճարների ու տուրքերի վճարումը կատարվում է Մանվել Սամվելի Գրիգորյանի կողմից:

5. Սույն որոշումն ուժի մեջ է մտնում Մանվել Սամվելի Գրիգորյանին որոշման ընդունման մասին իրազեկելու օրվան հաջորդող օրվանից:

ՀԱՄԱՅՆՔԻ ՂԵԿԱՎԱՐ **Է. ԲԱԲԱՅԱՆ**

2022թ. օգոստոսի 31
ք. Աբովյան

ՀԱՅԱՍՏԱՆԻ ՀԱՆՐԱՊԵՏՈՒԹՅԱՆ
ԿՈՏԱՅՔԻ ՄԱՐԶԻ ԱԲՈՎՅԱՆ ՀԱՄԱՅՆՔԻ ՂԵԿԱՎԱՐ

Ո Ր Ո Շ Ո Ւ Մ

31 օգոստոսի 2022 թվականի N 2625

ԱԲՈՎՅԱՆ ՔԱՂԱՔԻ 4-ՐԴ ՄԻԿՐՈՇՐՋԱՆԻ ԹԻՎ 4/312/3 ՀԱՍՑԵՈՒՄ ԳՏՆՎՈՂ ՀԱՄԱՅՆՔԻ ՍԵՓԱԿԱՆՈՒԹՅՈՒՆ ՀԱՆԴԻՍԱՑՈՂ ՀՈՂԱՄԱՍ ՕՏԱՐԵԼՈՒ ՄԱՍԻՆ

Համաձայն Հողային օրենսգրքի 67-70-րդ հոդվածների, «Տեղական ինքնակառավարման մասին» օրենքի 35-րդ հոդվածի 1-ին մասի 16-րդ կետի, Հայաստանի Հանրապետության կառավարության 2001 թվականի ապրիլի 12-ի N 286 որոշմամբ հաստատված կարգի 22-28-րդ կետերի, Աբովյան համայնքի ավագանու 2022 թվականի ապրիլի 15-ի N 25-Ն, 26-Ն և հունիսի 29-ի N 72-Ա որոշումների, հիմք ընդունելով հողամասն աճուրդով վաճառելու մասին 2022 թվականի օգոստոսի 24-ի N 9 արձանագրությունը.

1. Աբովյան համայնքի սեփականություն հանդիսացող (հիմք՝ 2022 թվականի ապրիլի 11-ի N 11042022-07-0032 վկայական) Աբովյան քաղաքի 4-րդ միկրոշրջանի թիվ 4/312/3 հասցեում գտնվող 52.9 քառակուսի մետր մակերեսով հողամասն օտարել Կարեն Արսենի Գրիգորյանին:

2. Ընդունել ի գիտություն, որ սույն որոշման 1-ին կետում նշված հողամասը հանդիսանում է բնակավայրերի նշանակության բնակելի կառուցապատման հողամաս, գտնվում է տարածագնահատման 9-րդ գոտում, հողամասի 1 քառակուսի մետրի կադաստրային արժեքը 10 510.3 (տասը հազար հինգ հարյուր տասն ամբողջ երեք) դրամ է, չի հանդիսանում Հողային օրենսգրքի 60-րդ հոդվածով սահմանված հողամաս:

3. Կարեն Արսենի Գրիգորյանը պարտավոր է.

1) համայնքապետարանի 900105201363 հաշվեհամարին վճարել 584 850 (հինգ հարյուր ութսունչորս հազար ութ հարյուր հիսուն) դրամ՝ հողամասի գինը.

2) համայնքապետարանի 900105201652 հաշվեհամարին վճարել 65 000 (վաթսունհինգ հազար) դրամ տեղական վճար՝ համայնքի տնօրինության ներքո գտնվող հողերը հատկացնելու դեպքում փաստաթղթերի (փաթեթի) նախապատրաստման համար, 5 000 (հինգ հազար) դրամ՝ հասցեի տրամադրման ծառայության վճար:

4. Սահմանել, որ սույն որոշումից ծագող գույքային իրավունքների նոտարական ձևակերպման և պետական գրանցման հետ կապված վճարների ու տուրքերի վճարումը կատարվում է Կարեն Արսենի Գրիգորյանի կողմից:

5. Սույն որոշումն ուժի մեջ է մտնում Կարեն Արսենի Գրիգորյանին որոշման ընդունման մասին իրազեկելու օրվան հաջորդող օրվանից:

ՀԱՄԱՅՆՔԻ ՂԵԿԱՎԱՐ **Է. ԲԱԲԱՅԱՆ**

2022թ. օգոստոսի 31
ք. Աբովյան

ՀԱՅԱՍՏԱՆԻ ՀԱՆՐԱՊԵՏՈՒԹՅԱՆ
ԿՈՏԱՅՔԻ ՄԱՐԶԻ ԱԲՈՎՅԱՆ ՀԱՄԱՅՆՔԻ ՂԵԿԱՎԱՐ

Ո Ր Ո Շ Ո Ւ Մ

31 օգոստոսի 2022 թվականի N 2624

ԱԲՈՎՅԱՆ ՔԱՂԱՔԻ ՀԱՏԻՍԻ ՓՈՂՈՑԻ ԹԻՎ 123 ՀԱՍՑԵՈՒՄ ԳՏՆՎՈՂ ՀԱՄԱՅՆՔԻ ՍԵՓԱԿԱՆՈՒԹՅՈՒՆ ՀԱՆԴԻՍԱՑՈՂ ՀՈՂԱՄԱՍՆ ՕՏԱՐԵԼՈՒ ՄԱՍԻՆ

Համաձայն Հողային օրենսգրքի 67-70-րդ հոդվածների, «Տեղական ինքնակառավարման մասին» օրենքի 35-րդ հոդվածի 1-ին մասի 16-րդ կետի, Հայաստանի Հանրապետության կառավարության 2001 թվականի ապրիլի 12-ի N 286 որոշմամբ հաստատված կարգի 22-28-րդ կետերի, Աբովյան համայնքի ավագանու 2022 թվականի ապրիլի 15-ի N 25-Ն, 26-Ն և հունիսի 29-ի N 72-Ա որոշումների, հիմք ընդունելով հողամասն աճուրդով վաճառելու մասին 2022 թվականի օգոստոսի 24-ի N 8 արձանագրությունը.

1. Աբովյան համայնքի սեփականություն հանդիսացող (հիմք՝ 2022 թվականի մայիսի 12-ի N 12052022-07-0096 վկայական) Աբովյան քաղաքի Հատիսի փողոցի թիվ 123 հասցեում գտնվող 14.9 քառակուսի մետր մակերեսով հողամասն օտարել Անի Դավթի Բարխուդարյանին:

2. Ընդունել ի գիտություն, որ սույն որոշման 1-ին կետում նշված հողամասը հանդիսանում է բնակավայրերի նշանակության բնակելի կառուցապատման հողամաս, գտնվում է տարածագնահատման 9-րդ գոտում, հողամասի 1 քառակուսի մետրի կադաստրային արժեքը 10 510.3 (տասը հազար հինգ հարյուր տասն ամբողջ երեք) դրամ է, չի հանդիսանում Հողային օրենսգրքի 60-րդ հոդվածով սահմանված հողամաս:

3. Անի Դավթի Բարխուդարյանը պարտավոր է.

1) համայնքապետարանի 900105201363 հաշվեհամարին վճարել 525 000 (հինգ հարյուր քսանհինգ հազար) դրամ՝ հողամասի գինը.

2) համայնքապետարանի 900105201652 հաշվեհամարին վճարել 65 000 (վաթսունհինգ հազար) դրամ տեղական վճար՝ համայնքի տնօրինության ներքո գտնվող հողերը հատկացնելու դեպքում փաստաթղթերի (փաթեթի) նախապատրաստման համար, 5 000 (հինգ հազար) դրամ՝ հասցեի տրամադրման ծառայության վճար:

4. Սահմանել, որ սույն որոշումից ծագող գույքային իրավունքների նոտարական ձևակերպման և պետական գրանցման հետ կապված վճարների ու տուրքերի վճարումը կատարվում է Անի Դավթի Բարխուդարյանի կողմից:

5. Սույն որոշումն ուժի մեջ է մտնում Անի Դավթի Բարխուդարյանին որոշման ընդունման մասին իրազեկելու օրվան հաջորդող օրվանից:

ՀԱՄԱՅՆՔԻ ՂԵԿԱՎԱՐ **Է. ԲԱԲԱՅԱՆ**

2022թ. օգոստոսի 31
ք. Աբովյան

ՀԱՅԱՍՏԱՆԻ ՀԱՆՐԱՊԵՏՈՒԹՅԱՆ
ԿՈՏԱՅՔԻ ՄԱՐԶԻ ԱԲՈՎՅԱՆ ՀԱՄԱՅՆՔԻ ՂԵԿԱՎԱՐ

Ո Ր Ո Շ Ո Ւ Մ

31 օգոստոսի 2022 թվականի N 2623

ԱԲՈՎՅԱՆ ՔԱՂԱՔԻ 5-ՐԴ ՄԻԿՐՈՇՐՋԱՆԻ ԹԻՎ 1/1/20 ՀԱՍՑԵՈՒՄ ԳՏՆՎՈՂ ՀԱՄԱՅՆՔԻ ՍԵՓԱԿԱՆՈՒԹՅՈՒՆ ՀԱՆԴԻՍԱՑՈՂ ՀՈՂԱՄԱՍՆ ՕՏԱՐԵԼՈՒ ՄԱՍԻՆ

Համաձայն Հողային օրենսգրքի 67-70-րդ հոդվածների, «Տեղական ինքնակառավարման մասին» օրենքի 35-րդ հոդվածի 1-ին մասի 16-րդ կետի, Հայաստանի Հանրապետության կառավարության 2001 թվականի ապրիլի 12-ի N 286 որոշմամբ հաստատված կարգի 22-28-րդ կետերի, Աբովյան համայնքի ավագանու 2022 թվականի ապրիլի 15-ի N 25-Ն, 26-Ն և հունիսի 29-ի N 72-Ա որոշումների, հիմք ընդունելով հողամասն աճուրդով վաճառելու մասին 2022 թվականի օգոստոսի 24-ի N 7 արձանագրությունը.

1. Աբովյան համայնքի սեփականություն հանդիսացող (հիմք՝ 2016 թվականի օգոստոսի 30-ի N 30082016-07-0040 վկայական) Աբովյան քաղաքի 5-րդ միկրոշրջանի թիվ 1/1/20 հասցեում գտնվող 1150.7 քառակուսի մետր մակերեսով հողամասն օտարել Դավիթ Էդվարդի Նազարյանին:

2. Ընդունել ի գիտություն, որ սույն որոշման 1-ին կետում նշված հողամասը հանդիսանում է բնակավայրերի նշանակության բնակելի կառուցապատման հողամաս, գտնվում է տարածագնահատման 11-րդ գոտում, հողամասի 1 քառակուսի մետրի կադաստրային արժեքը 4 440.2 (չորս հազար չորս հարյուր քառասուն ամբողջ երկու) դրամ է, չի հանդիսանում Հողային օրենսգրքի 60-րդ հոդվածով սահմանված հողամաս:

3. Դավիթ Էդվարդի Նազարյանը պարտավոր է.

1) համայնքապետարանի 900105201363 հաշվեհամարին վճարել 5 367 600 (հինգ միլիոն երեք հարյուր վաթսունյոթ հազար վեց հարյուր) դրամ՝ հողամասի գինը.

2) համայնքապետարանի 900105201652 հաշվեհամարին վճարել 65 000 (վաթսունհինգ հազար) դրամ տեղական վճար՝ համայնքի տնօրինության ներքո գտնվող հողերը հատկացնելու դեպքում փաստաթղթերի (փաթեթի) նախապատրաստման համար, 5 000 (հինգ հազար) դրամ՝ հասցեի տրամադրման ծառայության վճար:

4. Սահմանել, որ սույն որոշումից ծագող գույքային իրավունքների նոտարական ձևակերպման և պետական գրանցման հետ կապված վճարների ու տուրքերի վճարումը կատարվում է Դավիթ Էդվարդի Նազարյանի կողմից:

5. Սույն որոշումն ուժի մեջ է մտնում Դավիթ Էդվարդի Նազարյանին որոշման ընդունման մասին իրազեկելու օրվան հաջորդող օրվանից:

ՀԱՄԱՅՆՔԻ ՂԵԿԱՎԱՐ Է. ԲԱԲԱՅԱՆ

2022թ. օգոստոսի 31
ք. Աբովյան

ՀԱՅԱՍՏԱՆԻ ՀԱՆՐԱՊԵՏՈՒԹՅԱՆ
ԿՈՏԱՅՔԻ ՄԱՐԶԻ ԱԲՈՎՅԱՆ ՀԱՄԱՅՆՔԻ ՂԵԿԱՎԱՐ

Ո Ր Ո Շ Ո Ւ Մ

31 օգոստոսի 2022 թվականի N 2622

ԱԲՈՎՅԱՆ ՔԱՂԱՔԻ 5-ՐԴ ՄԻԿՐՈՇՐՋԱՆԻ 1-ԻՆ ԹԱՂԱՄԱՍԻ ԹԻՎ 124 ՀԱՍՑԵՈՒՄ ԳՏՆՎՈՂ ՀԱՄԱՅՆՔԻ ՍԵՓԱԿԱՆՈՒԹՅՈՒՆ ՀԱՆԴԻՍԱՑՈՂ ՀՈՂԱՄԱՍՆ ՕՏԱՐԵԼՈՒ ՄԱՍԻՆ

Համաձայն Հողային օրենսգրքի 67-70-րդ հոդվածների, «Տեղական ինքնակառավարման մասին» օրենքի 35-րդ հոդվածի 1-ին մասի 16-րդ կետի, Հայաստանի Հանրապետության կառավարության 2001 թվականի ապրիլի 12-ի N 286 որոշմամբ հաստատված կարգի 22-28-րդ կետերի, Աբովյան համայնքի ավագանու 2022 թվականի ապրիլի 15-ի N 25-Ն, 26-Ն և հունիսի 29-ի N 72-Ա որոշումների, հիմք ընդունելով հողամասն աճուրդով վաճառելու մասին 2022 թվականի օգոստոսի 24-ի N 6 արձանագրությունը.

1. Աբովյան համայնքի սեփականություն հանդիսացող (հիմք՝ 2011 թվականի մարտի 15-ի N 2808835 վկայական) Աբովյան քաղաքի 5-րդ միկրոշրջանի 1-ին թաղամասի թիվ 124 հասցեում գտնվող 525.0 քառակուսի մետր մակերեսով հողամասն օտարել Արթուր Անդրանիկի Ջաղասբանյանին:

2. Ընդունել ի գիտություն, որ սույն որոշման 1-ին կետում նշված հողամասը հանդիսանում է բնակավայրերի նշանակության բնակելի կառուցապատման հողամաս, գտնվում է տարածագնահատման 11-րդ գոտում, հողամասի 1 քառակուսի մետրի կադաստրային արժեքը 4 440.2 (չորս հազար չորս հարյուր քառասուն ամբողջ երկու) դրամ է, չի հանդիսանում Հողային օրենսգրքի 60-րդ հոդվածով սահմանված հողամաս:

3. Արթուր Անդրանիկի Ջաղասբանյանը պարտավոր է.

1) համայնքապետարանի 900105201363 հաշվեհամարին վճարել 5 363 600 (հինգ միլիոն երեք հարյուր վաթսուներեք հազար վեց հարյուր) դրամ՝ հողամասի գինը.

2) համայնքապետարանի 900105201652 հաշվեհամարին վճարել 65 000 (վաթսունհինգ հազար) դրամ տեղական վճար՝ համայնքի տնօրինության ներքո գտնվող հողերը հատկացնելու դեպքում փաստաթղթերի (փաթեթի) նախապատրաստման համար, 5 000 (հինգ հազար) դրամ՝ հասցեի տրամադրման ծառայության վճար:

4. Սահմանել, որ սույն որոշումից ծագող գույքային իրավունքների նոտարական ձևակերպման և պետական գրանցման հետ կապված վճարների ու տուրքերի վճարումը կատարվում է Արթուր Անդրանիկի Ջաղասբանյանի կողմից:

5. Սույն որոշումն ուժի մեջ է մտնում Արթուր Անդրանիկի Ջաղասբանյանին որոշման ընդունման մասին իրազեկելու օրվան հաջորդող օրվանից:

ՀԱՄԱՅՆՔԻ ՂԵԿԱՎԱՐ Է. ԲԱԲԱՅԱՆ

2022թ. օգոստոսի 31
ք. Աբովյան

ՀԱՅԱՍՏԱՆԻ ՀԱՆՐԱՊԵՏՈՒԹՅԱՆ
ԿՈՏԱՅՔԻ ՄԱՐԶԻ ԱԲՈՎՅԱՆ ՀԱՄԱՅՆՔԻ ՂԵԿԱՎԱՐ

Ո Ր Ո Շ Ո Ւ Մ

31 օգոստոսի 2022 թվականի N 2621

ԱԲՈՎՅԱՆ ՔԱՂԱՔԻ 5-ՐԴ ՄԻԿՐՈՇՐՋԱՆԻ 1-ԻՆ ԹԱՂԱՄԱՍԻ ԹԻՎ 118 ՀԱՍՑԵՈՒՄ ԳՏՆՎՈՂ ՀԱՄԱՅՆՔԻ ՍԵՓԱԿԱՆՈՒԹՅՈՒՆ ՀԱՆԴԻՍԱՑՈՂ ՀՈՂԱՄԱՍՆ ՕՏԱՐԵԼՈՒ ՄԱՍԻՆ

Համաձայն Հողային օրենսգրքի 67-70-րդ հոդվածների, «Տեղական ինքնակառավարման մասին» օրենքի 35-րդ հոդվածի 1-ին մասի 16-րդ կետի, Հայաստանի Հանրապետության կառավարության 2001 թվականի ապրիլի 12-ի N 286 որոշմամբ հաստատված կարգի 22-28-րդ կետերի, Աբովյան համայնքի ավագանու 2022 թվականի ապրիլի 15-ի N 25-Ն, 26-Ն և հունիսի 29-ի N 72-Ա որոշումների, հիմք ընդունելով հողամասն աճուրդով վաճառելու մասին 2022 թվականի օգոստոսի 24-ի N 5 արձանագրությունը.

1. Աբովյան համայնքի սեփականություն հանդիսացող (հիմք՝ 2011 թվականի մարտի 04-ի N 2811653 վկայական) Աբովյան քաղաքի 5-րդ միկրոշրջանի 1-ին թաղամասի թիվ 118 հասցեում գտնվող 525.0 քառակուսի մետր մակերեսով հողամասն օտարել Ազատ Օսեպի Շահոյանին:

2. Ընդունել ի գիտություն, որ սույն որոշման 1-ին կետում նշված հողամասը հանդիսանում է բնակավայրերի նշանակության բնակելի կառուցապատման հողամաս, գտնվում է տարածագնահատման 11-րդ գոտում, հողամասի 1 քառակուսի մետրի կադաստրային արժեքը 4 440.2 (չորս հազար չորս հարյուր քառասուն ամբողջ երկու) դրամ է, չի հանդիսանում Հողային օրենսգրքի 60-րդ հոդվածով սահմանված հողամաս:

3. Ազատ Օսեպի Շահոյանը պարտավոր է.

1) համայնքապետարանի 900105201363 հաշվեհամարին վճարել 5 130 400 (հինգ միլիոն հարյուր երեսուն հազար չորս հարյուր) դրամ՝ հողամասի գինը.

2) համայնքապետարանի 900105201652 հաշվեհամարին վճարել 65 000 (վաթսունհինգ հազար) դրամ տեղական վճար՝ համայնքի տնօրինության ներքո գտնվող հողերը հատկացնելու դեպքում փաստաթղթերի (փաթեթի) նախապատրաստման համար, 5 000 (հինգ հազար) դրամ՝ հասցեի տրամադրման ծառայության վճար:

4. Սահմանել, որ սույն որոշումից ծագող գույքային իրավունքների նոտարական ձևակերպման և պետական գրանցման հետ կապված վճարների ու տուրքերի վճարումը կատարվում է Ազատ Օսեպի Շահոյանի կողմից:

5. Սույն որոշումն ուժի մեջ է մտնում Ազատ Օսեպի Շահոյանին որոշման ընդունման մասին իրազեկելու օրվան հաջորդող օրվանից:

ՀԱՄԱՅՆՔԻ ՂԵԿԱՎԱՐ Է. ԲԱԲԱՅԱՆ

2022թ. օգոստոսի 31
ք. Աբովյան

ՀԱՅԱՍՏԱՆԻ ՀԱՆՐԱՊԵՏՈՒԹՅԱՆ
ԿՈՏԱՅՔԻ ՄԱՐԶԻ ԱԲՈՎՅԱՆ ՀԱՄԱՅՆՔԻ ՂԵԿԱՎԱՐ

Ո Ր Ո Շ Ո Ւ Մ

31 օգոստոսի 2022 թվականի N 2620

ԱԲՈՎՅԱՆ ՔԱՂԱՔԻ 5-ՐԴ ՄԻԿՐՈՇՐՋԱՆԻ 1-ԻՆ ԹԱՂԱՄԱՍԻ ԹԻՎ 116 ՀԱՍՑԵՈՒՄ ԳՏՆՎՈՂ ՀԱՄԱՅՆՔԻ ՍԵՓԱԿԱՆՈՒԹՅՈՒՆ ՀԱՆԴԻՍԱՑՈՂ ՀՈՂԱՄԱՍՆ ՕՏԱՐԵԼՈՒ ՄԱՍԻՆ

Համաձայն Հողային օրենսգրքի 67-70-րդ հոդվածների, «Տեղական ինքնակառավարման մասին» օրենքի 35-րդ հոդվածի 1-ին մասի 16-րդ կետի, Հայաստանի Հանրապետության կառավարության 2001 թվականի ապրիլի 12-ի N 286 որոշմամբ հաստատված կարգի 22-28-րդ կետերի, Աբովյան համայնքի ավագանու 2022 թվականի ապրիլի 15-ի N 25-Ն, 26-Ն և հունիսի 29-ի N 72-Ա որոշումների, հիմք ընդունելով հողամասն աճուրդով վաճառելու մասին 2022 թվականի օգոստոսի 24-ի N 4 արձանագրությունը.

1. Աբովյան համայնքի սեփականություն հանդիսացող (հիմք՝ 2011 թվականի մարտի 22-ի N 2808834 վկայական) Աբովյան քաղաքի 5-րդ միկրոշրջանի 1-ին թաղամասի թիվ 116 հասցեում գտնվող 525.0 քառակուսի մետր մակերեսով հողամասն օտարել Արման Արմենի Մայիլյանին:

2. Ընդունել ի գիտություն, որ սույն որոշման 1-ին կետում նշված հողամասը հանդիսանում է բնակավայրերի նշանակության բնակելի կառուցապատման հողամաս, գտնվում է տարածագնահատման 11-րդ գոտում, հողամասի 1 քառակուսի մետրի կադաստրային արժեքը 4 440.2 (չորս հազար չորս հարյուր քառասուն ամբողջ երկու) դրամ է, չի հանդիսանում Հողային օրենսգրքի 60-րդ հոդվածով սահմանված հողամաս:

3. Արման Արմենի Մայիլյանը պարտավոր է.

1) համայնքապետարանի 900105201363 հաշվեհամարին վճարել 6 063 200 (վեց միլիոն վաթսուներեք հազար երկու հարյուր) դրամ՝ հողամասի գինը.

2) համայնքապետարանի 900105201652 հաշվեհամարին վճարել 65 000 (վաթսունհինգ հազար) դրամ տեղական վճար՝ համայնքի տնօրինության ներքո գտնվող հողերը հատկացնելու դեպքում փաստաթղթերի (փաթեթի) նախապատրաստման համար, 5 000 (հինգ հազար) դրամ՝ հասցեի տրամադրման ծառայության վճար:

4. Սահմանել, որ սույն որոշումից ծագող գույքային իրավունքների նոտարական ձևակերպման և պետական գրանցման հետ կապված վճարների ու տուրքերի վճարումը կատարվում է Արման Արմենի Մայիլյանի կողմից:

5. Սույն որոշումն ուժի մեջ է մտնում Արման Արմենի Մայիլյանին որոշման ընդունման մասին իրազեկելու օրվան հաջորդող օրվանից:

ՀԱՄԱՅՆՔԻ ՂԵԿԱՎԱՐ Է. ԲԱԲԱՅԱՆ

2022թ. օգոստոսի 31
ք. Աբովյան

ՀԱՅԱՍՏԱՆԻ ՀԱՆՐԱՊԵՏՈՒԹՅԱՆ
ԿՈՏԱՅՔԻ ՄԱՐԶԻ ԱԲՈՎՅԱՆ ՀԱՄԱՅՆՔԻ ՂԵԿԱՎԱՐ

Ո Ր Ո Շ Ո Ւ Մ

31 օգոստոսի 2022 թվականի N 2619

ԱԲՈՎՅԱՆ ՔԱՂԱՔԻ 5-ՐԴ ՄԻԿՐՈՇՐՋԱՆԻ 1-ԻՆ ԹԱՂԱՄԱՍԻ ԹԻՎ 114 ՀԱՍՑԵՈՒՄ ԳՏՆՎՈՂ ՀԱՄԱՅՆՔԻ ՍԵՓԱԿԱՆՈՒԹՅՈՒՆ ՀԱՆԴԻՍԱՑՈՂ ՀՈՂԱՄԱՍՆ ՕՏԱՐԵԼՈՒ ՄԱՍԻՆ

Համաձայն Հողային օրենսգրքի 67-70-րդ հոդվածների, «Տեղական ինքնակառավարման մասին» օրենքի 35-րդ հոդվածի 1-ին մասի 16-րդ կետի, Հայաստանի Հանրապետության կառավարության 2001 թվականի ապրիլի 12-ի N 286 որոշմամբ հաստատված կարգի 22-28-րդ կետերի, Աբովյան համայնքի ավագանու 2022 թվականի ապրիլի 15-ի N 25-Ն, 26-Ն և հունիսի 29-ի N 72-Ա որոշումների, հիմք ընդունելով հողամասն աճուրդով վաճառելու մասին 2022 թվականի օգոստոսի 24-ի N 3 արձանագրությունը.

1. Աբովյան համայնքի սեփականություն հանդիսացող (հիմք՝ 2011 թվականի մարտի 03-ի N 2809494 վկայական) Աբովյան քաղաքի 5-րդ միկրոշրջանի 1-ին թաղամասի թիվ 114 հասցեում գտնվող 525.0 քառակուսի մետր մակերեսով հողամասն օտարել Արման Ալբերտի Մինասյանին:

2. Ընդունել ի գիտություն, որ սույն որոշման 1-ին կետում նշված հողամասը հանդիսանում է բնակավայրերի նշանակության բնակելի կառուցապատման հողամաս, գտնվում է տարածագնահատման 11-րդ գոտում, հողամասի 1 քառակուսի մետրի կադաստրային արժեքը 4 440.2 (չորս հազար չորս հարյուր քառասուն ամբողջ երկու) դրամ է, չի հանդիսանում Հողային օրենսգրքի 60-րդ հոդվածով սահմանված հողամաս:

3. Արման Ալբերտի Մինասյանը պարտավոր է.

1) համայնքապետարանի 900105201363 հաշվեհամարին վճարել 7 462 400 (յոթ միլիոն չորս հարյուր վաթսուներկու հազար չորս հարյուր) դրամ՝ հողամասի գինը.

2) համայնքապետարանի 900105201652 հաշվեհամարին վճարել 65 000 (վաթսունհինգ հազար) դրամ տեղական վճար՝ համայնքի տնօրինության ներքո գտնվող հողերը հատկացնելու դեպքում փաստաթղթերի (փաթեթի) նախապատրաստման համար, 5 000 (հինգ հազար) դրամ՝ հասցեի տրամադրման ծառայության վճար:

4. Սահմանել, որ սույն որոշումից ծագող գույքային իրավունքների նոտարական ձևակերպման և պետական գրանցման հետ կապված վճարների ու տուրքերի վճարումը կատարվում է Արման Ալբերտի Մինասյանի կողմից:

5. Սույն որոշումն ուժի մեջ է մտնում Արման Ալբերտի Մինասյանին որոշման ընդունման մասին իրազեկելու օրվան հաջորդող օրվանից:

ՀԱՄԱՅՆՔԻ ՂԵԿԱՎԱՐ Է. ԲԱԲԱՅԱՆ

2022թ. օգոստոսի 31
ք. Աբովյան

ՀԱՅԱՍՏԱՆԻ ՀԱՆՐԱՊԵՏՈՒԹՅԱՆ
ԿՈՏԱՅՔԻ ՄԱՐԶԻ ԱԲՈՎՅԱՆ ՀԱՄԱՅՆՔԻ ՂԵԿԱՎԱՐ

Ո Ր Ո Շ Ո Ւ Մ

31 օգոստոսի 2022 թվականի N 2618

ԱԲՈՎՅԱՆ ՔԱՂԱՔԻ 5-ՐԴ ՄԻԿՐՈՇՐՋԱՆԻ 1-ԻՆ ԹԱՂԱՄԱՍԻ ԹԻՎ 110 ՀԱՍՑԵՈՒՄ ԳՏՆՎՈՂ ՀԱՄԱՅՆՔԻ ՍԵՓԱԿԱՆՈՒԹՅՈՒՆ ՀԱՆԴԻՍԱՑՈՂ ՀՈՂԱՄԱՍՆ ՕՏԱՐԵԼՈՒ ՄԱՍԻՆ

Համաձայն Հողային օրենսգրքի 67-70-րդ հոդվածների, «Տեղական ինքնակառավարման մասին» օրենքի 35-րդ հոդվածի 1-ին մասի 16-րդ կետի, Հայաստանի Հանրապետության կառավարության 2001 թվականի ապրիլի 12-ի N 286 որոշմամբ հաստատված կարգի 22-28-րդ կետերի, Աբովյան համայնքի ավագանու 2022 թվականի ապրիլի 15-ի N 25-Ն, 26-Ն և հունիսի 29-ի N 72-Ա որոշումների, հիմք ընդունելով հողամասն աճուրդով վաճառելու մասին 2022 թվականի օգոստոսի 24-ի N 1 արձանագրությունը.

1. Աբովյան համայնքի սեփականություն հանդիսացող (հիմք՝ 2011 թվականի մարտի 04-ի N 2808970 վկայական) Աբովյան քաղաքի 5-րդ միկրոշրջանի 1-ին թաղամասի թիվ 110 հասցեում գտնվող 525.0 քառակուսի մետր մակերեսով հողամասն օտարել Արման Ալբերտի Մինասյանին:

2. Ընդունել ի գիտություն, որ սույն որոշման 1-ին կետում նշված հողամասը հանդիսանում է բնակավայրերի նշանակության բնակելի կառուցապատման հողամաս, գտնվում է տարածագնահատման 11-րդ գոտում, հողամասի 1 քառակուսի մետրի կադաստրային արժեքը 4 440.2 (չորս հազար չորս հարյուր քառասուն ամբողջ երկու) դրամ է, չի հանդիսանում Հողային օրենսգրքի 60-րդ հոդվածով սահմանված հողամաս:

3. Արման Ալբերտի Մինասյանը պարտավոր է.

1) համայնքապետարանի 900105201363 հաշվեհամարին վճարել 5 946 600 (հինգ միլիոն ինը հարյուր քառասունվեց հազար վեց հարյուր) դրամ՝ հողամասի գինը.

2) համայնքապետարանի 900105201652 հաշվեհամարին վճարել 65 000 (վաթսունհինգ հազար) դրամ տեղական վճար՝ համայնքի տնօրինության ներքո գտնվող հողերը հատկացնելու դեպքում փաստաթղթերի (փաթեթի) նախապատրաստման համար, 5 000 (հինգ հազար) դրամ՝ հասցեի տրամադրման ծառայության վճար:

4. Սահմանել, որ սույն որոշումից ծագող գույքային իրավունքների նոտարական ձևակերպման և պետական գրանցման հետ կապված վճարների ու տուրքերի վճարումը կատարվում է Արման Ալբերտի Մինասյանի կողմից:

5. Սույն որոշումն ուժի մեջ է մտնում Արման Ալբերտի Մինասյանին որոշման ընդունման մասին իրազեկելու օրվան հաջորդող օրվանից:

ՀԱՄԱՅՆՔԻ ՂԵԿԱՎԱՐ Է. ԲԱԲԱՅԱՆ

2022թ. օգոստոսի 31
ք. Աբովյան

ՀԱՅԱՍՏԱՆԻ ՀԱՆՐԱՊԵՏՈՒԹՅԱՆ
ԿՈՏԱՅՔԻ ՄԱՐԶԻ ԱԲՈՎՅԱՆ ՀԱՄԱՅՆՔԻ ՂԵԿԱՎԱՐ

Ո Ր Ո Շ Ո Ւ Մ

31 օգոստոսի 2022 թվականի N 2617

ԱՐՄԵՆ ՋԱՄԱԼՅԱՆԻՆ ԵՎ ԼԻԼԻԹ ՆԱՎԱՍԱՐԴՅԱՆԻՆ ՇԻՆԱՐԱՐՈՒԹՅԱՆ ԹՈՒՅԼՏՎՈՒԹՅՈՒՆ ՏԱԼՈՒ ՄԱՍԻՆ

Համաձայն «Տեղական ինքնակառավարման մասին» օրենքի 42-րդ հոդվածի 1-ին մասի 6-րդ կետի, Հայաստանի Հանրապետության կառավարության 2015 թվականի մարտի 19-ի N 596-Ն որոշման, Աբովյան համայնքի ավագանու 2022 թվականի ապրիլի 15-ի N 24-Ն որոշման, հաշվի առնելով Արմեն Ջամալյանի դիմումը (մուտք՝ 2022 թվականի օգոստոսի 10-ի N Ք-3938).

1. Արմեն Ջամալյանին և Լիլիթ Նավասարդյանին տալ բնակելի առանձնատան, ավտոտնակի, պարսպի, տաղավարի և լողավազանի կառուցման շինարարության թույլտվություն (շինարարության թույլտվությունը կցվում է):
2. Սույն որոշման 1-ն կետում նշված անձինք պարտավոր են Աբովյանի համայնքապետարանի 900105201454 հաշվեհամարին մուծել 15 000 (տասնհինգ հազար) դրամ տեղական տուրք՝ շինարարության թույլտվության համար:
3. Կառուցապատողները շինարարական աշխատանքները սկսելուց առնվազն երեք օր առաջ պարտավոր են Աբովյան համայնքի ղեկավարին ներկայացնել N 2-5 ձևի տեղեկանք:
4. Սույն որոշումն ուժի մեջ է մտնում որոշման ընդունման մասին իրազեկելու օրվան հաջորդող օրվանից:

ՀԱՄԱՅՆՔԻ ՂԵԿԱՎԱՐ Է. ԲԱԲԱՅԱՆ

2022թ. օգոստոսի 31
ք. Աբովյան

ՀԱՅԱՍՏԱՆԻ ՀԱՆՐԱՊԵՏՈՒԹՅՈՒՆ

ԿՈՏԱՅՔԻ ՄԱՐԶ, ԱԲՈՎՅԱՆ ՀԱՄԱՅՆՔ

ՇԻՆԱՐԱՐՈՒԹՅԱՆ ԹՈՒՅԼՏՎՈՒԹՅՈՒՆ

N 292 «31» օգոստոսի 2022 թ.

Տրված է կառուցապատող ***Արմեն Ջամալյանին և Լիլիթ Նավասարդյան*** -ին

(Իրավաբանական անձի անվանումը, պետական գրանցման վկայականի համարը.

ՀՀ, ք. Երևան, Սեբաստիա 141/5 շենք, 31 բնակարան, ՀՀ, Կոտայքի մարզ, համայնք Աբովյան, գ. Պտղնի, 12-րդ փողոց, 23/1 հողամաս

(Ֆիզիկական անձի անունը, ազգանունը, հասցեն, հողամասի գտնվելու վայրը)

բնակելի առանձնատան, պարսպի, ավտոտնակի, փաղավարի և լողավազանի (միջին ռիսկայնության, 2-րդ կատեգորիա) կառուցման

(օբյեկտի անվանումը, ռիսկայնության աստիճանը (կատեգորիան), հակիրճ բնութագիրը, հիմնական ցուցանիշները)

շինարարական աշխատանքների կատարման, այդ թվում՝ (նոր կառուցման, վերակառուցման, վերականգնման, ուժեղացման և այլն) կառուցապատվող հողամասի գլխավոր հատակագծի վրա նշված ոչ հիմնական կառույցների _____ տեղադրման համար:

(Նշվում են ոչ հիմնական կառույցների անվանումները)

1. Օբյեկտի նախագծային փաստաթղթերը՝

1) մշակվել են ***«ՓԻԱԼԱ ՔՈՐՓՈՐԵՅՇՆ» ՍՊԸ*** կողմից.

(նախագծային փաստաթղթերի փուլը, նախագծային աշխատանքների կապալառուի անվանումը, լիցենզիայի համարը)

2) ստացել է (են) ***« » 2022թ. N*** _____ փորձագիտական դրական եզրակացությունը (եզրակացությունները) _____

(նշել փորձաքննության տեսակը)

_____ կողմից

(նշել փորձաքննության մարմնի (մարմինների) անվանումը, լիցենզիայի համարը)

կամ

նախագիծը թողարկող պատասխանատու կապալառուի երաշխավորագիրը՝ ***N 090/22, 09.06.2022թ.***

(նշել նախագիծը թողարկող պատասխանատու կապալառուի երաշխավորության պարմանագրի համարը)

3) սահմանված կարգով համաձայնեցվել են իրավասու մարմնի, օրենքով սահմանված այլ շահագրգիռ մարմինների ***ԱԲՈՎՅԱՆ ՀԱՄԱՅՆՔԻ ՂԵԿԱՎԱՐԻ*** հետ:

(նշել մարմինների անվանումները և համաձայնեցման ժամկետները)

2. Շինարարական աշխատանքներն իրականացնել ***24 ամսվա*** ընթացքում՝

(նշել շինարարության նորմատիվային տևողությունը)

Ներառյալ ավարտական ակտի տրամադրման համար ավարտված շինարարական օբյեկտն ընդունող հանձնաժողովի աշխատանքի համար նախատեսվող ժամկետը:

2.1. Ապահովել օբյեկտի շահագործման թույլտվության ստացումը՝

[] ավարտական ակտի տրամադրումից _____ ամսվա ընթացքում

[] ավարտական ակտի տրամադրման օրը:

Ներառյալ ավարտված շինարարական օբյեկտն ընդունող հանձնաժողովի աշխատանքի համար նախատեսվող ժամկետը:

3. Շինարարության վարման մատյանը բաղկացած է ***14*** էջից, կարված և դրոշմակնքված է ***ԱԲՈՎՅԱՆ ՀԱՄԱՅՆՔԻ ՂԵԿԱՎԱՐԻ*** կողմից:

(իրավասու մարմնի անվանումը)

4. Նախագծային փաստաթղթերը փոփոխվել են (լրացվում է N 1 հավելվածի 108-րդ կետով նախատեսված դեպքերում) _____ կողմից

(նախագծային աշխատանքների կապալառուի անվանումը, լիցենզիայի համարը)

և սահմանված կարգով համաձայնեցվել իրավասու մարմնի_____և այլ
(նշել իրավասու մարմնի անվանումը)
շահագրգիռ մարմինների_____հետ:
(նշել օրենքով սահմանված համաձայնեցնող մարմինների անվանումները)

5. Հատուկ պայմաններ՝

1) կառուցապատողը, նախքան շինարարությունն սկսելը, ինչպես նաև դրա ընթացքում, պարտավոր է հասցվելիք վնասների փոխհատուցման համար համաձայնության գալ կառուցապատման հետևանքով վնասներ կրող սուբյեկտների հետ,

2) շինարարության թույլտվությամբ սահմանված ժամկետներում կառուցապատումը չավարտելու դեպքում գործում են N 1 հավելվածի 123-126-րդ կետերով սահմանված պահանջները.

3) *(լրացվում է N 1 հավելվածի 84-րդ կետով սահմանված դեպքերում)* սույն թույլտվությունը տրվել է սահմանված կարգով հաստատված «Նախագիծ» փուլի հիման վրա, որին հաջորդող «Աշխատանքային փաստաթղթեր» փուլը պետք է ապահովի հաստատված փուլով ընդունված լուծումները և աշխատանքների իրականացման հաջորդականությունը_____:
(նշվում են նախապատրաստական, հողային, շինմոնտաժային աշխատանքները և այլ աշխատանքներ)

6. *(լրացվում է N 1 հավելվածի 116-րդ կետով սահմանված դեպքերում)* Հաշվի առնելով, որ կառուցվող օբյեկտի շինարարությունը հնարավոր չէ առանց գլխավոր հատակագծի վրա _____
_____համարների տակ նշված շենքի (շենքերի) և կամ շինության (շինությունների)_
_____քանդման՝
(նշվում են ամբողջությամբ կամ մասամբ քանդման ենթակա օբյեկտները, դրանց հիմնական ցուցանիշները, ընդհանուր մակերեսը, հարկայնությունը, շինանյութերը և այլն)
սեփականատիրոջը (օգտագործողին) _____տրված սույն
(նշվում է պետական գրանցման վկայականի համարը)
թույլտվությունը նաև քանդման թույլտվություն է:

Օբյեկտի քանդման աշխատանքներն իրականացնել նախագծային փաստաթղթերով ամրագրված հաջորդականությամբ:

7. Այլ պայմաններ ***շինհրապարակում ապահովել ժամանակավոր ցանկապատի և տեղեկատվական վահանակի առկայությունը***:
(նշվում են իրավական ակտերով և (կամ) պայմանագրով նախատեսված այլ պայմանները)

8. Կառուցապատողը շինարարական (քանդման, ապամոնտաժման) աշխատանքներն սկսելուց առնվազն 3 օր առաջ, համաձայն N 5 հավելվածի N 2-5 ձևի, տեղեկացնում է իրավասու մարմնին:

9. Թույլտվության հիման վրա ցանկացած շինարարական և զուգահեռ աշխատանք կարող է իրականացվել բացառապես Հայաստանի Հանրապետության օրենսդրությանը, նախագծային փաստաթղթերին և նորմատիվ-տեխնիկական պահանջներին համապատասխան:

ՀԱՅԱՍՏԱՆԻ ՀԱՆՐԱՊԵՏՈՒԹՅԱՆ
ԱԲՈՎՅԱՆ ՀԱՄԱՅՆՔԻ ՂԵԿԱՎԱՐ ԷԴՈՒԱՐԴ ԲԱԲԱՅԱՆ

ՀԱՅԱՍՏԱՆԻ ՀԱՆՐԱՊԵՏՈՒԹՅԱՆ
ԿՈՏԱՅՔԻ ՄԱՐԶԻ ԱԲՈՎՅԱՆ ՀԱՄԱՅՆՔԻ ՂԵԿԱՎԱՐ

Ո Ր Ո Շ Ո Ւ Մ

31 օգոստոսի 2022 թվականի N 2616

ԳՈՒՐԳԵՆ ԲԱԼԱՅԱՆԻՆ ՇԻՆԱՐԱՐՈՒԹՅԱՆ ԵՎ ՔԱՆԴՄԱՆ ԹՈՒՅԼՏՎՈՒԹՅՈՒՆ ՏԱԼՈՒ ՄԱՍԻՆ

Համաձայն «Տեղական ինքնակառավարման մասին» օրենքի 42-րդ հոդվածի 1-ին մասի 6-րդ կետի, Հայաստանի Հանրապետության կառավարության 2015 թվականի մարտի 19-ի N 596-Ն որոշման, Աբովյան համայնքի ավագանու 2022 թվականի ապրիլի 15-ի N 24-Ն որոշման, հաշվի առնելով Գուրգեն Բալայանի դիմումը (մուտք՝ 2022 թվականի օգոստոսի 08-ի N Ք-3855).

1. Գուրգեն Բալայանին տալ բնակելի տան կառուցման շինարարության թույլտվություն (շինարարության թույլտվությունը կցվում է):
2. Գուրգեն Բալայանը պարտավոր է Աբովյանի համայնքապետարանի 900105201454 հաշվեհամարին մուծել 15 000 (տասնհինգ հազար) դրամ և 5 000 (հինգ հազար) դրամ տեղական տուրքեր շինարարության և քանդման թույլտվությունների համար:
3. Կառուցապատողը շինարարական աշխատանքները սկսելուց առնվազն երեք օր առաջ պարտավոր է Աբովյան համայնքի ղեկավարին ներկայացնել N 2-5 ձևի տեղեկանք:
4. Սույն որոշումն ուժի մեջ է մտնում Գուրգեն Բալայանին որոշման ընդունման մասին իրազեկելու օրվան հաջորդող օրվանից:

ՀԱՄԱՅՆՔԻ ՂԵԿԱՎԱՐ Է. ԲԱԲԱՅԱՆ

2022թ. օգոստոսի 31
ք. Աբովյան

ՀԱՅԱՍՏԱՆԻ ՀԱՆՐԱՊԵՏՈՒԹՅՈՒՆ

ԿՈՏԱՅՔԻ ՄԱՐԶ, ԱԲՈՎՅԱՆ ՀԱՄԱՅՆՔ

ՇԻՆԱՐԱՐՈՒԹՅԱՆ ԹՈՒՅԼՏՎՈՒԹՅՈՒՆ

N 291 «31» օգոստոսի 2022 թ.

Տրված է կառուցապատող *Գուրգեն Բալայան* -ին

(իրավաբանական անձի անվանումը, պետական գրանցման վկայականի համարը,

ՀՀ, ք. Երևան, Ն. Զարյան 21-րդ շենք, 6 բնակարան, ՀՀ, Կոտայքի մարզ, համայնք Աբովյան, գ. Առինջ, 14-րդ փողոց, 17/3 *հողամաս*

(ֆիզիկական անձի անունը, ազգանունը, հասցեն, հողամասի գտնվելու վայրը)

բնակելի տան (միջին ռիսկայնության, 2-րդ կատեգորիա) *կառուցման*

(օբյեկտի անվանումը, ռիսկայնության աստիճանը (կատեգորիան), հակիրճ բնութագիրը, հիմնական ցուցանիշները)

շինարարական աշխատանքների կատարման, այդ թվում՝ (նոր կառուցման, վերակառուցման, վերականգնման, ուժեղացման և այլն) կառուցապատվող հողամասի գլխավոր հատակագծի վրա նշված ոչ հիմնական կառույցների _____ տեղադրման համար:

(նշվում են ոչ հիմնական կառույցների անվանումները)

1. Օբյեկտի նախագծային փաստաթղթերը՝

1) մշակվել են *«ԱՆՏՈՆՅԱՆ ՆԱԽԱԳԻԾ» ՍՊԸ* կողմից.

(նախագծային փաստաթղթերի փուլը, նախագծային աշխատանքների կապալառուի անվանումը, լիցենզիայի համարը)

2) ստացել է (են) *« »* *2022թ.* *N* _____ փորձագիտական դրական եզրակացությունը (եզրակացությունները) _____

(նշել փորձաքննության տեսակը)

_____ կողմից

(նշել փորձաքննության մարմնի (մարմինների) անվանումը, լիցենզիայի համարը)

կամ

նախագիծը թողարկող պատասխանատու կապալառուի երաշխավորագիրը՝ *N 71, 29.07.2022թ.* _____.

(նշել նախագիծը թողարկող պատասխանատու կապալառուի երաշխավորության պայմանագրի համարը)

3) սահմանված կարգով համաձայնեցվել են իրավասու մարմնի, օրենքով սահմանված այլ շահագրգիռ մարմինների *ԱԲՈՎՅԱՆ ՀԱՄԱՅՆՔԻ ՂԵԿԱՎԱՐԻ* հետ:

(նշել մարմինների անվանումները և համաձայնեցման ժամկետները)

2. Շինարարական աշխատանքներն իրականացնել *24 ամսվա* ընթացքում՝

(նշել շինարարության նորմատիվային տևողությունը)

Ներառյալ ավարտական ակտի տրամադրման համար ավարտված շինարարական օբյեկտն ընդունող հանձնաժողովի աշխատանքի համար նախատեսվող ժամկետը:

2.1. Ապահովել օբյեկտի շահագործման թույլտվության ստացումը՝

[] ավարտական ակտի տրամադրումից _____ ամսվա ընթացքում

[] ավարտական ակտի տրամադրման օրը:

Ներառյալ ավարտված շինարարական օբյեկտն ընդունող հանձնաժողովի աշխատանքի համար նախատեսվող ժամկետը:

3. Շինարարության վարման մատյանը բաղկացած է *14* էջից, կարված և դրոշմակնքված է *ԱԲՈՎՅԱՆ ՀԱՄԱՅՆՔԻ ՂԵԿԱՎԱՐԻ* կողմից:

(իրավասու մարմնի անվանումը)

4. Նախագծային փաստաթղթերը փոփոխվել են (լրացվում է N 1 հավելվածի 108-րդ կետով նախատեսված դեպքերում) _____ կողմից

(նախագծային աշխատանքների կապալառուի անվանումը, լիցենզիայի համարը)

և սահմանված կարգով համաձայնեցվել իրավասու մարմնի_____և այլ
(նշել իրավասու մարմնի անվանումը)
շահագրգիռ մարմինների_____հետ:
(նշել օրենքով սահմանված համաձայնեցնող մարմինների անվանումները)

5. Հատուկ պայմաններ՝

1) կառուցապատողը, նախքան շինարարությունն սկսելը, ինչպես նաև դրա ընթացքում, պարտավոր է հասցվելիք վնասների փոխհատուցման համար համաձայնության գալ կառուցապատման հետևանքով վնասներ կրող սուբյեկտների հետ.

2) շինարարության թույլտվությամբ սահմանված ժամկետներում կառուցապատումը չավարտելու դեպքում գործում են N 1 հավելվածի 123-126-րդ կետերով սահմանված պահանջները.

3) *(լրացվում է N 1 հավելվածի 84-րդ կետով սահմանված դեպքերում)* սույն թույլտվությունը տրվել է սահմանված կարգով հաստատված «Նախագիծ» փուլի հիման վրա, որին հաջորդող «Աշխատանքային փաստաթղթեր» փուլը պետք է ապահովի հաստատված փուլով ընդունված լուծումները և աշխատանքների իրականացման հաջորդականությունը_____:
(նշվում են նախապատրաստական, հողային, շինմոնտաժային աշխատանքները և այլ աշխատանքներ)

6. *(լրացվում է N 1 հավելվածի 116-րդ կետով սահմանված դեպքերում)* Հաշվի առնելով, որ կառուցվող օբյեկտի շինարարությունը հնարավոր չէ առանց գլխավոր հատակագծի վրա **<u>լրացուցիչ նշումներ և տեղեկություններ տողում</u>**_____համարների տակ նշված շենքի (շենքերի) և կամ շինության (շինությունների)_____**78,4 քմ մակերեսով ինքնակամ կառուցված բնակելի տան**_____քանդման՝
(նշվում են ամբողջությամբ կամ մասամբ քանդման ենթակա օբյեկտները, դրանց հիմնական ցուցանիշները, ընդհանուր մակերեսը, հարկայնությունը, շինանյութերը և այլն)
սեփականատիրոջը (օգտագործողին) ***N 25052022-07-0110***_____տրված սույն
(նշվում է պետական գրանցման վկայականի համարը)
թույլտվությունը նաև քանդման թույլտվություն է:

Օբյեկտի քանդման աշխատանքներն իրականացնել նախագծային փաստաթղթերով ամրագրված հաջորդականությամբ:

7. Այլ պայմաններ ***<u>շինհրապարակում ապահովել ժամանակավոր ցանկապատի և տեղեկատվական վահանակի առկայությունը</u>***_____:
(նշվում են իրավական ակտերով և (կամ) պայմանագրով նախատեսված այլ պայմանները)

8. Կառուցապատողը շինարարական (քանդման, ապամոնտաժման) աշխատանքներն սկսելուց առնվազն 3 օր առաջ, համաձայն N 5 հավելվածի N 2-5 ձևի, տեղեկացնում է իրավասու մարմնին:

9. Թույլտվության հիման վրա ցանկացած շինարարական և զուգահեռ աշխատանք կարող է իրականացվել բացառապես Հայաստանի Հանրապետության օրենսդրությանը, նախագծային փաստաթղթերին և նորմատիվ-տեխնիկական պահանջներին համապատասխան:

ՀԱՅԱՍՏԱՆԻ ՀԱՆՐԱՊԵՏՈՒԹՅԱՆ
ԱԲՈՎՅԱՆ ՀԱՄԱՅՆՔԻ ՂԵԿԱՎԱՐ

ԷԴՈՒԱՐԴ ԲԱԲԱՅԱՆ

Կ. Տ.

ՀԱՅԱՍՏԱՆԻ ՀԱՆՐԱՊԵՏՈՒԹՅԱՆ
ԿՈՏԱՅՔԻ ՄԱՐԶԻ ԱԲՈՎՅԱՆ ՀԱՄԱՅՆՔԻ ՂԵԿԱՎԱՐ

Ո Ր Ո Շ Ո Ւ Մ

31 օգոստոսի 2022 թվականի N 2615

ԱՐՍԵՆ ՉՈՓՈՒՌՅԱՆԻՆ ՇԻՆԱՐԱՐՈՒԹՅԱՆ ԹՈՒՅԼՏՎՈՒԹՅՈՒՆ ՏԱԼՈՒ ՄԱՍԻՆ

Համաձայն «Տեղական ինքնակառավարման մասին» օրենքի 42-րդ հոդվածի 1-ին մասի 6-րդ կետի, Հայաստանի Հանրապետության կառավարության 2015 թվականի մարտի 19-ի N 596-Ն որոշման, Աբովյան համայնքի ավագանու 2022 թվականի ապրիլի 15-ի N 24-Ն որոշման, հաշվի առնելով Արսեն Չոփուռյանի լիազորած անձ Միհեր Գրիգորյանի դիմումը (մուտք՝ 2022 թվականի օգոստոսի 04-ի N Ք-3807).

1. Արսեն Չոփուռյանին տալ բնակելի տան, լողավազանի և պարսպի կառուցման շինարարության թույլտվություն (շինարարության թույլտվությունը կցվում է):
2. Արսեն Չոփուռյանը պարտավոր է Աբովյանի համայնքապետարանի 900105201454 հաշվեհամարին մուծել 15 000 (տասնհինգ հազար) դրամ տեղական տուրք՝ շինարարության թույլտվության համար:
3. Կառուցապատողը շինարարական աշխատանքները սկսելուց առնվազն երեք օր առաջ պարտավոր է Աբովյան համայնքի ղեկավարին ներկայացնել N 2-5 ձևի տեղեկանք:
4. Սույն որոշումն ուժի մեջ է մտնում որոշման ընդունման մասին իրազեկելու օրվան հաջորդող օրվանից:

ՀԱՄԱՅՆՔԻ ՂԵԿԱՎԱՐ Է. ԲԱԲԱՅԱՆ

2022թ. օգոստոսի 31
ք. Աբովյան

ՀԱՅԱՍՏԱՆԻ ՀԱՆՐԱՊԵՏՈՒԹՅՈՒՆ

ԿՈՏԱՅՔԻ ՄԱՐԶ, ԱԲՈՎՅԱՆ ՀԱՄԱՅՆՔ

ՇԻՆԱՐԱՐՈՒԹՅԱՆ ԹՈՒՅԼՏՎՈՒԹՅՈՒՆ

N 290 «31» օգոստոսի 2022 թ.

Տրված է կառուցապատող ***Արսեն Չոփուրյան***-ին

(Իրավաբանական անձի անվանումը, պետական գրանցման վկայականի համարը,

ՀՀ, Կոտայքի մարզ, ք. Հրազդան, Միկրոշրջան, 227 շենք, 11 բնակարան, ՀՀ, Կոտայքի մարզ, համայնք Աբովյան, գ. Առինջ, Դուրյան թաղամաս, 3-րդ փողոց, 34 հողամաս

(Ֆիզիկական անձի անունը, ազգանունը, հասցեն, հողամասի գտնվելու վայրը)

բնակելի տան, լողավազանի և պարսպի (միջինից բարձր ռիսկայնության, 3-րդ կատեգորիա) կառուցման

(օբյեկտի անվանումը, ռիսկայնության աստիճանը (կատեգորիան), հակիրճ բնութագիրը, հիմնական ցուցանիշները)

շինարարական աշխատանքների կատարման, այդ թվում՝ (նոր կառուցման, վերակառուցման, վերականգնման, ուժեղացման և այլն) կառուցապատվող հողամասի գլխավոր հատակագծի վրա նշված ոչ հիմնական կառույցների _____ տեղադրման համար:

(նշվում են ոչ հիմնական կառույցների անվանումները)

1. Օբյեկտի նախագծային փաստաթղթերը՝

1) մշակվել են ***«ԱՆՏՈՆՅԱՆ ՆԱԽԱԳԻԾ» ՍՊԸ*** կողմից.

(նախագծային փաստաթղթերի փուլը, նախագծային աշխատանքների կապալառուի անվանումը, լիցենզիայի համարը)

2) ստացել է (են) ***«20» 07 2022թ. N 479/22*** փորձագիտական դրական եզրակացությունը (եզրակացությունները) ***պարզ փորձաքննություն***

(նշել փորձաքննության տեսակը)

«ՀԱԲՇԻՆ ՆԱԽԱԳԻԾ» ՍՊԸ, լից. 17418 կողմից

(նշել փորձաքննության մարմնի (մարմինների) անվանումը, լիցենզիայի համարը)

կամ

նախագիծը թողարկող պատասխանատու կապալառուի երաշխավորագիրը՝ _____.

(նշել նախագիծը թողարկող պատասխանատու կապալառուի երաշխավորության պայմանագրի համարը)

3) սահմանված կարգով համաձայնեցվել են իրավասու մարմնի, օրենքով սահմանված այլ շահագրգիռ մարմինների ***ԱԲՈՎՅԱՆ ՀԱՄԱՅՆՔԻ ՂԵԿԱՎԱՐԻ*** հետ:

(նշել մարմինների անվանումները և համաձայնեցման ժամկետները)

2. Շինարարական աշխատանքներն իրականացնել ***24 ամսվա*** ընթացքում՝

(նշել շինարարության նորմատիվային տևողությունը)

Ներառյալ ավարտական ակտի տրամադրման համար ավարտված շինարարական օբյեկտն ընդունող հանձնաժողովի աշխատանքի համար նախատեսվող ժամկետը:

2.1. Ապահովել օբյեկտի շահագործման թույլտվության ստացումը՝

[] ավարտական ակտի տրամադրումից _____ ամսվա ընթացքում

[] ավարտական ակտի տրամադրման օրը:

Ներառյալ ավարտված շինարարական օբյեկտն ընդունող հանձնաժողովի աշխատանքի համար նախատեսվող ժամկետը:

3. Շինարարության վարման մատյանը բաղկացած է ***14*** էջից, կարված և դրոշմակնքված է ***ԱԲՈՎՅԱՆ ՀԱՄԱՅՆՔԻ ՂԵԿԱՎԱՐԻ*** կողմից:

(իրավասու մարմնի անվանումը)

4. Նախագծային փաստաթղթերը փոփոխվել են (լրացվում է N 1 հավելվածի 108-րդ կետով նախատեսված դեպքերում) _____ կողմից

(նախագծային աշխատանքների կապալառուի անվանումը, լիցենզիայի համարը)

և սահմանված կարգով համաձայնեցվել իրավասու մարմնի_____և այլ
(նշել իրավասու մարմնի անվանումը)
շահագրգիռ մարմինների_____հետ:
(նշել օրենքով սահմանված համաձայնեցնող մարմինների անվանումները)

5. Հատուկ պայմաններ՝

1) կառուցապատողը, նախքան շինարարությունն սկսելը, ինչպես նաև դրա ընթացքում, պարտավոր է հասցվելիք վնասների փոխհատուցման համար համաձայնության գալ կառուցապատման հետևանքով վնասներ կրող սուբյեկտների հետ.

2) շինարարության թույլտվությամբ սահմանված ժամկետներում կառուցապատումը չավարտելու դեպքում գործում են N 1 հավելվածի 123-126-րդ կետերով սահմանված պահանջները.

3) *(լրացվում է N 1 հավելվածի 84-րդ կետով սահմանված դեպքերում)* սույն թույլտվությունը տրվել է սահմանված կարգով հաստատված «Նախագիծ» փուլի հիման վրա, որին հաջորդող «Աշխատանքային փաստաթղթեր» փուլը պետք է ապահովի հաստատված փուլով ընդունված լուծումները և աշխատանքների իրականացման հաջորդականությունը_____:
(նշվում են նախապատրաստական, հողային, շինմոնտաժային աշխատանքները և այլ աշխատանքներ)

6. *(լրացվում է N 1 հավելվածի 116-րդ կետով սահմանված դեպքերում)* Հաշվի առնելով, որ կառուցվող օբյեկտի շինարարությունը հնարավոր չէ առանց գլխավոր հատակագծի վրա _____
_____համարների տակ նշված շենքի (շենքերի) և կամ շինության (շինությունների)_
_____քանդման՝
(նշվում են ամբողջությամբ կամ մասամբ քանդման ենթակա օբյեկտները, դրանց հիմնական ցուցանիշները, ընդհանուր մակերեսը, հարկայնությունը, շինանյութերը և այլն)
սեփականատիրոջը (օգտագործողին) _____տրված սույն
(նշվում է պետական գրանցման վկայականի համարը)
թույլտվությունը նաև քանդման թույլտվություն է:

Օբյեկտի քանդման աշխատանքներն իրականացնել նախագծային փաստաթղթերով ամրագրված հաջորդականությամբ:

7. Այլ պայմաններ ***շինհրապարակում ապահովել ժամանակավոր ցանկապատի և տեղեկատվական վահանակի առկայությունը***:
(նշվում են իրավական ակտերով և (կամ) պայմանագրով նախատեսված այլ պայմանները)

8. Կառուցապատողը շինարարական (քանդման, ապամոնտաժման) աշխատանքներն սկսելուց առնվազն 3 օր առաջ, համաձայն N 5 հավելվածի N 2-5 ձևի, տեղեկացնում է իրավասու մարմնին:

9. Թույլտվության հիման վրա ցանկացած շինարարական և զուգահեռ աշխատանք կարող է իրականացվել բացառապես Հայաստանի Հանրապետության օրենսդրությանը, նախագծային փաստաթղթերին և նորմատիվ-տեխնիկական պահանջներին համապատասխան:

ՀԱՅԱՍՏԱՆԻ ՀԱՆՐԱՊԵՏՈՒԹՅԱՆ
ԱԲՈՎՅԱՆ ՀԱՄԱՅՆՔԻ ՂԵԿԱՎԱՐ ԷԴՈՒԱՐԴ ԲԱԲԱՅԱՆ

Կ. Տ.

ՀԱՅԱՍՏԱՆԻ ՀԱՆՐԱՊԵՏՈՒԹՅԱՆ
ԿՈՏԱՅՔԻ ՄԱՐԶԻ ԱԲՈՎՅԱՆ ՀԱՄԱՅՆՔԻ ՂԵԿԱՎԱՐ

Ո Ր Ո Շ Ո Ւ Մ

31 օգոստոսի 2022 թվականի N 2614

ՍՏԵՓԱՆ ՄԱՐԳԱՐՅԱՆԻՆ ՇԻՆԱՐԱՐՈՒԹՅԱՆ ԹՈՒՅԼՏՎՈՒԹՅՈՒՆ ՏԱԼՈՒ ՄԱՍԻՆ

Համաձայն «Տեղական ինքնակառավարման մասին» օրենքի 42-րդ հոդվածի 1-ին մասի 6-րդ կետի, Հայաստանի Հանրապետության կառավարության 2015 թվականի մարտի 19-ի N 596-Ն որոշման, Աբովյան համայնքի ավագանու 2022 թվականի ապրիլի 15-ի N 24-Ն որոշման, հաշվի առնելով Ստեփան Մարգարյանի դիմումը (մուտք՝ 2022 թվականի օգոստոսի 05-ի N Ք-3852).

1. Ստեփան Մարգարյանին տալ առանձնատան, տաղավարի և պարսպի կառուցման շինարարության թույլտվություն (շինարարության թույլտվությունը կցվում է):
2. Ստեփան Մարգարյանը պարտավոր է Աբովյանի համայնքապետարանի 900105201454 հաշվեհամարին մուծել 30 000 (երեսուն հազար) դրամ տեղական տուրք՝ շինարարության թույլտվության համար:
3. Կառուցապատողը շինարարական աշխատանքները սկսելուց առնվազն երեք օր առաջ պարտավոր է Աբովյան համայնքի ղեկավարին ներկայացնել N 2-5 ձևի տեղեկանք:
4. Սույն որոշումն ուժի մեջ է մտնում Ստեփան Մարգարյանին որոշման ընդունման մասին իրազեկելու օրվան հաջորդող օրվանից:

ՀԱՄԱՅՆՔԻ ՂԵԿԱՎԱՐ Է. ԲԱԲԱՅԱՆ

2022թ. օգոստոսի 31
ք. Աբովյան

ՀԱՅԱՍՏԱՆԻ ՀԱՆՐԱՊԵՏՈՒԹՅՈՒՆ

ԿՈՏԱՅՔԻ ՄԱՐԶ, ԱԲՈՎՅԱՆ ՀԱՄԱՅՆՔ

ՇԻՆԱՐԱՐՈՒԹՅԱՆ ԹՈՒՅԼՏՎՈՒԹՅՈՒՆ

N 289 «31» օգոստոսի 2022 թ.

Տրված է կառուցապատող ***Ստեփան Մարգարյան*** -ին

(իրավաբանական անձի անվանումը, պետական գրանցման վկայականի համարը,

ՀՀ, Տավուշի մարզ, ք. Իջևան, Աբովյան փողոց, 29/19, ՀՀ, Կոտայքի մարզ, համայնք Աբովյան, գ. Առինջ, Բ թաղամաս, 2-րդ փողոց, 26/1 հողամաս

(Ֆիզիկական անձի անունը, ազգանունը, հասցեն, հողամասի գտնվելու վայրը)

առանձնատան, տաղավարի և պարսպի (միջինից բարձր ռիսկայնության, 3-րդ կատեգորիա) կառուցման

(օբյեկտի անվանումը, ռիսկայնության աստիճանը (կատեգորիան), հակիրճ բնութագիրը, հիմնական ցուցանիշները)

շինարարական աշխատանքների կատարման, այդ թվում՝ (նոր կառուցման, վերակառուցման, վերականգնման, ուժեղացման և այլն) կառուցապատվող հողամասի գլխավոր հատակագծի վրա նշված ոչ հիմնական կառույցների _____ տեղադրման համար:

(նշվում են ոչ հիմնական կառույցների անվանումները)

1. Օբյեկտի նախագծային փաստաթղթերը՝

1) մշակվել են ***«ՌԻԳՌՈՒՊ» ՍՊԸ*** կողմից.

(նախագծային փաստաթղթերի փուլը, նախագծային աշխատանքների կապալառուի անվանումը, լիցենզիայի համարը)

2) ստացել է (են) ***«04» 08 2022թ. N 29-07/22*** փորձագիտական դրական եզրակացությունը (եզրակացությունները) ***պարզ փորձաքննություն***

(նշել փորձաքննության տեսակը)

«ՄԱՌՔ» ՍՊԸ կողմից

(նշել փորձաքննության մարմնի (մարմինների) անվանումը, լիցենզիայի համարը)

կամ

նախագիծը թողարկող պատասխանատու կապալառուի երաշխավորագիրը՝ _____.

(նշել նախագիծը թողարկող պատասխանատու կապալառուի երաշխավորության պայմանագրի համարը)

3) սահմանված կարգով համաձայնեցվել են իրավասու մարմնի, օրենքով սահմանված այլ շահագրգիռ մարմինների ***ԱԲՈՎՅԱՆ ՀԱՄԱՅՆՔԻ ՂԵԿԱՎԱՐԻ*** հետ:

(նշել մարմինների անվանումները և համաձայնեցման ժամկետները)

2. Շինարարական աշխատանքներն իրականացնել ***24 ամսվա*** ընթացքում՝

(նշել շինարարության նորմատիվային տևողությունը)

Ներառյալ ավարտական ակտի տրամադրման համար ավարտված շինարարական օբյեկտն ընդունող հանձնաժողովի աշխատանքի համար նախատեսվող ժամկետը:

2.1. Ապահովել օբյեկտի շահագործման թույլտվության ստացումը՝

[] ավարտական ակտի տրամադրումից _____ ամսվա ընթացքում

[] ավարտական ակտի տրամադրման օրը:

Ներառյալ ավարտված շինարարական օբյեկտն ընդունող հանձնաժողովի աշխատանքի համար նախատեսվող ժամկետը:

3. Շինարարության վարման մատյանը բաղկացած է ***14*** էջից, կարված և դրոշմակնքված է ***ԱԲՈՎՅԱՆ ՀԱՄԱՅՆՔԻ ՂԵԿԱՎԱՐԻ*** կողմից:

(իրավասու մարմնի անվանումը)

4. Նախագծային փաստաթղթերը փոփոխվել են (լրացվում է N 1 հավելվածի 108-րդ կետով նախատեսված դեպքերում) _____ կողմից

(նախագծային աշխատանքների կապալառուի անվանումը, լիցենզիայի համարը)

և սահմանված կարգով համաձայնեցվել իրավասու մարմնի_____և այլ
(նշել իրավասու մարմնի անվանումը)
շահագրգիռ մարմինների_____հետ:
(նշել օրենքով սահմանված համաձայնեցնող մարմինների անվանումները)

5. Հատուկ պայմաններ՝

1) կառուցապատողը, նախքան շինարարությունն սկսելը, ինչպես նաև դրա ընթացքում, պարտավոր է հասցվելիք վնասների փոխհատուցման համար համաձայնության գալ կառուցապատման հետևանքով վնասներ կրող սուբյեկտների հետ.

2) շինարարության թույլտվությամբ սահմանված ժամկետներում կառուցապատումը չավարտելու դեպքում գործում են N 1 հավելվածի 123-126-րդ կետերով սահմանված պահանջները.

3) *(լրացվում է N 1 հավելվածի 84-րդ կետով սահմանված դեպքերում)* սույն թույլտվությունը տրվել է սահմանված կարգով հաստատված «Նախագիծ» փուլի հիման վրա, որին հաջորդող «Աշխատանքային փաստաթղթեր» փուլը պետք է ապահովի հաստատված փուլով ընդունված լուծումները և աշխատանքների իրականացման հաջորդականությունը_____:
(նշվում են նախապատրաստական, հողային, շինմոնտաժային աշխատանքները և այլ աշխատանքներ)

6. *(լրացվում է N 1 հավելվածի 116-րդ կետով սահմանված դեպքերում)* Հաշվի առնելով, որ կառուցվող օբյեկտի շինարարությունը հնարավոր չէ առանց գլխավոր հատակագծի վրա _____
_____համարների տակ նշված շենքի (շենքերի) և կամ շինության (շինությունների)_
_____քանդման՝
(նշվում են ամբողջությամբ կամ մասամբ քանդման ենթակա օբյեկտները, դրանց հիմնական ցուցանիշները, ընդհանուր մակերեսը, հարկայնությունը, շինանյութերը և այլն)
սեփականատիրոջը (օգտագործողին) _____տրված սույն
(նշվում է պետական գրանցման վկայականի համարը)
թույլտվությունը նաև քանդման թույլտվություն է:

Օբյեկտի քանդման աշխատանքներն իրականացնել նախագծային փաստաթղթերով ամրագրված հաջորդականությամբ:

7. Այլ պայմաններ ***շինհրապարակում ապահովել ժամանակավոր ցանկապատի և տեղեկատվական վահանակի առկայությունը***_____:
(նշվում են իրավական ակտերով և (կամ) պայմանագրով նախատեսված այլ պայմանները)

8. Կառուցապատողը շինարարական (քանդման, ապամոնտաժման) աշխատանքներն սկսելուց առնվազն 3 օր առաջ, համաձայն N 5 հավելվածի N 2-5 ձևի, տեղեկացնում է իրավասու մարմնին:

9. Թույլտվության հիման վրա ցանկացած շինարարական և զուգահեռ աշխատանք կարող է իրականացվել բացառապես Հայաստանի Հանրապետության օրենսդրությանը, նախագծային փաստաթղթերին և նորմատիվ-տեխնիկական պահանջներին համապատասխան:

ՀԱՅԱՍՏԱՆԻ ՀԱՆՐԱՊԵՏՈՒԹՅԱՆ
ԱԲՈՎՅԱՆ ՀԱՄԱՅՆՔԻ ՂԵԿԱՎԱՐ ԷԴՈՒԱՐԴ ԲԱԲԱՅԱՆ

Կ.Տ.

ՀԱՅԱՍՏԱՆԻ ՀԱՆՐԱՊԵՏՈՒԹՅԱՆ
ԿՈՏԱՅՔԻ ՄԱՐԶԻ ԱԲՈՎՅԱՆ ՀԱՄԱՅՆՔԻ ՂԵԿԱՎԱՐ

Ո Ր Ո Շ Ո Ւ Մ

31 օգոստոսի 2022 թվականի N 2613

ԼՅՈՆԻԿ ԳՐԻԳՈՐՅԱՆԻՆ ՇԻՆԱՐԱՐՈՒԹՅԱՆ ԹՈՒՅԼՏՎՈՒԹՅՈՒՆ ՏԱԼՈՒ ՄԱՍԻՆ

Համաձայն «Տեղական ինքնակառավարման մասին» օրենքի 42-րդ հոդվածի 1-ին մասի 6-րդ կետի, Հայաստանի Հանրապետության կառավարության 2015 թվականի մարտի 19-ի N 596-Ն որոշման, Աբովյան համայնքի ավագանու 2022 թվականի ապրիլի 15-ի N 24-Ն որոշման, հաշվի առնելով Լյոնիկ Գրիգորյանի դիմումը (մուտք՝ 2022 թվականի օգոստոսի 22-ի N Ք-4141).

1. Լյոնիկ Գրիգորյանին տալ ջերմոցային տնտեսության կառուցման շինարարության թույլտվություն (շինարարության թույլտվությունը կցվում է):
2. Լյոնիկ Գրիգորյանը պարտավոր է Աբովյանի համայնքապետարանի 900105201454 հաշվեհամարին մուծել 15 000 (տասնհինգ հազար) դրամ տեղական տուրք՝ շինարարության թույլտվության համար:
3. Կառուցապատողը շինարարական աշխատանքները սկսելուց առնվազն երեք օր առաջ պարտավոր է Աբովյան համայնքի ղեկավարին ներկայացնել N 2-5 ձևի տեղեկանք:
4. Սույն որոշումն ուժի մեջ է մտնում Լյոնիկ Գրիգորյանին որոշման ընդունման մասին իրազեկելու օրվան հաջորդող օրվանից:

ՀԱՄԱՅՆՔԻ ՂԵԿԱՎԱՐ **Է. ԲԱԲԱՅԱՆ**

2022թ. օգոստոսի 31
ք. Աբովյան

ՀԱՅԱՍՏԱՆԻ ՀԱՆՐԱՊԵՏՈՒԹՅՈՒՆ

ԿՈՏԱՅՔԻ ՄԱՐԶ, ԱԲՈՎՅԱՆ ՀԱՄԱՅՆՔ

ՇԻՆԱՐԱՐՈՒԹՅԱՆ ԹՈՒՅԼՏՎՈՒԹՅՈՒՆ

N 293 «31» օգոստոսի 2022 թ.

Տրված է կառուցապատող *Լյոնիկ Գրիգորյան* -ին
(իրավաբանական անձի անվանումը, պետական գրանցման վկայականի համարը,

ՀՀ, Կոտայքի մարզ, համայնք Աբովյան, գ. Կամարիս, 1-ին փողոց, 3-րդ փակուղի, 10 տուն, ՀՀ, Կոտայքի մարզ, համայնք Աբովյան, գ. Կամարիս, 8-րդ փողոց, 1-ին նրբանցք, 6 հողամաս
(ֆիզիկական անձի անունը, ազգանունը, հասցեն, հողամասի գտնվելու վայրը)

ջերմոցային տնտեսության (միջին ռիսկայնության, 2-րդ կատեգորիա) կառուցման
(օբյեկտի անվանումը, ռիսկայնության աստիճանը (կատեգորիան), հակիրճ բնութագիրը, հիմնական ցուցանիշները)

շինարարական աշխատանքների կատարման, այդ թվում՝ (նոր կառուցման, վերակառուցման, վերականգնման, ուժեղացման և այլն) կառուցապատվող հողամասի գլխավոր հատակագծի վրա նշված ոչ հիմնական կառույցների _____ տեղադրման համար:
(Նշվում են ոչ հիմնական կառույցների անվանումները)

1. Օբյեկտի նախագծային փաստաթղթերը՝

1) մշակվել են *«ԱՐՏՇԻՆՆԱԽ» ՍՊԸ* կողմից.
(նախագծային փաստաթղթերի փուլը, նախագծային աշխատանքների կապալառուի անվանումը, լիցենզիայի համարը)

2) ստացել է (են) *« »* *2022թ. N* _____ փորձագիտական դրական եզրակացությունը (եզրակացությունները) _____
(նշել փորձաքննության տեսակը)

_____ կողմից
(նշել փորձաքննության մարմնի (մարմինների) անվանումը, լիցենզիայի համարը)

կամ

նախագիծը թողարկող պատասխանատու կապալառուի երաշխավորագիրը՝ *N 19/08, 19.08.2022թ.* _____.
(նշել նախագիծը թողարկող պատասխանատու կապալառուի երաշխավորության պայմանագրի համարը)

3) սահմանված կարգով համաձայնեցվել են իրավասու մարմնի, օրենքով սահմանված այլ շահագրգիռ մարմինների _____ *ԱԲՈՎՅԱՆ ՀԱՄԱՅՆՔԻ ՂԵԿԱՎԱՐԻ* _____ հետ:
(նշել մարմինների անվանումները և համաձայնեցման ժամկետները)

2. Շինարարական աշխատանքներն իրականացնել _____ *12 ամսվա* _____ ընթացքում՝
(նշել շինարարության նորմատիվային տևողությունը)

Ներառյալ ավարտական ակտի տրամադրման համար ավարտված շինարարական օբյեկտն ընդունող հանձնաժողովի աշխատանքի համար նախատեսվող ժամկետը:

2.1. Ապահովել օբյեկտի շահագործման թույլտվության ստացումը՝

[] ավարտական ակտի տրամադրումից _____ ամսվա ընթացքում

[] ավարտական ակտի տրամադրման օրը:

Ներառյալ ավարտված շինարարական օբյեկտն ընդունող հանձնաժողովի աշխատանքի համար նախատեսվող ժամկետը:

3. Շինարարության վարման մատյանը բաղկացած է *14* էջից, կարված և դրոշմակնքված է _____ *ԱԲՈՎՅԱՆ ՀԱՄԱՅՆՔԻ ՂԵԿԱՎԱՐԻ* _____ կողմից:
(իրավասու մարմնի անվանումը)

4. Նախագծային փաստաթղթերը փոփոխվել են (լրացվում է N 1 հավելվածի 108-րդ կետով նախատեսված դեպքերում) _____ կողմից
(նախագծային աշխատանքների կապալառուի անվանումը, լիցենզիայի համարը)

և սահմանված կարգով համաձայնեցվել իրավասու մարմնի_____և այլ
(նշել իրավասու մարմնի անվանումը)
շահագրգիռ մարմինների_____հետ:
(նշել օրենքով սահմանված համաձայնեցնող մարմինների անվանումները)

5. Հատուկ պայմաններ՝

1) կառուցապատողը, նախքան շինարարությունն սկսելը, ինչպես նաև դրա ընթացքում, պարտավոր է հասցվելիք վնասների փոխհատուցման համար համաձայնության գալ կառուցապատման հետևանքով վնասներ կրող սուբյեկտների հետ.

2) շինարարության թույլտվությամբ սահմանված ժամկետներում կառուցապատումը չավարտելու դեպքում գործում են N 1 հավելվածի 123-126-րդ կետերով սահմանված պահանջները.

3) *(լրացվում է N 1 հավելվածի 84-րդ կետով սահմանված դեպքերում)* սույն թույլտվությունը տրվել է սահմանված կարգով հաստատված «Նախագիծ» փուլի հիման վրա, որին հաջորդող «Աշխատանքային փաստաթղթեր» փուլը պետք է ապահովի հաստատված փուլով ընդունված լուծումները և աշխատանքների իրականացման հաջորդականությունը_____ :
(նշվում են նախապատրաստական, հողային, շինմոնտաժային աշխատանքները և այլ աշխատանքներ)

6. *(լրացվում է N 1 հավելվածի 116-րդ կետով սահմանված դեպքերում)* Հաշվի առնելով, որ կառուցվող օբյեկտի շինարարությունը հնարավոր չէ առանց գլխավոր հատակագծի վրա _____
_____համարների տակ նշված շենքի (շենքերի) և կամ շինության (շինությունների)_____
_____քանդման՝
(նշվում են ամբողջությամբ կամ մասամբ քանդման ենթակա օբյեկտները, դրանց հիմնական ցուցանիշները, ընդհանուր մակերեսը, հարկայնությունը, շինությունները և այլն)
սեփականատիրոջը (օգտագործողին) _____տրված սույն
(նշվում է պետական գրանցման վկայականի համարը)
թույլտվությունը նաև քանդման թույլտվություն է:

Օբյեկտի քանդման աշխատանքներն իրականացնել նախագծային փաստաթղթերով ամրագրված հաջորդականությամբ:

7. Այլ պայմաններ ***շինհրապարակում ապահովել ժամանակավոր ցանկապատի և տեղեկատվական վահանակի առկայությունը***_____:
(նշվում են իրավական ակտերով և (կամ) պայմանագրով նախատեսված այլ պայմանները)

8. Կառուցապատողը շինարարական (քանդման, ապամոնտաժման) աշխատանքներն սկսելուց առնվազն 3 օր առաջ, համաձայն N 5 հավելվածի N 2-5 ձևի, տեղեկացնում է իրավասու մարմնին:

9. Թույլտվության հիման վրա ցանկացած շինարարական և զուգահեռ աշխատանք կարող է իրականացվել բացառապես Հայաստանի Հանրապետության օրենսդրությանը, նախագծային փաստաթղթերին և նորմատիվ-տեխնիկական պահանջներին համապատասխան:

ՀԱՅԱՍՏԱՆԻ ՀԱՆՐԱՊԵՏՈՒԹՅԱՆ
ԱԲՈՎՅԱՆ ՀԱՄԱՅՆՔԻ ՂԵԿԱՎԱՐ ԷԴՈՒԱՐԴ ԲԱԲԱՅԱՆ

Կ. Տ.

ՀԱՅԱՍՏԱՆԻ ՀԱՆՐԱՊԵՏՈՒԹՅԱՆ
ԿՈՏԱՅՔԻ ՄԱՐԶԻ ԱԲՈՎՅԱՆ ՀԱՄԱՅՆՔԻ ՂԵԿԱՎԱՐ

Ո Ր Ո Շ Ո Ւ Մ

31 օգոստոսի 2022 թվականի N 2612

ՆՈՒՇԻԿ ԱՂԱՅԱՆԻՆ ՍԵՓԱԿԱՆՈՒԹՅԱՆ ԻՐԱՎՈՒՆՔՈՎ ՊԱՏԿԱՆՈՂ ՀՈՂԱՄԱՍԻ ԲԱԺԱՆՎԱԾ ՄԱՍԵՐԻՆ ՀԱՍՑԵՆԵՐ ՏՐԱՄԱԴՐԵԼՈՒ ՄԱՍԻՆ

Համաձայն «Տեղական ինքնակառավարման մասին» օրենքի 35-րդ հոդվածի 1-ին մասի 22-րդ և 24-րդ կետերի, Հայաստանի Հանրապետության կառավարության 2005 թվականի դեկտեմբերի 29-ի N 2387-Ն որոշմամբ հաստատված կարգի 29-րդ, 50-րդ, 51-րդ և 55-րդ կետերի, Աբովյան համայնքի ավագանու 2022 թվականի ապրիլի 15-ի N 26-Ն որոշման, հաշվի առնելով Նուշիկ Աղայանի դիմումը (մուտք՝ 2022 թվականի օգոստոսի 23-ի N Ք-4170).

1. Նուշիկ Աղայանին սեփականության իրավունքով պատկանող (հիմք՝ 2022 թվականի հուլիսի 12-ի N 12072022-07-0050 վկայական) Աբովյան համայնքի Առինջ գյուղի Պ. Դուրյան թաղամասի 9-րդ փողոցի թիվ 4 հասցեում գտնվող հողամասի բաժանված մասերին՝ «ՍԿԶԲՆԱԿԵՏ» սահմանափակ պատասխանատվությամբ ընկերության կողմից 2022 թվականի օգոստոսի 17-ին կազմված բաժանման սխեմայի (կցվում է) համաձայն՝ տրամադրել հասցեներ՝ 1-ին առանձնացվող հատվածին (500.0 քառակուսի մետր մակերես)՝ համայնք Աբովյան, գյուղ Առինջ, Պ. Դուրյան թաղամաս, 9-րդ փողոց, 4/1, 2-րդ առանձնացվող հատվածին (500.0 քառակուսի մետր մակերես)՝ համայնք Աբովյան, գյուղ Առինջ, Պ. Դուրյան թաղամաս, 9-րդ փողոց, 4:

2. Նուշիկ Աղայանը պարտավոր է Աբովյանի համայնքապետարանի 900105201652 հաշվեհամարին մուծել 10 000 (տասը հազար) դրամ՝ հասցեների տրամադրման ծառայության վճար:

3. Սույն որոշումն ուժի մեջ է մտնում Նուշիկ Աղայանին որոշման ընդունման մասին իրազեկելու օրվան հաջորդող օրվանից:

ՀԱՄԱՅՆՔԻ ՂԵԿԱՎԱՐ Է. ԲԱԲԱՅԱՆ

2022թ. օգոստոսի 31
ք. Աբովյան

Մեփականատեր	ՀՈՂԱՄԱՍԻ ԲԱԺԱՆՄԱՆ ՀԱՏԱԿԱԳԻԾ
Նուշիկ Սուրենի Աղայան	Կոտայքի մարզ Աբովյան համայնք գյուղ Առինջ Պ. Դուրյան թաղամաս 9-րդ փողոց թիվ 4
	Մարզ, համայնք, հասցե
	Անշարժ գույքի նկատմամբ իրավունքների պետական գրանցման վկայական N12072022-07-0050

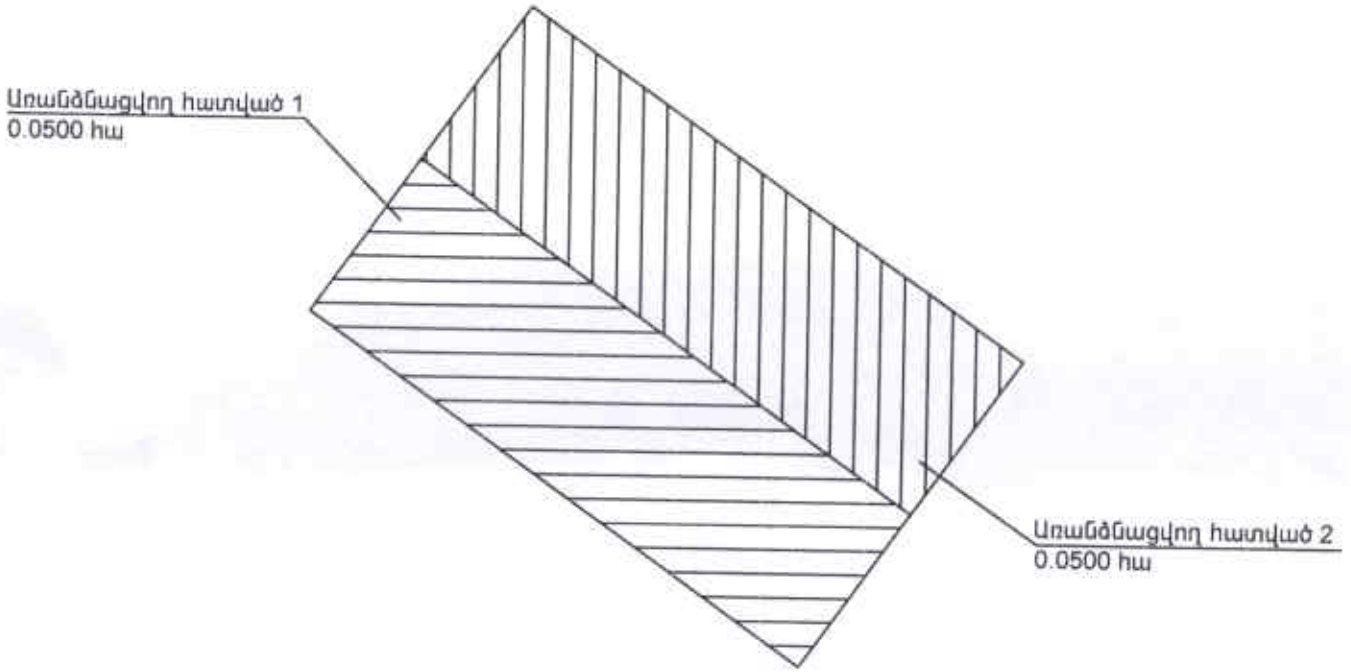

Ծածկագիր	07-011-0393-0002-ից
Նպատակային նշանակություն	բնակավայրերի
Գործառնական նշանակություն	բնակելի կառուցապատման

Լրացուցիչ նշումներ.

Մասշտաբ 1:500

Որակավորում ունեցող անձ	Արիստակես Դազարյան
Որակավորման վկայականի համարը	045
Ստորագրություն	
Իրավաբանական անձի անվանումը	«ՍԿԶԲՆԱԿԵՏ» ՍՊԸ
ՀՎՀՀ	00919816
Ստորագրություն	

ամիս ամսաթիվ	չափագրության	15.08.2022թ.
	հատակագծի կազմման	17.08.2022թ.

Կ.Տ.

Սեփականատեր	ՀՈՂԱՄԱՍԻ ՀԱՏԱԿԱԳԻԾ	
Նուշիկ Սուրենի Աղայան	Կոտայքի մարզ Աբովյան համայնք գյուղ Առինջ Պ. Դուրյան թաղամաս 9-րդ փողոց թիվ 4 Մարզ, համայնք, հասցե	Հաստատում եմ 31.08.2022թ. Համայնքի ղեկավար Կ.Տ.
	Անշարժ գույքի նկատմամբ իրավունքների պետական գրանցման վկայական N12072022-07-0050 Հողահատկացման հիմքը	

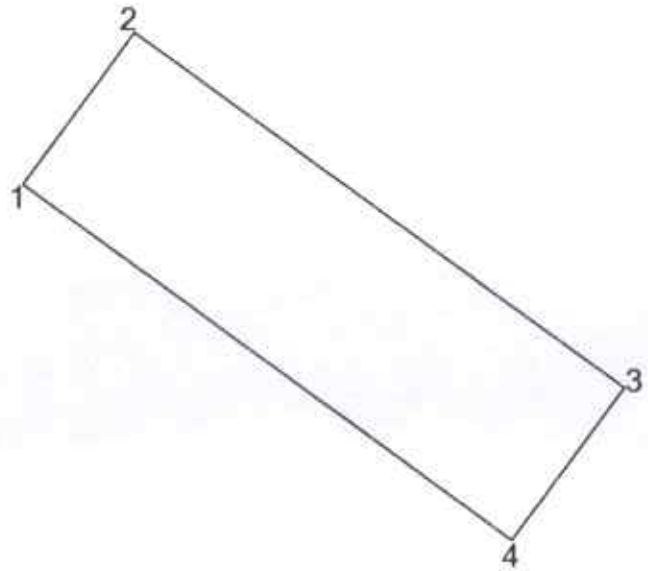

Մակերես հա	0.0500 հա
Ծածկագիր	07-011-0393-0002-ից
Նպատակային նշանակություն	բնակավայրերի
Գործառնական նշանակություն	բնակելի կառուցապատման

Լրացուցիչ նշումներ. Առանձնացվող հատված 2 0.0500 հա

Հողամասի

Շրջադարձային (թեկնման) կետեր	Կոորդինատներ Y	Կոորդինատներ X	Գծային չափերը (մ)
1	8465591.01	4453445.50	
2	8465598.20	4453455.70	12.48
3	8465630.94	4453432.65	40.04
4	8465623.73	4453422.42	12.51
1	8465591.01	4453445.50	40.04

Մասշտաբ 1:500

Որակավորում ունեցող անձ		Արիստակես Ղազարյան
Որակավորման վկայականի համարը		045
Ստորագրություն		
Իրավաբանական անձի անվանումը		«ՍԿԶԲՆԱԿԵՏ» ՍՊԸ
ՀՎՀՀ		00919816
Ստորագրություն		
ամիս ամսաթիվ	չափագրության	15.08.2022թ.
	հատակագծի կազմման	17.08.2022թ.

Կ.Տ.

Սեփականատեր	ՀՈՂԱՄԱՍԻ ՀԱՏԱԿԱԳԻԾ	
Նուշիկ Սուրենի Աղայան	Կոտայքի մարզ Աբովյան համայնք գյուղ Առինջ Պ. Դուրյան թաղամաս 9-րդ փողոց թիվ 4 Մարզ, համայնք, հասցե	Հաստատում եմ 2022թ.
	Անշարժ գույքի նկատմամբ իրավունքների պետական գրանցման վկայական N12072022-07-0050 Հողահատկացման թիվը	Համայնքի ղեկավար L.S.

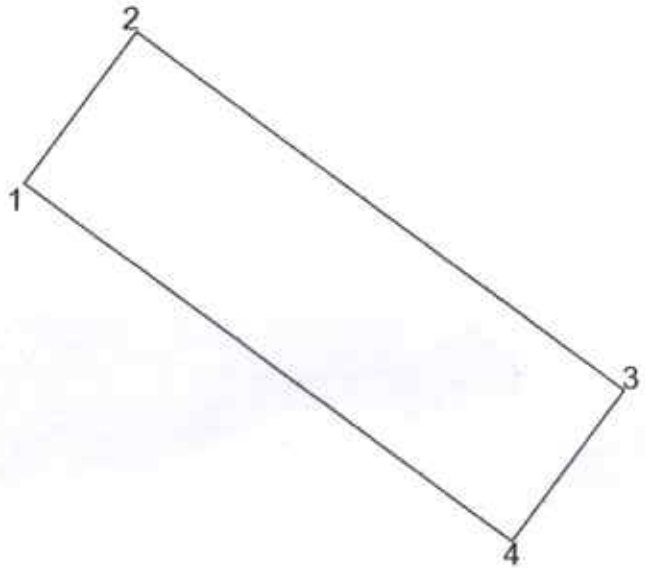

Մակերես հա	0.0500 հա
Ծածկագիր	07-011-0393-0002-ից
Նպատակային նշանակություն	բնակավայրերի
Գործառնական նշանակություն	բնակելի կառուցապատման

Լրացուցիչ նշումներ. Առանձնացվող հատված 1 0.0500 հա

Հողամասի

Շրջադարձային (բեկման) կետեր	Կոորդինատներ Y	Կոորդինատներ X	Գծային չափերը (մ)
1	8465583.82	4453435.30	
2	8465591.01	4453445.50	12.48
3	8465623.73	4453422.42	40.04
4	8465616.52	4453412.20	12.51
1	8465583.82	4453435.30	40.04

Մասշտաբ 1:500

Որակավորում ունեցող անձ		Արիստակես Ղազարյան
Որակավորման վկայականի համարը		045
Ստորագրություն		
Իրավաբանական անձի անվանումը		«ՍԿԶԲՆԱԿԵՏ» ՍՊԸ
ՀՎՀՀ		00919816
Ստորագրություն		
ամիս ամսաթիվ	չափագրության	15.08.2022թ.
	հատակագծի կազմման	17.08.2022թ.

«ՍԿԶԲՆԱԿԵՏ»
"СКЗБНАКЕТ"
"SKZBNAKET"
00919816
L.S.

ՀԱՅԱՍՏԱՆԻ ՀԱՆՐԱՊԵՏՈՒԹՅԱՆ
ԿՈՏԱՅՔԻ ՄԱՐԶԻ ԱԲՈՎՅԱՆ ՀԱՄԱՅՆՔԻ ՂԵԿԱՎԱՐ

Ո Ր Ո Շ Ո Ւ Մ

31 օգոստոսի 2022 թվականի N 2611

ԱԲՈՎՅԱՆ ՀԱՄԱՅՆՔԻ ՍԵՓԱԿԱՆՈՒԹՅՈՒՆ ՀԱՆԴԻՍԱՑՈՂ ՀՈՂԱՄԱՍԵՐԻ ՀԱՏԱԿԱԳԾԵՐԸ ՀԱՍՏԱՏԵԼՈՒ ԵՎ ՀԱՍՑԵՆԵՐ ՏՐԱՄԱԴՐԵԼՈՒ ՄԱՍԻՆ

Համաձայն «Տեղական ինքնակառավարման մասին» օրենքի 35-րդ հոդվածի 1-ին մասի 22-րդ և 24-րդ կետերի, Հայաստանի Հանրապետության կառավարության 2005 թվականի դեկտեմբերի 29-ի N 2387-Ն որոշմամբ հաստատված կարգի 29-րդ, 50-րդ և 55-րդ կետերի, հիմք ընդունելով Աբովյանի համայնքապետարանի աշխատակազմի քաղաքաշինության, հողաշինարարության, գյուղատնտեսության և անշարժ գույքի կառավարման բաժնի պետի պաշտոնակատարի զեկուցագիրը (մուտք՝ 2022 թվականի օգոստոսի 22-ի N Ք-4134).

1. Հաստատել Աբովյան համայնքի սեփականություն հանդիսացող հողամասերի թվով 6 հատակագծերը (կցվում են):
2. Սույն որոշման 1-ին կետում նշված հողամասերին տրամադրել հասցեներ՝ համաձայն հավելվածի:
3. Սույն որոշումն ուժի մեջ է մտնում որոշման ընդունմանը հաջորդող օրվանից:

ՀԱՄԱՅՆՔԻ ՂԵԿԱՎԱՐ Է. ԲԱԲԱՅԱՆ

2022թ. օգոստոսի 31
ք. Աբովյան

Հավելված
Աբովյան համայնքի ղեկավարի
2022 թվականի օգոստոսի 31-ի N 261 որոշման

ԱԲՈՎՅԱՆ ՀԱՄԱՅՆՔԻ ՍԵՓԱԿԱՆՈՒԹՅՈՒՆ ՀԱՆԴԻՍԱՑՈՂ ՀՈՂԱՄԱՍԵՐԻ ՀԱՍՑԵՆԵՐԻ ՑԱՆԿ

հ/հ	գտնվելու վայրը	նոր տրամադրվող հասցեն	հողամասի մակերեսը /ք.մ./	հողամասի նպատակային և գործառնական նշանակությունները
1	Աբովյան համայնքի Աբովյան քաղաքի Հատիսի փողոց	Համայնք Աբովյան, քաղաք Աբովյան, Հատիսի փողոց, 6/41 հողամաս	579.0	բնակավայրերի նպատակային նշ., հասարակական կառուցապատման գործառնական նշ.
2	Աբովյան համայնքի Աբովյան քաղաքի Զորավար Անդրանիկի փողոց	Համայնք Աբովյան, քաղաք Աբովյան, Զորավար Անդրանիկի փողոց, 96 հողամաս	400.0	բնակավայրերի նպատակային նշ., բնակելի կառուցապատման գործառնական նշ.
3	Աբովյան համայնքի Աբովյան քաղաքի Հանրապետության պողոտա	Համայնք Աբովյան, քաղաք Աբովյան, Հանրապետության պողոտա, 40/3 հողամաս	8.6	բնակավայրերի նպատակային նշ., բնակելի կառուցապատման գործառնական նշ.
4	Աբովյան համայնքի Աբովյան քաղաքի 4-րդ միկրոշրջան	Համայնք Աբովյան, քաղաք Աբովյան, 4-րդ միկրոշրջան, 5/1 հողամաս	24.0	բնակավայրերի նպատակային նշ., բնակելի կառուցապատման գործառնական նշ.
5	Աբովյան համայնքի Աբովյան քաղաքի 8-րդ միկրոշրջան	Համայնք Աբովյան, քաղաք Աբովյան, 8-րդ միկրոշրջան, 56/1 հողամաս	199.9	բնակավայրերի նպատակային նշ., բնակելի կառուցապատման գործառնական նշ.
6	Աբովյան համայնքի Աբովյան քաղաքի Շուշի թաղամաս	Համայնք Աբովյան, քաղաք Աբովյան, Շուշի թաղամաս, 1 հողամաս	150.0	բնակավայրերի նպատակային նշ., բնակելի կառուցապատման գործառնական նշ.

ՀՈՂԱՄԱՍԻ ՀԱՏԱԿԱԳԻԾ

Սեփականատեր	Աբովյան համայնք

Կոտայք,Աբովյան
Մարզ, համայնք, հասցե

Հողահատկացման հիմքը

Հաստատում եմ 31.08.2022թ.
Համայնքի ղեկավար Կ.Տ.

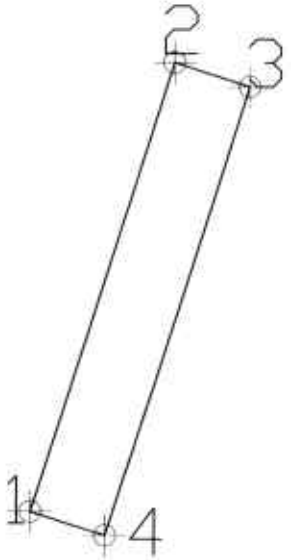

Մակերես հա	0.01500
Ծածկագիր	07-002-0039-0607-ից
Նպատակային նշանակություն	Բնակավայրերի
Գործառնական նշանակություն	Բնակելի կառուցապատման

Լրացուցիչ նշումներ.

Հողամասի

Հերթադրծային (բեկման կետեր)	Y	X	Գծային չափերը
1	8468368.057	4461400.884	30
2	8468377.214	4461429.452	5
3	8468381.975	4461427.926	30
4	8468372.818	4461399.358	5
1	8468368.057	4461400.884	

Մասշտաբ 1:500

Որակավորում ունեցող անձ		Էդիկ Վարդանյան
Որակավորման վկայականի համարը		220
Ստորագրություն		
Իրավաբանական անձի անվանումը		«Գեոլանդ» ՍՊԸ
ՀՎՀՀ		03023406
Ստորագրություն		
ամիս ամսաթիվ	չափագրության	15.06.2022
	հատակագծի կազմման	29.06.2022

Կ.Տ.

ՀԱՅԱՍՏԱՆԻ ՀԱՆՐԱՊԵՏՈՒԹՅԱՆ
ԿՈՏԱՅՔԻ ՄԱՐԶԻ ԱԲՈՎՅԱՆ ՀԱՄԱՅՆՔԻ ՂԵԿԱՎԱՐ

Ո Ր Ո Շ Ո Ւ Մ

31 օգոստոսի 2022 թվականի N 2610

ԱԲՈՎՅԱՆ ՀԱՄԱՅՆՔԻ ՍԵՓԱԿԱՆՈՒԹՅՈՒՆ ՀԱՆԴԻՍԱՑՈՂ ՀՈՂԱՄԱՍԵՐԻ ՀԱՏԱԿԱԳԾԵՐԸ ՀԱՍՏԱՏԵԼՈՒ ԵՎ ՀԱՍՑԵՆԵՐ ՏՐԱՄԱԴՐԵԼՈՒ ՄԱՍԻՆ

Համաձայն «Տեղական ինքնակառավարման մասին» օրենքի 35-րդ հոդվածի 1-ին մասի 22-րդ և 24-րդ կետերի, Հայաստանի Հանրապետության կառավարության 2005 թվականի դեկտեմբերի 29-ի N 2387-Ն որոշմամբ հաստատված կարգի 29-րդ, 50-րդ և 55-րդ կետերի, հիմք ընդունելով Աբովյանի համայնքապետարանի աշխատակազմի քաղաքաշինության, հողաշինարարության, գյուղատնտեսության և անշարժ գույքի կառավարման բաժնի պետի պաշտոնակատարի զեկուցագիրը (մուտք՝ 2022 թվականի օգոստոսի 17-ի N Ք-4050).

1. Հաստատել Աբովյան համայնքի սեփականություն հանդիսացող հողամասերի թվով 6 հատակագծերը (կցվում են):
2. Սույն որոշման 1-ին կետում նշված հողամասերին տրամադրել հասցեներ՝ համաձայն հավելվածի:
3. Սույն որոշումն ուժի մեջ է մտնում որոշման ընդունմանը հաջորդող օրվանից:

ՀԱՄԱՅՆՔԻ ՂԵԿԱՎԱՐ Է. ԲԱԲԱՅԱՆ

2022թ. օգոստոսի 31
ք. Աբովյան

Հավելված
Աբովյան համայնքի ղեկավարի
2022 թվականի օգոստոսի 31-ի N 2610 որոշման

ԱԲՈՎՅԱՆ ՀԱՄԱՅՆՔԻ ՍԵՓԱԿԱՆՈՒԹՅՈՒՆ ՀԱՆԴԻՍԱՑՈՂ ՀՈՂԱՄԱՍԵՐԻ ՀԱՍՑԵՆԵՐԻ ՑԱՆԿ

հ/հ	գտնվելու վայրը	նոր տրամադրվող հասցեն	հողամասի մակերեսը /ք.մ./	հողամասի նպատակային և գործառնական նշանակությունները
1	Աբովյան համայնքի Աբովյան քաղաքի Դարանի փողոց	Համայնք Աբովյան, քաղաք Աբովյան, Դարանի փողոց, 5/3 հողամաս	76.1	բնակավայրերի նպատակային նշ., բնակելի կառուցապատման գործառնական նշ.
2	Աբովյան համայնքի Աբովյան քաղաքի Դարանի փողոց	Համայնք Աբովյան, քաղաք Աբովյան, Դարանի փողոց, 4/12 հողամաս	63.7	բնակավայրերի նպատակային նշ., բնակելի կառուցապատման գործառնական նշ.
3	Աբովյան համայնքի Աբովյան քաղաքի Օգոստոսի 23-ի փողոց	Համայնք Աբովյան, քաղաք Աբովյան, Օգոստոսի 23-ի փողոց, 27/1 հողամաս	21.3	բնակավայրերի նպատակային նշ., բնակելի կառուցապատման գործառնական նշ.
4	Աբովյան համայնքի Աբովյան քաղաքի Հանրապետության պողոտա	Համայնք Աբովյան, քաղաք Աբովյան, Հանրապետության պողոտա, 17/30 հողամաս	12.9	բնակավայրերի նպատակային նշ., բնակելի կառուցապատման գործառնական նշ.
5	Աբովյան համայնքի Աբովյան քաղաքի Շուշի թաղամաս	Համայնք Աբովյան, քաղաք Աբովյան, Շուշի թաղամաս, 103 հողամաս	225.0	բնակավայրերի նպատակային նշ., բնակելի կառուցապատման գործառնական նշ.
6	Աբովյան համայնքի Աբովյան քաղաքի 4-րդ միկրոշրջան	Համայնք Աբովյան, քաղաք Աբովյան, 4-րդ միկրոշրջան, 47/6 հողամաս	14.6	բնակավայրերի նպատակային նշ., բնակելի կառուցապատման գործառնական նշ.

ՀՈՂԱՄԱՍԻ ՀԱՏԱԿԱԳԻԾ

Սեփականատեր	Աբովյան համայնք

Կոտայք Աբովյան

Մարզ, համայնք, հասցե

Հողամասի անվանման հիմքը

Հաստատվում է 31.08.2022 թ.
Համայնքի ղեկավար Կ.Տ.

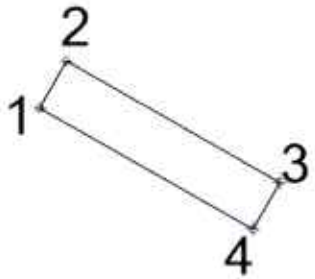

Մակերես հա	0.00086
Ծածկագիր	07-002-0070-0001-ից
Նպատակային նշանակություն	Բնակավայրերի
Գործառնական նշանակություն	Բնակելի կառուցապատում

Լրացուցիչ նշումներ.

Հողամասի

Հրջադարձային (բեկման) կետեր	Y	X	Գծային չափերը
1	8467891.428	4459879.655	1.38
2	8467892.108	4459880.855	6.25
3	8467897.542	4459877.768	1.38
4	8467896.86	4459876.569	6.25
1	8467891.428	4459879.655	

Մասշտաբ 1:200

Որակավորում ունեցող անձ		Էդիկ Վիրաբյան
Որակավորման վկայականի համարը		02
Ստորագրություն		
Իրավաբանական անձի անվանումը		[illegible]
ՀԿՀՀ		03023406
Ստորագրություն		
ամիս ամսաթիվ	չափագրության	17.08.2022
	հատակագծի կազմման	19.08.2022

ՀՈՂԱՄԱՍԻ ՀԱՏԱԿԱԳԻԾ

Սեփականատեր	Կոտայք Աբովյան
Աբովյան համայնք	Մարզ, համայնք, հասցե
	Հողահատկացման նիշքը

Հաստատում եմ 31.08.2022թ.
Համայնքի ղեկավար Կ.Տ.

Կնիքն, ազգանունն, հայրանունն

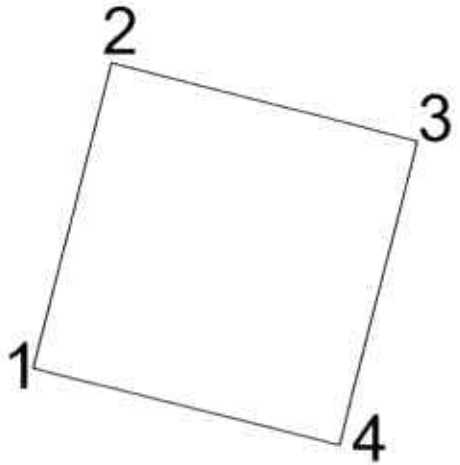

Մակերես հա	0.04000
Ծածկագիր	07-002-0039-0003-ից
Նպատակային նշանակություն	Բնակավայրերի
Գործառնական նշանակություն	Բնակելի կառուցապատում

Լրացուցիչ նշումներ.

Հողամասի

Շրջադարձային (բեկման) կետեր	Y	X	Գծային չափերը
1	8468524.242	4461314.731	20
2	8468529.133	4461334.124	20
3	8468548.526	4461329.233	20
4	8468543.634	4461309.84	20
1	8468524.242	4461314.731	

Մասշտաբ 1:500

Որակավորում ունեցող անձ	Էդիկ Վիրաբյան
Որակավորման վկայականի համարը	220
Ստորագրություն	
Իրավաբանական անձի անվանումը	«ԳԵՈԼԵՆՏ» ՍՊԸ
ՀՎՀՀ	03023406
Ստորագրություն	

ամիս ամսաթիվ	չափագրության	16.08.2022
	հատակագծի կազմման	18.08.2022

ՀՈՂԱՄԱՍԻ ՀԱՏԱԿԱԳԻԾ

Սեփականատեր	Կոտայք Աբովյան
Աբովյան համայնք	Մարզ, համայնք, հասցե
	Հողահատկացման հիմքը

Հաստատում եմ 31.08.2022թ.
Համայնքի ղեկավար Կ.Տ.

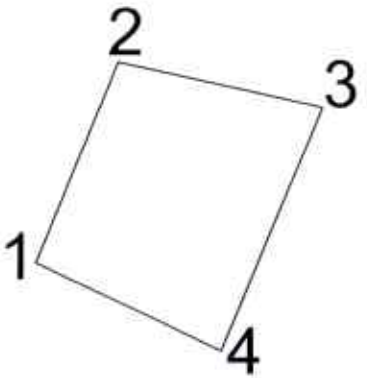

Մակերես հա	0.01999
Ծածկագիր	07-002-0021-0001-hg
Նպատակային նշանակություն	Բնակավայրերի
Գործառնական նշանակություն	Բնակելի կառուցապատում

Լրացուցիչ նշումներ.

Հողամասի

Հոդակետերի համարակալումը (թվանշան)	Կետերի կոորդինատներ Y	X	Գծային չափերը
1	8468948.597	4462493.375	13.77
2	8468953.783	4462506.13	13.3
3	8468966.779	4462503.318	16.88
4	8468960.338	4462487.717	13.03
1	8468948.597	4462493.375	

Մասշտաբ 1:500

Որակավորում ունեցող անձ		Երիկ Վիրաբյան
Որակավորման վկայականի համարը		220
Ստորագրություն		
Իրավաբանական անձի անվանումը		«ԳԵՈԼԵԳ» ՍՊԸ
ՀՎՀՀ		03023406
Ստորագրություն		
ամիս ամսաթիվ	չափագրության	17.08.2022
	հատակագծի կազմման	19.08.2022

ՀՈՂԱՄԱՍԻ ՀԱՏԱԿԱԳԻԾ

Մեփականատեր	Կոտայք Աբովյան
Աբովյան համայնք	Մարզ. համայնք. հասցե
	Հողամասի նիմքը

Հաստատում եմ 21.08.2022թ.
Համայնքի ղեկավար Կ.Տ.

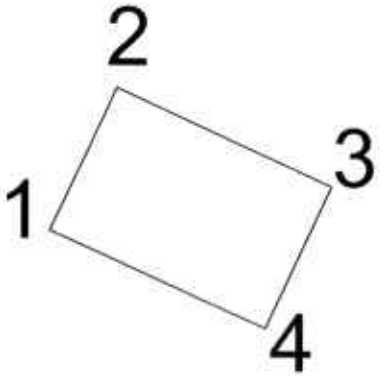

Մակերես հա	0.00240
Ծածկագիր	07-002-0039-0003-ից
Նպատակային նշանակություն	Բնակավայրերի
Գործառնական նշանակություն	Բնակելի կառուցապատում

Լրացուցիչ նշումներ.

Հողամասի			
Շրջադարձային (բեկման) կետեր	Y	X	Գծային չափերը
1	8469269.119	4461154.465	4
2	8469270.798	4461158.095	6
3	8469276.244	4461155.577	4
4	8469274.565	4461151.946	6
1	8469269.119	4461154.465	

Մասշտաբ 1:200			
Որակավորում ունեցող անձ			Երիկ Վիրաբյան
Որակավորման վկայականի համարը			220
Ստորագրություն			
Իրավաբանական անձի անվանումը			«ԳԵՌԼԵՆԴ» ՍՊԸ
ՀՎՀՀ			03023406
Ստորագրություն			
ամիս ամսաթիվ	չափագրության	16.08.2022	
	հատակագծի կազմման	18.08.2022	

ՀՈՂԱՄԱՍԻ ՀԱՏԱԿԱԳԻԾ

Սեփականատեր	Կոտայք Աբովյան
Աբովյան համայնք	Մարզ, համայնք, հասցե
	Հողամասի ատկացման հիմքը

Հաստատված է 31.08.2022թ.
Համայնքի ղեկավար
Կ.Տ.

Գրանցվել է՝ Հայաստան

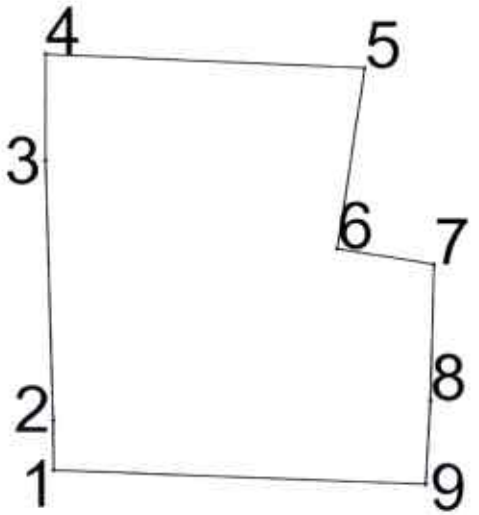

Մակերես հա	0.05790
Ծածկագիր	07-002-0116-0245-ի ց
Նպատակային նշանակություն	Բնակավայրերի
Գործառնական նշանակություն	Հասարակական կառուցապատում

Լրացուցիչ նշումներ.

Հողամասի

Հոդվածների համարները	Y	X	Չափերը
1	8469175.14	4460047.222	3.17
2	8469175.126	4460050.392	16.56
3	8469174.588	4460066.94	6.72
4	8469174.588	4460073.66	20.3
5	8469194.673	4460072.617	11.55
6	8469193.165	4460061.399	6.18
7	8469199.268	4460060.424	8.7
8	8469199.072	4460051.726	5.37
9	8469198.762	4460046.363	23.64
1	8469175.14	4460047.222	

Մասշտաբ 1:500

Որակավորում ունեցող անձ	Էդիկ Գիրարյան	
Որակավորման վկայականի համարը	220	
Ստորագրություն		
Իրավաբանական անձի անվանումը	«ԳԵՈԼԵՆԱ ՍՊԸ»	
ՀԿՀՀ	03023406	
Ստորագրություն		
ամիս ամսաթիվ	չափագրության	24.06.2022թ
	հատակագծի կազմման	25.08.2022թ

Կ.Տ.

ՀՈՂԱՄԱՍԻ ՀԱՏԱԿԱԳԻԾ

Սեփականատեր	Կոտայք Աբովյան
Աբովյան համայնք	Մարզ, համայնք, հասցե
	Հողահատկացման իրավունքը

Հաստատվում է 08.2022թ.
Համայնքի ղեկավար Կ.Տ.

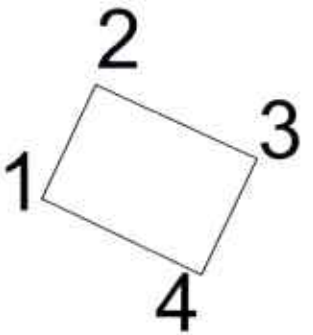

Մակերես հա	0.00146
Ծածկագիր	07-002-0036-0003-ից
Նպատակային նշանակություն	Բնակավայրերի
Գործառնական նշանակություն	Բնակելի կառուցապատում

Լրացուցիչ նշումներ.

Հողամասի			
Շրջադարձային (թեքման) կետեր	Y	X	Գծային չափերը
1	8469154.557	4460599.163	3.22
2	8469155.928	4460602.077	4.5
3	8469160.014	4460600.191	3.3
4	8469158.611	4460597.209	4.5
1	8469154.557	4460599.163	

Մասշտաբ 1:200

Որակավորում ունեցող անձ		Էրիկ Փիրաբյան
Որակավորման վկայականի համարը		220
Ստորագրություն		
Իրավաբանական անձի անվանումը		«ԳԵՈԼԵՅՍ» ՍՊԸ
ՀՎՀՀ		03028408
Ստորագրություն		
ամիս ամսաթիվ	չափագրության	26.08.2022
	հատակագծի կազմման	29.08.2022

ՀՈՂԱՄԱՍԻ ՀԱՏԱԿԱԳԻԾ

Սեփականատեր	Կոտայք Աբովյան
Աբովյան համայնք	Մարզ, համայնք, հասցե
	Հողամասամասի հիմքը

Հաստատվում է 31.08.2022 թ.
Համայնքի ղեկավար
Կ.Տ.

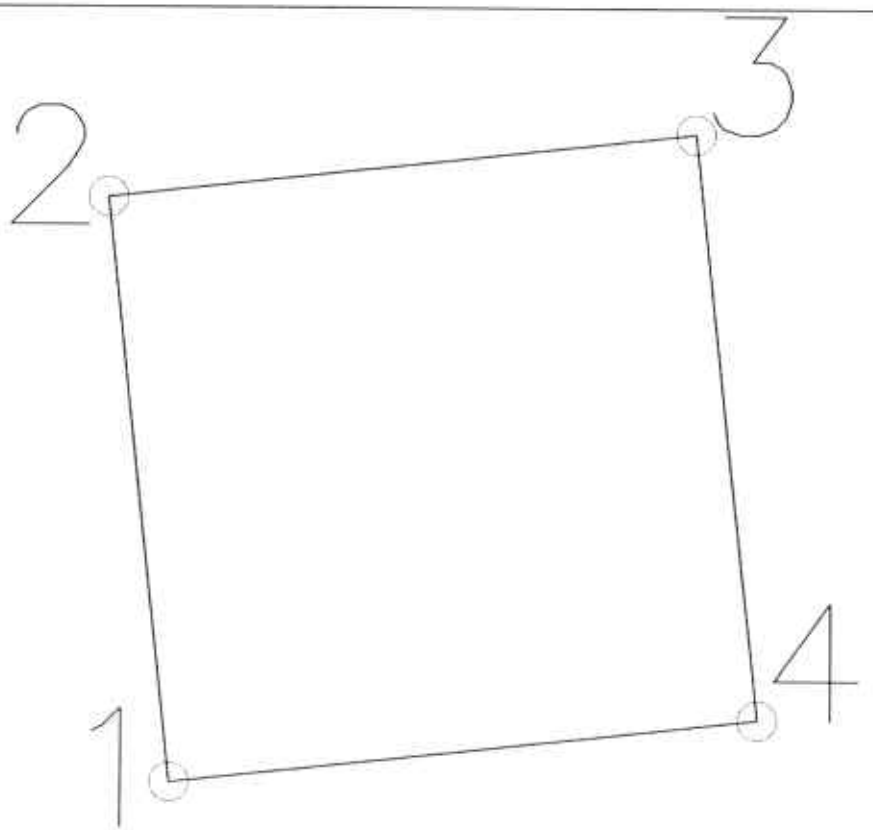

Մակերես հա	0.02250
Ծածկագիր	07-002-0039-0003-ի գ
Նպատակային նշանակություն	Բնակավայրերի
Գործառնական նշանակություն	Բնակելի կառուցապատ

Լրացուցիչ նշումներ

Հողամասի

Շրջադարձային (բեկման) կետեր	Y	X	Գծային չափերը
1	8468576.01	4461484.839	15
2	8468574.38	4461499.75	15
3	8468589.291	4461501.38	15
4	8468590.921	4461486.469	15
1	8468576.01	4461484.839	

Մասշտաբ 1:200

Որակավորում ունեցող անձ		Էդիկ Թադևոսյան
Որակավորման վկայականի համարը		220
Ստորագրություն		
Իրավաբանական անձի անվանումը		ՍՊԸ "GEOPLANO"
ՀՎՀՀ		03023406
Ստորագրություն		
ամիս անսաթիվ	չափագրության	02.08.2022թ
	հատակագծի կազմման	04.08.2022թ

Կ.Տ.

ՀՈՂԱՄԱՍԻ ՀԱՏԱԿԱԳԻԾ

Սեփականատեր	Կոտայք Աբովյան
Աբովյան համայնք	Մարզ, համայնք, հասցե
	Հողամասի նպատակային նշանակությունը

Հաստատում եմ 31.08.2022թ.
Համայնքի ղեկավար Կ.Տ.

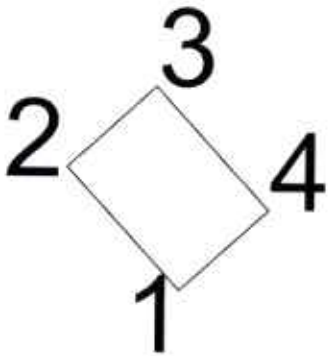

Մակերես հա	0.00129
Ծածկագիր	07-002-0066-0226-ի ց
Նպատակային նշանակություն	Բնակավայրերի
Գործառնական նշանակություն	Բնակելի կառուցապատում

Լրացուցիչ նշումներ.

Հողամասի

Շրջադարձային (գագաթային) կետեր	Y	X	Նկարագրական չափերը
1	8468565.497	4459788.65	4.25
2	8468562.628	4459791.785	3.05
3	8468564.878	4459793.844	4.25
4	8468567.747	4459790.709	3.05
1	8468565.497	4459788.65	

Մասշտաբ 1:200

Որակավորում ունեցող անձ		Էդիկ Գրիգորյան
Որակավորման վկայականի համարը		220
Ստորագրություն		
Իրավաբանական անձի անվանումը		«ԳԵՈՍԵՐՎԻՍ» ՍՊԸ
ՀԿՀ		01023406
Ստորագրություն		
ամիս ամսաթիվ	չափագրության	26.07.2022
	հատակագծի կազմման	28.07.2022

ՀՈՂԱՄԱՍԻ ՀԱՏԱԿԱԳԻԾ

Սեփականատեր	Կոտայք Աբովյան
Աբովյան համայնք	Մարզ, համայնք, հասցե
	Հողամասի նշանակման հիմքը

Հաստատում եմ 31.07.2022թ.
Համայնքի ղեկավար Կ.Տ.

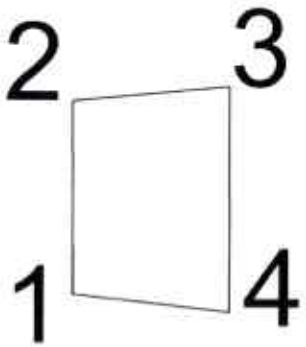

Մակերես հա	0.00213
Ծածկագիր	07-011-0980-0001-ի ց
Նպատակային նշանակություն	Բնակավայրերի
Գործառնական նշանակություն	Բնակելի կառուցապատում

Լրացուցիչ նշումներ.

Հողամասի

Շրջադարձային (թեքման) կետեր	Y	X	Գծային չափերը
1	8468295.716	4459991.657	4.95
2	8468295.695	4459996.607	4
3	8468299.679	4459996.965	5.77
4	8468299.689	4459991.195	4
1	8468295.716	4459991.657	

Մասշտաբ 1:200

Որակավորում ունեցող անձ	Էդիկ Վիրաբյան
Որակավորման վկայականի համարը	220
Ստորագրություն	
Իրավաբանական անձի անվանումը	«ԹԵՌԵՆԴ» ՍՊԸ
ՀՎՀՀ	03023406
Ստորագրություն	
ամիս ամսաթիվ — չափագրության	04.08.2022
ամիս ամսաթիվ — հատակագծի կազմման	09.08.2022

ՀՈՂԱՄԱՍԻ ՀԱՏԱԿԱԳԻԾ

Սեփականատեր	Աբովյան համայնք

Կոտայք Աբովյան
Մարզ, համայնք, հասցե

Հողի ատկացման հիմքը

Հաստատում եմ 31.08.2022 թ.
Համայնքի ղեկավար Կ.Տ.

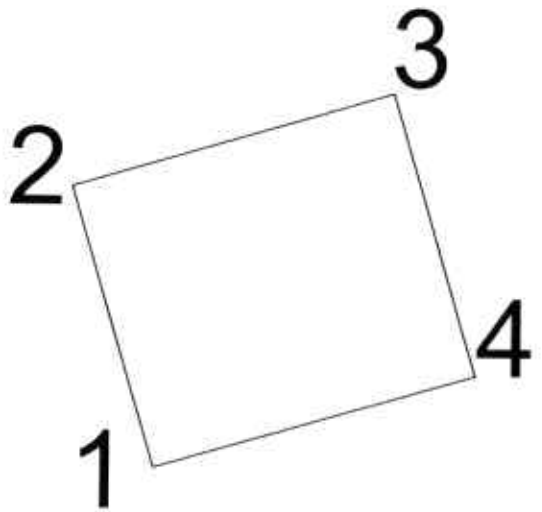

Մակերես հա	0.00637
Ծածկագիր	07-002-0086-0001-ի ց
Նպատակային նշանակություն	Բնակավայրերի
Գործառնական նշանակություն	Բնակելի կառուցապատում

Լրացուցիչ նշումներ.

Հողամասի

Հոդակետերի (թեքման կետերի)	Y	X	Գծային չափերը
1	8468680.622	4459498.996	7.5
2	8468678.502	4459506.19	8.5
3	8468686.656	4459508.593	7.5
4	8468688.775	4459501.399	8.5
1	8468680.622	4459498.996	

Մասշտաբ 1:200

Որակավորում ունեցող անձ		Էդիկ Վիրաբյան
Որակավորման վկայականի համարը		220
Ստորագրություն		
Իրավաբանական անձի անվանումը		«ԳԵՈԼԵՆԴ» ՍՊԸ
ՀՎՀՀ		03023408
Ստորագրություն		
ամիս ամսաթիվ	չափագրության	25.07.2022
	հատակագծի կազմման	01.08.2022

Հաստատում է — [illegible]

Սեփականատեր	
Աբովյան համայնք	

ՀՈՂԱՄԱՍԻ ՀԱՏԱԿԱԳԻԾ

Կոտայք Աբովյան

Մարզ, համայնք, հասցե

Հողամասի առկայության հիմքը

Հաստատում եմ [illegible].08.2022 թ.

Համայնքի ղեկավար՝ Կ.Տ.

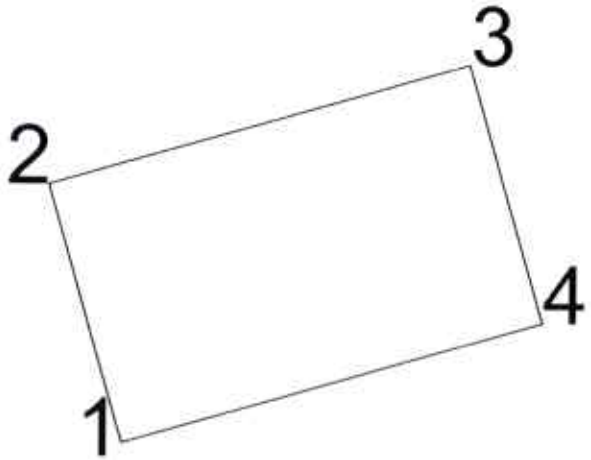

Մակերես հա	0.00761
Ծածկագիր	07-002-0086-0001-ի ց
Նպատակային նշանակություն	Բնակավայրերի
Գործառնական նշանակություն	Բնակելի կառուցապատում

Լրացուցիչ նշումներ.

Հողամասի			
Շրջադարձային (թեկման) կետեր	Y	X	Գծային չափերը
1	8468737.169	4459594.48	6.9
2	8468735.255	4459601.11	11.1
3	8468745.919	4459604.19	6.83
4	8468747.813	4459597.633	11.1
1	8468737.169	4459594.48	

Մասշտաբ 1:200

Որակավորում ունեցող անձ		Լոթիկ Տրոնաբյան
Որակավորման վկայականի համարը		220
Ստորագրություն		
Իրավաբանական անձի անվանումը		«ԳԵՈԼԵՆԴ» ՍՊԸ
ՀՎՀՀ		03824106
Ստորագրություն		
ամիս ամսաթիվ	չափագրության	01.08.2022
	հատակագծի կազմման	03.08.2022

ՀԱՅԱՍՏԱՆԻ ՀԱՆՐԱՊԵՏՈՒԹՅԱՆ
ԿՈՏԱՅՔԻ ՄԱՐԶԻ ԱԲՈՎՅԱՆ ՀԱՄԱՅՆՔԻ ՂԵԿԱՎԱՐ

Ո Ր Ո Շ Ո Ւ Մ

31 օգոստոսի 2022 թվականի N 2609

ՅՈՒՐԻԿ ՆԻԿՈՂՈՍՅԱՆԻՆ ՍԵՓԱԿԱՆՈՒԹՅԱՆ ԻՐԱՎՈՒՆՔՈՎ ՊԱՏԿԱՆՈՂ ԱՆՇԱՐԺ ԳՈՒՅՔԻ ԲԱԺԱՆՎԱԾ ՄԱՍԵՐԻՆ ՀԱՍՑԵՆԵՐ ՏՐԱՄԱԴՐԵԼՈՒ ՄԱՍԻՆ

Համաձայն «Տեղական ինքնակառավարման մասին» օրենքի 35-րդ հոդվածի 1-ին մասի 22-րդ և 24-րդ կետերի, Հայաստանի Հանրապետության կառավարության 2005 թվականի դեկտեմբերի 29-ի N 2387-Ն որոշմամբ հաստատված կարգի 29-րդ, 50-րդ, 51-րդ և 55-րդ կետերի, Աբովյան համայնքի ավագանու 2022 թվականի ապրիլի 15-ի N 26-Ն որոշման, հաշվի առնելով Յուրիկ Նիկողոսյանի դիմումը (մուտք՝ 2022 թվականի օգոստոսի 23-ի N Ք-4169),

1. Յուրիկ Նիկողոսյանին սեփականության իրավունքով պատկանող (հիմք՝ 2003 թվականի նոյեմբերի 17-ի N 1799292 վկայական) Առինջ գյուղի Ստեփանոս Առնջեցու թիվ 5 հասցեում գտնվող անշարժ գույքի բաժանված մասերին՝ «ՄԱՓԻՆԳ» սահմանափակ պատասխանատվությամբ ընկերության կողմից 2022 թվականի օգոստոսի 17-ին կազմված բաժանման սխեմայի (կցվում է) համաձայն՝ տրամադրել հասցեներ՝ 358.4 քառակուսի մետր մակերեսով հատվածին՝ համայնք Աբովյան, գյուղ Առինջ, Ստ. Առնջեցու փողոց, 5/1, 780.6 քառակուսի մետր մակերեսով հատվածին՝ համայնք Աբովյան, գյուղ Առինջ, Ստ. Առնջեցու փողոց, 5:

2. Յուրիկ Նիկողոսյանը պարտավոր է Աբովյանի համայնքապետարանի 900105201652 հաշվեհամարին մուծել 10 000 (տասը հազար) դրամ՝ հասցեների տրամադրման ծառայության վճար:

3. Սույն որոշումն ուժի մեջ է մտնում Յուրիկ Նիկողոսյանին որոշման ընդունման մասին իրազեկելու օրվան հաջորդող օրվանից:

ՀԱՄԱՅՆՔԻ ՂԵԿԱՎԱՐ Է. ԲԱԲԱՅԱՆ

2022թ. օգոստոսի 31
ք. Աբովյան

Սեփականատեր	
Յուրիկ Թադևոսի Նիկողոսյան	

ՀՈՂԱՄԱՍԻ ԲԱԺԱՆՄԱՆ ՍԽԵՄԱ

Կոտայք, Աբովյան գ.Առինջ Ստեփանոս Առինջեցու փողոց թիվ 5 տուն

Մարզ, համայնք, հասցե

Նկ 2

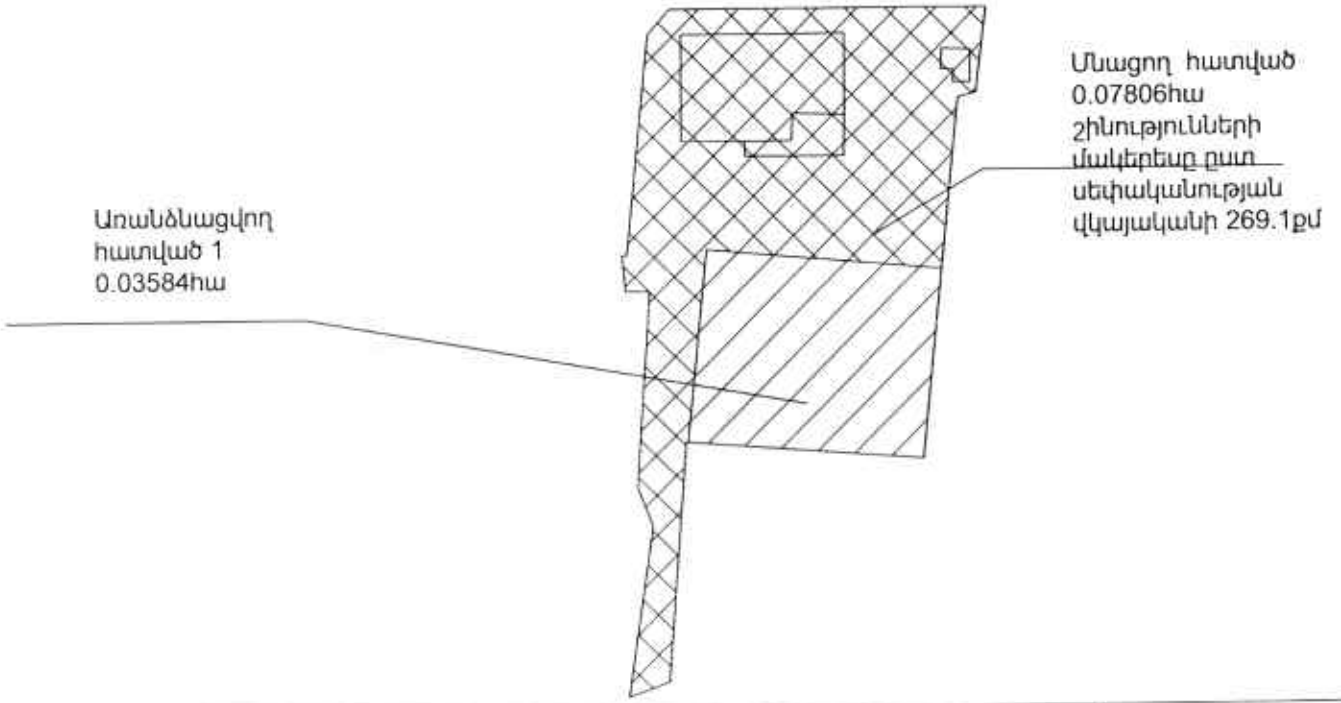

Մակերես հա	0.1139
Ծածկագիր	07-011-0025-0018
Նպատակային նշանակություն	բնակավայրերի
Գործառնական նշանակություն	Բնակելի կառուցապատման

Լրացուցիչ նշումներ

Մասշտաբ 1:1000

Որակավորում ունեցող անձ		Արարատ Սողոմոնյան
Որակավորման վկայականի համարը		0219
Ստորագրություն		
Իրավաբանական անձի անվանումը		<<ՍԱՓԻԼԳ>> ՍՊԸ
ՀՎՀՀ		00489959
Ստորագրություն		
ամիս ամսաթիվ	յուրացության	15.07.2022
	հաստատագծի կազմման	17.08.2022

Կ.Տ.

ՀԱՅԱՍՏԱՆԻ ՀԱՆՐԱՊԵՏՈՒԹՅԱՆ
ԿՈՏԱՅՔԻ ՄԱՐԶԻ ԱԲՈՎՅԱՆ ՀԱՄԱՅՆՔԻ ՂԵԿԱՎԱՐ

Ո Ր Ո Շ Ո Ւ Մ

31 օգոստոսի 2022 թվականի N 2608

ԱՐՍԵՆ ԵՎ ԱՆՆԱ ԽԱՉԱՏՐՅԱՆՆԵՐԻՆ ՆԱԽԱԳԾՄԱՆ ԹՈՒՅԼՏՎՈՒԹՅՈՒՆ ՏԱԼՈՒ ՄԱՍԻՆ

Համաձայն «Տեղական ինքնակառավարման մասին» օրենքի 42-րդ հոդվածի 1-ին մասի 4-րդ կետի, Հայաստանի Հանրապետության կառավարության 2015 թվականի մարտի 19-ի N 596-Ն որոշման, հիմք ընդունելով Արսեն Խաչատրյանի հայտը (մուտք՝ 2022 թվականի օգոստոսի 17-ի N Ք-4048).

1. Արսեն և Աննա Խաչատրյաններին տալ բնակելի տան կառուցման և ծածկարանը, որպես բնակելի տան վերակառուցման նախագծման թույլտվություն (նախագծման թույլտվությունը կցվում է):

2. Շինարարական աշխատանքները սկսելուց առաջ նախագծային փաստաթղթերը ներկայացնել համաձայնեցման և ստանալ շինարարության թույլտվություն:

3. Սույն որոշումն ուժի մեջ է մտնում որոշման ընդունման մասին իրազեկելու օրվան հաջորդող օրվանից:

ՀԱՄԱՅՆՔԻ ՂԵԿԱՎԱՐ Է. ԲԱԲԱՅԱՆ

2022թ. օգոստոսի 31
ք. Աբովյան

ՀԱՅԱՍՏԱՆԻ ՀԱՆՐԱՊԵՏՈՒԹՅՈՒՆ
ԿՈՏԱՅՔԻ ՄԱՐԶ ԱԲՈՎՅԱՆ ՀԱՄԱՅՆՔ
ՆԱԽԱԳԾՄԱՆ ԹՈՒՅԼՏՎՈՒԹՅՈՒՆ
(ՃԱՐՏԱՐԱՊԵՏԱՀԱՏԱԿԱԳԾԱՅԻՆ ԱՌԱՋԱԴՐԱՆՔ)

N 460 « 31» օգոստոսի 2022թ.

Օբյեկտ *Բնակելի տան կառուցում և ծածկարաններ, որպես բնակելի տան վերակառուցում*

(օբյեկտի անվանումը, կառուցում, վերակառուցում, վերանորոգում, ուժեղացում, վերականգնում, գործառնական նշանակության փոփոխություն)

«Աշխատանքային նախագիծ» (միջինից բարձր ռիսկայնության, III կատեգորիա) **նախագծային փաստաթղթերի մշակման համար**

(հակիրճ բնորոշում, հզորությունը, ռիսկայնության աստիճանը (կատեգորիան), նախագծման փուլերը և այլն)

Գտնվելու վայրը *ՀՀ, Կոտայքի մարզ, համայնք Արզական, գ. Վերին Պտղնի Նոր թաղամաս 1-ին փողոց 10 , ծածկագիր՝07-062-0015-0021*

(մարզի, համայնքի, փողոցի անվանումները շենքի համարը, հողամասի ծածկագիրը)

Կառուցապատող *Արսեն և Անետ Խաչատրյաններ (ՀՀ, ք.Երևան Դրոյի 18/16, հեռ. +37496603040)*

(նպատակներպորյան անվանումը, գտնվելու վայրը, ֆիզիկական անձի անունը, ազգանունը, բնակության վայրը, հեռախոսահամարը, էլեկտրոնային հասցեն)

Առաջադրանքի տրամադրման հիմքը *Կառուցապատողի հայտը, անշարժ գույքի իրավունքի պետական գրանցման N 19072022-07-0097 վկայական՝ տրված 19.07.2022թ., էսքիզային նախագիծը*

(կառուցապատման նպատակով ՀՀ օրենսդրությամբ սահմանված կարգով հողամասի տրամադրման, անշարժ գույքի փոփոխման իրավունքը հաստատող անհրաժեշտ փաստաթղթեր)

Առաջադրանքի գործողության ժամկետը *Մեկ տարի վեց ամիս*

(ՀՀ կառավարության 19 մարտի 2015 թվականի N 596-Ն որոշման N1 հավելվածի 31-րդ կետին համապատասխան)

ՆԱԽԱԳԾՎՈՂ ՀՈՂԱՄԱՍԻ ԲՆՈՒԹԱԳԻՐԸ

(աստղանիշով (*) նշված դրույթների գրաֆիկական արտացոլումը տրամադրվում է կից ներկայացվող ամփոփ սխեմայով՝ Մ 1:500)

1.Հողամասը գտնվում է *նպատակային նշանակությունը՝բնակավայրերի, գործառնական նշանակությունը՝բնակելի կառուցապատման*

(հողամասի դիրքը քաղաքաշինական միջավայրում, դրա նպատակային և գործառնական նշանակությունը)

2.(*) Հողամասի չափերը *0,0702 հա*

(հողամասի սահմանները՝ կոորդինատային նշահարմամբ, մակերեսը, (հա)

3. Հողամասի առկա վիճակը *Հողամասը ծանրաբեռնված է*

(ոլորտի քնոցագիրը, շենքերի (այդ թվում՝ շանդման ենթակա) առկայությունը (օգտագործումը, նշանակությունը, հարկայնությունը, շինարարական նյութերը և այլն), կանաչապատումը, բարեկարգումը և այլ)

4.(*) Տրանսպորտային պայմանները *ներհամայնքային նշանակության ճանապարհ*

(ճանապարհների առկայությունը, երկաթուղային տրանսպորտի մուտքերը և այլն)

5.(*) Ինժեներական ցանցեր և սարքավորումներ *Նախագծվող և կից տարածքներով անցնող ինժեներական գծեր և հաղորդակցուղիներ:*

(ջրամատակարարման, կոյուղու, գազամատակարարման, տաք ջրի մատակարարման, էլեկտրամատակարարման, էլեկտրոնային հաղորդակցության համակարգերը)

(նախագծվող հողամասով կամ կից տարածքով անցնող ինժեներական ենթակառուցվածքները, այդ թվում՝ ստորգետնյա)

6.(*) Կից հողամասեր *Հարևանությամբ գտնվող բնակելի տներ, հողամասեր և տարածքներ*

(կից հողօգտագործումների անվանումը և դրանց սահմանները՝ համաձայն ներկայացված սխեմայի)

7.Քնության հատուկ պահպանվող և (կամ) պատմամշակութային հուշարձանների տարածքներ (պահպանական գոտիներ) *Առկա չեն*

(հուշարձանի անվանումը, կազմավիճակը և այլն)

8.(*) Հատակագծային սահմանափակումներ *Հաշվի առնել կից տարածքներում առկա և նախատեսվող կառուցապատումը*

(տեղանքում գտնվող արտադրական, պաշտպանվող օբյեկտների, ինժեներատրանսպորտային ենթակառուցվածքների և այլ օբյեկտների նկատմամբ սահմանափակումները, այդ թվում՝ սերվիտուտները)

ՆԱԽԱԳԾԱՅԻՆ ՊԱՀԱՆՋՆԵՐԸ

(աստղանիշով (*) նշված դրույթների գրաֆիկական արտացոլումը տրամադրվում է կից ներկայացվող ամփոփ սխեմայով՝ Մ 1:500)

9.Ճարտարապետահատակագծային պահանջներ *մշակել նախագիծ՝համայնք Արզական, գ. Վերին Պտղնի Նոր թաղամաս 1-ին փողոց 10 հասցեում գտնվող հողամասում՝ Բնակելի տան կառուցում և ծածկարաներ, որպես բնակելի տան վերակառուցում՝ անշարժ գույքի սեփականության իրավունքի վկայականով տրված հողամասի սահմաններում:*

(Նկնելով Հայաստանի Հանրապետության օրենսդրության և նորմատիվատեխնիկական փաստաթղթերի պահանջներից, առկա քաղաքաշինական ծրագրային փաստաթղթերի դրույթներից կամ դրանց բացակայության դեպքում՝ կազմավորված (կազմավորվող) քաղաքաշինական միջավայրի պայմաններից, առաջարկություններ ճանապարհների ձևավորման, տանիքների, արտաքին ջրերի, պատուհանների համամասնությունների և գունային լուծումների վերաբերյալ)

9.1. (*) օբյեկտի հեռավորությունը կարմիր գծից (մետր) *ըստ նորմերի*

9.2. (*) հեռավորությունը հարևան հողակտորներից (օբյեկտներից) (մետր) *ըստ նորմերի*

9.3. թույլատրելի բարձրությունը (մետր) *մինչև 9,0 մ*

(սահմանային հարկայնության բարձրությունը գերազանցող շենքերի և շինությունների նախագծման դեպքում՝ ՀՀՇՆ II-6 02-2006 «Սեյսմակայուն շինարարություն.Նախագծման նորմեր» շինարարական նորմերով սահմանված պահանջների ապահովում (հատուկ հաշվարկային մեթոդներ, սեյսմակայունության բարձրացման միջոցառումներ և այլն))

9.4. կառուցապատման խտության գործակիցը *ըստ նորմերի*

(կառույցի (կառույցների) ընդհանուր մակերեսի հարաբերությունը հողամասի մակերեսին)

9.5. կառուցապատման տոկոսը *մինչև 60 %*

(կառուցապատվող (անշրջանցիկ) տարածքի հարաբերությունը հողամասի մակերեսին՝ տոկոսներով) (%)

9.6. կանաչապատման տոկոսը *40 % և ավելի*

(կանաչապատ տարածքի հարաբերությունը հողամասի մակերեսին՝ տոկոսներով) (%)

9.7. այլ պահանջներ

- *Հատակագծային լուծումները մշակել համաձայն պատվիրատուի առաջադրանքի՝ հաշվի առնելով նորմատիվային պահանջները*

10. Հողամասում գտնվող շենքերի և շինությունների քանդման կամ տեղափոխման (ապամոնտաժման) պայմանները և աշխատանքների ներքականությունը	Ինքնակամ շինություն
11. Ստորգետնյա, կիսանկուղի և առաջին հարկերի տարածքների օգտագործման պայմանները	Համաձայն նորմերի
12. (*) Ինժեներական ցանցեր և սարքավորումներ	Պահանջներ գոյություն ունեցող և նախագծվող ենթակառուցվածքների ու ցանցերի նկատմամբ
12.1. (*) ջրամատակարարում, կոյուղի, տաք ջրամատակարարում	Կցվում է (համաձայն մատակարարող կազմակերպության տեխնիկական պայմանների)
12.2. (*) էլեկտրամատակարարում	Կցվում է (համաձայն մատակարարող կազմակերպության տեխնիկական պայմանների)
12.3. (*) գազամատակարարում	Կցվում է (համաձայն մատակարարող կազմակերպության տեխնիկական պայմանների)
12.4. (*) էլեկտրոնային հաղորդակցության մալուխատար կոյուղու (ներառյալ դիտահորը) տեղադիրքը	Կցվում է (համաձայն 22 կառավարության 19 մարտի 2015 թվականի N 596-Ն որոշման N 1 հավելվածի 57-րդ կետի 2-րդ ենթակետով սահմանված էլեկտրական տվյալների)
12.5. թույլ հոսանքներ	Առկա չեն
12.6. աղբահանություն	համայնքային
13. Տարածքի ինժեներական նախապատրաստում	Կազմակերպել տարածքի ջրահեռացում: (ռելիեֆի կազմակերպման, ջրահեռացման, ինժեներական պաշտպանության միջոցառումները)
14. Բարեկարգում	Ազատ տարածքը բարեկարգել և կանաչապատել (լանդշաֆտային պլանավորման վերաբերյալ պահանջները, կանաչապատում, ճանապարհապնակական փոքր ձևեր, ցանկապատում, գոգավոր և այլն)
15. Շինարարական նյութեր	Երկաթբետոնե տարրեր, քարե շար, ապակի, մետաղական տարրեր: (շինարարական նյութերի օգտագործման առաջարկությունները տանիքների, ճակատների լուծումների, արտաքին դռների, պատուհանների վերաբերյալ)
16. Պաշտպանական կառույցներ	Ըստ նախագծի (պատսպարաց իրավիճակներում մարդկանց օբյեկտների պաշտպանության միջոցառումները)
17. Հակահրդեհային պահանջներ	Ապահովել հակահրդեհային նորմատիվ պահանջները (հակահրդեհային անվտանգության ապահովման միջոցառումները)
18. Հաշմանդամների և բնակչության սակավաշարժ խմբերի պաշտպանության միջոցառումներ	ապահովել հաշմանդամների և բնակչության սակավաշարժ խմբերի տեղաշարժը
19. Շրջակա միջավայրի պահպանում	ապահովել շրջակա միջավայրի պահպանման համապատասխան միջոցառումները (շրջակա միջավայրը վնասակար ազդեցությունից ազատելու միջոցառումները)
20. Շինարարության կազմակերպում	Ըստ նորմերի (առաջարկություններ շինարարության հետ կապված անբարենպաստ ազդեցության բացառման, բաղաքային տնտեսության և տրանսպորտի անխոչընդոտ աշխատանքի ապահովման վերաբերյալ)
21. Առաջադրանքի գործողության ժամկետը և նախագծի մշակման փուլերը	մեկ տարի վեց ամիս, ճարտարապետական մաս, կոնստրուկտիվ մաս (Նշվում են առաջադրանքի գործողության ժամկետը և նախագծի մշակման փուլերը)

Լ Ր Ա Ց Ո Ւ Ց Ի Չ Պ Ա Յ Մ Ա Ն Ն Ե Ր Ը

22. Նախագծային փաստաթղթերի փորձաքննությանը ներկայացվող պահանջներ	համաձայն 22 կառավարության 19.03.2015թ. «Հայաստանի Հանրապետությունում կառուցապատման նպատակով թույլտվությունների և այլ փաստաթղթերի տրամադրման կարգը հաստատելու և Հայաստանի Հանրապետության կառավարության մի շարք որոշումներ ուժը կորցրած ճանաչելու մասին» N 596-Ն որոշման (Հայաստանի Հանրապետության օրենսդրությամբ սահմանված փորձաքննության տեսակը կամ նախագծողի երաշխավորագիրը՝ եղում կատարելով համապատասխան իրավական ակտին)
23. Միջանկյալ համաձայնեցում	Համաձայնեցում Արփման համայնքի ղեկավարի հետ (իրավասու մարմնի կամ Հայաստանի Հանրապետության օրենսդրությամբ նախատեսված դեպքերում շահագրգիռ մարմինների հետ էսքիզային նախագծի նախնական համաձայնեցում, եշվում է նաև առաջադրանքի փոփոխման հնարավորությունը՝ 22 կառավարության 19 մարտի 2015 թվականի N 596-Ն որոշման N 1 հավելվածի 87-րդ կետով նախատեսված դեպքում)
24. Հասարակական քննարկումներ	Նորմերի համաձայն (Հայաստանի Հանրապետության օրենսդրությամբ սահմանված դեպքերում և կարգով)
25. Համաձայնեցումներ	• Համաձայնեցում Արփման համայնքի ղեկավարի հետ: • Մինչև նախագծային աշխատանքները սկսելը համաձայնություն ձեռք բերել տվյալ ինժեներական ենթակառուցվածքների սեփականատերերի (օգտագործողների) հետ • Համաձայնեցում հարևան հողամասի սեփականատեր(երի) (օգտագործող(ների)) հետ (Նշվում են տվյալ օբյեկտի համաձայնեցման՝ օրենքով սահմանված պահանջները՝ հուշարձանների ու բնության պահպանության և այլ լիազորված մարմինների հետ, ինչպես նաև 22 կառավարության 19 մարտի 2015 թվականի N 596-Ն որոշման N 1 հավելվածի 56-րդ կետով սահմանված դեպքերում՝ ինժեներական ենթակառուցվածքի սեփականատիրոջ (օգտագործողի) հետ)
26. Փոստային բաժանորդային պահարանների տեղադրում	չի պահանջվում
27. Այլ պայմաններ	• Նախագծի կազմը և բովանդակությունը համապատասխանեցնել 22 կառավարությանն առընթեր քաղաքաշինության պետական կոմիտեի նախագահի 11.09.2017թ. «Բնակելի, հասարակական, արտադրական շենքերի և շինությունների նախագծային փաստաթղթերի կազմը և բովանդակությունը սահմանող կանոնները և 22 քաղաքաշինության նախարարի 29.11.2006թ. N.273-Ն հրամանն ուժը կորցրած ճանաչելու մասին» N.128-Ն հրամանով հաստատված դրույթներին: • Շինությունը նախագծել 22 քաղաքաշինության նախարարի 14.10.2014թ 22ՇՆ 30-01-2014 «Քաղաքաշինություն. քաղաքային և գյուղական բնակավայրերի հատակագծում և կառուցապատում» շինարարական նորմերը հաստատելու և Հայաստանի Հանրապետության քաղաքաշինության նախարարի 2001 թվականի հոկտեմբերի 1-ի n 82 հրամանում փոփոխություն կատարելու մասին» N 263-Ն հրամանով հաստատված դրույթներին համապատասխան: • Նախագիծը ներկայացնել համաձայնեցման երկու օրինակից:

ՀԱՅԱՍՏԱՆԻ ՀԱՆՐԱՊԵՏՈՒԹՅԱՆ
ԱԲՈՎՅԱՆ ՀԱՄԱՅՆՔԻ ՂԵԿԱՎԱՐ

ԷԴՈՒԱՐԴ ԲԱԲԱՅԱՆ

Կ.Տ.

ՀԱՅԱՍՏԱՆԻ ՀԱՆՐԱՊԵՏՈՒԹՅԱՆ
ԿՈՏԱՅՔԻ ՄԱՐԶԻ ԱԲՈՎՅԱՆ ՀԱՄԱՅՆՔԻ ՂԵԿԱՎԱՐ

Ո Ր Ո Շ Ո Ւ Մ

31 օգոստոսի 2022 թվականի N 2607

ԿԱԹՆԱՂԲՅՈՒՐ ՀԱՄԱՅՆՔԻ ՂԵԿԱՎԱՐԻ 2021 ԹՎԱԿԱՆԻ ՄԱՅԻՍԻ 31-Ի N 38 ՈՐՈՇՄԱՆ ՄԵՋ ԼՐԱՑՈՒՄՆԵՐ ԿԱՏԱՐԵԼՈՒ ՄԱՍԻՆ

Համաձայն «Նորմատիվ իրավական ակտերի մասին» օրենքի 33-րդ և 34-րդ հոդվածների, Հայաստանի Հանրապետության կառավարության 2015 թվականի մարտի 19-ի N 596-Ն որոշման, հիմք ընդունելով «ՃԱՐՏԱՐԱՊԵՏԱԿԱՆ ԱՐՎԵՍՏԱՆՈՑ» սահմանափակ պատասխանատվությամբ ընկերության կողմից 2022 թվականի հուլիսի 29-ին լրամշակված և փոփոխված աշխատանքային նախագիծը, հաշվի առնելով Գևորգ Գասպարյանի դիմումը (մուտք՝ 2022 թվականի օգոստոսի 03-ի N Ք-3786).

1. Կաթնաղբյուր համայնքի ղեկավարի 2021 թվականի մայիսի 31-ի «Գևորգ Գասպարյանին բնակելի տան և պարսպապատման շինարարության թույլտվություն տալու մասին» N 38 որոշմամբ տրված N 02 շինարարության թույլտվության 4-րդ կետում կատարել հետևյալ լրացումները՝ «նախագծային աշխատանքների կապալառուի անվանումը» տողը լրացնել ««ՃԱՐՏԱՐԱՊԵՏԱԿԱՆ ԱՐՎԵՍՏԱՆՈՑ» ՍՊԸ» բառերով, իսկ «իրավասու մարմնի անվանումը» տողը՝ «ՀԱՄԱՅՆՔԻ ՂԵԿԱՎԱՐԻ ԿՈՂՄԻՑ» բառերով:

2. Սույն որոշումն ուժի մեջ է մտնում Գևորգ Գասպարյանին որոշման ընդունման մասին իրազեկելու օրվան հաջորդող օրվանից:

ՀԱՄԱՅՆՔԻ ՂԵԿԱՎԱՐ Է. ԲԱԲԱՅԱՆ

2022թ. օգոստոսի 31
ք. Աբովյան

ՀԱՅԱՍՏԱՆԻ ՀԱՆՐԱՊԵՏՈՒԹՅԱՆ
ԿՈՏԱՅՔԻ ՄԱՐԶԻ ԱԲՈՎՅԱՆ ՀԱՄԱՅՆՔԻ ՂԵԿԱՎԱՐ

Ո Ր Ո Շ Ո Ւ Մ

31 օգոստոսի 2022 թվականի N 2606

ԱՌԻՆՋ ՀԱՄԱՅՆՔԻ ՂԵԿԱՎԱՐԻ 2021 ԹՎԱԿԱՆԻ ԱՊՐԻԼԻ 12-Ի N 422-Ա ՈՐՈՇՄԱՆ ՄԵՋ ԼՐԱՑՈՒՄՆԵՐ ԿԱՏԱՐԵԼՈՒ ՄԱՍԻՆ

Համաձայն «Նորմատիվ իրավական ակտերի մասին» օրենքի 33-րդ և 34-րդ հոդվածների, Հայաստանի Հանրապետության կառավարության 2015 թվականի մարտի 19-ի N 596-Ն որոշման, հիմք ընդունելով «ԱՐԽԱՆԳԵԼ» սահմանափակ պատասխանատվությամբ ընկերության կողմից 2022 թվականի հուլիսի 29-ի լրամշակված և փոփոխված աշխատանքային նախագիծը, հաշվի առնելով Գայանե Մեհրաբյանի դիմումը (մուտք՝ 2022 թվականի օգոստոսի 08-ի N Ք-3853).

1. Առինջ համայնքի ղեկավարի 2021 թվականի ապրիլի 12-ի «Գայանե Զելյուսկինի Մեհրաբյանին շինարարության թույլտվություն տալու մասին» N 422-Ա որոշմամբ տրված N 72 շինարարության թույլտվության 4-րդ կետում կատարել հետևյալ լրացումները՝ «նախագծային աշխատանքների կապալառուի անվանումը» տողը լրացնել ««ԱՐԽԱՆԳԵԼ» ՍՊԸ» բառերով, իսկ «իրավասու մարմնի անվանումը» տողը՝ «ՀԱՄԱՅՆՔԻ ՂԵԿԱՎԱՐԻ ԿՈՂՄԻՑ» բառերով:

2. Սույն որոշումն ուժի մեջ է մտնում Գայանե Մեհրաբյանին որոշման ընդունման մասին իրազեկելու օրվան հաջորդող օրվանից:

ՀԱՄԱՅՆՔԻ ՂԵԿԱՎԱՐ Է. ԲԱԲԱՅԱՆ

2022թ. օգոստոսի 31
ք. Աբովյան

ՀԱՅԱՍՏԱՆԻ ՀԱՆՐԱՊԵՏՈՒԹՅԱՆ
ԿՈՏԱՅՔԻ ՄԱՐԶԻ ԱԲՈՎՅԱՆ ՀԱՄԱՅՆՔԻ ՂԵԿԱՎԱՐ

Ո Ր Ո Շ Ո Ւ Մ

31 օգոստոսի 2022 թվականի N 2605

ԺԱՍՄԵՆԱ ԱՆԴՐԵԱՍՅԱՆԻՆ ՏՐՎԱԾ ՇԻՆԱՐԱՐՈՒԹՅԱՆ ԹՈՒՅԼՏՎՈՒԹՅԱՄԲ ՍԱՀՄԱՆՎԱԾ ԺԱՄԿԵՏԸ ԵՐԿԱՐԱՁԳԵԼՈՒ ՄԱՍԻՆ

Համաձայն «Տեղական ինքնակառավարման մասին» օրենքի 42-րդ հոդվածի 1-ին մասի 6-րդ կետի, Հայաստանի Հանրապետության կառավարության 2015 թվականի մարտի 19-ի N 596-Ն որոշման և հաշվի առնելով Ժասմենա Անդրեասյանի դիմումը (մուտք՝ 2022 թվականի օգոստոսի 23-ի N Ք-4164).

1. Ժասմենա Անդրեասյանին Աբովյան համայնքի ղեկավարի կողմից 2020 թվականի սեպտեմբերի 30-ին տրված N 97 շինարարության թույլտվությամբ սահմանված ժամկետը երկարաձգել համաձայն ներկայացված ժամանակացույցի (կցվում է):

2. Ժասմենա Անդրեասյանը պարտավոր է Աբովյանի համայնքապետարանի 900105201454 հաշվեհամարին մուծել 45 000 (քառասունհինգ հազար) դրամ՝ տեղական տուրք:

3. Սույն որոշումն ուժի մեջ է մտնում Ժասմենա Անդրեասյանին որոշման ընդունման մասին իրազեկելու օրվան հաջորդող օրվանից:

ՀԱՄԱՅՆՔԻ ՂԵԿԱՎԱՐ Է. ԲԱԲԱՅԱՆ

2022թ. օգոստոսի 31
ք. Աբովյան

ԱՆԱՎԱՐՏ ՇԻՆԱՐԱՐԱԿԱՆ ԱՇԽԱՏԱՆՔՆԵՐԻ ԱՎԱՐՏՄԱՆ ԺԱՄԱՆԱԿԱՑՈՒՅՑ

		ԱՇԽԱՏԱՆՔԱՅԻՆ ՕՐԵՐ											
	ՆԱԽԱՏԵՍՎՈՂ ԱՇԽԱՏԱՆՔՆԵՐ	30 ՕՐ	30 ՕՐ	30 ՕՐ	30 ՕՐ	30 ՕՐ	30 ՕՐ	30 ՕՐ	30 ՕՐ	30 ՕՐ	30 ՕՐ	30 ՕՐ	30 ՕՐ
1	ՃԱԿՏՈՆՆԵՐԻ ԿԱՌՈՒՑՈՒՄ												
2	ԵՐԵՍՊԱՏՄԱՆ ՄԱՍՆԱԿԻ ԱՇԽԱՏԱՆՔՆԵՐ												
3	ՄԵՏ. ԾՊԵՂՆԱԾԱԾԿԻ ԿԱՌՈՒՑՈՒՄ												
4	ՏԱՆԻՔԻ ԿԱՌՈՒՑՈՒՄ												
5	ՊԱՐԻՍՊՆԵՐԻ ԵՐԵՍՊԱՏՈՒՄ												
6	ՏԱՐԱԾՔԻ ԲԱՐԵԿԱՐԳՈՒՄ												
7	ԻՆԺԵՆԵՐԱԿԱՆ ԿՈՄՈՒՆԻԿԱՑԻԱՆԵՐԻ ԿԱՋՄԱԿԵՐՊՈՒՄ												
8	ՆԵՐՔԻՆ ՀԱՐԴԱՐՄԱՆ ԱՇԽԱՏԱՆՔՆԵՐ												
9	ՏԱՐԱԾՔԻ ԿԱՆԱՉՊԱՏՈՒՄ												

ՇԻՆ. ԱՇԽԱՏԱՆՔՆԵՐԻ ԱՎԱՐՏՄԱՆ ԺԱՄԿԵՏԸ 12 ԱՄԻՍ է:

03531835
"ՍԵԳԱՍՏ"
"CEFACT"
"SEGAST"

ՆԳՄ ՑԱՐՏԱՐԿՊՆՏ	Է. ՊՈՂՈՍՅԱՆ Դ. ՊՈՂՈՍՅԱՆ		ԲՆԱԿԵԼԻ ՏԱՆ ԵՎ ՕԺԱՆԴԱԿ ՇԻՆՈՒԹՅԱՆ ՆԱԽԱԳԻԾ			
			ՊԱՏԿԵՐԱՏՈՒ ԺԱՄՍԵՆԿ ԱՆԴՐԵԱՍՅԱՆ			ՇԿ
«ՍԵԳԱՍՏ»	Ք.ԱԲՐՈՎՅԱՆ		ԱՆԱՎԱՐՏ ՇԻՆ. ԱՇԽԱՏԱՆՔՆԵՐԻ ԱՎԱՐՏՄԱՆ ԺԱՄԱՆԱԿԱՑՈՒՅՑ	Փուլ	Թերթ	Թերթեր
				Ա.Ն.	1	1

ՀԱՅԱՍՏԱՆԻ ՀԱՆՐԱՊԵՏՈՒԹՅԱՆ
ԿՈՏԱՅՔԻ ՄԱՐԶԻ ԱԲՈՎՅԱՆ ՀԱՄԱՅՆՔԻ ՂԵԿԱՎԱՐ

Ո Ր Ո Շ Ո Ւ Մ

31 օգոստոսի 2022 թվականի N 2604

2022 ԹՎԱԿԱՆԻ ՀԱՄԱՐ ՀԱՄԱՅՆՔԱՅԻՆ ԵՆԹԱԿԱՅՈՒԹՅԱՆ ԿԱԶՄԱԿԵՐՊՈՒԹՅՈՒՆՆԵՐՈՒՄ ՍԱՀՄԱՆՎԱԾ ՏԵՂԱԿԱՆ ՎՃԱՐՆԵՐԻ ԴՐՈՒՅՔԱՉԱՓԻ ՆՎԱԶԵՑՄԱՆ ԱՐՏՈՆՈՒԹՅՈՒՆՆԵՐ ԿԻՐԱՌԵԼՈՒ ՄԱՍԻՆ

Համաձայն «Տեղական ինքնակառավարման մասին» օրենքի 35-րդ հոդվածի 1-ին մասի 24-րդ կետի, «Նորմատիվ իրավական ակտերի մասին» օրենքի 13-րդ հոդվածի 6-րդ մասի, Աբովյան համայնքի ավագանու 2022 թվականի ապրիլի 15-ի N 25-Ն որոշման և հիմք ընդունելով Աբովյանի համայնքապետարանի աշխատակազմի կրթության, մշակույթի, սպորտի և երիտասարդության հարցերի բաժնի պետի պաշտոնակատարի զեկուցագիրը (մուտք՝ 2022 թվականի օգոստոսի 29-ի N Ք-4319).

1. 2022 թվականի համար Աբովյան համայնքի ենթակայության չորս մանկապարտեզի (այսուհետ՝ կազմակերպություններ) ծառայություններից օգտվողների համար կիրառել համայնքի կողմից մատուցված ծառայությունների դիմաց փոխհատուցման գումարի նվազեցման արտոնություններ՝ համաձայն հավելվածի:

2. Կազմակերպությունների տնօրեններին՝

1) ապահովել կիրառված արտոնությունների կատարումը.

2) արտոնություններից օգտվողների կարգավիճակի փոփոխման դեպքում եռօրյա ժամկետում տեղեկատվություն ներկայացնել համայնքապետարան:

3. Սույն որոշումն ուժի մեջ է մտնում ընդունման պահից և տարածվում է 2022 թվականի օգոստոսի 01-ից ծագած իրավահարաբերությունների վրա:

ՀԱՄԱՅՆՔԻ ՂԵԿԱՎԱՐ Է. ԲԱԲԱՅԱՆ

2022թ. օգոստոսի 31
ք. Աբովյան

Հավելված
Աբովյան համայնքի ղեկավարի 2022 թվականի
օգոստոսի 31-ի N 2604 որոշման

ՑԱՆԿ
2022 ԹՎԱԿԱՆԻ ՀԱՄԱՐ ԱԲՈՎՅԱՆ ՀԱՄԱՅՆՔՈՒՄ ՍԱՀՄԱՆՎԱԾ ՏԵՂԱԿԱՆ ՎՃԱՐՆԵՐԻ
ԴՐՈՒՅՔԱՉԱՓԻ ՆՎԱՀԵՑՄԱՆ ԱՐՏՈՆՈՒԹՅՈՒՆԻՑ ՕԳՏՎՈՂՆԵՐԻ

Հ/Հ	ԵՐԵԽԱՅԻ ԱՆՈՒՆ, ԱԶԳԱՆՈՒՆ, ՀԱՅՐԱՆՈՒՆ	ՆՎԱՀԵՑՄԱՆ ԱՐՏՈՆՈՒԹՅԱՆ ՏՈԿՈՍԸ	ԾՆՆԴՅԱՆ ՕՐ, ԱՄԻՍ, ՏԱՐԵԹԻՎ
1	2	3	4
«ԱԲՈՎՅԱՆԻ N 4 ՄԱՆԿԱՊԱՐՏԵԶ» ՀՈԱԿ			
1	Վահագն Գասպարյան Գևորգի	100%	12.07.2018թ.
«ԱԲՈՎՅԱՆԻ N 5 ՄԱՆԿԱՊԱՐՏԵԶ» ՀՈԱԿ			
2	Մարի Ասատրյան Հակոբի	50%	13.11.2018թ.
«ԱԲՈՎՅԱՆԻ N 7 ՄԱՆԿԱՊԱՐՏԵԶ» ՀՈԱԿ			
3	Էդուարդ Օհանով Արմենի	50%	03.01.2017թ.
«ԱԲՈՎՅԱՆԻ N 9 ՄԱՆԿԱՊԱՐՏԵԶ» ՀՈԱԿ			
4	Մանե Ալթունյան Տիգրանի	50%	26.10.2017թ.

ՀԱՅԱՍՏԱՆԻ ՀԱՆՐԱՊԵՏՈՒԹՅԱՆ
ԿՈՏԱՅՔԻ ՄԱՐԶԻ ԱԲՈՎՅԱՆ ՀԱՄԱՅՆՔԻ ՂԵԿԱՎԱՐ

Ո Ր Ո Շ Ո Ւ Մ

31 օգոստոսի 2022 թվականի N 2603

ԱՌԻՆՋ ՀԱՄԱՅՆՔԻ ՂԵԿԱՎԱՐԻ 2021 ԹՎԱԿԱՆԻ ԴԵԿՏԵՄԲԵՐԻ 03-Ի N 1596-Ա ՈՐՈՇՄԱՆ ՄԵՋ ՓՈՓՈԽՈՒԹՅՈՒՆ ԿԱՏԱՐԵԼՈՒ ՄԱՍԻՆ

Համաձայն «Նորմատիվ իրավական ակտերի մասին» օրենքի 33-րդ և 34-րդ հոդվածների, հաշվի առնելով Արթուր Մկրտչյանի դիմումը (մուտք՝ 2022 թվականի օգոստոսի 26-ի N Ք-4284).

1. Առինջ համայնքի ղեկավարի 2021 թվականի դեկտեմբերի 03-ի «Արթուր Աշոտի Մկրտչյանին շինարարության թույլտվություն տալու մասին» N 1596-Ա որոշմամբ տրված N 353 շինարարության թույլտվության 2-րդ կետում կատարել հետևյալ փոփոխությունը՝ «ՀՀ քաղաքաշինության մասին օրենքի կետ 23, կառավարության 2015 թ. 596-Ն որոշման 123 կետի համաձայն» բառերը փոխարինել «24 ամսվա ընթացքում» բառերով:

2. Սույն որոշումն ուժի մեջ է մտնում Արթուր Մկրտչյանին որոշման ընդունման մասին իրազեկելու օրվան հաջորդող օրվանից:

ՀԱՄԱՅՆՔԻ ՂԵԿԱՎԱՐ **Է. ԲԱԲԱՅԱՆ**

2022թ. օգոստոսի 31
ք. Աբովյան

ՀԱՅԱՍՏԱՆԻ ՀԱՆՐԱՊԵՏՈՒԹՅԱՆ
ԿՈՏԱՅՔԻ ՄԱՐԶԻ ԱԲՈՎՅԱՆ ՀԱՄԱՅՆՔԻ ՂԵԿԱՎԱՐ

Ո Ր Ո Շ Ո Ւ Մ

31 օգոստոսի 2022 թվականի N 2602

ՍՈՒՍԱՆՆԱ ՎԱՐԴԱՆՅԱՆԻՆ ՏՐՎԱԾ ՇԻՆԱՐԱՐՈՒԹՅԱՆ ԹՈՒՅԼՏՎՈՒԹՅԱՄԲ ՍԱՀՄԱՆՎԱԾ ԺԱՄԿԵՏԸ ԵՐԿԱՐԱՁԳԵԼՈՒ ՄԱՍԻՆ

Համաձայն «Տեղական ինքնակառավարման մասին» օրենքի 42-րդ հոդվածի 1-ին մասի 6-րդ կետի, Հայաստանի Հանրապետության կառավարության 2015 թվականի մարտի 19-ի N 596-Ն որոշման և հաշվի առնելով Սուսաննա Վարդանյանի դիմումը (մուտք՝ 2022 թվականի օգոստոսի 22-ի N Ք-4146).

1. Սուսաննա Վարդանյանին Աբովյան համայնքի ղեկավարի կողմից 2020 թվականի սեպտեմբերի 17-ին տրված N 84 շինարարության թույլտվությամբ սահմանված ժամկետը երկարաձգել համաձայն ներկայացված ժամանակացույցի (կցվում է):

2.Սուսաննա Վարդանյանը պարտավոր է Աբովյանի համայնքապետարանի 900105201454 հաշվեհամարին մուծել 45 000 (քառասունհինգ հազար) դրամ՝ տեղական տուրք:

3.Սույն որոշումն ուժի մեջ է մտնում Սուսաննա Վարդանյանին որոշման ընդունման մասին իրազեկելու օրվան հաջորդող օրվանից:

ՀԱՄԱՅՆՔԻ ՂԵԿԱՎԱՐ Է. ԲԱԲԱՅԱՆ

2022թ. օգոստոսի 31
ք. Աբովյան

ՍՊԱՍԱՐԿՄԱՆ ՕԲՅԵԿՏԻ ԿԱՌՈՒՑՄԱՆ ՄՆԱՑԱԾ ԱՇԽԱՏԱՆՔՆԵՐԻ ԺԱՄԱՆԱԿԱՑՈՒՅՑ

	ԱՇԽԱՏԱՆՔՆԵՐԻ ԱՆՎԱՆՈՒՄԸ	ՄԵԿ ՏԱՐԻ - ԱՄԻՍՆԵՐ									
		ՕՐԵՐ									
		30 ՕՐ	30 ՕՐ	30 ՕՐ	30 ՕՐ	30 ՕՐ	30 ՕՐ	30 ՕՐ	30 ՕՐ	30 ՕՐ	30 ՕՐ
1	ԱՐՏԱՔԻՆ ՊԱՏԵՐԻ ԾԱՐ										
2	ՆԵՐՔԻՆ ԱՍՏԻՃԱՆՆԵՐԻ ԿԱՌՈՒՑՈՒՄ										
3	ԾՊԵՂՆԵՐԻ ԿԱՌՈՒՑՈՒՄ										
4	ՏԱՆԻՔԻ ՁԻՈԹԵՂԱՊԱՏՈՒՄ										
5	ԻԼԺԵՆԵՐԱԿԱՆ ԿՈՄՈՒՆԿԱՑԻԱՆԵՐԻ ԿԱՇԱՆԱԿԵՐՊՈՒՄ										
6	ԼՈՒՍԱՎՈՒՏՆԵՐԻ ՏԵՂԱԴՐՈՒՄ										
7	ՀԱՐԴԱՐՄԱՆ ԱՇԽԱՏԱՆՔՆԵՐ										

	Կոտայքի մարզ,Աբովյան համայնք,Օգոստոսի 23-ի փողոց,թիվ 1/7 սպասարկման օբյեկտ		
Կատ.	Դ. Նազարյան	Կառուցապատող՝ ՍՈՒՍԱՆՆԱ ՎԱՐԴԱՆՅԱՆ	
		ՍՊԱՍԱՐԿՄԱՆ ՕԲՅԵԿՏ	Փուլ: Ա; Թերթ: Կ - 1; Թերթեր: 1
		Շինարարական աշխատանքների իրականացման ժամանակացույց	ՀՈՏԱՅԻՆ ԱՇԽԱՏԱՆՔՆԵՐԻ ՍՊԱ Ք. ԱԲՈՎՅԱՆ

ՀԱՅԱՍՏԱՆԻ ՀԱՆՐԱՊԵՏՈՒԹՅԱՆ
ԿՈՏԱՅՔԻ ՄԱՐԶԻ ԱԲՈՎՅԱՆ ՀԱՄԱՅՆՔԻ ՂԵԿԱՎԱՐ

Ո Ր Ո Շ Ո Ւ Մ

31 օգոստոսի 2022 թվականի N 2601

ԱԲՈՎՅԱՆ ՀԱՄԱՅՆՔԻ ԱԲՈՎՅԱՆ ՔԱՂԱՔԻ 2-ՐԴ ՓՈՂՈՑԻ ԹԻՎ 6 ՀԱՍՑԵՈՒՄ ԳՏՆՎՈՂ ԱՆՇԱՐԺ ԳՈՒՅՔԻ ԲԱԺԱՆՎԱԾ ՄԱՍԵՐԻՆ ՀԱՍՑԵՆԵՐ ՏՐԱՄԱԴՐԵԼՈՒ ՄԱՍԻՆ

Համաձայն «Տեղական ինքնակառավարման մասին» օրենքի 35-րդ հոդվածի 1-ին մասի 22-րդ և 24-րդ կետերի, Հայաստանի Հանրապետության կառավարության 2005 թվականի դեկտեմբերի 29-ի N 2387-Ն որոշմամբ հաստատված կարգի 29-րդ, 50-րդ, 51-րդ և 55-րդ կետերի, Աբովյան համայնքի ավագանու 2022 թվականի ապրիլի 15-ի N 26-Ն որոշման, հաշվի առնելով Գեղամ Հակոբյանի դիմումը (մուտք՝ 2022 թվականի օգոստոսի 19-ի N Ք-4102).

1. Գեղամ, Գագիկ, Գևորգ և Ասյա Հակոբյաններին ընդհանուր բաժնային սեփականության իրավունքով պատկանող (հիմք՝ 2022 թվականի հուլիսի 13-ի N 13072022-07-0218 վկայական) Աբովյան համայնքի Աբովյան քաղաքի 2-րդ փողոցի թիվ 6 հասցեում գտնվող անշարժ գույքի բաժանված մասերին՝ «ԳԵՈԼԵՆԴ» սահմանափակ պատասխանատվությամբ ընկերության կողմից 2022 թվականի օգոստոսի 11-ին կազմված բաժանման սխեմայի (կցվում է) համաձայն՝ տրամադրել հասցեներ՝ 455.8 քառակուսի մետր մակերեսով հատվածին՝ համայնք Աբովյան, քաղաք Աբովյան, 2-րդ փողոց, 6/1, 557.9 քառակուսի մետր մակերեսով հատվածին՝ համայնք Աբովյան, քաղաք Աբովյան, 2-րդ փողոց, 6:

2. Սույն որոշման 1-ին կետում նշված անձինք պարտավոր են Աբովյանի համայնքապետարանի 900105201652 հաշվեհամարին մուծել 10 000 (տասը հազար) դրամ՝ հասցեների տրամադրման ծառայության վճար:

3. Սույն որոշումն ուժի մեջ է մտնում որոշման ընդունման մասին իրազեկելու օրվան հաջորդող օրվանից:

ՀԱՄԱՅՆՔԻ ՂԵԿԱՎԱՐ Է. ԲԱԲԱՅԱՆ

2022թ. օգոստոսի 31
ք. Աբովյան

ՀՈՂԱՄԱՍԻ ԲԱԺԱՆՄԱՆ /ՄԻԱՎՈՐՄԱՆ/ ՍԽԵՄԱ

Սեփականատեր

Հակոբյան Գեղամ ,Հակոբյան Գագիկ, Հակոբյան Գևորգ, Հակոբյան Սոֆա

Կոտայք Աբովյան 2-րդ փող. 6

Մարզ. համայնք. հասցե

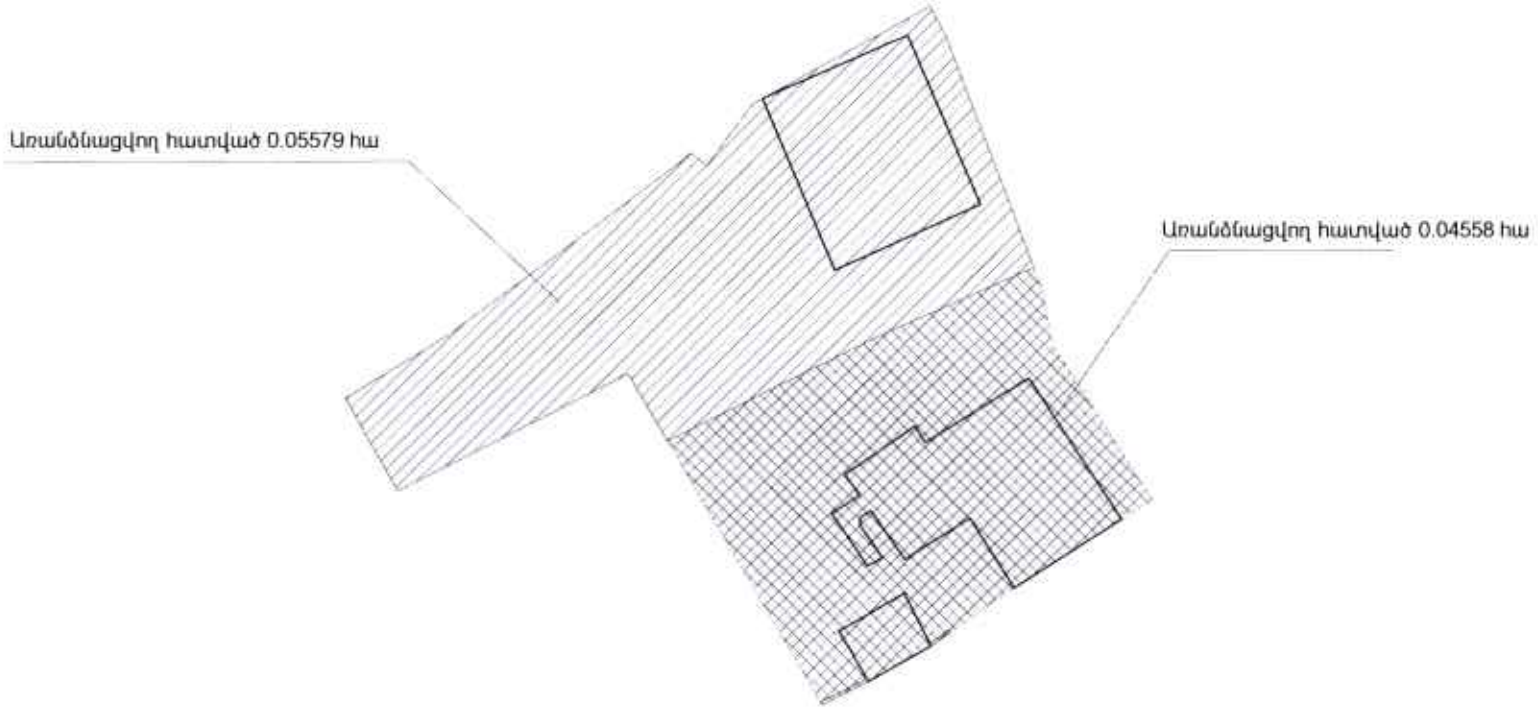

Մակերես հա	0.10137
Ծածկագիր	07-002-0077-0033
Նպատակային նշանակություն	Բնակավայրերի
Գործառնական նշանակություն	Բնակելի կառուցապատման

Լրացուցիչ նշումներ.

Մասշտաբ 1:500

Որակավորում ունեցող անձ	Էդիկ Վիրաբյան
Որակավորման վկայականի համարը	220
Ստորագրություն	
Իրավաբանական անձի անվանումը	«ԳԵՈԼԵՆԴ» ՍՊԸ
ՀՎՀՀ	3023406
Ստորագրություն	

ամիս ամսաթիվ	չափագրության	27.02.2022
	հատակագծի կազմման	11.08.2022

Կ.Տ.

ՀՈՂԱՄԱՍԻ ՀԱՏԱԿԱԳԻԾ

Սեփականատեր	Կոտայք Աբովյան 2-րդ
Հակոբյան Գեղամ ,Հակոբյան Գագիկ, Հակոբյան Գևորգ, Հակոբյան Նելլա	Մարզ, համայնք, հասցե
	Հողամասի անվանումը

Հաստատում եմ 01.08.2022թ.
Համայնքի ղեկավար Կ.Տ.

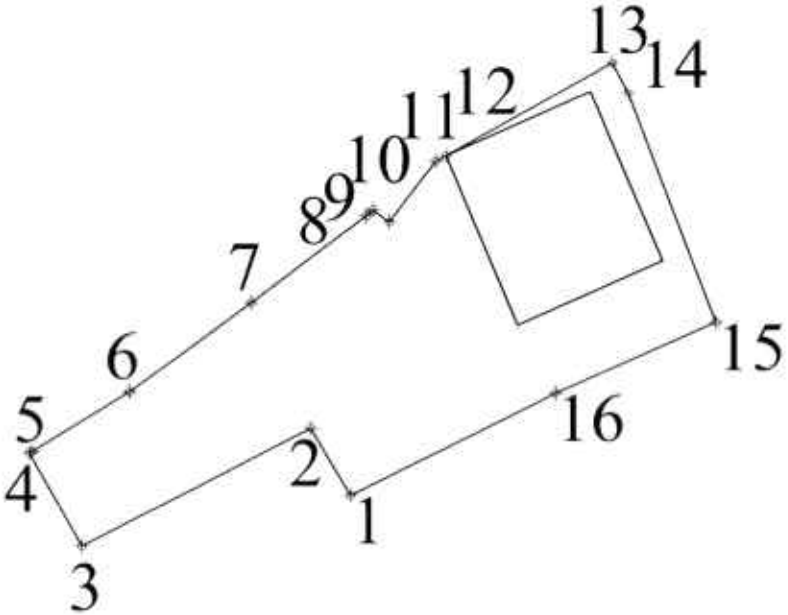

Մակերես հա	0.05579
Ծածկագիր	07-002-0077-0033-ից
Նպատակային նշանակություն	Բնակավայրերի
Գործառնական նշանակություն	Բնակելի կառուցապատման

Լրացուցիչ նշումներ.

Հողամասի			
Հրջադարձային (թեքվածք) կետեր	Կոորդինատներ		Գծային չափերը (մ)

Մասշտաբ 1:500

Որակավորում ունեցող անձ		Էդիկ Վիրաբյան
Որակավորման վկայականի համարը		226
Ստորագրություն		
Իրավաբանական անձի անվանումը		«ԳԱՐԵԵՎ» ՍՊԸ
ՀԿՀՀ		3025406
Ստորագրություն		
ամիս ամսաթիվ	չափագրության	27.02.2022
	հատակագծի կազմման	11.08.2022

Կ.Տ.

Հողամասի			
Շրջադարձային (բեկման) կետեր	Y	X	Երկարությունը
1	8467863.783	4459549.991	5
2	8467861.269	4459554.313	16.44
3	8467846.671	4459546.746	6.83
4	8467843.334	4459552.708	0.22
5	8467843.532	4459552.813	7.26
6	8467849.695	4459556.642	9.63
7	8467857.422	4459562.384	9.23
8	8467864.789	4459567.941	0.56
9	8467865.176	4459568.345	1.32
10	8467866.248	4459567.569	4.82
11	8467869.167	4459571.409	0.72
12	8467869.8	4459571.76	12.12
13	8467880.397	4459577.634	2.15
14	8467881.393	4459575.725	15.61
15	8467886.993	4459561.15	11.18
16	8467876.795	4459556.573	14.58
1	8467863.783	4459549.991	

Որակավորում ունեցող անձ			Էդիկ Վիրաբյան
Որակավորման վկայականի համարը			220
Ստորագրություն			
Իրավաբանական անձի անվանումը			«ԳԵՈԼԵՏ» ՍՊԸ
ՀՎՀՀ			3025406
Ստորագրություն			
ամիս ամսաթիվ	լափագրության	27.02.2022	
	հատակագծի կազմման	11.08.2022	L.S.

ՀՈՂԱՄԱՍԻ ՀԱՏԱԿԱԳԻԾ

Սեփականատեր	Հակոբյան Գեղամ ,Հակոբյան Գագիկ, Հակոբյան Գևորգ, Հակոբյան Լալա

Կոտայք Աբովյան 2-րդ փող

Մարզ, համայնք, հասցե

Հողամասի նկարագրման հիմքը

Հաստատում եմ 27.08.2022թ.
Համայնքի ղեկավար Կ.Տ.

անուն, ազգանուն, ստորագրություն

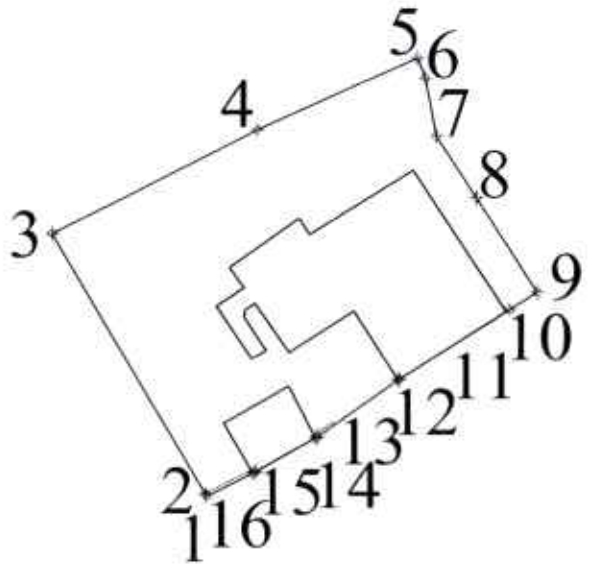

Մակերես հա	0.04558
Ծածկագիր	07-002-0077-0033-ից
Նպատակային նշանակություն	Բնակավայրերի
Գործառնական նշանակություն	Բնակելի կառուցապատման

Լրացուցիչ նշումներ.

Հողամասի

Երկայնաթմբային (տեկտոնական) կետեր	Կոորդինատներ		Գծային չափերը (մ)

Մասշտաբ 1:500

Որակավորում ունեցող անձ	Էդիկ Վիրաբյան
Որակավորման վկայականի համարը	220
Ստորագրություն	
Իրավաբանական անձի անվանումը	«ԳԵՈԼԵՆԴ» ՍՊԸ
ՀՎՀՀ	3023406
Ստորագրություն	

ամիս ամսաթիվ	չափագրության	27.02.2022
	հատակագծի կազմման	11.08.2022

Կ.Տ.

Հողամասի			
Հոլովարկմնը կետերի (լուսանցքի)	Y	X	Գծային չափերը
1	8467873.587	4459533.138	0.2
2	8467873.486	4459533.312	19.3
3	8467863.783	4459549.991	14.58
4	8467876.795	4459556.573	11.18
5	8467886.993	4459561.15	1.36
6	8467887.481	4459559.88	3.74
7	8467888.185	4459556.203	4.65
8	8467890.738	4459552.313	7.15
9	8467894.566	4459546.276	2.09
10	8467892.814	4459545.143	8.29
11	8467885.841	4459540.667	0.09
12	8467885.77	4459540.616	6.27
13	8467880.673	4459536.967	0.17
14	8467880.529	4459536.886	4.41
15	8467876.686	4459534.716	0.19
16	8467876.52	4459534.631	3.29
1	8467873.587	4459533.138	

Որակավորում ունեցող անձ			Էդիկ Վիրաբյան
Որակավորման վկայականի համարը			220
Ստորագրություն			
Իրավաբանական անձի անվանումը			«ԳԵՈԼԵԼՏ» ՍՊԸ
ՀՎՀՀ			3023408
Ստորագրություն			
ամիս ամսաթիվ	լուսագրության	27.02.2022	Կ.Տ.
	հատակագծի կազմման	11.08.2022	

ՀԱՅԱՍՏԱՆԻ ՀԱՆՐԱՊԵՏՈՒԹՅԱՆ
ԿՈՏԱՅՔԻ ՄԱՐԶԻ ԱԲՈՎՅԱՆ ՀԱՄԱՅՆՔԻ ՂԵԿԱՎԱՐ

Ո Ր Ո Շ Ո Ւ Մ

31 օգոստոսի 2022 թվականի N 2600

ԱԲՈՎՅԱՆ ՀԱՄԱՅՆՔԻ ԱՐԱՄՈՒՍԻ ԳՅՈՒՂՈՒՄ ԳՏՆՎՈՂ ՀՈՂԱՄԱՍԻՆ ՀԱՍՑԵ ՏՐԱՄԱԴՐԵԼՈՒ ՄԱՍԻՆ

Համաձայն «Տեղական ինքնակառավարման մասին» օրենքի 35-րդ հոդվածի 1-ին մասի 22-րդ և 24-րդ կետերի, Հայաստանի Հանրապետության կառավարության 2005 թվականի դեկտեմբերի 29-ի N 2387-Ն որոշմամբ հաստատված կարգի 29-րդ, 50-րդ, 51-րդ և 55-րդ կետերի, Աբովյան համայնքի ավագանու 2022 թվականի ապրիլի 15-ի N 26-Ն որոշման, հաշվի առնելով Հենրիկ Սերգոյանի դիմումը (մուտք՝ 2022 թվականի օգոստոսի 22-ի N Ք-4124),

1. Աբովյան համայնքի Արամուս գյուղում գտնվող հողամասին (հիմք՝ 2022 թվականի օգոստոսի 05-ի N 05082022-07-0014 վկայական) տրամադրել հասցե՝ համայնք Աբովյան, գյուղ Արամուս, Երիտասարդական 9-րդ փողոց, 16:
2. Հենրիկ Սերգոյանը պարտավոր է Աբովյանի համայնքապետարանի 900105201652 հաշվեհամարին մուծել 5 000 (հինգ հազար) դրամ՝ հասցեի տրամադրման ծառայության վճար:
3. Սույն որոշումն ուժի մեջ է մտնում Հենրիկ Սերգոյանին որոշման ընդունման մասին իրազեկելու օրվան հաջորդող օրվանից:

ՀԱՄԱՅՆՔԻ ՂԵԿԱՎԱՐ Է. ԲԱԲԱՅԱՆ

2022թ. օգոստոսի 31
ք. Աբովյան

ՀԱՅԱՍՏԱՆԻ ՀԱՆՐԱՊԵՏՈՒԹՅԱՆ
ԿՈՏԱՅՔԻ ՄԱՐԶԻ ԱԲՈՎՅԱՆ ՀԱՄԱՅՆՔԻ ՂԵԿԱՎԱՐ

Ո Ր Ո Շ Ո Ւ Մ

31 օգոստոսի 2022 թվականի N 2599

«ԼԻԼԻԹ-92» ՍԱՀՄԱՆԱՓԱԿ ՊԱՏԱՍԽԱՆԱՏՎՈՒԹՅԱՄԲ ԸՆԿԵՐՈՒԹՅԱՆԸ ՍԵՓԱԿԱՆՈՒԹՅԱՆ ԻՐԱՎՈՒՆՔՈՎ ՊԱՏԿԱՆՈՂ ԱՆՇԱՐԺ ԳՈՒՅՔԻ ԲԱԺԱՆՎԱԾ ՄԱՍԵՐԻՆ ՀԱՍՑԵՆԵՐ ՏՐԱՄԱԴՐԵԼՈՒ ՄԱՍԻՆ

Համաձայն «Տեղական ինքնակառավարման մասին» օրենքի 35-րդ հոդվածի 1-ին մասի 22-րդ և 24-րդ կետերի, Հայաստանի Հանրապետության կառավարության 2005 թվականի դեկտեմբերի 29-ի N 2387-Ն որոշմամբ հաստատված կարգի 29-րդ, 45-րդ, 50-րդ, 51-րդ և 55-րդ կետերի, Աբովյան համայնքի ավագանու 2022 թվականի ապրիլի 15-ի N 26-Ն որոշման, հաշվի առնելով «ԼԻԼԻԹ-92» սահմանափակ պատասխանատվությամբ ընկերության տնօրենի դիմումը (մուտք՝ 2022 թվականի օգոստոսի 19-ի N S-980),

1. «ԼԻԼԻԹ-92» սահմանափակ պատասխանատվությամբ ընկերությանը սեփականության իրավունքով պատկանող (հիմք՝ 2021 թվականի ապրիլի 15-ի N 15042021-07-0140 վկայական) Աբովյան քաղաքի Հանրապետության փողոցի 15 շենքի թիվ 6/1 հասցեում գտնվող անշարժ գույքի բաժանված մասերին՝ «ՏԻԳՐԱՆ ԼԵՎՈՆՅԱՆ» անհատ ձեռնարկատիրոջ կողմից 2022 թվականի օգոստոսի 18-ին կազմված բաժանման սխեմայի (կցվում է) համաձայն՝ տրամադրել հասցեներ՝ 97.1 քառակուսի մետր մակերեսով հատվածին՝ համայնք Աբովյան, քաղաք Աբովյան, Հանրապետության պողոտա, 15 շենք, 6/1 խանութ, 65.3 քառակուսի մետր մակերեսով հատվածին՝ համայնք Աբովյան, քաղաք Աբովյան, Հանրապետության պողոտա, 15 շենք, 6/2 խանութ:

2. «ԼԻԼԻԹ-92» սահմանափակ պատասխանատվությամբ ընկերությունը պարտավոր է Աբովյանի համայնքապետարանի 900105201652 հաշվեհամարին մուծել 10 000 (տասը հազար) դրամ՝ հասցեների տրամադրման ծառայության վճար:

3. Սույն որոշումն ուժի մեջ է մտնում «ԼԻԼԻԹ-92» սահմանափակ պատասխանատվությամբ ընկերությանը որոշման ընդունման մասին իրազեկելու օրվան հաջորդող օրվանից:

ՀԱՄԱՅՆՔԻ ՂԵԿԱՎԱՐ Է. ԲԱԲԱՅԱՆ

2022թ. օգոստոսի 31
ք. Աբովյան

ՇԻՆՈՒԹՅՈՒՆՆԵՐԻ ԲԱԺԱՆՄԱՆ ՍԽԵՄԱ

Կոտայք, համայնք Աբովյան ք. Հանրապետության պողոտա 15 շենք թիվ 6/1

Մարզ, համայնք, հասցե

Սեփականատեր	«Լիլիթ-92» ՍՊԸ

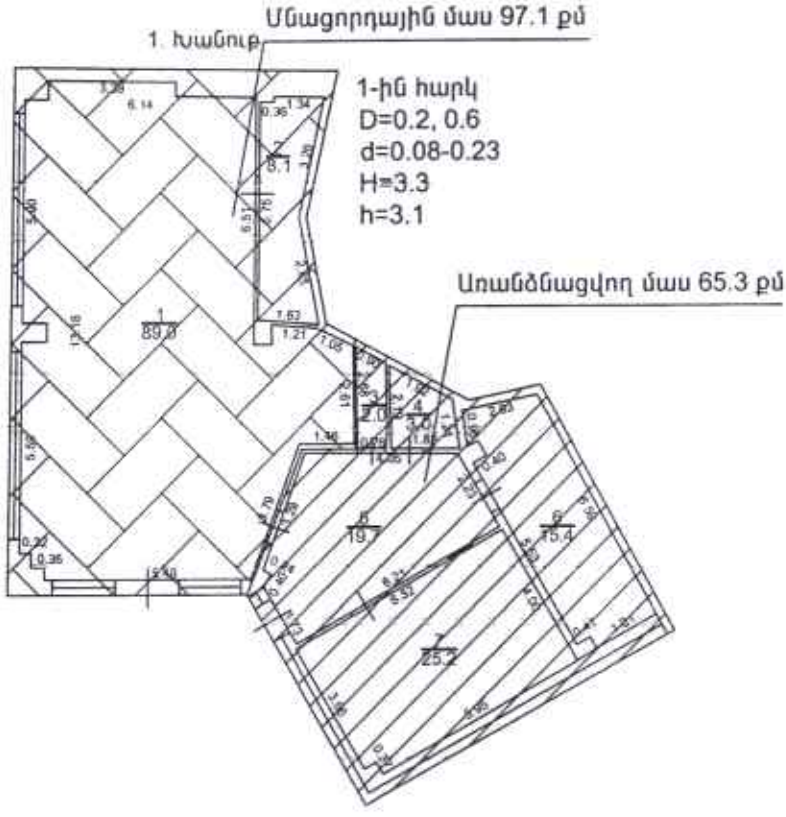

Լրացուցիչ նշումներ.

Մասշտաբ 1:200			
Որակավորում ունեցող անձ			Տիգրան Լևոնյան
Որակավորման վկայականի համարը			247
Ստորագրություն			
Իրավաբանական անձի անվանումը			«ՏԻԳՐԱՆ ԼԵՎՈՆՅԱՆ» ԱՁ
ՀԾՀ			83336834
Ստորագրություն			
ամիս ամսաթիվ	չափագրության	15.08.2022թ.	
	հատակագծի կազմման	18.08.2022թ.	Կ.Տ.

ՇԻՆՈՒԹՅՈՒՆՆԵՐԻ ՀԱՏԱԿԱԳԻԾ

Էջ 3

Կոտայք, համայնք Աբովյան ք. Հանրապետության պողոտա 15 շենք թիվ 6/1

Մարզ, համայնք, հասցե

Սեփականատեր	«Լիլիթ-92» ՍՊԸ

1. Խանութ

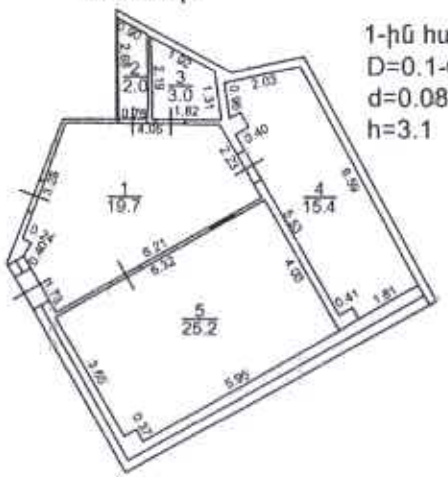

1-ին հարկ
D=0.1-0.6
d=0.08-0.23
h=3.1

Լրացուցիչ նշումներ.

Մասշտաբ 1:200			
Որակավորում ունեցող անձ			Տիգրան Լևոնյան
Որակավորման վկայականի համարը			247
Ստորագրություն			
Իրավաբանական անձի անվանումը			<<ՏԻԳՐԱՆ ԼԵՎՈՆՅԱՆ>> ԱՁ
ՀՎՀՀ			83336834
Ստորագրություն			
ամիս ամսաթիվ	չափագրության	15.08.2022թ.	
	հատակագծի կազմման	18.08.2022թ.	Կ.Տ.

Շինությունների բնութագիր

ՀՀ	Նպատակային նշանակություն	Գործառնական նշանակություն	Հարկ	Հարկայնություն	Մակերեսները (քմ)		Բարձրությունը (մ)	Ծավալը (մ³)	Կառուցման տարեթիվ	Տանիքի նյութը				Ավարտվածության աստիճանը				Վերանորոգման տեսակը	Միջհարկային		Արտաքին հարդարման ըստ կողմերի				
					Օրինական	Ինքնակամ				թիթեղ	շիֆեր	մետաղական	մալուխ	ամբողջ	մինչև 50%	50-80%	80% և ավել		տախտակ	երկաթբետոն	սրբատաշ	գունավոր	գիպսաշաղախ	տուֆագիպսաշաղախ	դրսի ներկամածիկ
1	2	3	4	5	6	7	8	9	10	11	12	13	14	15	16	17	18	19	20	21	22	23	24	25	26
1	Հասարակական	խանութ	1	12	65,3		3,1	202,4	կաղ. գործ								V	բետոն		V			2	1	1

Շինության ընդհանուր մակերեսը (քմ)	Այդ թվում	
	Օրինական	Ինքնակամ
27	28	29
65,3	65,3	

Կատարող (ստորագրություն) Տիգրան Լևոնյան (անուն, ազգանուն) 18.08.2022թ. (ամիս, ամսաթիվ)

Որակավորման վկայականի 0247 (համարը) 20.12.2012թ. (տրման ամիս, ամսաթիվ)

Իրավաբանական անձի 264.970056 (պետական գրանցման համարը) <<Տիգրան Լևոնյան>> ԱՁ (անվանումը) (ստորագրություն)

ՇԻՆՈՒԹՅՈՒՆՆԵՐԻ ՀԱՏԱԿԱԳԻՐ

Կոտայք, համայնք Աբովյան ք. Հանրապետության պողոտա 15 շենք թիվ 6/1

Մարզ, համայնք, հասցե

Սեփականատեր	«Լիլիթ-92» ՍՊԸ

1. Խանութ

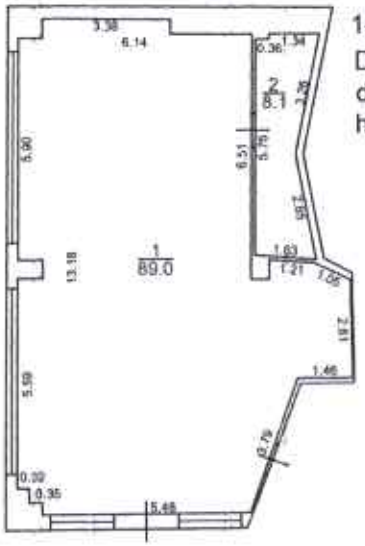

1-ին հարկ
D=0.1-0.6
d=0.08-0.23
h=3.1

Լրացուցիչ նշումներ.

Մասշտաբ 1:200		
Որակավորում ունեցող անձ		Տիգրան Լևոնյան
Որակավորման վկայականի համարը		247
Ստորագրություն		
Իրավաբանական անձի անվանումը		«ՏԻԳՐԱՆ ԼԵՎՈՆՅԱՆ» ԱՁ
ՀՎՀՀ		83336834
Ստորագրություն		
ամիս ամսաթիվ	չափագրության	15.08.2022թ.
	հատակագծի կազմման	18.08.2022թ.

Կ.Տ.

Հավելված N 3 (շարունակություն)

Շինությունների բնութագիր

ՀՀ	Նպատակային ուղեգիծության նշանակությունը	Գործառնական ուղեգիծությունը	Հարկ	Հարկայնություն	Մակերեսները (քմ)		Բարձրությունը (մ)	Ծավալը (խմ)	Կառուցման տարեթիվ	Տանիքի կերպը				Ավարտվածության աստիճանը				Պատերի փերամասի տեսակը	Միջհարկային		Արտաքին հարդարման ըստ կողմերի				
					Օրինական	Ինքնակամ				թիթեղ	շիֆեր	կղմինդր	այլ նյութ	սանսիտոն	մինչև 50%	50-80%	80% և ավել		փայտ	երկաթբետոն	սվաղված	ջնարակված	ջնարակ	աստիճանաձև	դրսից տաշած
1	2	3	4	5	6	7	8	9	10	11	12	13	14	15	16	17	18	19	20	21	22	23	24	25	26
1	Հասարակական	խանութ	1	12	97,1		3,1	301	կադ. գործ								V	բետոն		V			2	1	1

Շինության ընդհանուր մակերեսը (քմ)	Այդ թվում	
	Օրինական	Ինքնակամ
27	28	29
97,1	97,1	

Կատարող (ստորագրություն)

Տիգրան Լևոնյան
(անուն, ազգանուն)

18.08.2022թ.
(ամիս, ամսաթիվ)

Որակավորման վկայականի

0247
(համարը)

20.12.2012թ.
(տրման ամիս, ամսաթիվ)

Իրավաբանական անձի

264,970056
(պետական գրանցման համարը)

<<Տիգրան Լևոնյան>> ԱՁ
(անվանումը)

(ստորագրություն)

ՀԱՅԱՍՏԱՆԻ ՀԱՆՐԱՊԵՏՈՒԹՅԱՆ
ԿՈՏԱՅՔԻ ՄԱՐԶԻ ԱԲՈՎՅԱՆ ՀԱՄԱՅՆՔԻ ՂԵԿԱՎԱՐ

Ո Ր Ո Շ Ո Ւ Մ

30 օգոստոսի 2022 թվականի N 2594

ԳԱՌՆԻԿ ԽԱՉԱՏՐՅԱՆԻՆ ՍԵՓԱԿԱՆՈՒԹՅԱՆ ԻՐԱՎՈՒՆՔՈՎ ՊԱՏԿԱՆՈՂ ՀՈՂԱՄԱՍԵՐԻՆ ՄԻԱՍՆԱԿԱՆ ՀԱՍՑԵ ՏՐԱՄԱԴՐԵԼՈՒ ՄԱՍԻՆ

Համաձայն «Տեղական ինքնակառավարման մասին» օրենքի 35-րդ հոդվածի 1-ին մասի 22-րդ և 24-րդ կետերի, Հայաստանի Հանրապետության կառավարության 2005 թվականի դեկտեմբերի 29-ի N 2387-Ն որոշմամբ հաստատված կարգի 29-րդ, 50-րդ, 51-րդ և 55-րդ կետերի, Աբովյան համայնքի ավագանու 2022 թվականի ապրիլի 15-ի N 26-Ն որոշման, հիմք ընդունելով Գառնիկ Խաչատրյանի դիմումը (մուտք՝ 2022 թվականի օգոստոսի 25-ի N Ք-4250).

1. Գառնիկ Խաչատրյանին սեփականության իրավունքով պատկանող (հիմք՝ 2022 թվականի հուլիսի 27-ի N 27072022-07-0102 և 2022 թվականի օգոստոսի 22-ի N 22082022-07-0127 և N 22082022-07-0118 վկայականներ) Աբովյան համայնքի Առինջ գյուղի Պ. Սևակի թաղամասի 17-րդ փողոցի թիվ 35, թիվ 33 և Պ. Սևակի թաղամասի թիվ 33/1 հասցեներում գտնվող հողամասերին՝ «ԳԵՈԼԵՆԴ» սահմանափակ պատասխանատվությամբ ընկերության կողմից 2022 թվականի օգոստոսի 26-ին կազմված միավորման սխեմայի (կցվում է) համաձայն՝ տրամադրել միասնական հասցե՝ համայնք Աբովյան, գյուղ Առինջ, Պ. Սևակի թաղամաս, 17-րդ փողոց, 33-35:

2. Գառնիկ Խաչատրյանը պարտավոր է Աբովյանի համայնքապետարանի 900105201652 հաշվեհամարին մուծել 5 000 (հինգ հազար) դրամ՝ հասցեի տրամադրման ծառայության վճար:

3. Սույն որոշումն ուժի մեջ է մտնում Գառնիկ Խաչատրյանին որոշման ընդունման մասին իրազեկելու օրվան հաջորդող օրվանից:

ՀԱՄԱՅՆՔԻ ՂԵԿԱՎԱՐ **Է. ԲԱԲԱՅԱՆ**

2022թ. օգոստոսի 30
ք. Աբովյան

ՀՈՂԱՄԱՍԻ ԲԱԺԱՆՄԱՆ /ՄԻԱՎՈՐՄԱՆ/ ՍԽԵՄԱ

Սեփականատեր

Խաչատրյան Գառնիկ

Կոտայք Աբովյան գ.Առինջ Պ Սևակի թաղամաս

Մարզ, համայնք, հասցե

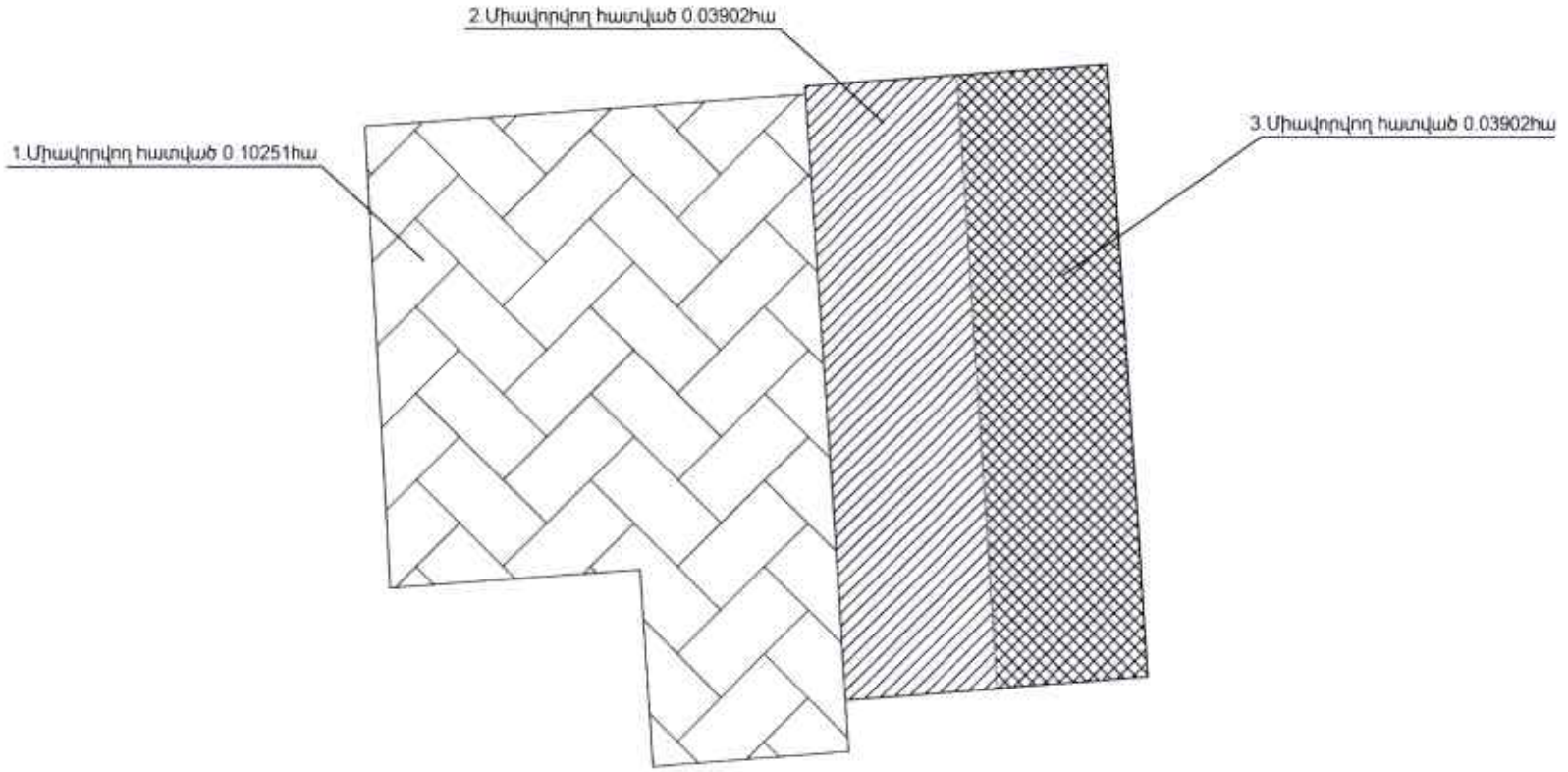

Մակերես հա	0.18055
Ծածկագիր	07-011-0361-0155,0293,0292
Նպատակային նշանակություն	Բնակավայրերի
Գործառնական նշանակություն	Բնակելի կառուցապատման

Լրացուցիչ նշումներ.

Մասշտաբ 1:500

Որակավորում ունեցող անձ	Էդիկ Վիրաբյան
Որակավորման վկայականի համարը	220
Ստորագրություն	
Իրավաբանական անձի անվանումը	ԳԵՈԼԵՆԴ
ՀՎՀՀ	03023406
Ստորագրություն	

ամիս ամսաթիվ	չափագրության	02.08.2022
	հատակագծի կազմման	26.08.2022

Կ.Տ.

ՀՈՂԱՄԱՍԻ ՀԱՏԱԿԱԳԾԻ

Սեփականատեր	Կոտայք Աբովյան գ.Առինջ Պ Սևակի թաղամաս Մարզ, համայնք, հասցե	Հաստատում եմ 30.08.2022թ. Համայնքի ղեկավար Կ.Տ.
Խաչատրյան Գառնիկ		անուն, ազգանուն, ստորագրություն
	Հողահատկացման հիմքը	

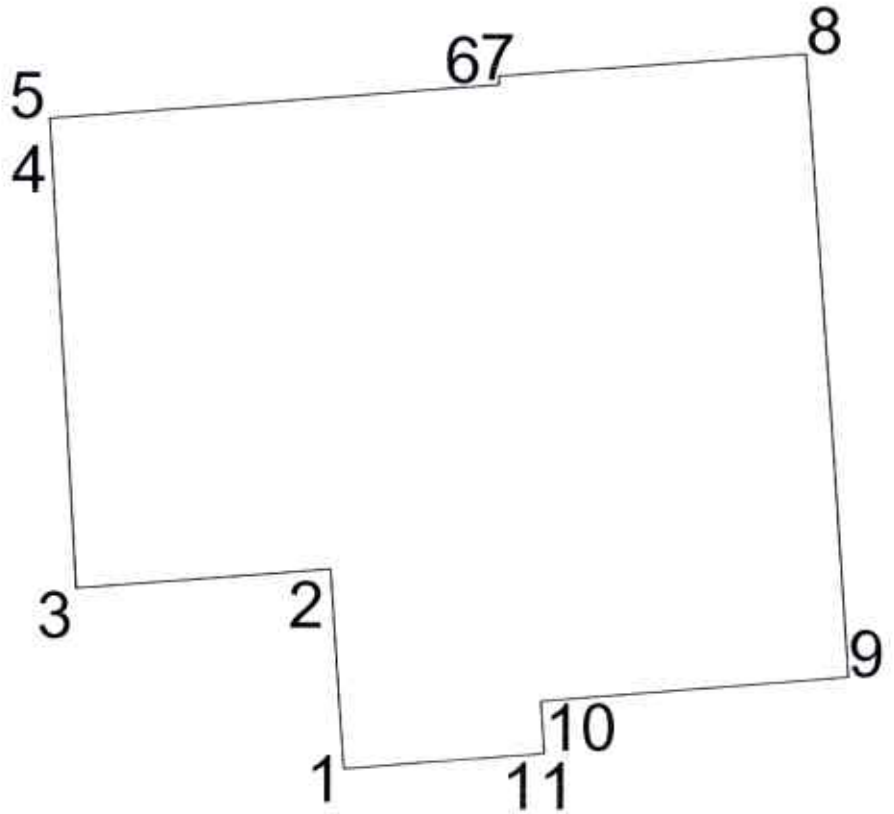

Մակերես հա	0.18055
Ծածկագիր	07-011-0361-0155,0293,0292
Նպատակային նշանակություն	Բնակավայրերի
Գործառնական նշանակություն	Բնակելի կառուցապատման

Լրացուցիչ նշումներ.

Հողամասի

Հողատարածքի (բնկման) կետեր	Կոորդինատներ		Գծային չափերը (մ)

Մասշտաբ 1:500

Որակավորում ունեցող անձ		Էդիկ Վիրաբյան
Որակավորման վկայականի համարը		220
Ստորագրություն		
Իրավաբանական անձի անվանումը		ՍՊԸ "GEOLAND"
ՀԿՀՀ		03023406
Ստորագրություն		
ամիս ամսաթիվ	չափագրության	02.08.2022
	հատակագծի կազմման	26.08.2022

Կ.Տ.

Հողամասի			
Շրջադարձային կետերի համարները (ցանցերով)	Y	X	Նկարագրական չափումներ
1	8464054.93	4454188.68	12.75
2	8464054.09	4454201.4	16.29
3	8464037.84	4454200.21	26.5
4	8464036.46	4454226.67	3.45
5	8464036.28	4454230.116	28.63
6	8464064.836	4454232.18	0.54
7	8464064.8	4454232.72	19.58
8	8464084.33	4454234.17	39.76
9	8464086.99	4454194.5	19.63
10	8464067.42	4454192.95	3.31
11	8464067.64	4454189.65	12.75
1	8464054.93	4454188.68	

Որակավորում ունեցող անձ			Էդիկ Վիրաբյան
Որակավորման վկայականի համարը			220
Ստորագրություն			
Իրավաբանական անձի անվանումը			«ԳԵՈԼԵՆԴ» ՍՊԸ
ՀՎՀՀ			03023406
Ստորագրություն			
ամիս ամսաթիվ	չափագրության	02.08.2022	
	հատակագծի կազմման	26.08.2022	

ՀԱՅԱՍՏԱՆԻ ՀԱՆՐԱՊԵՏՈՒԹՅԱՆ
ԿՈՏԱՅՔԻ ՄԱՐԶԻ ԱԲՈՎՅԱՆ ՀԱՄԱՅՆՔԻ ՂԵԿԱՎԱՐ

Ո Ր Ո Շ Ո Ւ Մ

30 օգոստոսի 2022 թվականի N 2598

ԱԲՈՎՅԱՆ ՀԱՄԱՅՆՔԻ ՊՏՂՆԻ ԳՅՈՒՂՈՒՄ ԳՏՆՎՈՂ ՀՈՂԱՄԱՍՈՒՄ ԻՆՔՆԱԿԱՄ ԿԱՌՈՒՑՎԱԾ ԲՆԱԿԵԼԻ ՏՈՒՆԸ, ՊԱՐԻՍՊՆ ՕՐԻՆԱԿԱՆԱՑՆԵԼՈՒ ԵՎ ՀԱՍՑԵ ՏՐԱՄԱԴՐԵԼՈՒ ՄԱՍԻՆ

Համաձայն «Տեղական ինքնակառավարման մասին» օրենքի 35-րդ հոդվածի 1-ին մասի 22-րդ և 24-րդ կետերի, Հայաստանի Հանրապետության կառավարության 2005 թվականի դեկտեմբերի 29-ի N 2387-Ն որոշմամբ հաստատված կարգի 29-րդ, 50-րդ, 51-րդ և 55-րդ կետերի, 2006 թվականի մայիսի 18-ի N 912-Ն որոշմամբ հաստատված կարգի 8-րդ, 9-րդ, 11-րդ և 22.1-րդ կետերի, Աբովյան համայնքի ավագանու 2022 թվականի ապրիլի 15-ի N 26-Ն որոշման, հաշվի առնելով այն հանգամանքը, որ բնակելի տունը և պարիսպը (կառուցված 1980 թվականին) կառուցված չեն ինժեներատրանսպորտային օբյեկտների օտարման կամ անվտանգության գոտիներում, քաղաքաշինական նորմերի և կանոնների էական խախտումներով, դրանց պահպանումը չի խախտում այլ անձանց իրավունքները և օրենքով պահպանվող շահերը, վտանգ չի սպառնում քաղաքացիների կյանքին ու առողջությանը, չի առաջացնում հարկադիր սերվիտուտ պահանջելու իրավունք և հիմք ընդունելով Միքայել Մայսուրյանի դիմումը (մուտք՝ 2022 թվականի հունիսի 29-ի N Ք-3047)

1. Միքայել, Հովհաննես և Աստղիկ Լևոնի Մայսուրյաններին պատկանող (հիմք՝ 2022 թվականի ապրիլի 28-ին տրված N Հ-4905 արխիվային տեղեկանք, 2022 թվականի հունիսի 17-ին տրված ըստ օրենքի ժառանգության իրավունքի լրացուցիչ վկայագրեր N 4972, N 4973, N 4986, N 4987, N 4988, N 4989) Աբովյան համայնքի Պտղնի գյուղում գտնվող 07-054-0205-0004 կադաստրային ծածկագրով 500.0 քառակուսի մետր մակերեսով բնակավայրերի նշանակության բնակելի կառուցապատման հողամասում ինքնակամ կառուցված 58.50 քառակուսի մետր արտաքին մակերեսով բնակելի տունը և 3.60 քառակուսի մետր մակերեսով պարիսպը համարել օրինական (Կադաստրի կոմիտեում հաշվառման ծածկագիր՝ 2022LKZJTY):

2. 07-054-0205-0004 կադաստրային ծածկագրով հողամասին և դրա վրա գտնվող անշարժ գույքին տրամադրել հասցե՝ համայնք Աբովյան, գյուղ Պտղնի, Պտղնի-3 այգետարածքի 3-րդ թաղամաս, 61:

3. Սույն որոշման 1-ին կետում նշված անձինք պարտավոր են 900105201652 հաշվեհամարին մուծել 5 000 (հինգ հազար) դրամ՝ հասցեի տրամադրման ծառայության վճար:

4. Սույն որոշումն ուժի մեջ է մտնում որոշման ընդունման մասին իրազեկելու օրվան հաջորդող օրվանից:

ՀԱՄԱՅՆՔԻ ՂԵԿԱՎԱՐ Է. ԲԱԲԱՅԱՆ

2022թ. օգոստոսի 30
ք. Աբովյան

ՀՈՂԱՄԱՍԻ ՀԱՏԱԿԱԳԻԾ

Էջ 1

Սեփականատեր	Միքաել Լևոնի Մանսուրյան,Հովհաննես Լևոնի Մանսուրյան,Աստղիկ Լևոնի Մանսուրյան

Մարզ Կոտայք,համայնք Աբովյան Պտղնի-3 այգետարածքի թիվ 3տեղամաս հ.61

Մարզ, համայնք, հասցե

Հողամասի հիմքը

Հաստատում եմ 02 . 2022 թ.

Համայնքի ղեկավար Կ.Տ.

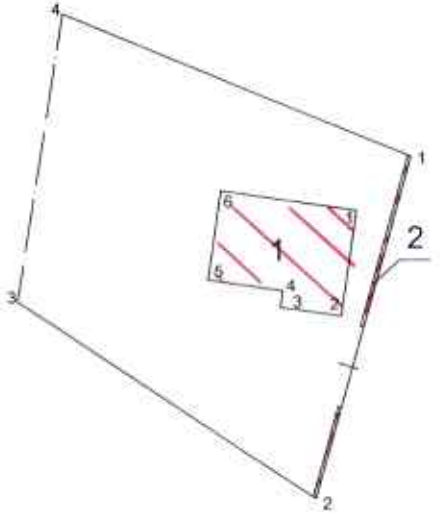

Մակերես հա	0.05
Ծածկագիր	07-054-0205-0004
Նպատակային նշանակություն	Բնակավայրերի
Գործառնական նշանակություն	Բնակելի կառուցապատում

Լրացուցիչ նշումներ.

Հողամասի

Շրջադարձային (բեկման) կետեր	Կոորդինատներ X	Կոորդինատներ Y	Գծային չափերը (մ)
1	4459630.73	8464784.60	23.65
2	4459607.91	8464778.38	23.74
3	4459621.01	8464758.58	19.33
4	4459640.10	8464761.63	24.80
1	4459630.73	8464784.60	

Մասշտաբ 1:500

Որակավորում ունեցող անձ		ՋՈՒԼԻԵՏՏԱ ՄԿՐՏՉՅԱՆ
Որակավորման վկայականի համարը		0360
Ստորագրություն		
Իրավաբանական անձի անվանումը		«ԱՐԱՄ ԱՋԱԴԽԱՆՅԱՆ»Ա/Ձ
ՀՎՀՀ		86925154
Ստորագրություն		
ամիս ամսաթիվ	չափագրության	01.06.2022
	հատակագծի կազմման	26.06.2022

Կ.Տ.

1. Բնակելի տուն			
Հրպայարձային (բեկման) կետեր	Կոորդինատներ		Գծային չափերը (մ)
	X	Y	
1	4459627.09	8464781.04	7.12
2	4459620.04	8464780.01	3.98
3	4459620.62	8464776.07	1.12
4	4459621.73	8464776.23	5.02
5	4459622.45	8464771.26	6.00
6	4459628.39	8464772.13	9.00
1	4459627.09	8464781.04	

2. Պարիսպ			
Հրպայարձային (բեկման) կետեր	Կոորդինատներ		Գծային չափերը (մ)
	X	Y	

Որակավորում ունեցող անձ		ՋՈՒԼԻԵՏՏԱ ՄԿՐՏՉՅԱՆ
Որակավորման վկայականի համարը		0360
Ստորագրություն		
Իրավաբանական անձի անվանումը		«ԱՐԱՄ ԱԶԱՐՅԱՆՅԱՆ »Ա/Ձ
ՀԿՀՀ		86925154
Ստորագրություն		
ամիս ամսաթիվ	չափագրության	01.06.2022
	հատակագծի կազմման	26.06.2022

Կ.Տ

ՇԻՆՈՒԹՅՈՒՆՆԵՐԻ ՀԱՏԱԿԱԳԻԾ

Էջ 3

Մարզ Կոտայք,համայնք Աբովյան Պտղնի-3 այգետարածք թիվ 3 տեղամաս հ.61

Մարզ, համայնք, հասցե

Սեփականատեր	Միքաել Լևոնի Մանսուրյան,Հովհաննես Լևոնի Մանսուրյան,Աստղիկ Լևոնի Մանսուրյան

1.Բնակելի տուն

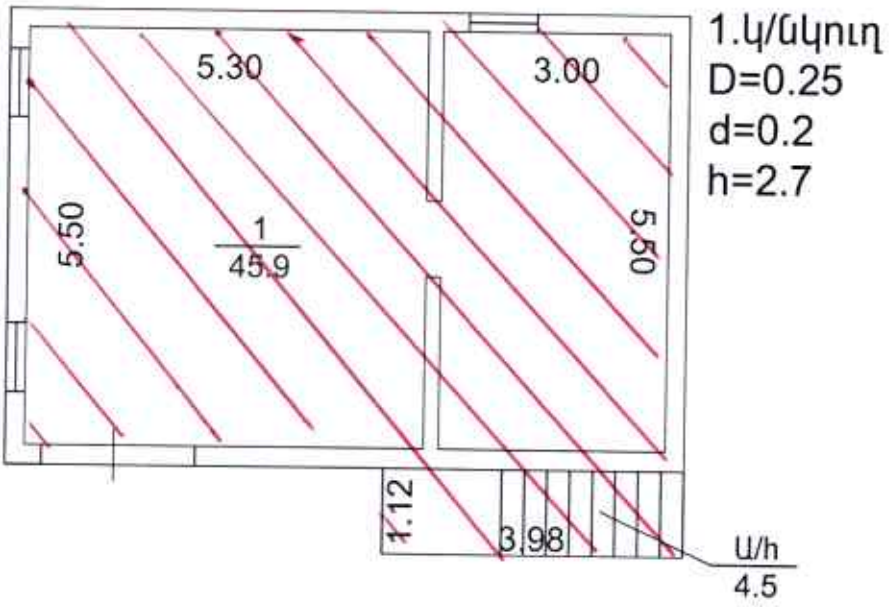

Լրացուցիչ նշումներ. Կիսանկուղի վրա առկա է շարժական տաղավար ,որը ամրակայված չը շինության հետ:

Մասշտաբ 1:100			
Որակավորում ունեցող անձ			ԶՈՒԼԻԵՏՏԱ ՄԿՐՏՉՅԱՆ
Որակավորման վկայականի համարը			0360
Ստորագրություն			
Իրավաբանական անձի անվանումը			«ԱՐԱՄ ԱԶԱԲԵԿՅԱՆ»Ա/Ձ
ՀՎՀՀ			86925154
Ստորագրություն			
ամիս ամսաթիվ	չափագրության	01.06.2022	Կ.Տ.
	հատակագծի կազմման	26.06.2022	

Հավելված N 3 (շարունակություն)

Շինությունների բնութագիր

Հ/Հ	Նպատակային նշանակությունը	Գործառնական նշանակությունը	Հարկ	Հարկայնություն	Մակերեսները /քմ/		Հարմարությունը (մ)	Ծավալը (խմ)	Կառուցման տարեթվերը	Տանիքի նյութը				Ավարտվածության աստիճանը				Ներքին հարդարման տեսակները	Միջհարկային ծածկի նյութը		Արտաքին հարդարումն ըստ կողմերի				
					Օրինական	Ինքնակամ				Թիթեղ	Շիֆեր	Կրմիտ	Այլ նյութ	Անավարտ	Մինչև 50%	50-80%	80% և ավելի		Փայտ	Երկաթբետոն	Սվաղված	Ջուրմոտոցով	Ջուրաներկ	սոսինձներկում	գույներով ներկված
1	2	3	4	5	6	7	8	9	10	11	12	13	14	15	16	17	18	19	20	21	22	23	24	25	26
1	բնակելի	բնակելի տուն	կ/նկուղ	1		45.90	2.70	123.93	1980								v	ե/բ		v					4
1	բնակելի	ա/հ				4.50			1980								v								
2	բնակելի	պարիսպ	2	2		3.60	2.00	7.20	1980								v	ե/բ							2

Շինությունների ընդհանուր մակերեսը (քմ)	Այդ թվում	
	Օրինական կառուցված(քմ)	Ինքնակամ կառուցված(քմ)
54.00		54.00

Կատարող՝ _____ Ջ.Մկրտչյան «_26_» ____06_____ 2022թ.

(ստորագրություն) (անուն,ազգանուն)

Որակավորման վկայականի 0360 28.12.2016թ.

(համարը) (տրման ամիս,ամսաթիվ)

Իրավաբանական անձի 282.1083987 «ԱՐԱՄ ԱՋԱԲԽԱՆՅԱՆ» Ա/Ձ

(պետական գրանցման համարը) (անվանումը) (ստորագրություն) Կ.Տ.

ՀԱՅԱՍՏԱՆԻ ՀԱՆՐԱՊԵՏՈՒԹՅԱՆ
ԿՈՏԱՅՔԻ ՄԱՐԶԻ ԱԲՈՎՅԱՆ ՀԱՄԱՅՆՔԻ ՂԵԿԱՎԱՐ

Ո Ր Ո Շ Ո Ւ Մ

30 օգոստոսի 2022 թվականի N 2597

ԱԲՈՎՅԱՆ ՀԱՄԱՅՆՔԻ ԱԲՈՎՅԱՆ ՔԱՂԱՔԻ ՕԳՈՍՏՈՍԻ 23-Ի ՓՈՂՈՑԻ ԹԻՎ 5 ԵՎ ԹԻՎ 5/2/1 ՀԱՍՑԵՆԵՐՈՒՄ ԳՏՆՎՈՂ ԱՆՇԱՐԺ ԳՈՒՅՔԵՐԻՆ ՄԻԱՍՆԱԿԱՆ ՀԱՍՑԵ ՏՐԱՄԱԴՐԵԼՈՒ ՄԱՍԻՆ

Համաձայն «Տեղական ինքնակառավարման մասին» օրենքի 35-րդ հոդվածի 1-ին մասի 22-րդ և 24-րդ կետերի, Հայաստանի Հանրապետության կառավարության 2005 թվականի դեկտեմբերի 29-ի N 2387-Ն որոշմամբ հաստատված կարգի 29-րդ, 50-րդ, 51-րդ և 55-րդ կետերի, Աբովյան համայնքի ավագանու 2022 թվականի ապրիլի 15-ի N 26-Ն որոշման, հիմք ընդունելով Բաբկեն Հովակիմյանի դիմումը (մուտք՝ 2022 թվականի օգոստոսի 25-ի N Ք-4257).

1. Բաբկեն Հովակիմյանին պատկանող (հիմք՝ 2022 թվականի փետրվարի 23-ի N 23022022-07-0098 և N 23022022-07-0146 վկայականներ) Աբովյան համայնքի Աբովյան քաղաքի Օգոստոսի 23-ի փողոցի թիվ 5 և թիվ 5/2/1 հասցեներում գտնվող անշարժ գույքերին տրամադրել միասնական հասցե՝ համայնք Աբովյան, քաղաք Աբովյան, Օգոստոսի 23-ի փողոց, թիվ 5:

2. Բաբկեն Հովակիմյանը պարտավոր է Աբովյանի համայնքապետարանի 900105201652 հաշվեհամարին մուծել 5 000 (հինգ հազար) դրամ՝ հասցեի տրամադրման ծառայության վճար:

3. Սույն որոշումն ուժի մեջ է մտնում Բաբկեն Հովակիմյանին որոշման ընդունման մասին իրազեկելու օրվան հաջորդող օրվանից

ՀԱՄԱՅՆՔԻ ՂԵԿԱՎԱՐ Է. ԲԱԲԱՅԱՆ

2022թ. օգոստոսի 30
ք. Աբովյան

ՀԱՅԱՍՏԱՆԻ ՀԱՆՐԱՊԵՏՈՒԹՅԱՆ
ԿՈՏԱՅՔԻ ՄԱՐԶԻ ԱԲՈՎՅԱՆ ՀԱՄԱՅՆՔԻ ՂԵԿԱՎԱՐ

Ո Ր Ո Շ Ո Ւ Մ

30 օգոստոսի 2022 թվականի N 2596

«ԱԼՖԱ ԳՐՈՒՊ ԻՆԹԵՐՆԵՅՇՆԼ» ՍԱՀՄԱՆԱՓԱԿ ՊԱՏԱՍԽԱՆԱՏՎՈՒԹՅԱՄԲ ԸՆԿԵՐՈՒԹՅԱՆԸ ՍԵՓԱԿԱՆՈՒԹՅԱՆ ԻՐԱՎՈՒՆՔՈՎ ՊԱՏԿԱՆՈՂ ԱՆՇԱՐԺ ԳՈՒՅՔԻ ԲԱԺԱՆՎԱԾ ՄԱՍԵՐԻՆ ՀԱՍՑԵՆԵՐ ՏՐԱՄԱԴՐԵԼՈՒ ՄԱՍԻՆ

Համաձայն «Տեղական ինքնակառավարման մասին» օրենքի 35-րդ հոդվածի 1-ին մասի 22-րդ և 24-րդ կետերի, Հայաստանի Հանրապետության կառավարության 2005 թվականի դեկտեմբերի 29-ի N 2387-Ն որոշմամբ հաստատված կարգի 29-րդ, 50-րդ, 51-րդ և 55-րդ կետերի, Աբովյան համայնքի ավագանու 2022 թվականի ապրիլի 15-ի N 26-Ն որոշման, հաշվի առնելով «ԱԼՖԱ ԳՐՈՒՊ ԻՆԹԵՐՆԵՅՇՆԼ» սահմանափակ պատասխանատվությամբ ընկերության լիազորած անձ Հրայր Մարտիրոսյանի դիմումը (մուտք՝ 2022 թվականի օգոստոսի 22-ի N S-985).

1. «ԱԼՖԱ ԳՐՈՒՊ ԻՆԹԵՐՆԵՅՇՆԼ» սահմանափակ պատասխանատվությամբ ընկերությանը սեփականության իրավունքով պատկանող (հիմք՝ 2022 թվականի օգոստոսի 17-ի N 17082022-07-0165 վկայական) Աբովյան համայնքի Առինջ գյուղի Ա թաղամասի 6-րդ փողոցի թիվ 30 հասցեում գտնվող անշարժ գույքի բաժանված մասերին՝ «ԱՆՇԱՐԺ ԳՈՒՅՔ» սահմանափակ պատասխանատվությամբ ընկերության կողմից 2022 թվականի օգոստոսի 18-ին կազմված բաժանման սխեմայի (կցվում է) համաձայն՝ տրամադրել հասցեներ՝ 199.2 քառակուսի մետր մակերեսով հատվածին՝ համայնք Աբովյան, գյուղ Առինջ, Ա թաղամաս, 6-րդ փողոց, 30/2, 199.3 քառակուսի մետր մակերեսով հատվածին՝ համայնք Աբովյան, գյուղ Առինջ, Ա թաղամաս, 6-րդ փողոց, 30:

2. «ԱԼՖԱ ԳՐՈՒՊ ԻՆԹԵՐՆԵՅՇՆԼ» սահմանափակ պատասխանատվությամբ ընկերությունը պարտավոր է Աբովյանի համայնքապետարանի 900105201652 հաշվեհամարին մուծել 10 000 (տասը հազար) դրամ՝ հասցեների տրամադրման ծառայության վճար:

3. Սույն որոշումն ուժի մեջ է մտնում որոշման ընդունման մասին իրազեկելու օրվան հաջորդող օրվանից:

ՀԱՄԱՅՆՔԻ ՂԵԿԱՎԱՐ Է. ԲԱԲԱՅԱՆ

2022թ. օգոստոսի 30
ք. Աբովյան

Էջ 2

Սեփականատեր

«ԱԼՖԱ ԳՐՈՒՊ ԻՆՎԵՐՆԵՅՇՆԼ» ՍՊԸ

ՀՈՂԱՄԱՍԻ ԲԱԺԱՆՄԱՆ ՍԽԵՄԱ

Մարզ Կոտայք, համայնք Առինջ, Ա թաղամաս 6-րդ փող. թիվ 30 հողամաս

Մարզ, համայնք, հասցե

Սեփ վկայական N 17082022-07-0165

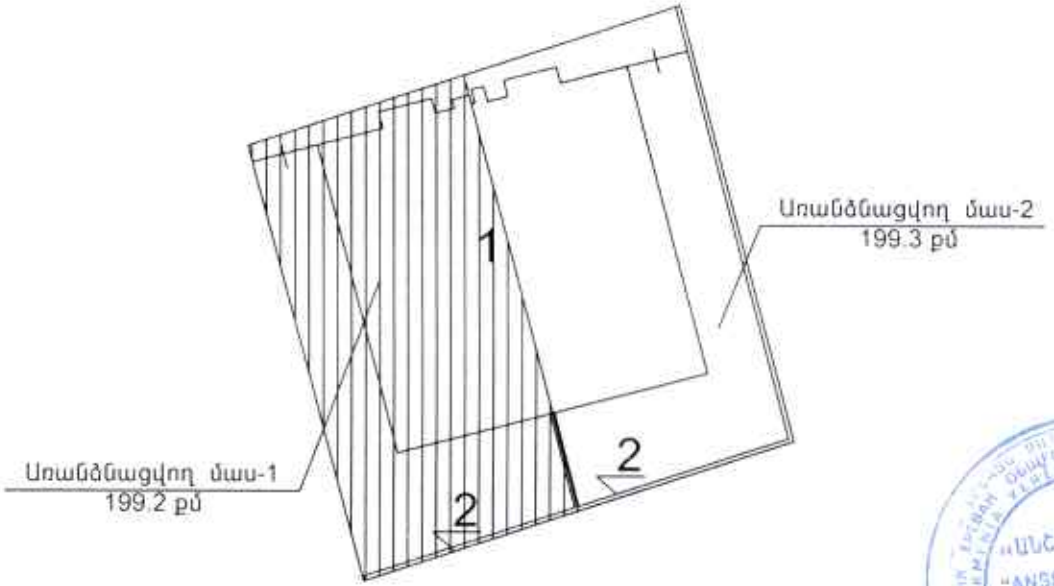

Մակերես հա	0.03985 հա
Ծածկագիր	07-011-0050-0309
Նպատակային նշանակություն	Բնակավայրերի
Գործառնական նշանակություն	Բնակելի կառուցապատման

Լրացուցիչ նշումներ

Մասշտաբ 1:1000

Որակավորում ունեցող անձ	Հրայր Մարտիրոսյան
Որակավորման վկայականի համարը	0403
Ստորագրություն	
Իրավաբանական անձի անվանումը	«ԱՆՇԱՐԺ ԳՈՒՅՔ» ՍՊԸ
ՀԾՀ	02632146
Ստորագրություն	

ամիս ամսաթիվ	չափագրության հատակագծի կազմման	18.08.2022թ.

Կ.Տ.

ՇԻՆՈՒԹՅՈՒՆՆԵՐԻ ԲԱԺԱՆՄԱՆ ՍԽԵՄԱ

Էջ 4

Մարզ Կոտայք, համայնք Առինջ, Ա թաղամաս 6-րդ փող. թիվ 30 հողամաս

Մարզ, համայնք, հասցե

Սեփականատեր	«ԱԼՖԱ ԳՐՈՒՊ ԻՆԹԵՐՆԵՅՇՆԼ» ՍՊԸ

Սեփ վկայական N 17082022-07-0165

1. ԲՆ. տուն
I հարկ
h= 3.05
D= 0.4

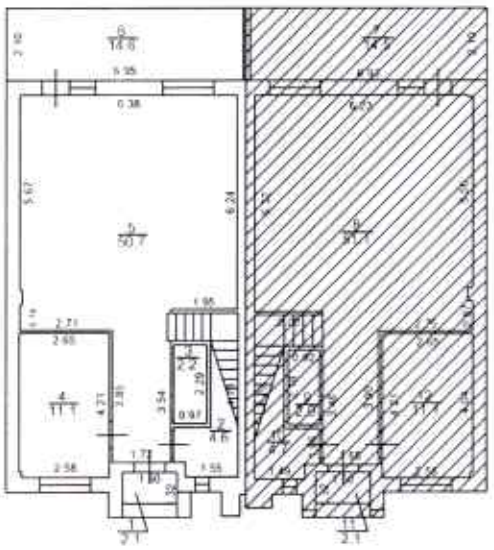

1. ԲՆ. տուն
II հարկ
h= 3.15
D= 0.37

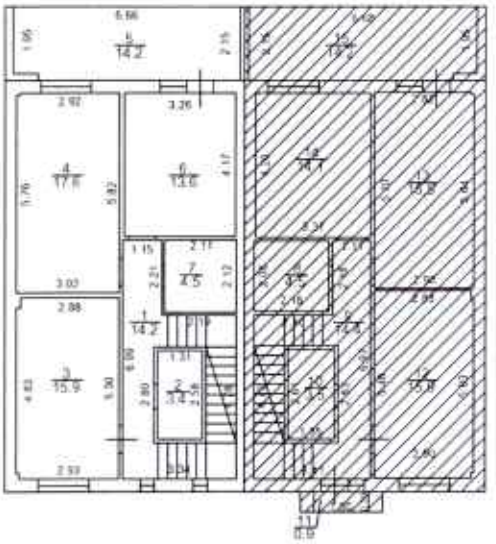

1. Տանիք տանող ա/վ
h= 2.7
D= 0.4

Առանձնացվող մաս-1
175.2 քմ շինություն
2.4 քմ պարիսպ

Առանձնացվող մաս-2
174.4 քմ շինություն
6.4 քմ պարիսպ

Լրացուցիչ նշումներ.

Մասշտաբ 1:100		
Որակավորում ունեցող անձ		Հրայր Մարտիրոսյան
Որակավորման վկայականի համարը		0403
Ստորագրություն		
Իրավաբանական անձի անվանումը		«ԱԼՖԱ ԳՐՈՒՊ» ՍՊԸ
ՀԾՀ		02632146
Ստորագրություն		
ամիս ամսաթիվ	չափագրության հատակագծի կազմման	18.08.2022թ.

Կ.Տ.

ՀԱՅԱՍՏԱՆԻ ՀԱՆՐԱՊԵՏՈՒԹՅԱՆ
ԿՈՏԱՅՔԻ ՄԱՐԶԻ ԱԲՈՎՅԱՆ ՀԱՄԱՅՆՔԻ ՂԵԿԱՎԱՐ

Ո Ր Ո Շ Ո Ւ Մ

30 օգոստոսի 2022 թվականի N 2595

ՏԻԳՐԱՆ ՄԱՆԱՍԵԼՅԱՆԻՆ ՇԻՆԱՐԱՐՈՒԹՅԱՆ ԹՈՒՅԼՏՎՈՒԹՅՈՒՆ ՏԱԼՈՒ ՄԱՍԻՆ

Համաձայն «Տեղական ինքնակառավարման մասին» օրենքի 42-րդ հոդվածի 1-ին մասի 6-րդ կետի, Հայաստանի Հանրապետության կառավարության 2015 թվականի մարտի 19-ի N 596-Ն որոշման, Աբովյան համայնքի ավագանու 2022 թվականի ապրիլի 15-ի N 24-Ն որոշման, հաշվի առնելով Տիգրան Մանասելյանի դիմումը (մուտք՝ 2022 թվականի օգոստոսի 22-ի N Ք-4162).

1. Տիգրան Մանասելյանին տալ բնակելի տան կառուցման շինարարության թույլտվություն (շինարարության թույլտվությունը կցվում է):
2. Տիգրան Մանասելյանը պարտավոր է Աբովյանի համայնքապետարանի 900105201454 հաշվեհամարին մուծել 15 000 (տասնհինգ հազար) դրամ տեղական տուրք՝ շինարարության թույլտվության համար:
3. Կառուցապատողը շինարարական աշխատանքները սկսելուց առնվազն երեք օր առաջ պարտավոր է Աբովյան համայնքի ղեկավարին ներկայացնել N 2-5 ձևի տեղեկանք:
4. Սույն որոշումն ուժի մեջ է մտնում Տիգրան Մանասելյանին որոշման ընդունման մասին իրազեկելու օրվան հաջորդող օրվանից:

ՀԱՄԱՅՆՔԻ ՂԵԿԱՎԱՐ Է. ԲԱԲԱՅԱՆ

2022թ. օգոստոսի 30
ք. Աբովյան

ՀԱՅԱՍՏԱՆԻ ՀԱՆՐԱՊԵՏՈՒԹՅՈՒՆ

ԿՈՏԱՅՔԻ ՄԱՐԶ, ԱԲՈՎՅԱՆ ՀԱՄԱՅՆՔ

ՇԻՆԱՐԱՐՈՒԹՅԱՆ ԹՈՒՅԼՏՎՈՒԹՅՈՒՆ

N 288 «30» օգոստոսի 2022 թ.

Տրված է կառուցապատող ***Տիգրան Մանասելյան*** -ին

(իրավաբանական անձի անվանումը, պետական գրանցման վկայականի համարը,

ՀՀ, Արարատի մարզ, ք. Արարատ, ՈԿՖ բանավան 1 ա շենք, 18 բնակարան, ՀՀ, Կոտայքի մարզ, համայնք Աբովյան, գ. Առինջ, Պ. Դուրյան թաղամաս, 3-րդ փողոց, 58/1 հողամաս

(ֆիզիկական անձի անունը, ազգանունը, հասցեն, հողամասի գտնվելու վայրը)

բնակելի տան (միջին ռիսկայնության, 2-րդ կատեգորիա) կառուցման

(օբյեկտի անվանումը, ռիսկայնության աստիճանը (կատեգորիան), հակիրճ բնութագիրը, հիմնական ցուցանիշները)

շինարարական աշխատանքների կատարման, այդ թվում՝ (նոր կառուցման, վերակառուցման, վերականգնման, ուժեղացման և այլն) կառուցապատվող հողամասի գլխավոր հատակագծի վրա նշված ոչ հիմնական կառույցների _____ տեղադրման համար:

(նշվում են ոչ հիմնական կառույցների անվանումները)

1. Օբյեկտի նախագծային փաստաթղթերը՝

1) մշակվել են ***«ՅՈՒՆԻՏԱՐ» ՍՊԸ*** կողմից.

(նախագծային փաստաթղթերի փուլը, նախագծային աշխատանքների կապալառուի անվանումը, լիցենզիայի համարը)

2) ստացել է (են) ***« » 2022թ. N*** _____ փորձագիտական դրական եզրակացությունը (եզրակացությունները) _____

(նշել փորձաքննության տեսակը)

_____ կողմից

(նշել փորձաքննության մարմնի (մարմինների) անվանումը, լիցենզիայի համարը)

կամ

նախագիծը թողարկող պատասխանատու կապալառուի երաշխավորագիրը՝ ***N 15, 11.07.2022թ.*** _____.

(նշել նախագիծը թողարկող պատասխանատու կապալառուի երաշխավորության պայմանագրի համարը)

3) սահմանված կարգով համաձայնեցվել են իրավասու մարմնի, օրենքով սահմանված այլ շահագրգիռ մարմինների ***ԱԲՈՎՅԱՆ ՀԱՄԱՅՆՔԻ ՂԵԿԱՎԱՐԻ*** հետ:

(նշել մարմինների անվանումները և համաձայնեցման ժամկետները)

2. Շինարարական աշխատանքներն իրականացնել ***24 ամսվա*** ընթացքում՝

(նշել շինարարության նորմատիվային տևողությունը)

Ներառյալ ավարտական ակտի տրամադրման համար ավարտված շինարարական օբյեկտն ընդունող հանձնաժողովի աշխատանքի համար նախատեսվող ժամկետը:

2.1. Ապահովել օբյեկտի շահագործման թույլտվության ստացումը՝

[] ավարտական ակտի տրամադրումից _____ ամսվա ընթացքում

[] ավարտական ակտի տրամադրման օրը:

Ներառյալ ավարտված շինարարական օբյեկտն ընդունող հանձնաժողովի աշխատանքի համար նախատեսվող ժամկետը:

3. Շինարարության վարման մատյանը բաղկացած է ***14*** էջից, կարված և դրոշմակնքված է ***ԱԲՈՎՅԱՆ ՀԱՄԱՅՆՔԻ ՂԵԿԱՎԱՐԻ*** կողմից:

(իրավասու մարմնի անվանումը)

4. Նախագծային փաստաթղթերը փոփոխվել են (լրացվում է N 1 հավելվածի 108-րդ կետով նախատեսված դեպքերում) _____ կողմից

(նախագծային աշխատանքների կապալառուի անվանումը, լիցենզիայի համարը)

և սահմանված կարգով համաձայնեցվել իրավասու մարմնի_____և այլ
(նշել իրավասու մարմնի անվանումը)
շահագրգիռ մարմինների_____հետ:
(նշել օրենքով սահմանված համաձայնեցնող մարմինների անվանումները)

5. Հատուկ պայմաններ՝

1) կառուցապատողը, նախքան շինարարությունն սկսելը, ինչպես նաև դրա ընթացքում, պարտավոր է հասցվելիք վնասների փոխհատուցման համար համաձայնության գալ կառուցապատման հետևանքով վնասներ կրող սուբյեկտների հետ.

2) շինարարության թույլտվությամբ սահմանված ժամկետներում կառուցապատումը չավարտելու դեպքում գործում են N 1 հավելվածի 123-126-րդ կետերով սահմանված պահանջները.

3) *(լրացվում է N 1 հավելվածի 84-րդ կետով սահմանված դեպքերում)* սույն թույլտվությունը տրվել է սահմանված կարգով հաստատված «Նախագիծ» փուլի հիման վրա, որին հաջորդող «Աշխատանքային փաստաթղթեր» փուլը պետք է ապահովի հաստատված փուլով ընդունված լուծումները և աշխատանքների իրականացման հաջորդականությունը_____:
(նշվում են նախապատրաստական, հողային, շինմոնտաժային աշխատանքները և այլ աշխատանքներ)

6. *(լրացվում է N 1 հավելվածի 116-րդ կետով սահմանված դեպքերում)* Հաշվի առնելով, որ կառուցվող օբյեկտի շինարարությունը հնարավոր չէ առանց գլխավոր հատակագծի վրա _____
_____համարների տակ նշված շենքի (շենքերի) և կամ շինության (շինությունների)_
_____քանդման՝
(նշվում են ամբողջությամբ կամ մասամբ քանդման ենթակա օբյեկտները, դրանց հիմնական ցուցանիշները, ընդհանուր մակերեսը, հարկայնությունը, շինանյութերը և այլն)
սեփականատիրոջը (օգտագործողին) _____տրված սույն
(նշվում է պետական գրանցման վկայականի համարը)
թույլտվությունը նաև քանդման թույլտվություն է:

Օբյեկտի քանդման աշխատանքներն իրականացնել նախագծային փաստաթղթերով ամրագրված հաջորդականությամբ:

7. Այլ պայմաններ ***շինհրապարակում ապահովել ժամանակավոր ցանկապատի և տեղեկատվական վահանակի առկայությունը***_____:
(նշվում են իրավական ակտերով և (կամ) պայմանագրով նախատեսված այլ պայմանները)

8. Կառուցապատողը շինարարական (քանդման, ապամոնտաժման) աշխատանքներն սկսելուց առնվազն 3 օր առաջ, համաձայն N 5 հավելվածի N 2-5 ձևի, տեղեկացնում է իրավասու մարմնին:

9. Թույլտվության հիման վրա ցանկացած շինարարական և զուգահեռ աշխատանք կարող է իրականացվել բացառապես Հայաստանի Հանրապետության օրենսդրությանը, նախագծային փաստաթղթերին և նորմատիվ-տեխնիկական պահանջներին համապատասխան:

ՀԱՅԱՍՏԱՆԻ ՀԱՆՐԱՊԵՏՈՒԹՅԱՆ
ԱԲՈՎՅԱՆ ՀԱՄԱՅՆՔԻ ՂԵԿԱՎԱՐ

ԷԴՈՒԱՐԴ ԲԱԲԱՅԱՆ

Կ. Տ.

ՀԱՅԱՍՏԱՆԻ ՀԱՆՐԱՊԵՏՈՒԹՅԱՆ
ԿՈՏԱՅՔԻ ՄԱՐԶԻ ԱԲՈՎՅԱՆ ՀԱՄԱՅՆՔԻ ՂԵԿԱՎԱՐ

Ո Ր Ո Շ Ո Ւ Մ

30 օգոստոսի 2022 թվականի N 2593

«ԴՈՄՈՒՄ» ՍԱՀՄԱՆԱՓԱԿ ՊԱՏԱՍԽԱՆԱՏՎՈՒԹՅԱՄԲ ԸՆԿԵՐՈՒԹՅԱՆԸ ՊԱՏԿԱՆՈՂ 0.9036 ՀԵԿՏԱՐ ՄԱԿԵՐԵՍՈՎ ՀՈՂԱՄԱՍԻ ԳՈՐԾԱՌՆԱԿԱՆ ՆՇԱՆԱԿՈՒԹՅՈՒՆԸ ՓՈՓՈԽԵԼՈՒ ՄԱՍԻՆ

Համաձայն «Տեղական ինքնակառավարման մասին» օրենքի 35-րդ հոդվածի 1-ին մասի 24-րդ կետի, Հայաստանի Հանրապետության կառավարության 2015 թվականի հուլիսի 23-ի N 828-Ն որոշմամբ հաստատված կարգի 10-րդ կետի, Աբովյան համայնքի ավագանու 2022 թվականի ապրիլի 15-ի N 26-Ն որոշման, հաշվի առնելով Հայաստանի Հանրապետության Կոտայքի մարզպետի 29.08.2022 թվականի N 01/12/05016-2022 գրությունը և «Դոմում» սահմանափակ պատասխանատվությամբ ընկերության տնօրեն Գրիգորի Ղումաշյանի դիմումը (մուտք՝ 2022 թվականի օգոստոսի 25-ի N S-998).

1. Փոփոխել «Դոմում» սահմանափակ պատասխանատվությամբ ընկերությանը սեփականության իրավունքով պատկանող (հիմք՝ 2022 թվականի մարտի 9-ի N 09032022-07-0049 վկայական) Առինջ գյուղի Պ. Սևակի թաղամասի 20-րդ փողոց 2-րդ փակուղի թիվ 20 հասցեում գտնվող՝ 07-011-0361-0281 կադաստրային ծածկագրով 0.9036 հեկտար մակերեսով բնակավայրերի նպատակային նշանակության (որից 0.06 հեկտարը բնակելի կառուցապատման իսկ 0.8436 հեկտարը հասարակական կառուցապատման) հողամասի գործառնական նշանակությունը որպես խառը կառուցապատման հողամաս:

2. «Դոմում» սահմանափակ պատասխանատվությամբ ընկերությունը պարտավոր է Աբովյանի համայնքապետարանի 900105201652 հաշվեհամարին մուծել 953 600 (ինը հարյուր հիսուներեք հազար վեց հարյուր) դրամ՝ որպես հողամասի գործառնական նշանակության փոփոխության ծառայության վճար:

3. Սույն որոշումն ուժի մեջ է մտնում «Դոմում» սահմանափակ պատասխանատվությամբ ընկերությանը որոշման ընդունման մասին իրազեկելու օրվան հաջորդող օրվանից:

ՀԱՄԱՅՆՔԻ ՂԵԿԱՎԱՐ Է. ԲԱԲԱՅԱՆ

2022թ. օգոստոսի 30
ք. Աբովյան

ՀՀ ԿՈՏԱՅՔԻ ՄԱՐԶԻ ԱԲՈՎՅԱՆ ՀԱՄԱՅՆՔԻ ԱՌԱՋ ԳՅՈՒՂԻ Պ. ՍԵՎԱԿԻ ԹԱՂԱՄԱՍ 20-ՐԴ ՓՈՂՈՑ 2-ՐԴ ՓԱԿՈՒՂԻ ԹԻՎ 20 ՀԱՍՑԵՈՒՄ ԳՏՆՎՈՂ ՀՈՂԱՄԱՍԻ ԳՈՐԾԱՌՆԱԿԱՆ ՆՇԱՆԱԿՈՒԹՅԱՆ ՓՈՓՈԽՈՒԹՅԱՆ ԱՌԱՋԱՐԿ «ԴՈՄՈՒՄ» ՍՊԸ-Ի ՍԵՓԱԿԱՆՈՒԹՅՈՒՆ ՀԱՆԴԻՍԱՑՈՂ 07-011-0361-0281 ԿԱԴԱՍՏՐԱՅԻՆ ԾԱԾԿԱԳՐՈՎ 0.9036 ՀԱ ԲՆԱԿԱՎԱՅՐԵՐԻ(ՈՐԻՑ՝ 0.8436 ՀԱ-Ը ՀԱՍԱՐԱԿԱԿԱՆ ԿԱՌՈՒՑԱՊԱՏՄԱՆ, 0.06 ՀԱ-Ը ԲՆԱԿԵԼԻ ԿԱՌՈՒՑԱՊԱՏՄԱՆ) ԲՆԱԿԱՎԱՅՐԵՐԻ ԽԱՌԸ ԿԱՌՈՒՑԱՊԱՏՄԱՆ ՓՈՓԽՄԱՆ

Կոորդինատներ

	X	Y
1	8463875.5800	4454509.6900
2	8463879.9458	4454510.6408
3	8463940.3700	4454523.8000
4	8463953.0800	4454524.1100
5	8463954.7700	4454522.5400
6	8463962.0900	4454515.7300
7	8463972.3300	4454506.2100
8	8463982.9856	4454496.8265
9	8463998.9581	4454463.6641
10	8463999.4383	4454452.3558
11	8464009.8663	4454424.8500
12	8463959.6825	4454424.5459
13	8463956.4872	4454435.2624
14	8463940.4271	4454444.2464
15	8463935.8465	4454443.4618
16	8463931.8623	4454442.7760
17	8463918.0314	4454440.7746
18	8463915.8500	4454440.4600
19	8463915.4400	4454442.5000
20	8463914.3641	4454442.2858
21	8463892.4309	4454437.9186
22	8463890.6300	4454437.5600
23	8463888.9136	4454446.1910
24	8463887.4700	4454453.4500
25	8463886.7100	4454453.3000
26	8463875.8447	4454508.3454

ՀԱՄԱՁԱՅՆԵՑՎԱԾ Է

ՀՀ ԿՈՏԱՅՔԻ ՄԱՐԶՊԵՏ
Ա. ՍԱՀԱԿՅԱՆ

ՀՈՂԱՇԻՆՈՒԹՅԱՆ ԵՎ ՀՈՂՕԳՏԱԳՈՐԾՄԱՆ ԲԱԺՆԻ ՊԵՏ
Գ. ԱՎԵՏԻՍՅԱՆ

ԱԲՈՎՅԱՆ ՀԱՄԱՅՆՔԻ ՂԵԿԱՎԱՐ՝
Է. ԲԱԲԱՅԱՆ

ՀԱՅԱՍՏԱՆԻ ՀԱՆՐԱՊԵՏՈՒԹՅԱՆ
ԿՈՏԱՅՔԻ ՄԱՐԶԻ ԱԲՈՎՅԱՆ ՀԱՄԱՅՆՔԻ ՂԵԿԱՎԱՐ

Ո Ր Ո Շ Ո Ւ Մ

29 օգոստոսի 2022 թվականի N 2592

ՍԵՐԳԵՅ ՆԱԼԲԱՆԴՅԱՆԻՆ ՇԻՆԱՐԱՐՈՒԹՅԱՆ ԹՈՒՅԼՏՎՈՒԹՅՈՒՆ ՏԱԼՈՒ ՄԱՍԻՆ

Համաձայն «Տեղական ինքնակառավարման մասին» օրենքի 42-րդ հոդվածի 1-ին մասի 6-րդ կետի, Հայաստանի Հանրապետության կառավարության 2015 թվականի մարտի 19-ի N 596-Ն որոշման, Աբովյան համայնքի ավագանու 2022 թվականի ապրիլի 15-ի N 24-Ն որոշման, հաշվի առնելով Սերգեյ Նալբանդյանի դիմումը (մուտք՝ 2022 թվականի օգոստոսի 02-ի N Ք-3745).

1. Սերգեյ Նալբանդյանին տալ բնակելի տան և պարսպի կառուցման շինարարության թույլտվություն (շինարարության թույլտվությունը կցվում է):
2. Սերգեյ Նալբանդյանը պարտավոր է Աբովյանի համայնքապետարանի 900105201454 հաշվեհամարին մուծել 30 000 (երեսուն հազար) դրամ տեղական տուրք՝ շինարարության թույլտվության համար:
3. Կառուցապատողը շինարարական աշխատանքները սկսելուց առնվազն երեք օր առաջ պարտավոր է Աբովյան համայնքի ղեկավարին ներկայացնել N 2-5 ձևի տեղեկանք:
4. Սույն որոշումն ուժի մեջ է մտնում Սերգեյ Նալբանդյանին որոշման ընդունման մասին իրազեկելու օրվան հաջորդող օրվանից:

ՀԱՄԱՅՆՔԻ ՂԵԿԱՎԱՐ Է. ԲԱԲԱՅԱՆ

2022թ. օգոստոսի 29
ք. Աբովյան

ՀԱՅԱՍՏԱՆԻ ՀԱՆՐԱՊԵՏՈՒԹՅՈՒՆ

ԿՈՏԱՅՔԻ ՄԱՐԶ, ԱԲՈՎՅԱՆ ՀԱՄԱՅՆՔ

ՇԻՆԱՐԱՐՈՒԹՅԱՆ ԹՈՒՅԼՏՎՈՒԹՅՈՒՆ

N 283 «29» օգոստոսի 2022 թ.

Տրված է կառուցապատող ***Սերգեյ Նալբանդյան***-ին
(իրավաբանական անձի անվանումը, պետական գրանցման վկայականի համարը,
ՀՀ, ք. Երևան, Սվաճյան, 60/1 շենք, 37 բնակարան, ՀՀ, Կոտայքի մարզ, համայնք Աբովյան, գ. Բալահովիտ, 2-րդ փողոց, 30 հողամաս
ֆիզիկական անձի անունը, ազգանունը, հասցեն, հողամասի գտնվելու վայրը)
բնակելի տան և պարսպի (միջինից բարձր ռիսկայնության, 3-րդ կատեգորիա) կառուցման
(օբյեկտի անվանումը, ռիսկայնության աստիճանը (կատեգորիան), հակիրճ բնութագիրը, հիմնական ցուցանիշները)
շինարարական աշխատանքների կատարման, այդ թվում՝ (նոր կառուցման, վերակառուցման, վերականգնման, ուժեղացման և այլն) կառուցապատվող հողամասի գլխավոր հատակագծի վրա նշված ոչ հիմնական կառույցների _____ տեղադրման համար:
(նշվում են ոչ հիմնական կառույցների անվանումները)

1. Օբյեկտի նախագծային փաստաթղթերը՝
1) մշակվել են ***«ԱՎ ԿՈՄՊԱՆԻ» ՍՊԸ*** կողմից.
(նախագծային փաստաթղթերի փուլը, նախագծային աշխատանքների կապալառուի անվանումը, լիցենզիայի համարը)
2) ստացել է (են) ***«28» 07 2022թ. N*** _____ փորձագիտական դրական եզրակացությունը (եզրակացությունները) ***պարզ փորձաքննություն***
(նշել փորձաքննության տեսակը)
«ԱՐՏԱԳԵՐԱՏԵՍՉԱԿԱՆ ՓՈՐՁԱՔՆՆՈՒԹՅՈՒՆ» ՍՊԸ, լից. 15973
կողմից
(նշել փորձաքննության մարմնի (մարմինների) անվանումը, լիցենզիայի համարը)
կամ
նախագիծը թողարկող պատասխանատու կապալառուի երաշխավորագիրը՝ _____.
(նշել նախագիծը թողարկող պատասխանատու կապալառուի երաշխավորության պայմանագրի համարը)
3) սահմանված կարգով համաձայնեցվել են իրավասու մարմնի, օրենքով սահմանված այլ շահագրգիռ մարմինների ***ԱԲՈՎՅԱՆ ՀԱՄԱՅՆՔԻ ՂԵԿԱՎԱՐԻ*** հետ:
(նշել մարմինների անվանումները և համաձայնեցման ժամկետները)

2. Շինարարական աշխատանքներն իրականացնել ***24 ամսվա*** ընթացքում՝
(նշել շինարարության նորմատիվային տևողությունը)

Ներառյալ ավարտական ակտի տրամադրման համար ավարտված շինարարական օբյեկտն ընդունող հանձնաժողովի աշխատանքի համար նախատեսվող ժամկետը:
2.1. Ապահովել օբյեկտի շահագործման թույլտվության ստացումը՝
[] ավարտական ակտի տրամադրումից _____ ամսվա ընթացքում
[] ավարտական ակտի տրամադրման օրը:

Ներառյալ ավարտված շինարարական օբյեկտն ընդունող հանձնաժողովի աշխատանքի համար նախատեսվող ժամկետը:

3. Շինարարության վարման մատյանը բաղկացած է *14* էջից, կարված և դրոշմակնքված է ***ԱԲՈՎՅԱՆ ՀԱՄԱՅՆՔԻ ՂԵԿԱՎԱՐԻ*** կողմից:
(իրավասու մարմնի անվանումը)

4. Նախագծային փաստաթղթերը փոփոխվել են (լրացվում է N 1 հավելվածի 108-րդ կետով նախատեսված դեպքերում) _____ կողմից
(նախագծային աշխատանքների կապալառուի անվանումը, լիցենզիայի համարը)

և սահմանված կարգով համաձայնեցվել իրավասու մարմնի_____և այլ
(նշել իրավասու մարմնի անվանումը)
շահագրգիռ մարմինների_____հետ:
(նշել օրենքով սահմանված համաձայնեցնող մարմինների անվանումները)

5. Հատուկ պայմաններ՝

1) կառուցապատողը, նախքան շինարարությունն սկսելը, ինչպես նաև դրա ընթացքում, պարտավոր է հասցվելիք վնասների փոխհատուցման համար համաձայնության գալ կառուցապատման հետևանքով վնասներ կրող սուբյեկտների հետ.

2) շինարարության թույլտվությամբ սահմանված ժամկետներում կառուցապատումը չավարտելու դեպքում գործում են N 1 հավելվածի 123-126-րդ կետերով սահմանված պահանջները.

3) *(լրացվում է N 1 հավելվածի 84-րդ կետով սահմանված դեպքերում)* սույն թույլտվությունը տրվել է սահմանված կարգով հաստատված «Նախագիծ» փուլի հիման վրա, որին հաջորդող «Աշխատանքային փաստաթղթեր» փուլը պետք է ապահովի հաստատված փուլով ընդունված լուծումները և աշխատանքների իրականացման հաջորդականությունը_____:
(նշվում են նախապատրաստական, հողային, շինմոնտաժային աշխատանքները և այլ աշխատանքներ)

6. *(լրացվում է N 1 հավելվածի 116-րդ կետով սահմանված դեպքերում)* Հաշվի առնելով, որ կառուցվող օբյեկտի շինարարությունը հնարավոր չէ առանց գլխավոր հատակագծի վրա _____
_____համարների տակ նշված շենքի (շենքերի) և կամ շինության (շինությունների)_
_____քանդման՝
(նշվում են ամբողջությամբ կամ մասամբ քանդման ենթակա օբյեկտները, դրանց հիմնական ցուցանիշները, ընդհանուր մակերեսը, հարկայնությունը, շինանյութերը և այլն)
սեփականատիրոջը (օգտագործողին) _____տրված սույն
(նշվում է պետական գրանցման վկայականի համարը)
թույլտվությունը նաև քանդման թույլտվություն է:

Օբյեկտի քանդման աշխատանքներն իրականացնել նախագծային փաստաթղթերով ամրագրված հաջորդականությամբ:

7. Այլ պայմաններ ***շինհրապարակում ապահովել ժամանակավոր ցանկապատի և տեղեկատվական վահանակի առկայությունը***_____:
(նշվում են իրավական ակտերով և (կամ) պայմանագրով նախատեսված այլ պայմանները)

8. Կառուցապատողը շինարարական (քանդման, ապամոնտաժման) աշխատանքներն սկսելուց առնվազն 3 օր առաջ, համաձայն N 5 հավելվածի N 2-5 ձևի, տեղեկացնում է իրավասու մարմնին:

9. Թույլտվության հիման վրա ցանկացած շինարարական և զուգահեռ աշխատանք կարող է իրականացվել բացառապես Հայաստանի Հանրապետության օրենսդրությանը, նախագծային փաստաթղթերին և նորմատիվ-տեխնիկական պահանջներին համապատասխան:

ՀԱՅԱՍՏԱՆԻ ՀԱՆՐԱՊԵՏՈՒԹՅԱՆ
ԱԲՈՎՅԱՆ ՀԱՄԱՅՆՔԻ ՂԵԿԱՎԱՐ ԷԴՈՒԱՐԴ ԲԱԲԱՅԱՆ

Կ. Տ.

ՀԱՅԱՍՏԱՆԻ ՀԱՆՐԱՊԵՏՈՒԹՅԱՆ
ԿՈՏԱՅՔԻ ՄԱՐԶԻ ԱԲՈՎՅԱՆ ՀԱՄԱՅՆՔԻ ՂԵԿԱՎԱՐ

Ո Ր Ո Շ Ո Ւ Մ

29 օգոստոսի 2022 թվականի N 2591

ԱԲՈՎՅԱՆ ՀԱՄԱՅՆՔԻ ԳԵՏԱՐԳԵԼ ԳՅՈՒՂԻ 2-ՐԴ ՓՈՂՈՑԻ ԹԻՎ 5 ՀԱՍՑԵՈՒՄ ԳՏՆՎՈՂ ՀՈՂԱՄԱՍՈՒՄ ԻՆՔՆԱԿԱՄ ԿԱՌՈՒՑՎԱԾ ՕԺԱՆԴԱԿ ՇԻՆՈՒԹՅՈՒՆԸ ԵՎ ՊԱՐԻՍՊՆ ՕՐԻՆԱԿԱՆԱՑՆԵԼՈՒ ՄԱՍԻՆ

Համաձայն «Տեղական ինքնակառավարման մասին» օրենքի 35-րդ հոդվածի 1-ին մասի 24-րդ կետի, «Անշարժ գույքի հարկով հարկման նպատակով անշարժ գույքի շուկայական արժեքին մոտարկված կադաստրային գնահատման կարգը սահմանելու մասին» օրենքի 4-րդ հոդվածի 2-րդ մասի, Հայաստանի Հանրապետության կառավարության 2006 թվականի մայիսի 18-ի N 912-Ն որոշմամբ հաստատված կարգի 8-րդ, 9-րդ, 11-րդ և 18-րդ կետերի, 2020 թվականի հունիսի 4-ի N 1023-Ն որոշման, հաշվի առնելով այն հանգամանքը, որ օժանդակ շինությունը և պարիսպը կառուցված չեն ինժեներատրանսպորտային օբյեկտների օտարման կամ անվտանգության գոտիներում, քաղաքաշինական նորմերի և կանոնների էական խախտումներով, դրանց պահպանումը չի խախտում այլ անձանց իրավունքները և օրենքով պահպանվող շահերը, վտանգ չի սպառնում քաղաքացիների կյանքին ու առողջությանը, չի առաջացնում հարկադիր սերվիտուտ պահանջելու իրավունք և հիմք ընդունելով Նիկոլայ Տելեգինի դիմումը (մուտք՝ 2022 թվականի հունիսի 30-ի N Ք-3075).

1. Նիկոլայ Դավիդովիչ Տելեգինին սեփականության իրավունքով պատկանող (հիմք՝ 2022 թվականի հունիսի 28-ի N 28062022-07-0163 վկայական) Աբովյան համայնքի Գետարգել գյուղի 2-րդ փողոցի թիվ 5 հասցեում գտնվող 1046.5 քառակուսի մետր մակերեսով բնակավայրերի նշանակության բնակելի կառուցապատման հողամասում ինքնակամ կառուցված 53.5 քառակուսի մետր արտաքին մակերեսով օժանդակ շինությունը, 10.7 քառակուսի մետր մակերեսով պարիսպը համարել օրինական (Կադաստրի կոմիտեում հաշվառման ծածկագիր՝ 2022LVUQE5):

2. Նիկոլայ Տելեգինը պարտավոր է ինքնակամ կառուցված օժանդակ շինության և պարսպի օրինականացման համար սույն որոշման ընդունման օրվանից 60 (վաթսուն) օրվա ընթացքում 900105201397 հաշվեհամարին մուծել՝ 89 220 (ութսունինը հազար երկու հարյուր քսան) դրամ, հակառակ դեպքում՝ սույն որոշումը կհամարվի ուժը կորցրած:

3. Սույն որոշումն ուժի մեջ է մտնում Նիկոլայ Տելեգինին որոշման ընդունման մասին իրազեկելու օրվան հաջորդող օրվանից:

ՀԱՄԱՅՆՔԻ ՂԵԿԱՎԱՐ Է. ԲԱԲԱՅԱՆ

2022թ. օգոստոսի 29
ք. Աբովյան

Չափագրագիր	# ՀՈՂԱՄԱՍԻ ՀԱՏԱԿԱԳԻԾ	Էջ 1
Նիկոլայ Տելեգին	Մարզ Կոտայք, համայնք Աբովյան գ. Գետարգել 2-րդ փողոց 5	Հաստատում եմ 2022թ.
	Մարզ, համայնք, հասցե	Համայնքի ղեկավար Կ.Տ.
	Հողատատկացման նիշքը	անուն, ազգանուն, հայրանուն

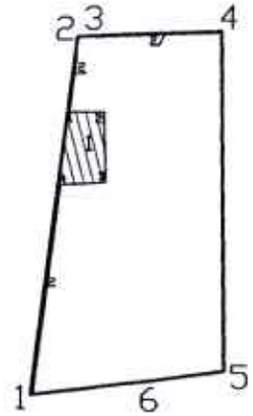

Մակերես հա	0.10465
Ծածկագիր	07-058-0019-0050
Նպատակային նշանակություն	Բնակավայրերի
Գործառնական նշանակություն	Բնակելի կառուցապատման

Լրացուցիչ նշումներ.

Հողամասի

Հրապարակային (բնական) կետեր	Կոորդինատներ X	Կոորդինատներ Y	Գծային չափերը (մ)
1	8465472.6605	4456607.8313	48.42
2	8465478.1706	4456655.9320	2.16
3	8465480.3279	4456656.0779	17.03
4	8465497.3377	4456656.8531	45.62
5	8465498.2943	4456611.2398	9.81
6	8465488.5833	4456609.8377	16.05
1	8465472.6605	4456607.8313	

Մասշտաբ 1:500

Որակավորում ունեցող անձ	Սուրեն Շահյան	
Որակավորման վկայականի համարը	0309	
Ստորագրություն		
Իրավաբանական անձի անվանումը	«Սուրեն Շահյան» ԱՁ	
ՀՎՀՀ	26487583	
Ստորագրություն		
ամիս ամսաթիվ — չափագրության	01.06.2022	
ամիս ամսաթիվ — հատակագծի կազմման	14.06.2022	

Կ.Տ.

1.Օժանդակ շինություն			
Հրապարակային (բնեկման) կետեր	Կոորդինատներ		Գծային չափերը (մ)
	X	Y	
1	8465477.0170	4456645.8615	4.84
2	8465481.8527	4456645.9573	9.49
3	8465482.2413	4456636.4733	6.35
4	8465475.9043	4456636.1480	5.95
1	8465477.0170	4456645.8615	

Որակավորում ունեցող անձ		Սուրեն Շախյան
Որակավորման վկայականի համարը		0309
Ստորագրություն		
Իրավաբանական անձի անվանումը		«Սուրեն Շախյան» ԱՁ
ՀՎՀՀ		26487583
Ստորագրություն		
ամիս ամսաթիվ	չափագրության	01.06.2022
	հատակագծի կազմման	14.06.2022

Կ.Տ.

ՇԻՆՈՒԹՅՈՒՆՆԵՐԻ ՀԱՏԱԿԱԳԻԾ

Էջ 3

Մարզ Կոտայք, համայնք Աբովյան գ. Գետարգել 2-րդ փողոց 5

Մարզ, համայնք, հասցե

Սեփականատեր	Նիկոլայ Տելեգին

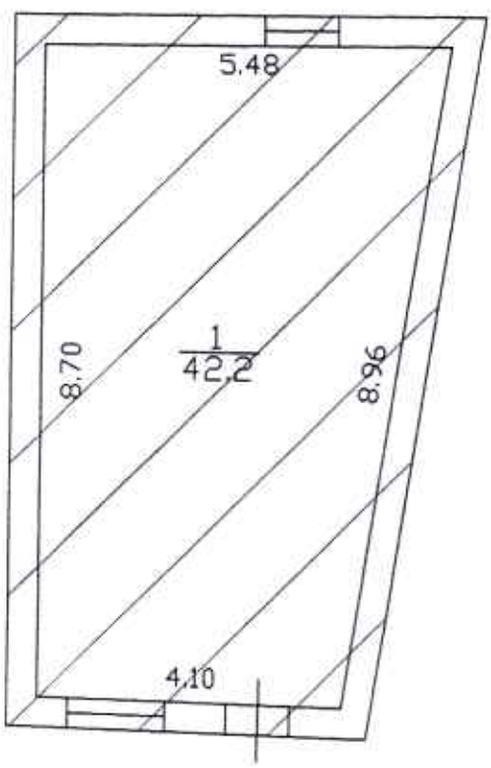

1.1-ին հարկ
h = 2.5
D = 0.4

Լրացուցիչ նշումներ.

Մասշտաբ 1:200

Որակավորում ունեցող անձ	Սուրեն Շախյան
Որակավորման վկայականի համարը	0309
Ստորագրություն	
Իրավաբանական անձի անվանումը	«Սուրեն Շախյան» ՍՊԸ
ՀՎՀՀ	00464875

ամիս ամսաթիվ	չափագրության	01.06.2022
	հատակագծի կազմման	14.06.2022

Հավելված 1.5

ՇԻՆՈՒԹՅՈՒՆՆԵՐԻ ԲՆՈՒԹԱԳԻՐ

Մարզ Կոտայք, համայնք Աբովյան գյուղ Գետարգել 2-րդ փողոց 5 հողամաս

Մարզ, համայնք, հասցե

Հ/Հ	դասակարգումը ըստ գործառնական նշանակության	դասակարգումը ըստ գործառնական նշանակության	հիմք	ընդլայնումով	Մակերես (քմ)		(ոչ) դասակարգված (մ)	(ոչ) լրիվ	հիշողություն տարեթիվ	Տանիքի նյութ (քմ)				Ավարտվածության աստիճան (քմ)				Շինությունների կառուցման նյութի կամ կառուցվածքի տեսակը									Միջհարկային ծածկի նյութ		Արտաքին հարդարումն ըստ կողմերի				
					Օրինակ	Ներկայիս				եռթերթ	մետաղական/ մետաղական	մետաղական	ելուզակ հիդրոիզոլյացիայով	սանիտարական	50%-ից դեպի	50%-80%	վերջ 80%	ոչմետաղական	հիմքամնացյալ	սոսնձում	գիպս	ասբեստոցեմենտ	կոպիտ	<հիմք ձգտող ոչ ուղղանկյուն	տոմբ	մեկ մեծ սանձատեսի, մեծ ոչ	ելուզակ մեկ ոչ տոմբ	ասբեստոցեմենտ	Շուտովմամբ	Ջրեռոտոզմամբ	Ներսումը	տուֆոգիտոց	ոչ ամբողջությամբ ներկված ճնշված
1	2	3	4	5	6	7	8	9	10	11	12	13	14	15	16	17	18	19	20	21	22	23	24	25	26	27	28	29	30	31	32	33	34
1	Բնակելի	Օժանդակ շինություն	1	1		42.20	2.50	105.50	2008	V							V				V							V					4
2	Բնակելի	պարիսպ				10.70	2.00	21.40	2008												V												

Շինությունների ընդհանուր մակերեսը (քմ)	Այդ թվում	
	Օրինական կառուցված (քմ)	Ինքնակամ կառուցված (քմ)
35	36	37
52.9		52.9

ՀԱՅԱՍՏԱՆԻ ՀԱՆՐԱՊԵՏՈՒԹՅԱՆ
ԿՈՏԱՅՔԻ ՄԱՐԶԻ ԱԲՈՎՅԱՆ ՀԱՄԱՅՆՔԻ ՂԵԿԱՎԱՐ

Ո Ր Ո Շ Ո Ւ Մ

29 օգոստոսի 2022 թվականի N 2590

ԱԲՈՎՅԱՆԻ ՀԱՄԱՅՆՔԱՊԵՏԱՐԱՆԻ ԱՇԽԱՏԱԿԱԶՄԻ ԿՐՏՍԵՐ ՊԱՇՏՈՆՆԵՐԻ ԽՄԲԻ ԹԱՓՈՒՐ ՊԱՇՏՈՆՆԵՐԸ ԶԲԱՂԵՑՆԵԼՈՒ ՀԱՄԱՐ ՄՐՑՈՒԹԱՅԻՆ ՀԱՆՁՆԱԺՈՂՈՎԻ ԿԱԶՄԸ ՀԱՍՏԱՏԵԼՈՒ ՄԱՍԻՆ

Համաձայն Հայաստանի Հանրապետության տարածքային կառավարման համակարգող նախարարի 2006 թվականի օգոստոսի 29-ի N 12-Ն հրամանով հաստատված հավելված N 1-ի 8.4-րդ կետի.

1.Հաստատել Աբովյանի համայնքապետարանի աշխատակազմի քաղաքաշինության, հողաշինարարության, գյուղատնտեսության և անշարժ գույքի կառավարման բաժնի առաջատար մասնագետի (ծածկագիր՝ 3.1-8), առևտրի, սպասարկման, տրանսպորտի և գովազդի բաժնի առաջատար մասնագետի (ծածկագիր՝ 3.1-21), զարգացման ծրագրերի և գնումների բաժնի առաջատար մասնագետների (ծածկագիր՝ 3.1-22), (ծածկագիր՝ 3.1-24), (ծածկագիր՝ 3.1-25), սոցիալական ծրագրերի, առողջապահության և տեղեկատվության բաժնի առաջատար մասնագետների (ծածկագիր՝ 3.1-26), (ծածկագիր՝ 3.1-27), (ծածկագիր՝ 3.1-28), կրթության, մշակույթի, սպորտի և երիտասարդության հարցերի բաժնի առաջատար մասնագետների (ծածկագիր՝ 3.1-29), (ծածկագիր՝ 3.1-30), առաջատար մանագետների (ծածկագիր՝ 3.1-31), (ծածկագիր՝ 3.1-32) թափուր պաշտոնները զբաղեցնելու համար 2022 թվականի օգոստոսի 30-ին անցկացվող մրցույթների՝ համակարգչի միջոցով ձևավորված մրցութային հանձնաժողովի կազմը՝ համաձայն հավելվածի:

2. Լիազորված անձ նշանակել Աբովյանի համայնքապետարանի աշխատակազմի քարտուղարի պաշտոնակատար Արուսյակ Առաքելյանին:

3. Սույն որոշումն ուժի մեջ է մտնում որոշման ընդունման մասին իրազեկելու օրվան հաջորդող օրվանից:

ՀԱՄԱՅՆՔԻ ՂԵԿԱՎԱՐ Է. ԲԱԲԱՅԱՆ

2022թ. օգոստոսի 29
ք. Աբովյան

Հավելված
Աբովյան համայնքի ղեկավարի 2022 թվականի
օգոստոսի 29-ի N 2590 որոշման

ԿԱԶՄ

ԱԲՈՎՅԱՆԻ ՀԱՄԱՅՆՔԱՊԵՏԱՐԱՆԻ ԱՇԽԱՏԱԿԱԶՄԻ ԿՐՏՍԵՐ ՊԱՇՏՈՆՆԵՐԻ ԽՄԲԻ ԹԱՓՈՒՐ ՊԱՇՏՈՆՆԵՐԸ ԶԲԱՂԵՑՆԵԼՈՒ ՀԱՄԱՐ ԱՆՑԿԱՑՎՈՂ ՄՐՑՈՒԹԱՅԻՆ ՀԱՆՁՆԱԺՈՂՈՎԻ

Հ/հ	անուն, ազգանուն	կազմակերպություն	պաշտոն
1	Աննա Չոբանյան	Աբովյանի համայնքապետարանի աշխատակազմ	Ֆինանսատնտեսագիտական և եկամուտների հաշվառման բաժնի պետի պաշտոնակատար
2	Մարիյա Բաղդասարյան	Աբովյանի համայնքապետարանի աշխատակազմ	Կրթության, մշակույթի, սպորտի և երիտասարդության հարցերի բաժնի պետի պաշտոնակատար
3	Հովիկ Սարգսյան	Կոտայքի մարզպետարան	Բաժնի խորհրդական
4	Մայրանուշ Գալստյան	Կոտայքի մարզպետարան	Ավագ մասնագետ
5	Հասմիկ Խաչատրյան		Աբովյան համայնքի ավագանի
6	Իրինա Հայրապետյան	«Աբովյանի թիվ 4 ավագ դպրոց»	Ուսուցչուհի

ՀԱՅԱՍՏԱՆԻ ՀԱՆՐԱՊԵՏՈՒԹՅԱՆ
ԿՈՏԱՅՔԻ ՄԱՐԶԻ ԱԲՈՎՅԱՆ ՀԱՄԱՅՆՔԻ ՂԵԿԱՎԱՐ

Ո Ր Ո Շ Ո Ւ Մ

29 օգոստոսի 2022 թվականի N 2589

ԱԲՈՎՅԱՆ ՀԱՄԱՅՆՔԻ ԳԵՏԱՐԳԵԼ ԳՅՈՒՂԻ 1-ԻՆ ՌԱԴԻՈԿԱՅԱՆ ՀԱՍՑԵՈՒՄ ԳՏՆՎՈՂ ԱՆՇԱՐԺ ԳՈՒՅՔԸ ՎԵՐԱՀԱՍՑԵԱՎՈՐԵԼՈՒ ՄԱՍԻՆ

Համաձայն «Տեղական ինքնակառավարման մասին» օրենքի 35-րդ հոդվածի 1-ին մասի 22-րդ և 24-րդ կետերի, Հայաստանի Հանրապետության կառավարության 2005 թվականի դեկտեմբերի 29-ի N 2387-Ն որոշմամբ հաստատված կարգի 29-րդ, 50-րդ, 51-րդ, 55-րդ և 62-րդ կետերի, Աբովյան համայնքի ավագանու 2022 թվականի ապրիլի 15-ի N 26-Ն որոշման, հաշվի առնելով Դավիդ Ակոպյանի դիմումը (մուտք՝ 2022 թվականի օգոստոսի 10-ի N Ք-3952).

1. Աբովյան համայնքի Գետարգել գյուղի 1-ին Ռադիոկայան հասցեում գտնվող անշարժ գույքը (հիմք՝ 2022 թվականի հուլիսի 21-ի N 21072022-07-0039 վկայական) վերահասցեավորել՝ համայնք Աբովյան, գյուղ Գետարգել, Հ. Վերդյան փողոց, 14:

2. Դավիդ Ակոպյանը պարտավոր է Աբովյանի համայնքապետարանի 900105201652 հաշվեհամարին մուծել 5 000 (հինգ հազար) դրամ՝ հասցեի տրամադրման ծառայության վճար:

3. Սույն որոշումն ուժի մեջ է մտնում Դավիդ Ակոպյանին որոշման ընդունման մասին իրազեկելու օրվան հաջորդող օրվանից:

ՀԱՄԱՅՆՔԻ ՂԵԿԱՎԱՐ Է. ԲԱԲԱՅԱՆ

2022թ. օգոստոսի 29
ք. Աբովյան

ՀԱՅԱՍՏԱՆԻ ՀԱՆՐԱՊԵՏՈՒԹՅԱՆ
ԿՈՏԱՅՔԻ ՄԱՐԶԻ ԱԲՈՎՅԱՆ ՀԱՄԱՅՆՔԻ ՂԵԿԱՎԱՐ

Ո Ր Ո Շ Ո Ւ Մ

29 օգոստոսի 2022 թվականի N 2588

ԱԲՈՎՅԱՆ ՔԱՂԱՔԻ ՀԱՏԻՍԻ ՓՈՂՈՑԻ 4-ՐԴ ՆՐԲԱՆՑՔԻ ՃԱՐՏԱՐԱԳԻՏԱԿԱՆ ՔՈԼԵՋԻ ՀԱՆՐԱԿԱՑԱՐԱՆԻ ԹԻՎ 213 ԲՆԱԿԱՐԱՆԸ ՎԵՐԱՀԱՍՑԵԱՎՈՐԵԼՈՒ ՄԱՍԻՆ

Համաձայն «Տեղական ինքնակառավարման մասին» օրենքի 35-րդ հոդվածի 1-ին մասի 22-րդ և 24-րդ կետերի, Հայաստանի Հանրապետության կառավարության 2005 թվականի դեկտեմբերի 29-ի N 2387-Ն որոշմամբ հաստատված կարգի 29-րդ, 45-րդ, 50-րդ, 51-րդ, 55-րդ և 62-րդ կետերի, Աբովյան համայնքի ավագանու 2022 թվականի ապրիլի 15-ի N 26-Ն որոշման, հաշվի առնելով Էլլադա Աղաջանյանի դիմումը (մուտք՝ 2022 թվականի օգոստոսի 12-ի N Ք-3980).

1. Աբովյան քաղաքի Հատիսի փողոցի 4-րդ նրբանցքի Ճարտարագիտական քոլեջի հանրակացարանի թիվ 213 (հիմք՝ 2022 թվականի օգոստոսի 04-ի ըստ կտակի ժառանգության իրավունքի վկայագիր՝ գրանցված Հայաստանի Հանրապետության «Կոտայքի մարզ» նոտարական տարածքի նոտարի գրանցամատյանում N 5720) բնակարանը վերահասցեավորել՝ համայնք Աբովյան, քաղաք Աբովյան, Ուսանողական թաղամաս, 4 շենք, 213 բնակարան:

2. Էլլադա Աղաջանյանը պարտավոր է Աբովյանի համայնքապետարանի 900105201652 հաշվեհամարին մուծել 5 000 (հինգ հազար) դրամ՝ հասցեի տրամադրման ծառայության վճար:

3. Սույն որոշումն ուժի մեջ է մտնում Էլլադա Աղաջանյանին որոշման ընդունման մասին իրազեկելու օրվան հաջորդող օրվանից:

ՀԱՄԱՅՆՔԻ ՂԵԿԱՎԱՐ **Է. ԲԱԲԱՅԱՆ**

2022թ. օգոստոսի 29
ք. Աբովյան

ՀԱՅԱՍՏԱՆԻ ՀԱՆՐԱՊԵՏՈՒԹՅԱՆ
ԿՈՏԱՅՔԻ ՄԱՐԶԻ ԱԲՈՎՅԱՆ ՀԱՄԱՅՆՔԻ ՂԵԿԱՎԱՐ

Ո Ր Ո Շ Ո Ւ Մ

29 օգոստոսի 2022 թվականի N 2587

«ՄԱՅՐԱՄ ԿԱՌԱՎԱՐԻՉՅԱՆ ԱԲԳԱՐԻ» ԱՆՀԱՏ ՁԵՌՆԱՐԿԱՏԻՐՈՋԸ 2022 ԹՎԱԿԱՆԻ ԵՐՐՈՐԴ ԵՌԱՄՍՅԱԿԻ ԸՆԹԱՑՔՈՒՄ ՈԳԵԼԻՑ ԵՎ ԱԼԿՈՀՈԼԱՅԻՆ ԽՄԻՉՔՆԵՐԻ ԵՎ ԾԽԱԽՈՏԱՅԻՆ ԱՐՏԱԴՐԱՏԵՍԱԿՆԵՐԻ ԿԱՄ ԾԽԱԽՈՏԱՅԻՆ ԱՐՏԱԴՐԱՏԵՍԱԿՆԵՐԻ ՓՈԽԱՐԻՆԻՉՆԵՐԻ ԿԱՄ ԾԽԱԽՈՏԱՅԻՆ ԱՐՏԱԴՐԱՏԵՍԱԿՆԵՐԻ ՆՄԱՆԱԿՆԵՐԻ ՎԱՃԱՌՔԻ ԹՈՒՅԼՏՎՈՒԹՅՈՒՆ ՏԱԼՈՒ ՄԱՍԻՆ

Համաձայն «Տեղական ինքնակառավարման մասին» օրենքի 45-րդ հոդվածի 1-ին մասի 2-րդ կետի, Աբովյան համայնքի ավագանու 2022 թվականի ապրիլի 15-ի N 24-Ն որոշման, հիմք ընդունելով «Մայրամ Կառավարիչյան Աբգարի» անհատ ձեռնարկատիրոջ հայտը (մուտք՝ 2022 թվականի օգոստոսի 24-ի N Ք-4238).

1. «Մայրամ Կառավարիչյան Աբգարի» անհատ ձեռնարկատիրոջը տալ 2022 թվականի երրորդ եռամսյակի ընթացքում Աբովյան քաղաքի Հանրակացարանային թաղամասի թիվ 1/152/1 հասցեում գտնվող 25.53 քառակուսի մետր մակերեսով խանութում ոգելից և ալկոհոլային խմիչքների և ծխախոտային արտադրատեսակների կամ ծխախոտային արտադրատեսակների փոխարինիչների (բացառությամբ բժշկական նշանակության ծխախոտային արտադրատեսակների փոխարինիչների) կամ ծխախոտային արտադրատեսակների նմանակների վաճառքի թույլտվություն (Թույլտվություն N 290 կցվում է):

2. «Մայրամ Կառավարիչյան Աբգարի» անհատ ձեռնարկատերը պարտավոր է Աբովյանի համայնքապետարանի 900105201074 հաշվեհամարին վճարել տեղական տուրք՝ 13 000 (տասներեք հազար) դրամ:

3. Սույն որոշումն ուժի մեջ է մտնում «Մայրամ Կառավարիչյան Աբգարի» անհատ ձեռնարկատիրոջը որոշման ընդունման մասին իրազեկելու օրվան հաջորդող օրվանից:

ՀԱՄԱՅՆՔԻ ՂԵԿԱՎԱՐ Է. ԲԱԲԱՅԱՆ

2022թ. օգոստոսի 29
ք. Աբովյան

ՀԱՅԱՍՏԱՆԻ ՀԱՆՐԱՊԵՏՈՒԹՅՈՒՆ
ԿՈՏԱՅՔԻ ՄԱՐԶ
ԱԲՈՎՅԱՆԻ ՀԱՄԱՅՆՔԱՊԵՏԱՐԱՆ

ԹՈՒՅԼՏՎՈՒԹՅՈՒՆ N ՈԱԽԾ - 290

ՈԳԵԼԻՑ ԵՎ ԱԼԿՈՀՈԼԱՅԻՆ ԽՄԻՉՔՆԵՐԻ ԵՎ ԾԽԱԽՈՏԱՅԻՆ ԱՐՏԱԴՐԱՏԵՍԱԿՆԵՐԻ ԿԱՄ ԾԽԱԽՈՏԱՅԻՆ ԱՐՏԱԴՐԱՏԵՍԱԿՆԵՐԻ ՓՈԽԱՐԻՆԻՉՆԵՐԻ ԿԱՄ ԾԽԱԽՈՏԱՅԻՆ ԱՐՏԱԴՐԱՏԵՍԱԿՆԵՐԻ ՆՄԱՆԱԿՆԵՐԻ ՎԱՃԱՌՔԻ ԹՈՒՅԼՏՎՈՒԹՅՈՒՆ ՏԱԼՈՒ ՄԱՍԻՆ

Տրված՝ ***29 օգոստոսի 2022թ.***

Վաճառքի կամ իրացման թույլատրված ապրանքի անվանումը՝
Ոգելից և ալկոհոլային խմիչքների և ծխախոտային արտադրատեսակների կամ ծխախոտային արտադրատեսակների փոխարինիչների (բացառությամբ բժշկական նշանակության ծխախոտային արտադրատեսակների փոխարինիչների) կամ ծխախոտային արտադրատեսակների նմանակների վաճառք:

Հայտատու իրավաբանական անձի լրիվ անվանումը, կազմակերպաիրավական ձևը և գտնվելու վայրը կամ անհատ ձեռնարկատիրոջ անունը, ազգանունը և գտնվելու վայրը, հարկ վճարողի հաշվառման համարը՝
«Մայրամ Կառավարիչյան Աբգարի» անհատ ձեռնարկատեր, ՀՀ, Կոտայքի մարզ ք. Աբովյան Չափիչի 3 շ. 67 բն., ՀՎՀՀ՝ 43104893:

Գործունեության տեսակի իրականացման վայրը՝ ***ՀՀ, Կոտայքի մարզ ք.Աբովյան Հանրակացարանային թաղ. թիվ 1/152/1, խանութ:***

Շինության տեսակը՝ ***հիմնական շինություն:***

Թույլտվության գործողության ժամկետը՝ ***01 հուլիսի 2022թ.***-ից մինչև ***01 հոկտեմբերի 2022թ.***-ը:

ՀԱՄԱՅՆՔԻ ՂԵԿԱՎԱՐ ԷԴՈՒԱՐԴ ԲԱԲԱՅԱՆ

ՀԱՅԱՍՏԱՆԻ ՀԱՆՐԱՊԵՏՈՒԹՅԱՆ
ԿՈՏԱՅՔԻ ՄԱՐԶԻ ԱԲՈՎՅԱՆ ՀԱՄԱՅՆՔԻ ՂԵԿԱՎԱՐ

Ո Ր Ո Շ Ո Ւ Մ

29 օգոստոսի 2022 թվականի N 2586

«ԳԱՐԻԿ ՇԱՀՈՒՄՅԱՆ ԳՈՒՐԳԵՆԻ» ԱՆՀԱՏ ՁԵՌՆԱՐԿԱՏԻՐՈՋԸ 2022 ԹՎԱԿԱՆԻ ԸՆԹԱՑՔՈՒՄ ՈԳԵԼԻՑ ԵՎ ԱԼԿՈՀՈԼԱՅԻՆ ԽՄԻՉՔՆԵՐԻ ԵՎ ԾԽԱԽՈՏԱՅԻՆ ԱՐՏԱԴՐԱՏԵՍԱԿՆԵՐԻ ԿԱՄ ԾԽԱԽՈՏԱՅԻՆ ԱՐՏԱԴՐԱՏԵՍԱԿՆԵՐԻ ՓՈԽԱՐԻՆԻՉՆԵՐԻ ԿԱՄ ԾԽԱԽՈՏԱՅԻՆ ԱՐՏԱԴՐԱՏԵՍԱԿՆԵՐԻ ՆՄԱՆԱԿՆԵՐԻ ՎԱՃԱՌՔԻ ԹՈՒՅԼՏՎՈՒԹՅՈՒՆ ՏԱԼՈՒ ՄԱՍԻՆ

Համաձայն «Տեղական ինքնակառավարման մասին» օրենքի 45-րդ հոդվածի 1-ին մասի 2-րդ կետի, Աբովյան համայնքի ավագանու 2022 թվականի ապրիլի 15-ի N 24-Ն որոշման, հիմք ընդունելով «Գարիկ Շահումյան Գուրգենի» անհատ ձեռնարկատիրոջ հայտը (մուտք՝ 2022 թվականի օգոստոսի 23-ի Ք-4189).

1. «Գարիկ Շահումյան Գուրգենի» անհատ ձեռնարկատիրոջը տալ 2022 թվականի ընթացքում Աբովյան համայնքի Արամուս գյուղի Կենտրոնական փողոցի թիվ 15/1 հասցեում գտնվող 315.6 քառակուսի մետր մակերեսով խանութում ոգելից և ալկոհոլային խմիչքների և ծխախոտային արտադրատեսակների կամ ծխախոտային արտադրատեսակների փոխարինիչների (բացառությամբ բժշկական նշանակության ծխախոտային արտադրատեսակների փոխարինիչների) կամ ծխախոտային արտադրատեսակների նմանակների վաճառքի թույլտվություն (Թույլտվություն N 289 կցվում է):

2. «Գարիկ Շահումյան Գուրգենի» անհատ ձեռնարկատերը պարտավոր է 900105205042 հաշվեհամարին վճարել 30 600 (երեսուն հազար վեց հարյուր) դրամ, 900105205323 հաշվեհամարին վճարել 30 600 (երեսուն հազար վեց հարյուր) դրամ՝ տեղական տուրք:

3. Սույն որոշումն ուժի մեջ է մտնում «Գարիկ Շահումյան Գուրգենի» անհատ ձեռնարկատիրոջը որոշման ընդունման մասին իրազեկելու օրվան հաջորդող օրվանից:

ՀԱՄԱՅՆՔԻ ՂԵԿԱՎԱՐ Է. ԲԱԲԱՅԱՆ

2022թ. օգոստոսի 29
ք. Աբովյան

ՀԱՅԱՍՏԱՆԻ ՀԱՆՐԱՊԵՏՈՒԹՅՈՒՆ
ԿՈՏԱՅՔԻ ՄԱՐԶ
ԱԲՈՎՅԱՆԻ ՀԱՄԱՅՆՔԱՊԵՏԱՐԱՆ

ԹՈՒՅԼՏՎՈՒԹՅՈՒՆ N ՈԱԽԾ - 289

ՈԳԵԼԻՑ ԵՎ ԱԼԿՈՀՈԼԱՅԻՆ ԽՄԻՉՔՆԵՐԻ ԵՎ ԾԽԱԽՈՏԱՅԻՆ ԱՐՏԱԴՐԱՏԵՍԱԿՆԵՐԻ ԿԱՄ ԾԽԱԽՈՏԱՅԻՆ ԱՐՏԱԴՐԱՏԵՍԱԿՆԵՐԻ ԱՐՏԱԴՐԱՏԵՍԱԿՆԵՐԻ ՓՈԽԱՐԻՆԻՉՆԵՐԻ ԿԱՄ ԾԽԱԽՈՏԱՅԻՆ ԱՐՏԱԴՐԱՏԵՍԱԿՆԵՐԻ ՆՄԱՆԱԿՆԵՐԻ ՎԱՃԱՌՔԻ

Տրված՝ *29 օգոստոսի 2022թ.*

Վաճառքի կամ իրացման թույլատրված ապրանքի անվանումը՝
Ոգելից և ալկոհոլային խմիչքների և ծխախոտային արտադրատեսակների կամ ծխախոտային արտադրատեսակների փոխարինիչների կամ ծխախոտային արտադրատեսակների նմանակների վաճառք:

Հայտատու իրավաբանական անձի լրիվ անվանումը, կազմակերպաիրավական ձևը և գտնվելու վայրը կամ անհատ ձեռնարկատիրոջ անունը, ազգանունը և գտնվելու վայրը, հարկ վճարողի հաշվառման համարը՝
«Գարիկ Շահումյան Գուրգենի» անհատ ձեռնարկատեր, ՀՀ Կոտայքի մարզ Ակունք գյուղ 7 փողոց տուն 12, ՀՎՀՀ՝ 83367465:

Գործունեության տեսակի իրականացման վայրը՝ ***ՀՀ Կոտայքի մարզ Աբովյան համայնք Արամուս գյուղ Կենտրոնական փողոց թիվ 15/1, խանութ:***

Շինության տեսակը՝ ***հիմնական շինություն:***

Թույլտվության գործողության ժամկետը՝ ***01 հունվարի 2022թ.***-ից մինչև ***31 դեկտեմբերի 2022թ.***-ը

ՀԱՄԱՅՆՔԻ ՂԵԿԱՎԱՐ ԷԴՈՒԱՐԴ ԲԱԲԱՅԱՆ

ՀԱՅԱՍՏԱՆԻ ՀԱՆՐԱՊԵՏՈՒԹՅԱՆ
ԿՈՏԱՅՔԻ ՄԱՐԶԻ ԱԲՈՎՅԱՆ ՀԱՄԱՅՆՔԻ ՂԵԿԱՎԱՐ

Ո Ր Ո Շ Ո Ւ Մ

29 օգոստոսի 2022 թվականի N 2585

ՍՎԵՏԼԱՆԱ ՂԱԶԱՐՅԱՆԻՆ, ԱՐՓԻ ՍԱԳԱՊԵՏՈՅԵԱՆԻՆ ԵՎ ՆՈՒՆԵ ՍԱԿԱՊԵՏՈՅԱՆԻՆ ՇԻՆԱՐԱՐՈՒԹՅԱՆ ԹՈՒՅԼՏՎՈՒԹՅՈՒՆ ՏԱԼՈՒ ՄԱՍԻՆ

Համաձայն «Տեղական ինքնակառավարման մասին» օրենքի 42-րդ հոդվածի 1-ին մասի 6-րդ կետի, Հայաստանի Հանրապետության կառավարության 2015 թվականի մարտի 19-ի N 596-Ն որոշման, Աբովյան համայնքի ավագանու 2022 թվականի ապրիլի 15-ի N 24-Ն որոշման, հաշվի առնելով Նունե Սակապետոյանի դիմումը (մուտք՝ 2022 թվականի օգոստոսի 19-ի N Ք-4097).

1. Սվետլանա Ղազարյանին, Արփի Սագապետոյեանին և Նունե Սակապետոյանին տալ պարսպի կառուցման շինարարության թույլտվություն (շինարարության թույլտվությունը կցվում է):
2. Սույն որոշման 1-ին կետում նշված անձինք պարտավոր են Աբովյանի համայնքապետարանի 900105201454 հաշվեհամարին մուծել 15 000 (տասնհինգ հազար) դրամ տեղական տուրք՝ շինարարության թույլտվության համար:
3. Կառուցապատողը շինարարական աշխատանքները սկսելուց առնվազն երեք օր առաջ պարտավոր է Աբովյան համայնքի ղեկավարին ներկայացնել N 2-5 ձևի տեղեկանք:
4. Սույն որոշումն ուժի մեջ է մտնում որոշման ընդունման մասին իրազեկելու օրվան հաջորդող օրվանից:

ՀԱՄԱՅՆՔԻ ՂԵԿԱՎԱՐ **Է. ԲԱԲԱՅԱՆ**

2022թ. օգոստոսի 29
ք. Աբովյան

ՀԱՅԱՍՏԱՆԻ ՀԱՆՐԱՊԵՏՈՒԹՅՈՒՆ

ԿՈՏԱՅՔԻ ՄԱՐԶ, ԱԲՈՎՅԱՆ ՀԱՄԱՅՆՔ

ՇԻՆԱՐԱՐՈՒԹՅԱՆ ԹՈՒՅԼՏՎՈՒԹՅՈՒՆ

N 284 «29» օգոստոսի 2022 թ.

Տրված է կառուցապատող *Սվետլանա Ղազարյանին, Արփի Սագապետրոսեանին և Նունե Սակապետրոյան* -ին
(իրավաբանական անձի անվանումը, պետական գրանցման վկայականի համարը,

ՀՀ, ք. Երևան, Վարդանանց փողոց, 22-րդ շենք, 86 բնակարան, ՀՀ, Կոտայքի մարզ, համայնք Աբովյան, գ. Բալահովիտ, 2-րդ փողոց, 38 *հողամաս*
(ֆիզիկական անձի անունը, ազգանունը, հասցեն, հողամասի գտնվելու վայրը)

պարսպի (միջին ռիսկայնության, 2-րդ կատեգորիա) *կառուցման*
(օբյեկտի անվանումը, ռիսկայնության աստիճանը (կատեգորիան), հակիրճ բնութագիրը, հիմնական ցուցանիշները)

շինարարական աշխատանքների կատարման, այդ թվում՝ (նոր կառուցման, վերակառուցման, վերականգնման, ուժեղացման և այլն) կառուցապատվող հողամասի գլխավոր հատակագծի վրա նշված ոչ հիմնական կառույցների _____ տեղադրման համար:
(նշվում են ոչ հիմնական կառույցների անվանումները)

1. Օբյեկտի նախագծային փաստաթղթերը՝

1) մշակվել են *«ՅՈՒՆԻԱՐՏ» ՍՊԸ* կողմից.
(նախագծային փաստաթղթերի փուլը, նախագծային աշխատանքների կապալառուի անվանումը, լիցենզիայի համարը)

2) ստացել է (են) *« »* *2022թ. N* _____ փորձագիտական դրական եզրակացությունը (եզրակացությունները) _____
(նշել փորձաքննության տեսակը)

_____ կողմից
(նշել փորձաքննության մարմնի (մարմինների) անվանումը, լիցենզիայի համարը)

կամ

նախագիծը թողարկող պատասխանատու կապալառուի երաշխավորագիրը՝ *N 16, 02.08.2022թ.* _____.
(նշել նախագիծը թողարկող պատասխանատու կապալառուի երաշխավորության պայմանագրի համարը)

3) սահմանված կարգով համաձայնեցվել են իրավասու մարմնի, օրենքով սահմանված այլ շահագրգիռ մարմինների *ԱԲՈՎՅԱՆ ՀԱՄԱՅՆՔԻ ՂԵԿԱՎԱՐԻ* հետ:
(նշել մարմինների անվանումները և համաձայնեցման ժամկետները)

2. Շինարարական աշխատանքներն իրականացնել *12 ամսվա* ընթացքում՝
(նշել շինարարության նորմատիվային տևողությունը)

Ներառյալ ավարտական ակտի տրամադրման համար ավարտված շինարարական օբյեկտն ընդունող հանձնաժողովի աշխատանքի համար նախատեսվող ժամկետը:

2.1. Ապահովել օբյեկտի շահագործման թույլտվության ստացումը՝

[] ավարտական ակտի տրամադրումից _____ ամսվա ընթացքում

[] ավարտական ակտի տրամադրման օրը:

Ներառյալ ավարտված շինարարական օբյեկտն ընդունող հանձնաժողովի աշխատանքի համար նախատեսվող ժամկետը:

3. Շինարարության վարման մատյանը բաղկացած է *14* էջից, կարված և դրոշմակնքված է *ԱԲՈՎՅԱՆ ՀԱՄԱՅՆՔԻ ՂԵԿԱՎԱՐԻ* կողմից:
(իրավասու մարմնի անվանումը)

4. Նախագծային փաստաթղթերը փոփոխվել են (լրացվում է N 1 հավելվածի 108-րդ կետով նախատեսված դեպքերում) _____ կողմից
(նախագծային աշխատանքների կապալառուի անվանումը, լիցենզիայի համարը)

և սահմանված կարգով համաձայնեցվել իրավասու մարմնի_____ և այլ
(նշել իրավասու մարմնի անվանումը)
շահագրգիռ մարմինների_____ հետ:
(նշել օրենքով սահմանված համաձայնեցնող մարմինների անվանումները)

5. Հատուկ պայմաններ՝

1) կառուցապատողը, նախքան շինարարությունն սկսելը, ինչպես նաև դրա ընթացքում, պարտավոր է հասցվելիք վնասների փոխհատուցման համար համաձայնության գալ կառուցապատման հետևանքով վնասներ կրող սուբյեկտների հետ.

2) շինարարության թույլտվությամբ սահմանված ժամկետներում կառուցապատումը չավարտելու դեպքում գործում են N 1 հավելվածի 123-126-րդ կետերով սահմանված պահանջները.

3) *(լրացվում է N 1 հավելվածի 84-րդ կետով սահմանված դեպքերում)* սույն թույլտվությունը տրվել է սահմանված կարգով հաստատված «Նախագիծ» փուլի հիման վրա, որին հաջորդող «Աշխատանքային փաստաթղթեր» փուլը պետք է ապահովի հաստատված փուլով ընդունված լուծումները և աշխատանքների իրականացման հաջորդականությունը_____ :
(նշվում են նախապատրաստական, հողային, շինմոնտաժային աշխատանքները և այլ աշխատանքներ)

6. *(լրացվում է N 1 հավելվածի 116-րդ կետով սահմանված դեպքերում)* Հաշվի առնելով, որ կառուցվող օբյեկտի շինարարությունը հնարավոր չէ առանց գլխավոր հատակագծի վրա _____ համարների տակ նշված շենքի (շենքերի) և կամ շինության (շինությունների)_ _____ քանդման՝
(նշվում են ամբողջությամբ կամ մասամբ քանդման ենթակա օբյեկտները, դրանց հիմնական ցուցանիշները, ընդհանուր մակերեսը, հարկայնությունը, շինանյութերը և այլն)
սեփականատիրոջը (օգտագործողին) _____ տրված սույն
(նշվում է պետական գրանցման վկայականի համարը)
թույլտվությունը նաև քանդման թույլտվություն է:

Օբյեկտի քանդման աշխատանքներն իրականացնել նախագծային փաստաթղթերով ամրագրված հաջորդականությամբ:

7. Այլ պայմաններ ***շինհրապարակում ապահովել ժամանակավոր ցանկապատի և տեղեկատվական վահանակի առկայությունը***:
(նշվում են իրավական ակտերով և (կամ) պայմանագրով նախատեսված այլ պայմանները)

8. Կառուցապատողը շինարարական (քանդման, ապամոնտաժման) աշխատանքներն սկսելուց առնվազն 3 օր առաջ, համաձայն N 5 հավելվածի N 2-5 ձևի, տեղեկացնում է իրավասու մարմնին:

9. Թույլտվության հիման վրա ցանկացած շինարարական և զուգահեռ աշխատանք կարող է իրականացվել բացառապես Հայաստանի Հանրապետության օրենսդրությանը, նախագծային փաստաթղթերին և նորմատիվ-տեխնիկական պահանջներին համապատասխան:

ՀԱՅԱՍՏԱՆԻ ՀԱՆՐԱՊԵՏՈՒԹՅԱՆ
ԱԲՈՎՅԱՆ ՀԱՄԱՅՆՔԻ ՂԵԿԱՎԱՐ

ԷԴՈՒԱՐԴ ԲԱԲԱՅԱՆ

Կ. Տ.

ՀԱՅԱՍՏԱՆԻ ՀԱՆՐԱՊԵՏՈՒԹՅԱՆ
ԿՈՏԱՅՔԻ ՄԱՐԶԻ ԱԲՈՎՅԱՆ ՀԱՄԱՅՆՔԻ ՂԵԿԱՎԱՐ

Ո Ր Ո Շ Ո Ւ Մ

29 օգոստոսի 2022 թվականի N 2584

ՊԱՐՈՒՅՐ ՀՈՎՍԵՓՅԱՆԻՆ ՇԻՆԱՐԱՐՈՒԹՅԱՆ ԹՈՒՅԼՏՎՈՒԹՅՈՒՆ ՏԱԼՈՒ ՄԱՍԻՆ

Համաձայն «Տեղական ինքնակառավարման մասին» օրենքի 42-րդ հոդվածի 1-ին մասի 6-րդ կետի, Հայաստանի Հանրապետության կառավարության 2015 թվականի մարտի 19-ի N 596-Ն որոշման, Աբովյան համայնքի ավագանու 2022 թվականի ապրիլի 15-ի N 24-Ն որոշման, հաշվի առնելով Պարույր Հովսեփյանի դիմումը (մուտք՝ 2022 թվականի օգոստոսի 19-ի N Ք-4096).

1. Պարույր Հովսեփյանին տալ պարսպի կառուցման շինարարության թույլտվություն (շինարարության թույլտվությունը կցվում է):
2. Պարույր Հովսեփյանը պարտավոր է Աբովյանի համայնքապետարանի 900105201454 հաշվեհամարին մուծել 7 500 (յոթ հազար հինգ հարյուր) դրամ տեղական տուրք՝ շինարարության թույլտվության համար:
3. Կառուցապատողը շինարարական աշխատանքները սկսելուց առնվազն երեք օր առաջ պարտավոր է Աբովյան համայնքի ղեկավարին ներկայացնել N 2-5 ձևի տեղեկանք:
4. Սույն որոշումն ուժի մեջ է մտնում որոշման ընդունման մասին իրազեկելու օրվան հաջորդող օրվանից:

ՀԱՄԱՅՆՔԻ ՂԵԿԱՎԱՐ **Է. ԲԱԲԱՅԱՆ**

2022թ. օգոստոսի 29
ք. Աբովյան

ՀԱՅԱՍՏԱՆԻ ՀԱՆՐԱՊԵՏՈՒԹՅՈՒՆ

ԿՈՏԱՅՔԻ ՄԱՐԶ, ԱԲՈՎՅԱՆ ՀԱՄԱՅՆՔ

ՇԻՆԱՐԱՐՈՒԹՅԱՆ ԹՈՒՅԼՏՎՈՒԹՅՈՒՆ

N 286 «29» օգոստոսի 2022 թ.

Տրված է կառուցապատող *Պարույր Հովսեփյան* -ին
(իրավաբանական անձի անվանումը, պետական գրանցման վկայականի համարը,
ՀՀ, Կոտայքի մարզ, գ. Վերին Պտղնի, 2-րդ փողոց, 3 տուն, ՀՀ, Կոտայքի մարզ, համայնք Աբովյան, գ. Վերին Պտղնի, 2-րդ փողոց, 41 հողամաս
(ֆիզիկական անձի անունը, ազգանունը, հասցեն, հողամասի գտնվելու վայրը)
պարսպի (միջին ռիսկայնության, 2-րդ կատեգորիա) կառուցման
(օբյեկտի անվանումը, ռիսկայնության աստիճանը (կատեգորիան), հակիրճ բնութագիրը, հիմնական ցուցանիշները)
շինարարական աշխատանքների կատարման, այդ թվում՝ (նոր կառուցման, վերակառուցման, վերականգնման, ուժեղացման և այլն) կառուցապատվող հողամասի գլխավոր հատակագծի վրա նշված ոչ հիմնական կառույցների _____ տեղադրման համար:
(նշվում են ոչ հիմնական կառույցների անվանումները)

1. Օբյեկտի նախագծային փաստաթղթերը՝
   1) մշակվել են *«ԿՈՏԱՅՔՆԱԽԱԳԻԾ» ՍՊԸ* կողմից.
   (նախագծային փաստաթղթերի փուլը, նախագծային աշխատանքների կապալառուի անվանումը, լիցենզիայի համարը)
   2) ստացել է (են) *« » 2022թ. N* _____ փորձագիտական դրական եզրակացությունը (եզրակացությունները) _____
   (նշել փորձաքննության տեսակը)
   _____ կողմից
   (նշել փորձաքննության մարմնի (մարմինների) անվանումը, լիցենզիայի համարը)
   կամ
   նախագիծը թողարկող պատասխանատու կապալառուի երաշխավորագիրը՝ *N 22-31, 01.08.2022թ.* _____.
   (նշել նախագիծը թողարկող պատասխանատու կապալառուի երաշխավորության պայմանագրի համարը)
   3) սահմանված կարգով համաձայնեցվել են իրավասու մարմնի, օրենքով սահմանված այլ շահագրգիռ մարմինների *ԱԲՈՎՅԱՆ ՀԱՄԱՅՆՔԻ ՂԵԿԱՎԱՐԻ* հետ:
   (նշել մարմինների անվանումները և համաձայնեցման ժամկետները)

2. Շինարարական աշխատանքներն իրականացնել *12 ամսվա* ընթացքում՝
   (նշել շինարարության նորմատիվային տևողությունը)

   Ներառյալ ավարտական ակտի տրամադրման համար ավարտված շինարարական օբյեկտն ընդունող հանձնաժողովի աշխատանքի համար նախատեսվող ժամկետը:
   2.1. Ապահովել օբյեկտի շահագործման թույլտվության ստացումը՝
   [] ավարտական ակտի տրամադրումից _____ ամսվա ընթացքում
   [] ավարտական ակտի տրամադրման օրը:

   Ներառյալ ավարտված շինարարական օբյեկտն ընդունող հանձնաժողովի աշխատանքի համար նախատեսվող ժամկետը:

3. Շինարարության վարման մատյանը բաղկացած է *14* էջից, կարված և դրոշմակնքված է *ԱԲՈՎՅԱՆ ՀԱՄԱՅՆՔԻ ՂԵԿԱՎԱՐԻ* կողմից:
   (իրավասու մարմնի անվանումը)

4. Նախագծային փաստաթղթերը փոփոխվել են (լրացվում է N 1 հավելվածի 108-րդ կետով նախատեսված դեպքերում) _____ կողմից
   (նախագծային աշխատանքների կապալառուի անվանումը, լիցենզիայի համարը)

և սահմանված կարգով համաձայնեցվել իրավասու մարմնի_____և այլ
(նշել իրավասու մարմնի անվանումը)
շահագրգիռ մարմինների_____հետ:
(նշել օրենքով սահմանված համաձայնեցնող մարմինների անվանումները)

5. Հատուկ պայմաններ՝

1) կառուցապատողը, նախքան շինարարությունն սկսելը, ինչպես նաև դրա ընթացքում, պարտավոր է հասցվելիք վնասների փոխհատուցման համար համաձայնության գալ կառուցապատման հետևանքով վնասներ կրող սուբյեկտների հետ.

2) շինարարության թույլտվությամբ սահմանված ժամկետներում կառուցապատումը չավարտելու դեպքում գործում են N 1 հավելվածի 123-126-րդ կետերով սահմանված պահանջները.

3) *(լրացվում է N 1 հավելվածի 84-րդ կետով սահմանված դեպքերում)* սույն թույլտվությունը տրվել է սահմանված կարգով հաստատված «Նախագիծ» փուլի հիման վրա, որին հաջորդող «Աշխատանքային փաստաթղթեր» փուլը պետք է ապահովի հաստատված փուլով ընդունված լուծումները և աշխատանքների իրականացման հաջորդականությունը_____:
(նշվում են նախապատրաստական, հողային, շինմոնտաժային աշխատանքները և այլ աշխատանքներ)

6. *(լրացվում է N 1 հավելվածի 116-րդ կետով սահմանված դեպքերում)* Հաշվի առնելով, որ կառուցվող օբյեկտի շինարարությունը հնարավոր չէ առանց գլխավոր հատակագծի վրա _____
_____համարների տակ նշված շենքի (շենքերի) և կամ շինության (շինությունների)_
_____քանդման՝
(նշվում են ամբողջությամբ կամ մասամբ քանդման ենթակա օբյեկտները, դրանց հիմնական ցուցանիշները, ընդհանուր մակերեսը, հարկայնությունը, շինանյութերը և այլն)
սեփականատիրոջը (օգտագործողին) _____տրված սույն
(նշվում է պետական գրանցման վկայականի համարը)
թույլտվությունը նաև քանդման թույլտվություն է:

Օբյեկտի քանդման աշխատանքներն իրականացնել նախագծային փաստաթղթերով ամրագրված հաջորդականությամբ:

7. Այլ պայմաններ ***շինհրապարակում ապահովել ժամանակավոր ցանկապատի և տեղեկատվական վահանակի առկայությունը***_____:
(նշվում են իրավական ակտերով և (կամ) պայմանագրով նախատեսված այլ պայմանները)

8. Կառուցապատողը շինարարական (քանդման, ապամոնտաժման) աշխատանքներն սկսելուց առնվազն 3 օր առաջ, համաձայն N 5 հավելվածի N 2-5 ձևի, տեղեկացնում է իրավասու մարմնին:

9. Թույլտվության հիման վրա ցանկացած շինարարական և զուգահեռ աշխատանք կարող է իրականացվել բացառապես Հայաստանի Հանրապետության օրենսդրությանը, նախագծային փաստաթղթերին և նորմատիվ-տեխնիկական պահանջներին համապատասխան:

ՀԱՅԱՍՏԱՆԻ ՀԱՆՐԱՊԵՏՈՒԹՅԱՆ
ԱԲՈՎՅԱՆ ՀԱՄԱՅՆՔԻ ՂԵԿԱՎԱՐ **ԷԴՈՒԱՐԴ ԲԱԲԱՅԱՆ**

Կ. Տ.

ՀԱՅԱՍՏԱՆԻ ՀԱՆՐԱՊԵՏՈՒԹՅԱՆ
ԿՈՏԱՅՔԻ ՄԱՐԶԻ ԱԲՈՎՅԱՆ ՀԱՄԱՅՆՔԻ ՂԵԿԱՎԱՐ

Ո Ր Ո Շ Ո Ւ Մ

29 օգոստոսի 2022 թվականի N 2583

ԴԱՎԻԹ ՄՈՒՐԱԴՅԱՆԻՆ ՇԻՆԱՐԱՐՈՒԹՅԱՆ ԹՈՒՅԼՏՎՈՒԹՅՈՒՆ ՏԱԼՈՒ ՄԱՍԻՆ

Համաձայն «Տեղական ինքնակառավարման մասին» օրենքի 42-րդ հոդվածի 1-ին մասի 6-րդ կետի, Հայաստանի Հանրապետության կառավարության 2015 թվականի մարտի 19-ի N 596-Ն որոշման, Աբովյան համայնքի ավագանու 2022 թվականի ապրիլի 15-ի N 24-Ն որոշման, հաշվի առնելով Դավիթ Մուրադյանի լիազորած անձ Միսակ Մանուկյանի դիմումը (մուտք՝ 2022 թվականի օգոստոսի 10-ի N Ք-3944).

1. Դավիթ Մուրադյանին տալ բնակելի տան կառուցման շինարարության թույլտվություն (շինարարության թույլտվությունը կցվում է):
2. Դավիթ Մուրադյանը պարտավոր է Աբովյանի համայնքապետարանի 900105201454 հաշվեհամարին մուծել 150 000 (հարյուր հիսուն հազար) դրամ տեղական տուրք՝ շինարարության թույլտվության համար:
3. Կառուցապատողը շինարարական աշխատանքները սկսելուց առնվազն երեք օր առաջ պարտավոր է Աբովյան համայնքի ղեկավարին ներկայացնել N 2-5 ձևի տեղեկանք:
4. Սույն որոշումն ուժի մեջ է մտնում որոշման ընդունման մասին իրազեկելու օրվան հաջորդող օրվանից:

ՀԱՄԱՅՆՔԻ ՂԵԿԱՎԱՐ **Է. ԲԱԲԱՅԱՆ**

2022թ. օգոստոսի 29
ք. Աբովյան

ՀԱՅԱՍՏԱՆԻ ՀԱՆՐԱՊԵՏՈՒԹՅՈՒՆ

ԿՈՏԱՅՔԻ ՄԱՐԶ, ԱԲՈՎՅԱՆ ՀԱՄԱՅՆՔ

ՇԻՆԱՐԱՐՈՒԹՅԱՆ ԹՈՒՅԼՏՎՈՒԹՅՈՒՆ

N 285 «29» օգոստոսի 2022 թ.

Տրված է կառուցապատող *Դավիթ Մուրադյան* -ին
(իրավաբանական անձի անվանումը, պետական գրանցման վկայականի համարը,
ՀՀ, ք. Երևան, Աղայան փողոց, 9-րդ շենք, 75 բնակարան, ՀՀ, Կոտայքի մարզ, համայնք Աբովյան, գ. Առինջ, Վ. Տերյան թաղամաս, 2-րդ փողոց, 49 հողամաս
ֆիզիկական անձի անունը, ազգանունը, հասցեն, հողամասի գտնվելու վայրը)
բնակելի տան (միջինից բարձր ռիսկայնության, 3-րդ կատեգորիա) կառուցման
(օբյեկտի անվանումը, ռիսկայնության աստիճանը (կատեգորիան), հակիրճ բնութագիրը, հիմնական ցուցանիշները)
շինարարական աշխատանքների կատարման, այդ թվում՝ (նոր կառուցման, վերակառուցման, վերականգնման, ուժեղացման և այլն) կառուցապատվող հողամասի գլխավոր հատակագծի վրա նշված ոչ հիմնական կառույցների _____ տեղադրման համար:
(նշվում են ոչ հիմնական կառույցների անվանումները)

1. Օբյեկտի նախագծային փաստաթղթերը՝

1) մշակվել են *«ՀԱԱՐՏ» ՃԱՐՏԱՐԱՊԵՏԱԿԱՆ ԱՐՎԵՍՏԱՆՈՑ ՍՊԸ* կողմից.
(նախագծային փաստաթղթերի փուլը, նախագծային աշխատանքների կապալառուի անվանումը, լիցենզիայի համարը)

2) ստացել է (են) *«08» 09 2022թ. N 346-22* փորձագիտական դրական եզրակացությունը (եզրակացությունները) *պարզ փորձաքննություն*
(նշել փորձաքննության տեսակը)
«ԱՐԽԻՏԵԿՏ» ՍՊԸ կողմից
(նշել փորձաքննության մարմնի (մարմինների) անվանումը, լիցենզիայի համարը)

կամ

նախագիծը թողարկող պատասխանատու կապալառուի երաշխավորագիրը՝ _____.
(նշել նախագիծը թողարկող պատասխանատու կապալառուի երաշխավորության պայմանագրի համարը)

3) սահմանված կարգով համաձայնեցվել են իրավասու մարմնի, օրենքով սահմանված այլ շահագրգիռ մարմինների *ԱԲՈՎՅԱՆ ՀԱՄԱՅՆՔԻ ՂԵԿԱՎԱՐԻ* հետ:
(նշել մարմինների անվանումները և համաձայնեցման ժամկետները)

2. Շինարարական աշխատանքներն իրականացնել *24 ամսվա* ընթացքում՝
(նշել շինարարության նորմատիվային տևողությունը)

Ներառյալ ավարտական ակտի տրամադրման համար ավարտված շինարարական օբյեկտն ընդունող հանձնաժողովի աշխատանքի համար նախատեսվող ժամկետը:

2.1. Ապահովել օբյեկտի շահագործման թույլտվության ստացումը՝

[] ավարտական ակտի տրամադրումից _____ ամսվա ընթացքում

[] ավարտական ակտի տրամադրման օրը:

Ներառյալ ավարտված շինարարական օբյեկտն ընդունող հանձնաժողովի աշխատանքի համար նախատեսվող ժամկետը:

3. Շինարարության վարման մատյանը բաղկացած է *14* էջից, կարված և դրոշմակնքված է *ԱԲՈՎՅԱՆ ՀԱՄԱՅՆՔԻ ՂԵԿԱՎԱՐԻ* կողմից:
(իրավասու մարմնի անվանումը)

4. Նախագծային փաստաթղթերը փոփոխվել են (լրացվում է N 1 հավելվածի 108-րդ կետով նախատեսված դեպքերում) _____ կողմից
(նախագծային աշխատանքների կապալառուի անվանումը, լիցենզիայի համարը)

և սահմանված կարգով համաձայնեցվել իրավասու մարմնի_____և այլ
(նշել իրավասու մարմնի անվանումը)
շահագրգիռ մարմինների_____հետ:
(նշել օրենքով սահմանված համաձայնեցնող մարմինների անվանումները)

5. Հատուկ պայմաններ՝

1) կառուցապատողը, նախքան շինարարությունն սկսելը, ինչպես նաև դրա ընթացքում, պարտավոր է հասցվելիք վնասների փոխհատուցման համար համաձայնության գալ կառուցապատման հետևանքով վնասներ կրող սուբյեկտների հետ.

2) շինարարության թույլտվությամբ սահմանված ժամկետներում կառուցապատումը չավարտելու դեպքում գործում են N 1 հավելվածի 123-126-րդ կետերով սահմանված պահանջները.

3) *(լրացվում է N 1 հավելվածի 84-րդ կետով սահմանված դեպքերում)* սույն թույլտվությունը տրվել է սահմանված կարգով հաստատված «Նախագիծ» փուլի հիման վրա, որին հաջորդող «Աշխատանքային փաստաթղթեր» փուլը պետք է ապահովի հաստատված փուլով ընդունված լուծումները և աշխատանքների իրականացման հաջորդականությունը_____:
(նշվում են նախապատրաստական, հողային, շինմոնտաժային աշխատանքները և այլ աշխատանքներ)

6. *(լրացվում է N 1 հավելվածի 116-րդ կետով սահմանված դեպքերում)* Հաշվի առնելով, որ կառուցվող օբյեկտի շինարարությունը հնարավոր չէ առանց գլխավոր հատակագծի վրա _____
_____համարների տակ նշված շենքի (շենքերի) և կամ շինության (շինությունների)_
_____քանդման՝
(նշվում են ամբողջությամբ կամ մասամբ քանդման ենթակա օբյեկտները, դրանց հիմնական ցուցանիշները, ընդհանուր մակերեսը, հարկայնությունը, շինանյութերը և այլն)
սեփականատիրոջը (օգտագործողին) _____տրված սույն
(նշվում է պետական գրանցման վկայականի համարը)
թույլտվությունը նաև քանդման թույլտվություն է:

Օբյեկտի քանդման աշխատանքներն իրականացնել նախագծային փաստաթղթերով ամրագրված հաջորդականությամբ:

7. Այլ պայմաններ ***շինհրապարակում ապահովել ժամանակավոր ցանկապատի և տեղեկատվական վահանակի առկայությունը***_____:
(նշվում են իրավական ակտերով և (կամ) պայմանագրով նախատեսված այլ պայմանները)

8. Կառուցապատողը շինարարական (քանդման, ապամոնտաժման) աշխատանքներն սկսելուց առնվազն 3 օր առաջ, համաձայն N 5 հավելվածի N 2-5 ձևի, տեղեկացնում է իրավասու մարմնին:

9. Թույլտվության հիման վրա ցանկացած շինարարական և զուգահեռ աշխատանք կարող է իրականացվել բացառապես Հայաստանի Հանրապետության օրենսդրությանը, նախագծային փաստաթղթերին և նորմատիվ-տեխնիկական պահանջներին համապատասխան:

ՀԱՅԱՍՏԱՆԻ ՀԱՆՐԱՊԵՏՈՒԹՅԱՆ
ԱԲՈՎՅԱՆ ՀԱՄԱՅՆՔԻ ՂԵԿԱՎԱՐ

ԷԴՈՒԱՐԴ ԲԱԲԱՅԱՆ

Կ. Տ.

ՀԱՅԱՍՏԱՆԻ ՀԱՆՐԱՊԵՏՈՒԹՅԱՆ
ԿՈՏԱՅՔԻ ՄԱՐԶԻ ԱԲՈՎՅԱՆ ՀԱՄԱՅՆՔԻ ՂԵԿԱՎԱՐ

Ո Ր Ո Շ Ո Ւ Մ

29 օգոստոսի 2022 թվականի N 2582

ԱԲՈՎՅԱՆ ՀԱՄԱՅՆՔԻ ՂԵԿԱՎԱՐԻ 2021 ԹՎԱԿԱՆԻ ՀՈԿՏԵՄԲԵՐԻ 06-Ի N 1223 ՈՐՈՇՄԱՆ ՄԵՋ ԼՐԱՑՈՒՄՆԵՐ ԿԱՏԱՐԵԼՈՒ ՄԱՍԻՆ

Համաձայն «Նորմատիվ իրավական ակտերի մասին» օրենքի 33-րդ և 34-րդ հոդվածների, Հայաստանի Հանրապետության կառավարության 2015 թվականի մարտի 19-ի N 596-Ն որոշման, հիմք ընդունելով «ՀԱԲՇԻՆ ՆԱԽԱԳԻԾ» սահմանափակ պատասխանատվությամբ ընկերության կողմից 2022 թվականի օգոստոսի 08-ին լրամշակված և փոփոխված աշխատանքային նախագիծը, հաշվի առնելով Մուշեղ Օսիպյանի դիմումը (մուտք՝ 2022 թվականի օգոստոսի 03-ի N Ք-3784).

1. Աբովյան համայնքի ղեկավարի 2021 թվականի հոկտեմբերի 06-ի «Մուշեղ Օսիպյանին շինարարության թույլտվություն տալու մասին» N 1223 որոշմամբ տրված N 106 շինարարության թույլտվության 4-րդ կետում կատարել հետևյալ լրացումները՝ «նախագծային աշխատանքների կապալառուի անվանումը» տողը լրացնել ««ՀԱԲՇԻՆ ՆԱԽԱԳԻԾ» ՍՊԸ» բառերով, իսկ «իրավասու մարմնի անվանումը» տողը՝ «ՀԱՄԱՅՆՔԻ ՂԵԿԱՎԱՐԻ ԿՈՂՄԻՑ» բառերով:

2. Սույն որոշումն ուժի մեջ է մտնում որոշման ընդունման մասին իրազեկելու օրվան հաջորդող օրվանից:

ՀԱՄԱՅՆՔԻ ՂԵԿԱՎԱՐ Է. ԲԱԲԱՅԱՆ

2022թ. օգոստոսի 29
ք. Աբովյան

ՀԱՅԱՍՏԱՆԻ ՀԱՆՐԱՊԵՏՈՒԹՅԱՆ
ԿՈՏԱՅՔԻ ՄԱՐԶԻ ԱԲՈՎՅԱՆ ՀԱՄԱՅՆՔԻ ՂԵԿԱՎԱՐ

Ո Ր Ո Շ Ո Ւ Մ

29 օգոստոսի 2022 թվականի N 2581

ՎԱՀՐԱՄ ԾԱՏՈՒՐՅԱՆԻՆ ՆԱԽԱԳԾՄԱՆ ԹՈՒՅԼՏՎՈՒԹՅՈՒՆ ՏԱԼՈՒ ՄԱՍԻՆ

Համաձայն «Տեղական ինքնակառավարման մասին» օրենքի 42-րդ հոդվածի 1-ին մասի 4-րդ կետի, Հայաստանի Հանրապետության կառավարության 2015 թվականի մարտի 19-ի N 596-Ն որոշման, հիմք ընդունելով Վահրամ Ծատուրյանի հայտը (մուտք՝ 2022 թվականի օգոստոսի 22-ի N Ք-4138).

1. Վահրամ Ծատուրյանին տալ բնակելի տան և պարսպի կառուցման նախագծման թույլտվություն (նախագծման թույլտվությունը կցվում է):
2. Շինարարական աշխատանքները սկսելուց առաջ նախագծային փաստաթղթերը ներկայացնել համաձայնեցման և ստանալ շինարարության թույլտվություն:
3. Սույն որոշումն ուժի մեջ է մտնում Վահրամ Ծատուրյանին որոշման ընդունման մասին իրազեկելու օրվան հաջորդող օրվանից:

ՀԱՄԱՅՆՔԻ ՂԵԿԱՎԱՐ Է. ԲԱԲԱՅԱՆ

2022թ. օգոստոսի 29
ք. Աբովյան

ՀԱՅԱՍՏԱՆԻ ՀԱՆՐԱՊԵՏՈՒԹՅՈՒՆ
ԿՈՏԱՅՔԻ ՄԱՐԶ ԱԲՈՎՅԱՆ ՀԱՄԱՅՆՔ
ՆԱԽԱԳԾՄԱՆ ԹՈՒՅԼՏՎՈՒԹՅՈՒՆ
(ՃԱՐՏԱՐԱՊԵՏԱՀԱՏԱԿԱԳԾԱՅԻՆ ԱՌԱՋԱԴՐԱՆՔ)

N 459 « 29 » օգոստոսի 2022թ.

Օբյեկտ *Բնակելի տան և պարսպի կառուցում*

(օբյեկտի անվանումը, կառուցում, վերակառուցում, վերանորոգում, ուժեղացում, վերականգնում, գործառնական նշանակության փոփոխություն)

«Աշխատանքային նախագիծ» (միջին ռիսկայնության, II կատեգորիա) **նախագծային փաստաթղթերի մշակման համար**

(հակիրճ բնորոշումը, հզորությունը, ռիսկայնության աստիճանը (կատեգորիան), նախագծման փուլերը և այլն)

Գտնվելու վայրը *22, Կոտայքի մարզ, համայնք Աբովյան, ք. Աբովյան 6-րդ միկրոշրջան 2-րդ թաղամաս 15 հողամաս , ծածկագիր՝ 07-002-0039-0321*

(մարզի, համայնքի, փողոցի անվանումները շենքի համարը, հողամասի ծածկագիրը)

Կառուցապատող *Վահրամ Ծատուրյան (22 Կոտայքի մարզ, համայնք Աբովյան, ք. Աբովյան Հանրապետության 1/3շ. 11բն., հեռ. +37494333033)*

(կազմակերպության անվանումը, գտնվելու վայրը, ֆիզիկական անձի անունը, ազգանունը, բնակության վայրը, հեռախոսահամարը, էլեկտրոնային հասցեն)

Առաջադրանքի տրամադրման հիմքը *Կառուցապատողի հայտը, անշարժ գույքի իրավունքի պետական գրանցման N 05082022-07-0104 վկայական՝ տրված 05.08.2022թ., էսքիզային նախագիծը*

(կառուցապատման նպատակով ՀՀ օրենսդրությամբ սահմանված կարգով հողամասի տրամադրման, անշարժ գույքի փոփոխման իրավունքը հաստատող անհրաժեշտ փաստաթղթեր)

Առաջադրանքի գործողության ժամկետը *Մեկ տարի*

(ՀՀ կառավարության 19 մարտի 2015 թվականի N 596-Ն որոշման N1 հավելվածի 31-րդ կետին համապատասխան)

ՆԱԽԱԳԾՎՈՂ ՀՈՂԱՄԱՍԻ ԲՆՈՒԹԱԳԻՐԸ

(աստղանիշով (*) նշված դրույթների գրաֆիկական արտացոլումը տրամադրվում է կից ներկայացվող ամփոփ սխեմայով՝ Մ 1:500)

1.Հողամասը գտնվում է *նպատակային նշանակություն՝ բնակավայրերի, գործառնական նշանակություն՝ բնակելի կառուցապատման*

(հողամասի դիրքը քաղաքաշինական միջավայրում, դրա նպատակային և գործառնական նշանակությունը)

2.(*) Հողամասի չափերը *0,052379 հա*

(հողամասի սահմանները՝ կոորդինատային նշահարմամբ, մակերեսը, (հա)

3. Հողամասի առկա վիճակը *Հողամասը ծանրաբեռնված չէ*

(ռելիեֆի բնութագիրը, շենքերի (այդ թվում՝ քանդման ենթակա) առկայությունը (օգտագործումը, նշանակությունը, հարկայնությունը, շինարարական նյութերը և այլն), կանաչապատումը, բարեկարգումը և այլ)

4.(*) Տրանսպորտային պայմանները *ներհամայնքային նշանակության ճանապարհ*

(ճանապարհների առկայությունը, երկաթուղային տրանսպորտի մատեցումները և այլն)

5.(*) Ինժեներական ցանցեր և սարքավորումներ (ջրամատակարարման, կոյուղու, գազամատակարարման, տաք ջրի մատակարարման, էլեկտրամատակարարման, էլեկտրոնային հաղորդակցության համակարգեր) *Նախագծվող և կից տարածքներով անցնող ինժեներական գծեր և հաղորդակցուղիներ:*

(նախագծվող հողամասով կամ կից տարածքով անցնող ինժեներական ենթակառուցվածքները, այդ թվում՝ ստորգետնյա)

6.(*) Կից հողամասեր *Հարևանությամբ գտնվող բնակելի տներ, հողամասեր և տարածքներ*

(կից հողօգտագործումների անվանումը և դրանց սահմանները՝ համաձայն ներկայացված սխեմայի)

7.Քնության հատուկ պահպանվող և (կամ) պատմամշակութային հուշարձանների տարածքներ (պահպանական գոտիներ) *Առկա չեն*

(հուշարձանի անվանումը, կարգավիճակը և այլն)

8.(*) Հատակագծային սահմանափակումներ *Հաշվի առնել կից տարածքներում առկա և նախատեսվող կառուցապատումը*

(անդրանցում գտնվող արտադրական, պաշտպանվող օբյեկտների, ինժեներատրանսպորտային ենթակառուցվածքների և այլ օբյեկտների նկատմամբ սահմանափակումները, այդ թվում՝ սերվիտուտները)

ՆԱԽԱԳԾԱՅԻՆ ՊԱՀԱՆՋՆԵՐԸ

(աստղանիշով (*) նշված դրույթների գրաֆիկական արտացոլումը տրամադրվում է կից ներկայացվող ամփոփ սխեմայով՝ Մ 1:500)

9.Ճարտարապետահատակագծային պահանջներ *մշակել նախագիծ՝ համայնք Աբովյան, ք. Աբովյան 6-րդ միկրոշրջան 2-րդ թաղամաս 15 հասցեում գտնվող հողամասում՝ բնակելի տան և պարսպի կառուցում՝ անշարժ գույքի սեփականության իրավունքի վկայականով տրված հողամասի սահմաններում:*

(նկնելով Հայաստանի Հանրապետության օրենսդրության և նորմատիվատեխնիկական փաստաթղթերի պահանջներից, առկա քաղաքաշինական ծրագրային փաստաթղթերի դրույթներից կամ դրանց բացակայության դեպքում՝ կազմավորված (կազմավորվող) քաղաքաշինական միջավայրի պայմաններից, առաջարկություններ ճակատների ձևավորման, տանիքների, արտաքին դռների, պատուհանների համամասնությունների և գունային լուծումների վերաբերյալ)

9.1. (*) օբյեկտի հեռավորությունը կարմիր գծից (մետր)	*ըստ նորմերի*
9.2. (*) հեռավորությունը հարևան հողակտորներից (օբյեկտներից) (մետր)	*ըստ նորմերի*
9.3. թույլատրելի բարձրությունը (մետր)	*մինչև 7,0 մ*

(սահմանային հարկայնության բարձրությունը գերազանցող շենքերի և շինությունների նախագծման դեպքում՝ ՀՇՆ II-6.02-2006 «Սեյսմակայուն շինարարություն. Նախագծման նորմեր» շինարարական նորմերով սահմանված պահանջների ապահովում (հատուկ հաշվարկային մեթոդներ, սեյսմակայունության բարձրացման միջոցառումներ և այլն))

9.4. կառուցապատման խտության գործակիցը (կառույցի (կառույցների) ընդհանուր մակերեսի հարաբերությունը հողամասի մակերեսին)	*ըստ նորմերի*
9.5. կառուցապատման տոկոսը (կառուցապատվող (անշրջանցիկ) տարածքի հարաբերությունը հողամասի մակերեսին՝ տոկոսներով) (%)	*մինչև 40 %*
9.6. կանաչապատման տոկոսը (կանաչապատ տարածքի հարաբերությունը հողամասի մակերեսին՝ տոկոսներով) (%)	*60 % և ավելի*

9.7. այլ պահանջներ	• Հատակագծային լուծումները մշակել համաձայն պատվիրատուի առաջադրանքի՝ հաշվի առնելով նորմատիվային պահանջները
10. Հողամասում գտնվող շենքերի և շինությունների քանդման կամ տեղափոխման (ապամոնտաժման) պայմանները և աշխատանքների հերթականությունը	Առկա չէ
11. Ստորգետնյա, կիսանկուղի և առաջին հարկերի տարածքների օգտագործման պայմանները	Համաձայն նորմերի
12. (*) Ինժեներական ցանցեր և սարքավորումներ	Պահանջներ գոյություն ունեցող և նախագծվող ենթակառուցվածքների ու ցանցերի նկատմամբ
12.1. (*) ջրամատակարարում, կոյուղի, տաք ջրամատակարարում	Կցվում է (համաձայն մատակարարող կազմակերպության տեխնիկական պայմանների)
12.2. (*) էլեկտրամատակարարում	Կցվում է (համաձայն մատակարարող կազմակերպության տեխնիկական պայմանների)
12.3 . (*) գազամատակարարում	Կցվում է (համաձայն մատակարարող կազմակերպության տեխնիկական պայմանների)
12.4. (*) Էլեկտրոնային հաղորդակցության մալուխատար կոյուղու (ներառյալ դիտահորը) տեղադիրքը	Կցվում է (համաձայն ՀՀ կառավարության 19 մարտի 2015 թվականի N 596-Ն որոշման N 1 հավելվածի 57-րդ կետի 2-րդ ենթակետով սահմանված երկրաբանական տվյալների)
12.5. թույլ հոսանքներ	Առկա չեն
12.6. աղբահանություն	համայնքային
13. Տարածքի ինժեներական նախապատրաստում	Կազմակերպել տարածքի ջրահեռացում: (ռելիեֆի կազմակերպման, ջրահեռացման, ինժեներական պաշտպանության միջոցառումները)
14. Բարեկարգում	Ազատ տարածքը բարեկարգել և կանաչապատել (կանաչապատային պլանավորման վերաբերյալ պահանջները, կանաչապատում, ճարտարապետական փոքր ձևեր, ցանկապատում, գազոնի և այլն)
15. Շինարարական նյութեր	Երկաթբետոնե տարրեր, բարձ շար, ապակի, մետաղական տարրեր: (շինարարական նյութերի օգտագործման առաջարկությունները տանիքների, ճակատների լուծումների, արտաքին դռների, պատուհանների վերաբերյալ)
16. Պաշտպանական կառույցներ	Ըստ նախագծի (արտակարգ իրավիճակներում ծառայող օբյեկտների պաշտպանության միջոցառումներ)
17. Հակահրդեհային պահանջներ	Ապահովել հակահրդեհային նորմատիվ պահանջները (հակահրդեհային անվտանգության ապահովման միջոցառումները)
18. Հաշմանդամների և բնակչության սակավաշարժ խմբերի պաշտպանության միջոցառումներ	ապահովել հաշմանդամների և բնակչության սակավաշարժ խմբերի տեղաշարժը
19. Շրջակա միջավայրի պահպանում	ապահովել շրջակա միջավայրի պահպանման համապատասխան միջոցառումները (շրջակա միջավայրը վնասավոր ազդեցությունից բացառելու միջոցառումները)
20. Շինարարության կազմակերպում	Ըստ նորմերի (առաջարկություններ շինարարության հետ կապված անբարենպաստ ազդեցության բացառման, քաղաքային տնտեսության և տրանսպորտի անխափան աշխատանքի ապահովման վերաբերյալ)
21. Առաջադրանքի գործողության ժամկետը և նախագծի մշակման փուլերը	մեկ տարի, ճարտարապետական մաս, կոնստրուկտիվ մաս (Նշվում են առաջադրանքի գործողության ժամկետը և նախագծի մշակման փուլերը)

Լ Ր Ա Ց Ո Ւ Ց Ի Չ Պ Ա Տ Մ Ա Ն Ն Ե Ր Ը

22. Նախագծային փաստաթղթերի փորձաքննությանը ներկայացվող պահանջներ	համաձայն ՀՀ կառավարության 19.03.2015թ. «Հայաստանի Հանրապետությունում կառուցապատման նպատակով թույլտվությունների և այլ փաստաթղթերի տրամադրման կարգը հաստատելու և Հայաստանի Հանրապետության կառավարության մի շարք որոշումներ ուժը կորցրած ճանաչելու մասին» N 596-Ն որոշման (Հայաստանի Հանրապետության օրենսդրությամբ սահմանված փորձաքննության տեսակը կամ նախագծողի երաշխավորագիրը՝ հղում կատարելով համապատասխան իրավական ակտին)
23. Միջանկյալ համաձայնեցում	Համաձայնեցում Արովյան հասցեի ղեկավարի հետ (իրավաբաշ մարմնի կամ Հայաստանի Հանրապետության օրենսդրությամբ նախատեսված դեպքերում շահագրգիռ մարմինների հետ էսքիզային նախագծի նախնական համաձայնեցում, նշվում է նաև առաջադրանքի փոփոխման հնարավորությունը՝ ՀՀ կառավարության 19 մարտի 2015 թվականի N 596-Ն որոշման N 1 հավելվածի 87-րդ կետով նախատեսված դեպքում)
24. Հասարակական քննարկումներ	Նորմերի համաձայն (Հայաստանի Հանրապետության օրենսդրությամբ սահմանված դեպքերում և կարգով)
25. Համաձայնեցումներ	• Համաձայնեցում Արովյան հասցեի ղեկավարի հետ: • Մինչև նախագծային աշխատանքները սկսելը համաձայնություն ձեռք բերել տվյալ ինժեներական ենթակառուցվածքների սեփականատերերի (օգտագործողների) հետ • Համաձայնեցում հարևան հողամասի սեփականատեր(երի) (օգտագործող(ների)) հետ (Նշվում են տվյալ օբյեկտի համաձայնեցման՝ օրենքով սահմանված պահանջները՝ հուշարձանների ու բնության պահպանության և այլ լիազորված մարմինների հետ, ինչպես նաև ՀՀ կառավարության 19 մարտի 2015 թվականի N 596-Ն որոշման N 1 հավելվածի 56-րդ կետով սահմանված դեպքերում՝ ինժեներական ենթակառուցվածքի սեփականատիրոջ (օգտագործողի) հետ)
26. Փոստային բաժանորդային պահարանների տեղադրում	չի պահանջվում
27. Այլ պայմաններ	• Նախագծի կազմը և բովանդակությունը համապատասխանեցնել ՀՀ կառավարության աբեղեթ քաղաքաշինության պետական կոմիտեի նախագահի 11.09.2017թ. «Բնակելի, հասարակական, արտադրական շենքերի և շինությունների նախագծային փաստաթղթերի կազմը և բովանդակությունը սահմանող կանոնները և ՀՀ քաղաքաշինության նախարարի 29.11.2006թ. հ.273-Ն հրամանն ուժը կորցրած ճանաչելու մասին» հ.128-Ն հրամանով հաստատված դրույթներին: • Շինությունը նախագծել ՀՀ քաղաքաշինության նախարարի 14.10.2014թ ՀՀՇՆ 30-01-2014 «Քաղաքաշինություն. քաղաքային և գյուղական բնակավայրերի հատակագծում և կառուցապատում» շինարարական նորմերը հաստատելու և Հայաստանի Հանրապետության քաղաքաշինության նախարարի 2001 թվականի հոկտեմբերի 1-ի n 82 հրամանում փոփոխություն կատարելու մասին» N 263-Ն հրամանով հաստատված դրույթներին համապատասխան: • Նախագիծը ներկայացնել համաձայնեցման էջնամ օրինակից:

ՀԱՅԱՍՏԱՆԻ ՀԱՆՐԱՊԵՏՈՒԹՅԱՆ
ԱԲՈՎՅԱՆ ՀԱՄԱՅՆՔԻ ՂԵԿԱՎԱՐ

ԷԴՈՒԱՐԴ ԲԱԲԱՅԱՆ

Կ.Տ.

ՀԱՅԱՍՏԱՆԻ ՀԱՆՐԱՊԵՏՈՒԹՅԱՆ
ԿՈՏԱՅՔԻ ՄԱՐԶԻ ԱԲՈՎՅԱՆ ՀԱՄԱՅՆՔԻ ՂԵԿԱՎԱՐ

Ո Ր Ո Շ Ո Ւ Մ

29 օգոստոսի 2022 թվականի N 2580

ՊԱՐԳԵՎ ԿԱՐԱՊԵՏՅԱՆԻՆ ՆԱԽԱԳԾՄԱՆ ԹՈՒՅԼՏՎՈՒԹՅՈՒՆ ՏԱԼՈՒ ՄԱՍԻՆ

Համաձայն «Տեղական ինքնակառավարման մասին» օրենքի 42-րդ հոդվածի 1-ին մասի 4-րդ կետի, Հայաստանի Հանրապետության կառավարության 2015 թվականի մարտի 19-ի N 596-Ն որոշման, հիմք ընդունելով Պարգև Կարապետյանի հայտը (մուտք՝ 2022 թվականի օգոստոսի 22-ի N Ք-4125).

1. Պարգև Կարապետյանին տալ բնակելի տան և պարսպի կառուցման նախագծման թույլտվություն (նախագծման թույլտվությունը կցվում է):
2. Շինարարական աշխատանքները սկսելուց առաջ նախագծային փաստաթղթերը ներկայացնել համաձայնեցման և ստանալ շինարարության թույլտվություն:
3. Սույն որոշումն ուժի մեջ է մտնում Պարգև Կարապետյանին որոշման ընդունման մասին իրազեկելու օրվան հաջորդող օրվանից:

ՀԱՄԱՅՆՔԻ ՂԵԿԱՎԱՐ **Է. ԲԱԲԱՅԱՆ**

2022թ. օգոստոսի 29
ք. Աբովյան

ՀԱՅԱՍՏԱՆԻ ՀԱՆՐԱՊԵՏՈՒԹՅՈՒՆ
ԿՈՏԱՅՔԻ ՄԱՐԶ ԱԲՈՎՅԱՆ ՀԱՄԱՅՆՔ
ՆԱԽԱԳԾՄԱՆ ԹՈՒՅԼՏՎՈՒԹՅՈՒՆ
(ՀԱՐՏԱՐԱՊԵՏԱՀԱՏԱԿԱԳԾԱՅԻՆ ԱՌԱՋԱԴՐԱՆՔ)

N 458 « 29 » օգոստոսի 2022թ.

Օբյեկտ *Բնակելի տան և պարսպի կառուցում*
(օբյեկտի անվանումը, կառուցում, վերակառուցում, վերանորոգում, ուժեղացում, վերականգնում, գործառնական նշանակության փոփոխություն)

«Աշխատանքային նախագիծ» (միջին ռիսկայնության, II կատեգորիա) **նախագծային փաստաթղթերի մշակման համար**
(հակիրճ բնորոշումը, հզորությունը, ռիսկայնության աստիճանը (կատեգորիան), նախագծման փուլերը և այլն)

Գտնվելու վայրը *ՀՀ, Կոտայքի մարզ, համայնք Աբովյան, գ. Մայակովսկի 1-ին փողոց 15/3 , ծածկագիր՝07-043-0019-0063*
(մարզի, համայնքի, փողոցի անվանումները շենքի համարը, հողամասի ծածկագիրը)

Կառուցապատող *Պարգև Կարապետյան (ՀՀ, Կոտայքի մարզ, համայնք Աբովյան, գ. Մայակովսկի 1-ին փողոց 13, հեռ. +37494988908)*
(կազմակերպության անվանումը, գտնվելու վայրը, ֆիզիկական անձի անունը, ազգանունը, բնակության վայրը, հեռախոսահամարը, էլեկտրոնային հասցեն)

Առաջադրանքի տրամադրման հիմքը *Կառուցապատողի հայտը, անշարժ գույքի իրավունքի պետական գրանցման N 20102021-07-0033 վկայական՝ տրված 20.10.2021թ., էսքիզային նախագիծը*
(կառուցապատման նպատակով ՀՀ օրենսդրությամբ սահմանված կարգով հողամասի տրամադրման, անշարժ գույքի փոփոխման իրավունքը հաստատող անհրաժեշտ փաստաթղթեր)

Առաջադրանքի գործողության ժամկետը *Մեկ տարի*
(ՀՀ կառավարության 19 մարտի 2015 թվականի N 596-Ն որոշման N1 հավելվածի 31-րդ կետին համապատասխան)

ՆԱԽԱԳԾՎՈՂ ՀՈՂԱՄԱՍԻ ԲՆՈՒԹԱԳԻՐԸ

(աստղանիշով (*) նշված դրույթների գրաֆիկական արտացոլումը տրամադրվում է կից ներկայացվող ամփոփ սխեմայով՝ Մ 1:500)

1.Հողամասը գտնվում է *նպատակային նշանակությունը՝բնակավայրերի, գործառնական նշանակությունը՝բնակելի կառուցապատման*
(հողամասի դիրքը քաղաքաշինական միջավայրում, դրա նպատակային և գործառնական նշանակությունը)

2.(*) Հողամասի չափերը *0,04513 հա*
(հողամասի սահմանները՝ կոորդինատային նշահարմամբ, մակերեսը, (հա))

3. Հողամասի առկա վիճակը *Հողամասը ծանրաբեռնված չէ*
(տվյալներ բնութագիրը, շենքերի (այդ թվում՝ քանդման ենթակա) առկայությունը (օգտագործումը, նշանակությունը, հարկայնությունը, շինարարական նյութերը և այլն), կանաչապատումը, բարեկարգումը և այլ)

4.(*) Տրանսպորտային պայմանները *ներհամայնքային նշանակության ճանապարհ*
(ճանապարհների առկայությունը, երկաթուղային տրանսպորտի մուտքերը և այլն)

5.(*) Ինժեներական ցանցեր և սարքավորումներ (ջրամատակարարման, կոյուղու, գազամատակարարման, տաք ջրի մատակարարման, էլեկտրամատակարարման, էլեկտրոնային հաղորդակցության համակարգեր) *Նախագծվող և կից տարածքներով անցնող ինժեներական գծեր և հաղորդակցուղիներ:*
(նախագծվող հողամասում կամ կից տարածքով անցնող ինժեներական ենթակառուցվածքները, այդ թվում՝ ստորգետնյա)

6.(*) Կից հողամասեր *Հարևանությամբ գտնվող բնակելի տներ, հողամասեր և տարածքներ*
(կից հողօգտագործումների անվանումը և դրանց սահմանները՝ համաձայն ներկայացված սխեմայի)

7.Բնության հատուկ պահպանվող և (կամ) պատմամշակութային հուշարձանների տարածքներ (պահպանական գոտիներ) *Առկա չեն*
(հուշարձանի անվանումը, կարգավիճակը և այլն)

8.(*) Հատակագծային սահմանափակումներ *Հաշվի առնել կից տարածքներում առկա և նախատեսվող կառուցապատումը*
(տեղանքում գործող ազատաղրական, պաշտպանվող օբյեկտների, ինժեներատրանսպորտային ենթակառուցվածքների և այլ օբյեկտների ենթատվածք սահմանափակումները, այդ թվում՝ սերվիտուտները)

ՆԱԽԱԳԾԱՅԻՆ ՊԱՀԱՆՋՆԵՐԸ

(աստղանիշով (*) նշված դրույթների գրաֆիկական արտացոլումը տրամադրվում է կից ներկայացվող ամփոփ սխեմայով՝ Մ 1:500)

9.Ճարտարապետահատակագծային պահանջներ *մշակել նախագիծ՝ համայնք Աբովյան, գ. Մայակովսկի 1-ին փողոց 15/3 հասցեում գտնվող հողամասում՝ բնակելի տան և պարսպի կառուցում՝ անշարժ գույքի սեփականության իրավունքի վկայականով տրված հողամասի սահմաններում:*
(Եղնելով Հայաստանի Հանրապետության օրենսդրության և նորմատիվատեխնիկական փաստաթղթերի պահանջներից, առկա քաղաքաշինական ծրագրային փաստաթղթերի դրույթներից կամ դրանց բացակայության դեպքում՝ կազմավորված (կազմավորվող) քաղաքաշինական միջավայրի պայմաններից, առաջարկություններ ճանապարհների ձևավորման, տանիքների, արտաքին դռների, պատուհանների համամասնությունների և գունային լուծումների վերաբերյալ)

9.1. (*) օբյեկտի հեռավորությունը կարմիր գծից (մետր) *ըստ նորմերի*

9.2. (*) հեռավորությունը հարևան հողակտորներից (օբյեկտներից) (մետր) *ըստ նորմերի*

9.3. թույլատրելի բարձրությունը (մետր) *մինչև 6,0 մ*
(սահմանային հարկայնության բարձրությունը գերազանցող շենքերի և շինությունների նախագծման դեպքում՝ ՀՀՇՆ II-6.02-2006 «Մեյմակայուն շինարարություն.Նախագծման նորմեր» շինարարական նորմերով սահմանված պահանջների ապահովում (հատուկ հաշվարկային մեթոդներ, սեյսմակայունության բարձրացման միջոցառումներ և այլն))

9.4. կառուցապատման խտության գործակիցը (կառույցի (կառույցների) ընդհանուր մակերեսի հարաբերությունը հողամասի մակերեսին) *ըստ նորմերի*

9.5. կառուցապատման տոկոսը (կառուցապատվող (անջրանցիկ) տարածքի հարաբերությունը հողամասի մակերեսին՝ տոկոսներով) (%) *մինչև 40 %*

9.6. կանաչապատման տոկոսը (կանաչապատ տարածքի հարաբերությունը հողամասի մակերեսին՝ տոկոսներով) (%) *60 % և ավելի*

9.7. այլ պահանջներ

- *Հատակագծային լուծումները մշակել համաձայն պատվիրատուի առաջադրանքի՝ հաշվի առնելով նորմատիվային պահանջները*

10. Հողամասում գտնվող շենքերի և շինությունների քանդման կամ տեղափոխման (ապամոնտաժման) պայմանները և աշխատանքների հերթականությունը	Առկա չէ
11. Ստորգետնյա, կիսանկուղի և առաջին հարկերի տարածքների օգտագործման պայմանները	Համաձայն նորմերի
12. (*) Ինժեներական ցանցեր և սարքավորումներ	Պահանջներ գոյություն ունեցող և նախագծվող ենթակառուցվածքների ու ցանցերի նկատմամբ
12.1. (*) ջրամատակարարում, կոյուղի, տաք ջրամատակարարում	Կցվում է (համաձայն մատակարարող կազմակերպության տեխնիկական պայմանների)
12.2. (*) էլեկտրամատակարարում	Կցվում է (համաձայն մատակարարող կազմակերպության տեխնիկական պայմանների)
12.3 . (*) գազամատակարարում	Կցվում է (համաձայն մատակարարող կազմակերպության տեխնիկական պայմանների)
12.4. (*) էլեկտրոնային հաղորդակցության մալուխատար կոյուղու (ներառյալ դիտահորը) տեղադիրքը	Կցվում է (համաձայն ՀՀ կառավարության 19 մարտի 2015 թվականի N 596-Ն որոշման N 1 հավելվածի 57-րդ կետի 2-րդ ենթակետով սահմանված էլեկտրային տվյալների)
12.5. թույլ հոսանքներ	Առկա չեն
12.6. աղբահանություն	համայնքային
13. Տարածքի ինժեներական նախապատրաստում	Կազմակերպել տարածքի ջրահեռացում: (ռելիեֆի կազմակերպման, ջրահեռացման, ինժեներական պաշտպանության միջոցառումները)
14. Բարեկարգում	Ազատ տարածքը բարեկարգել և կանաչապատել (կանաչապատային պլանավորման վերաբերյալ պահանջները, կանաչապատում, ճարտարապետական փոքր ձևեր, ցանկապատում, գոմաղբ և այլն)
15. Շինարարական նյութեր	Երկաթբետոնե տարրեր, քարե շար, ապակի, մետաղական տարրեր: (շինարարական նյութերի օգտագործման առաջարկությունները տանիքների, ճակատների լուծումների, արտաքին դռների, պատուհանների վերաբերյալ)
16. Պաշտպանական կառույցներ	Ըստ նախագծի (արտակարգ իրավիճակներում մարդկանց օբյեկտների պաշտպանության միջոցառումները)
17. Հակահրդեհային պահանջներ	Ապահովել հակահրդեհային նորմատիվ պահանջները (հակահրդեհային անվտանգության ապահովման միջոցառումները)
18. Հաշմանդամների և բնակչության սակավաշարժ խմբերի պաշտպանության միջոցառումներ	ապահովել հաշմանդամների և բնակչության սակավաշարժ խմբերի տեղաշարժը
19. Շրջակա միջավայրի պահպանում	ապահովել շրջակա միջավայրի պահպանման համապատասխան միջոցառումները (շրջակա միջավայրը վտանգավոր ազդեցությունից բացառելու միջոցառումները)
20. Շինարարության կազմակերպում	Ըստ նորմերի (առաջարկություններ շինարարության հետ կապված անբարենպաստ ազդեցության բացառման, քաղաքային տնտեսության և տրանսպորտի անխափան աշխատանքի ապահովման վերաբերյալ)
21. Առաջադրանքի գործողության ժամկետը և նախագծի մշակման փուլերը	մեկ տարի, ճարտարապետական մաս, կոնստրուկտիվ մաս (Նշվում են առաջադրանքի գործողության ժամկետը և նախագծի մշակման փուլերը)

ԼՐԱՑՈՒՑԻՉ ՊԱՅՄԱՆՆԵՐԸ

22. Նախագծային փաստաթղթերի փորձաքննությանը ներկայացվող պահանջներ	համաձայն ՀՀ կառավարության 19.03.2015թ. «Հայաստանի Հանրապետությունում կառուցապատման նպատակով թույլտվությունների և այլ փաստաթղթերի տրամադրման կարգը հաստատելու և Հայաստանի Հանրապետության կառավարության մի շարք որոշումներ ուժը կորցրած ճանաչելու մասին» N 596-Ն որոշման (Հայաստանի Հանրապետության օրենսդրությամբ սահմանված փորձաքննության տեսակը կամ նախագծողի նրուշխավորագիրը՝ հղում կատարելով համապատասխան իրավական ակտին)
23. Միջանկյալ համաձայնեցում	Համաձայնեցում Արովյան համայնքի ղեկավարի հետ (իրավասու մարմնի կամ Հայաստանի Հանրապետության օրենսդրությամբ նախատեսված դեպքերում շահագրգիռ մարմինների հետ էքսիզային նախագծի նախնական համաձայնեցում, նշվում է նաև առաջադրանքի փոփոխման հնարավորությունը՝ ՀՀ կառավարության 19 մարտի 2015 թվականի N 596-Ն որոշման N 1 հավելվածի 87-րդ կետով նախատեսված դեպքում)
24. Հասարակական քննարկումներ	Նորմերի համաձայն (Հայաստանի Հանրապետության օրենսդրությամբ սահմանված դեպքերում և կարգով)
25. Համաձայնեցումներ	• Համաձայնեցում Արովյան համայնքի ղեկավարի հետ: • Մինչև նախագծային աշխատանքները սկսելը համաձայնություն ձեռք բերել տվյալ ինժեներական ենթակառուցվածքների սեփականատերերի (օգտագործողների) հետ • Համաձայնեցում հարևան հողամասի սեփականատեր(երի) (օգտագործող(ների)) հետ (Նշվում են տվյալ օբյեկտի համաձայնեցման՝ օրենքով սահմանված պահանջները՝ հուշարձանների ու բնության պահպանության և այլ լիազորված մարմինների հետ, ինչպես նաև ՀՀ կառավարության 19 մարտի 2015 թվականի N 596-Ն որոշման N 1 հավելվածի 56-րդ կետով սահմանված դեպքերում՝ ինժեներական ենթակառուցվածքի սեփականատիրոջ (օգտագործողի) հետ)
26. Փոստային բաժանորդային պահարանների տեղադրում	չի պահանջվում
27. Այլ պայմաններ	• Նախագծի կազմը և բովանդակությունը համապատասխանեցնել ՀՀ կառավարությանն առընթեր քաղաքաշինության պետական կոմիտեի նախագահի 11.09.2017թ. «Բնակելի, հասարակական, արտադրական շենքերի և շինությունների նախագծային փաստաթղթերի կազմը և բովանդակությունը սահմանող կանոնները և ՀՀ քաղաքաշինության նախարարի 29.11.2006թ. N.273-Ն հրամանն ուժը կորցրած ճանաչելու մասին» N.128-Ն հրամանով հաստատված դրույթներին: • Շինությունը նախագծել ՀՀ քաղաքաշինության նախարարի 14.10.2014թ ՀՀՇՆ 30-01-2014 «Քաղաքաշինություն. քաղաքային և գյուղական բնակավայրերի հատակագծում և կառուցապատում» շինարարական նորմերը հաստատելու և Հայաստանի Հանրապետության քաղաքաշինության նախարարի 2001 թվականի հոկտեմբերի 1-ի n 82 հրամանում փոփոխություն կատարելու մասին» N 263-Ն հրամանով հաստատված դրույթներին համապատասխան: • Նախագիծը ներկայացնել համաձայնեցման երկու օրինակից:

ՀԱՅԱՍՏԱՆԻ ՀԱՆՐԱՊԵՏՈՒԹՅԱՆ
ԱԲՈՎՅԱՆ ՀԱՄԱՅՆՔԻ ՂԵԿԱՎԱՐ

ԷԴՈՒԱՐԴ ԲԱԲԱՅԱՆ

Կ.Տ.

ՀԱՅԱՍՏԱՆԻ ՀԱՆՐԱՊԵՏՈՒԹՅԱՆ
ԿՈՏԱՅՔԻ ՄԱՐԶԻ ԱԲՈՎՅԱՆ ՀԱՄԱՅՆՔԻ ՂԵԿԱՎԱՐ

Ո Ր Ո Շ Ո Ւ Մ

29 օգոստոսի 2022 թվականի N 2579

ՀՈՎՀԱՆՆԵՍ ԳԱՍՊԱՐՅԱՆԻՆ ՆԱԽԱԳԾՄԱՆ ԹՈՒՅԼՏՎՈՒԹՅՈՒՆ ՏԱԼՈՒ ՄԱՍԻՆ

Համաձայն «Տեղական ինքնակառավարման մասին» օրենքի 42-րդ հոդվածի 1-ին մասի 4-րդ կետի, Հայաստանի Հանրապետության կառավարության 2015 թվականի մարտի 19-ի N 596-Ն որոշման, հիմք ընդունելով Հովհաննես Գասպարյանի հայտը (մուտք՝ 2022 թվականի օգոստոսի 18-ի N Ք-4088).

1. Հովհաննես Գասպարյանին տալ գոյություն ունեցող տան պատշգամբի վերահատակագծման, ավտոտնակի և պարսպի կառուցման նախագծման թույլտվություն (նախագծման թույլտվությունը կցվում է):
2. Շինարարական աշխատանքները սկսելուց առաջ նախագծային փաստաթղթերը ներկայացնել համաձայնեցման և ստանալ շինարարության թույլտվություն:
3. Սույն որոշումն ուժի մեջ է մտնում Հովհաննես Գասպարյանին որոշման ընդունման մասին իրազեկելու օրվան հաջորդող օրվանից:

ՀԱՄԱՅՆՔԻ ՂԵԿԱՎԱՐ **Է. ԲԱԲԱՅԱՆ**

2022թ. օգոստոսի 29
ք. Աբովյան

ՀԱՅԱՍՏԱՆԻ ՀԱՆՐԱՊԵՏՈՒԹՅՈՒՆ
ԿՈՏԱՅՔԻ ՄԱՐԶ ԱԲՈՎՅԱՆ ՀԱՄԱՅՆՔ
ՆԱԽԱԳԾՄԱՆ ԹՈՒՅԼՏՎՈՒԹՅՈՒՆ
(ՀԱՐՏԱՐԱՊԵՏԱՀԱՏԱԿԱԳԾԱՅԻՆ ԱՌԱՋԱԴՐԱՆՔ)

N 457 « 29 » օգոստոսի 2022թ.

Օբյեկտ *Գոյություն ունեցող տան պատշգամբի վերահատակագծում, ավտոտնակի և պարսպի կառուցում*
(օբյեկտի անվանումը, կառուցում, վերակառուցում, վերանորոգում, ուժեղացում, վերականգնում, գործառնական նշանակության փոփոխություն)

«Աշխատանքային նախագիծ» (Միջին ռիսկայնության, II կատեգորիա) **նախագծային փաստաթղթերի մշակման համար**
(հակիրճ բնորոշումը, հզորությունը, ռիսկայնության աստիճանը (կատեգորիան), նախագծման փուլերը և այլն)

Գտնվելու վայրը *ՀՀ, Կոտայքի մարզ, համայնք Աբովյան, գ. Առինջ Պ. Սևակի թաղամաս 18-րդ փողոց 10 բնակելի տուն , ծածկագիր՝07-011-0394-0140*
(մարզի, համայնքի, փողոցի անվանումները շենքի համարը, հողամասի ծածկագիրը)

Կառուցապատող *Հովհաննես Գասպարյան (ՀՀ, ք.Երևան Կուրղինյան նրբ. 13շ. 45բն., հեռ. +37443911021)*
(կազմակերպության անվանումը, գտնվելու վայրը, ֆիզիկական անձի անունը, ազգանունը, բնակության վայրը, հեռախոսահամարը, էլեկտրոնային հասցեն)

Առաջադրանքի տրամադրման հիմքը *Կառուցապատողի հայտը, անշարժ գույքի իրավունքի պետական գրանցման N 29042022-07-0164 վկայական՝ տրված 29.04.2022թ., էսքիզային նախագիծը*
(կառուցապատման նպատակով ՀՀ օրենսդրությամբ սահմանված կարգով հողամասի տրամադրման, անշարժ գույքի փոփոխման իրավունքը հաստատող անհրաժեշտ փաստաթղթեր)

Առաջադրանքի գործողության ժամկետը *Մեկ տարի*
(ՀՀ կառավարության 19 մարտի 2015 թվականի N 596-Ն որոշման N1 հավելվածի 31-րդ կետին համապատասխան)

ՆԱԽԱԳԾՎՈՂ ՀՈՂԱՄԱՍԻ ԲՆՈՒԹԱԳԻՐԸ
(աստղանիշով (*) նշված դրույթների գրաֆիկական արտացոլումը տրամադրվում է կից ներկայացվող ամփոփ սխեմայով՝ Մ 1:500)

1.Հողամասը գտնվում է *նպատակային նշանակությունը՝ բնակավայրերի, գործառնական նշանակությունը՝ բնակելի կառուցապատման*
(հողամասի դիրքը քաղաքաշինական միջավայրում, դրա նպատակային և գործառնական նշանակությունը)

2.(*) Հողամասի չափերը *0,07598 հա*
(հողամասի սահմանները՝ կոորդինատային նշահարմամբ, մակերեսը, (հա)

3. Հողամասի առկա վիճակը *Հողամասը ծանրաբեռնված է*
(սեփականի բնութագիրը, շենքերի (այդ թվում՝ քանդման ենթակա) առկայությունը (օգտագործումը, նշանակությունը, հարկայնությունը, շինարարական նյութերը և այլն), կանաչապատումը, բարեկարգումը և այլն)

4.(*) Տրանսպորտային պայմանները *ներհամայնքային նշանակության ճանապարհ*
(ճանապարհների առկայությունը, երկաթուղային տրանսպորտի մոտեցումները և այլն)

5.(*) Ինժեներական ցանցեր և սարքավորումներ (ջրամատակարարման, կոյուղու, գազամատակարարման, տաք ջրի մատակարարման, էլեկտրամատակարարման, էլեկտրոնային հաղորդակցության համակարգեր) *Նախագծվող և կից տարածքներով անցնող ինժեներական գծեր և հաղորդակցուղիներ:*
(նախագծվող հողամասում կամ կից տարածքով անցնող ինժեներական ենթակառուցվածքները, այդ թվում՝ ստորգետնյա)

6.(*) Կից հողամասեր *Հարևանությամբ գտնվող բնակելի տներ, հողամասեր և տարածքներ*
(կից հողօգտագործումների անվանումը և դրանց սահմանները՝ համաձայն ներկայացված սխեմայի)

7.Բնության հատուկ պահպանվող և (կամ) պատմամշակութային հուշարձանների տարածքներ (պահպանական գոտիներ) *Առկա չեն*
(հուշարձանի անվանումը, կարգավիճակը և այլն)

8.(*) Հատակագծային սահմանափակումներ *Հաշվի առնել կից տարածքներում առկա և նախատեսվող կառուցապատումը*
(տեղանքում գտնվող արտաոդրական, պաշտպանվող օբյեկտների, ինժեներատրանսպորտային ենթակառուցվածքների և այլ օբյեկտների նկատմամբ սահմանափակումները, այդ թվում՝ սերվիտուտները)

ՆԱԽԱԳԾԱՅԻՆ ՊԱՀԱՆՋՆԵՐԸ
(աստղանիշով (*) նշված դրույթների գրաֆիկական արտացոլումը տրամադրվում է կից ներկայացվող ամփոփ սխեմայով՝ Մ 1:500)

9.Ճարտարապետահատակագծային պահանջներ *մշակել նախագիծ՝ համայնք Աբովյան, գ. Առինջ Պ. Սևակի թաղամաս 18-րդ փողոց 10 հասցեում գտնվող հողամասում՝ Գոյություն ունեցող տան պատշգամբի վերահատակագծում, ավտոտնակի և պարսպի կառուցում՝ անշարժ գույքի սեփականության իրավունքի վկայականով տրված հողամասի սահմաններում:*
(հիմնվելով Հայաստանի Հանրապետության օրենսդրության և նորմատիվատեխնիկական փաստաթղթերի պահանջներից, առկա քաղաքաշինական հրաշրային փաստաթղթերի դրույթներից կամ դրանց բացակայության դեպքում՝ կազմավորված (կազմավորվող) քաղաքաշինական միջավայրի պայմաններից, առաջարկություններ ճակատների ձևավորման, տանիքների, արտաքին դռների, պատուհանների համամասնությունների և գունային լուծումների վերաբերյալ)

9.1. (*) օբյեկտի հեռավորությունը կարմիր գծից (մետր) *ըստ նորմերի*

9.2. (*) հեռավորությունը հարևան հողակտորներից (օբյեկտներից) (մետր) *ըստ նորմերի*

9.3. թույլատրելի բարձրությունը (մետր) *մինչև 3,0 մ*
(սահմանային հարկայնության բարձրությունը գերազանցող շենքերի և շինությունների նախագծման դեպքում՝ ՀՀՇՆ II-6.02-2006 «Մեյմանակալություն շինարարություն.Նախագծման նորմեր» շինարարական նորմերով սահմանված պահանջների ապահովում (հատուկ հաշվարկային մեթոդներ, սեյսմակայունության բարձրացման միջոցառումներ և այլն))

9.4. կառուցապատման խտության գործակիցը *ըստ նորմերի*
(կառույցի (կառույցների) ընդհանուր մակերեսի հարաբերությունը հողամասի մակերեսին)

9.5. կառուցապատման տոկոսը *մինչև 40 %*
(կառուցապատված (անշրջանցիկ) տարածքի հարաբերությունը հողամասի մակերեսին՝ տոկոսներով) (%)

9.6. կանաչապատման տոկոսը *60 % և ավելի*
(կանաչապատ տարածքի հարաբերությունը հողամասի մակերեսին՝ տոկոսներով) (%)

9.7. այլ պահանջներ	• Հատակագծային լուծումները մշակել համաձայն պատվիրատուի առաջադրանքի՝ հաշվի առնելով նորմատիվային պահանջները
10. Հողամասում գտնվող շենքերի և շինությունների քանդման կամ տեղափոխման (ապամոնտաժման) պայմանները և աշխատանքների հերթականությունը	Առկա չէ
11. Ստորգետնյա, կիսանկուղի և առաջին հարկերի տարածքների օգտագործման պայմանները	Համաձայն նորմերի
12. (*) Ինժեներական ցանցեր և սարքավորումներ	Պահանջներ գոյություն ունեցող և նախագծվող ենթակառուցվածքների ու ցանցերի նկատմամբ
12.1. (*) ջրամատակարարում, կոյուղի, տաք ջրամատակարարում	Կցվում է (համաձայն մատակարարող կազմակերպության տեխնիկական պայմանների)
12.2. (*) էլեկտրամատակարարում	Կցվում է (համաձայն մատակարարող կազմակերպության տեխնիկական պայմանների)
12.3 . (*) գազամատակարարում	Կցվում է (համաձայն մատակարարող կազմակերպության տեխնիկական պայմանների)
12.4. (*) էլեկտրոնային հաղորդակցության մալուխատար կոյուղու (ներառյալ դիտահորը) տեղադիրքը	Կցվում է (համաձայն ՀՀ կառավարության 19 մարտի 2015 թվականի N 596-Ն որոշման N 1 հավելվածի 57-րդ կետի 2-րդ ենթակետով սահմանված էլեկտրային տվյալների)
12.5. թույլ հոսանքներ	Առկա չեն
12.6. աղբահանություն	համայնքային
13. Տարածքի ինժեներական նախապատրաստում	Կազմակերպել տարածքի ջրահեռացում: (տեղին՝ կազմակերպման, ջրահեռացման, ինժեներական պաշտպանության միջոցառումները)
14. Բարեկարգում	Ազատ տարածքը բարեկարգել և կանաչապատել (բանդաֆասային պահանջների վերաբերյալ պահանջները, կանաչապատում, ճարտարապետական փոքր ձևեր, ցանկապատում, գոմեզոդ և այլն)
15. Շինարարական նյութեր	Երկաթբետոնե տարրեր, քարե շար, ապակի, մետաղական տարրեր: (շինարարական նյութերի օգտագործման առաջարկություններ տանիքների, ճակատների լուծումների, արտաքին դռների, պատուհանների վերաբերյալ)
16. Պաշտպանական կառույցներ	Ըստ նախագծի (աստիճանով իրավիճակներում մարդկանց օրինկտների պաշտպանության միջոցառումները)
17. Հակահրդեհային պահանջներ	Ապահովել հակահրդեհային նորմատիվ պահանջները (հակահրդեհային անվտանգության ապահովման միջոցառումները)
18. Հաշմանդամների և բնակչության սակավաշարժ խմբերի պաշտպանության միջոցառումներ	ապահովել հաշմանդամների և բնակչության սակավաշարժ խմբերի տեղաշարժը
19. Շրջակա միջավայրի պահպանում	ապահովել շրջակա միջավայրի պահպանման համապատասխան միջոցառումները (շրջակա միջավայրը վնասակար ազդեցություններից բացառելու միջոցառումները)
20. Շինարարության կազմակերպում	Ըստ նորմերի (առաջարկություններ շինարարության հետ կապված անբարենպաստ ազդեցության բացառման, քաղաքային տնտեսության և տրանսպորտի անխափան աշխատանքի ապահովման վերաբերյալ)
21. Առաջադրանքի գործողության ժամկետը և նախագծի մշակման փուլերը	մեկ տարի, ճարտարապետական մաս, կոնստրուկտիվ մաս (Նշվում են առաջադրանքի գործողության ժամկետը և նախագծի մշակման փուլերը)

Լ Ր Ա Ց Ո Ւ Ց Ի Չ Պ Ա Յ Մ Ա Ն Ն Ե Ր Ը

22. Նախագծային փաստաթղթերի փորձաքննությանը ներկայացվող պահանջներ	համաձայն ՀՀ կառավարության 19.03.2015թ. «Հայաստանի Հանրապետությունում կառուցապատման եզրագծով թույլտվությունների և այլ փաստաթղթերի տրամադրման կարգը հաստատելու և Հայաստանի Հանրապետության կառավարության մի շարք որոշումներ ուժը կորցրած ճանաչելու մասին» N 596-Ն որոշման (Հայաստանի Հանրապետության օրենսդրությամբ սահմանված փորձաքննության տեսակը կամ նախագծերի երաշխավորագիրը՝ եթե կատարելով համապատասխան իրավական ակտին)
23. Միջանկյալ համաձայնեցում	Համաձայնեցում Աբովյան համայնքի ղեկավարի հետ (իրավասու մարմնի կամ Հայաստանի Հանրապետության օրենսդրությամբ նախատեսված դեպքերում շահագրգիռ մարմինների հետ էսքիզային նախագծի նախնական համաձայնեցում, նշվում է նաև առաջադրանքի փոփոխման հնարավորությունը՝ ՀՀ կառավարության 19 մարտի 2015 թվականի N 596-Ն որոշման N 1 հավելվածի 87-րդ կետում նախատեսված դեպքում)
24. Հասարակական քննարկումներ	Նորմերի համաձայն (Հայաստանի Հանրապետության օրենսդրությամբ սահմանված դեպքերում և կարգով)
25. Համաձայնեցումներ	• Համաձայնեցում Աբովյան համայնքի ղեկավարի հետ: • Մինչև նախագծային աշխատանքները սկսելը համաձայնություն ձեռք բերել տվյալ ինժեներական ենթակառուցվածքների սեփականատերերի (օգտագործողների) հետ • Համաձայնեցում հարևան հողամասի սեփականատեր(երի) (օգտագործող(ների)) հետ (նշվում են տվյալ օբյեկտի համաձայնեցման՝ օրենքով սահմանված պահանջները՝ հուշարձանների ու բնության պահպանության և այլ լիազորված մարմինների հետ, ինչպես նաև ՀՀ կառավարության 19 մարտի 2015 թվականի N 596-Ն որոշման N 1 հավելվածի 56-րդ կետով սահմանված դեպքերում՝ ինժեներական ենթակառուցվածքի սեփականատիրոջ (օգտագործողի) հետ)
26. Փոստային բաժանորդային պահարանների տեղադրում	չի պահանջվում
27. Այլ պայմաններ	• Նախագծի կազմը և բովանդակությունը համապատասխանեցնել ՀՀ կառավարությանն առընթեր քաղաքաշինության պետական կոմիտեի նախագահի 11.09.2017թ. «Բնակելի, հասարակական, արտադրական շենքերի և շինությունների նախագծային փաստաթղթերի կազմը և բովանդակությունը սահմանող կանոնները և ՀՀ քաղաքաշինության նախարարի 29.11.2006թ. հ.273-Ն հրամանն ուժը կորցրած ճանաչելու մասին» հ.128-Ն հրամանով հաստատված դրույթներին: • Շինությունը նախագծել ՀՀ քաղաքաշինության նախարարի 14.10.2014թ ՀՀՇՆ 30-01-2014 «Քաղաքաշինություն. քաղաքային և գյուղական բնակավայրերի հատակագծում և կառուցապատում» շինարարական նորմերը հաստատելու և Հայաստանի Հանրապետության քաղաքաշինության նախարարի 2001 թվականի հոկտեմբերի 1-ի n 82 հրամանում փոփոխություն կատարելու մասին» N 263-Ն հրամանով հաստատված դրույթներին համապատասխան: • Նախագիծը ներկայացնել համաձայնեցման երկու օրինակից:

ՀԱՅԱՍՏԱՆԻ ՀԱՆՐԱՊԵՏՈՒԹՅԱՆ
ԱԲՈՎՅԱՆ ՀԱՄԱՅՆՔԻ ՂԵԿԱՎԱՐ

ԷԴՈՒԱՐԴ ԲԱԲԱՅԱՆ

Կ.Տ.

ՀԱՅԱՍՏԱՆԻ ՀԱՆՐԱՊԵՏՈՒԹՅԱՆ
ԿՈՏԱՅՔԻ ՄԱՐԶԻ ԱԲՈՎՅԱՆ ՀԱՄԱՅՆՔԻ ՂԵԿԱՎԱՐ

Ո Ր Ո Շ Ո Ւ Մ

29 օգոստոսի 2022 թվականի N 2578

ԱԲՈՎՅԱՆ ՔԱՂԱՔԻ ԵՐԵՎԱՆՅԱՆ ՓՈՂՈՑԻ ԹԻՎ 25/1 ՀԱՍՑԵՈՒՄ ԳՏՆՎՈՂ ՀՈՂԱՄԱՍՈՒՄ ԻՆՔՆԱԿԱՄ ԿԱՌՈՒՑՎԱԾ ԲՆԱԿԵԼԻ ՏՈՒՆՆ ՕՐԻՆԱԿԱՆԱՑՆԵԼՈՒ ՄԱՍԻՆ

Համաձայն «Տեղական ինքնակառավարման մասին» օրենքի 35-րդ հոդվածի 1-ին մասի 24-րդ կետի, «Անշարժ գույքի հարկով հարկման նպատակով անշարժ գույքի շուկայական արժեքին մոտարկված կադաստրային գնահատման կարգը սահմանելու մասին» օրենքի 4-րդ հոդվածի 2-րդ մասի, Հայաստանի Հանրապետության կառավարության 2006 թվականի մայիսի 18-ի N 912-Ն որոշմամբ հաստատված կարգի 8-րդ, 9-րդ, 11-րդ և 18-րդ կետերի, 2020 թվականի հունիսի 4-ի N 1023-Ն որոշման, հաշվի առնելով այն հանգամանքը, որ բնակելի տունը կառուցված չէ ինժեներատրանսպորտային օբյեկտների օտարման կամ անվտանգության գոտիներում, քաղաքաշինական նորմերի և կանոնների էական խախտումներով, դրա պահպանումը չի խախտում այլ անձանց իրավունքները և օրենքով պահպանվող շահերը, վտանգ չի սպառնում քաղաքացիների կյանքին ու առողջությանը, չի առաջացնում հարկադիր սերվիտուտ պահանջելու իրավունք և հիմք ընդունելով Սամվել Կոստանյանի դիմումը (մուտք՝ 2022 թվականի հուլիսի 18-ի N Ք-3416).

1. Սամվել Արտավազդի Կոստանյանին սեփականության իրավունքով պատկանող (հիմք՝ 2020 թվականի մայիսի 11-ի N 11052020-07-0090 վկայական) Աբովյան համայնքի Աբովյան քաղաքի Երևանյան փողոցի թիվ 25/1 հասցեում գտնվող 423.56 քառակուսի մետր մակերեսով բնակավայրերի նշանակության բնակելի կառուցապատման հողամասում ինքնակամ կառուցված 161.20 քառակուսի մետր մակերեսով բնակելի տունը համարել օրինական (Կադաստրի կոմիտեում հաշվառման ծածկագիր՝ 2022H3FLOI):

2. Սամվել Կոստանյանը պարտավոր է ինքնակամ կառուցված բնակելի տան օրինականացման համար սույն որոշման ընդունման օրվանից 60 (վաթսուն) օրվա ընթացքում 900105201397 հաշվեհամարին մուծել 516 810 (հինգ հարյուր տասնվեց հազար ութ հարյուր տասը) դրամ, հակառակ դեպքում սույն որոշումը կհամարվի ուժը կորցրած:

3. Սույն որոշումն ուժի մեջ է մտնում Սամվել Կոստանյանին որոշման ընդունման մասին իրազեկելու օրվան հաջորդող օրվանից:

ՀԱՄԱՅՆՔԻ ՂԵԿԱՎԱՐ Է. ԲԱԲԱՅԱՆ

2022թ. օգոստոսի 29
ք. Աբովյան

ՀՈՂԱՄԱՍԻ ՀԱՏԱԿԱԳԻԾ

Սեփականատեր
Սամվել Կոստանյան Արտավազդի

Կոտայք Աբովյան Երևանյան փողոց 25/1
Սարգ. համայնք,հասցե

Հողհատկացման հիմքը

Հաստատում եմ
Համայնքի ղեկավար
01.08.2022թ
անուն,ազգանուն,հայրանուն

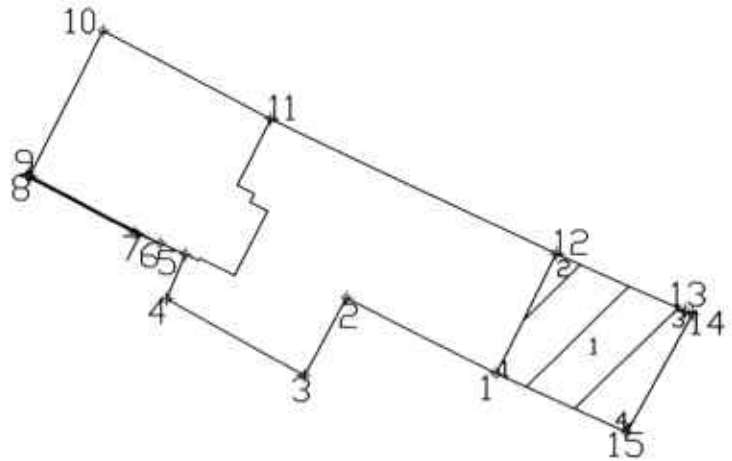

Մակերես հա	0.042356
Ծածկագիր	07-002-0135-0126
Նպատակային նշանակություն	Բնակավայրերի
Գործառնական նշանակություն	Բնակելի կառուցապատում

Լրացուցիչ նշումներ.

Հողամասի

Հողամասի նկարագրության կետերի համարը	Կոորդինատներ		Գծային չափերը (մ)

Մասշտաբ 1:500

Որակավորում ունեցող անձ	Իրեն Գրիգորյան
Որակավորման վկայականի համարը	200
Ստորագրություն	
Իրավաբանական անձի անվանումը	ՀԳԻԵՆՏ ԳԵՈԼԱՆԴ
ՀՎՀՀ	03023406
Ստորագրություն	

Ամիս ամսաթիվ	չափագրություն	02.03.2022թ
	հատակագծի կազմման	12.07.2022թ

Կ.Տ.

Հողամասի			
Հոլովածային (բեկումն) կետեր	Y	X	Գծային չափերը
1	8467450.806	4459421.302	10.58
2	8467441.35	4459426.047	5.67
3	8467438.728	4459421.017	10.04
4	8467429.917	4459425.841	3.1
5	8467431.079	4459428.721	1.74
6	8467429.473	4459429.394	1.7
7	8467427.906	4459430.052	7.59
8	8467421.149	4459433.513	0.13
9	8467421.206	4459433.628	10.27
10	8467425.774	4459442.826	11.97
11	8467436.428	4459437.37	19.93
12	8467454.538	4459429.052	9.02
13	8467462.82	4459425.474	0.52
14	8467463.293	4459425.268	8.64
15	8467459.239	4459417.634	9.2
1	8467450.806	4459421.302	

1.Բնակելի տուն			
Հոլովածային (բեկումն) կետեր	Y	X	Գծային չափերը
1	8467450.806	4459421.302	8.6
2	8467454.538	4459429.052	9.54
3	8467463.292	4459425.268	8.64
4	8467459.239	4459417.634	9.2
1	8467450.806	4459421.302	

Որակավորում ունեցող անձ		Էդիկ Պետրոսյան
Որակավորման վկայականի համարը		06-ՀՎ
Ստորագրություն		
Իրավաբանական անձի անվանումը		ՍՊԸ «ԳԵՈԼԵՊԱ»
ՀԿՀՀ		03023406
Ստորագրություն		
Նախագծի ամսաթիվ	յախագծություն	02.03.2022թ
	հաստատագծի կազմման	12.07.2022թ

ՇԻՆՈՒԹՅՈՒՆՆԵՐԻ ՀԱՏԱԿԱԳԻԾ

Կոտայք Աբովյան

Մարզ, համայնք,հասցե

Սեփականատեր	Սամվել Կոստանյան Արտավազի

1.Բնակելի տուն

1-ին հարկ

H=3.16
h=2.96
D= 0.4
d= 0.2

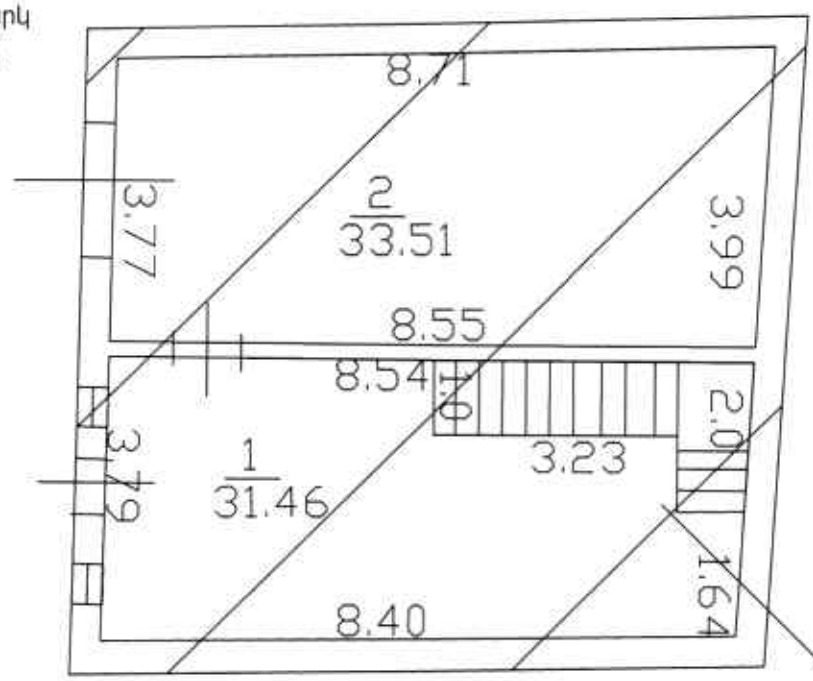

Sարտ.=80.60Քմ

2-րդ հարկ

h=2.96
D= 0.4
d= 0.2

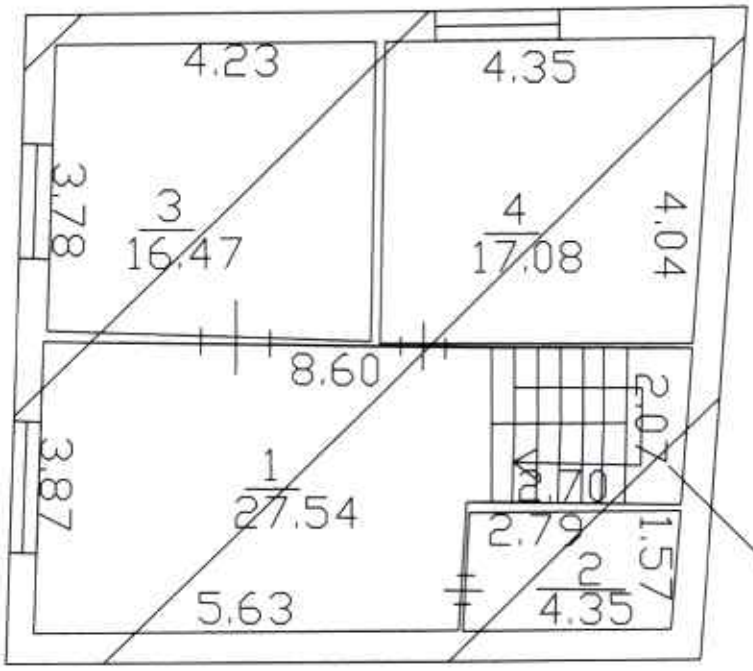

Sարտ.=80.6Քմ

Լրացուցիչ նշումներ.

Մասշտաբ 1:100	
Որակավորում ունեցող անձ	Էդիկ Պիրաբյան
Որակավորման վկայականի համարը	220
Ստորագրություն	
Իրավաբանական անձի անվանումը	«Գեոմարկ» ՍՊԸ
ՀՎՀՀ	03023006
Ստորագրություն	
Ամիս ամսաթիվ — Հաստատագրություն	02.03.2022թ
Ամիս ամսաթիվ — հատակագծի կազմման	12.07.2022թ

Կ.Տ.

Հավելված 1.5

ՇԻՆՈՒԹՅՈՒՆՆԵՐԻ ԲՆՈՒԹԱԳԻՐ

Մարզ Կոտայք, համայնք Աբովյան Աբովյան ք. Երևանյան փողոց 25/1 բնակելի տուն

Մարզ, համայնք, հասցե

Հ/Հ	Ցուցանիշի անվանումը	Ցուցանիշի գրառումը	Հարկ	Ընդհանուր մակերես	Մակերես (քմ)		Ընդհանուր գրառման (%)	Ընդհանուր գրառման	Ընդհանուր գրառման	Տանիքի նյութ (քմ)				Ավարտվածության աստիճան (քմ)				Շինությունների կառուցման նյութի կամ կառուցվածքի տեսակը										Միջհարկային ծածկի նյութ		Արտաքին հարդարումն ըստ կողմերի				
					Օգտակար	Հիշեցնող				Կղեմբեր	Մետաղական	Մետաղական	Ալյումինե հիդրոիզոլյացիա	տանիքի	50%-ից պակաս	50%-80%	վերջնական 80%	ընդհանրապես չունի	գրանցումներ չունի	սալաքար	փայտ	ասֆալտբետոնե	հատակ	գրանցումներ չունի	սալաքարե	գրանցումներ չունի	գրանցումներ չունի	գրանցումներ չունի	գրանցումներ չունի	հարդարումը	ջրամեկուսացումը	ջերմամեկուսացումը	սառեցումը	ընդհանուր ցանցը
1	2	3	4	5	6	7	8	9	10	11	12	13	14	15	16	17	18	19	20	21	22	23	24	25	26	27	28	29	30	31	32	33	34
1	Բնակելի	Բնակելի տուն	1	2		64.97	2.96	192.31	2021						V						V							V					4
1	Բնակելի	Բնակելի տուն	2	2		65.44	0.00	0.00	2021					V							V												4

Շինությունների ընդհանուր մակերեսը (քմ)	Այդ թվում	
	Օրինական կառուցված (քմ)	Ինքնակամ կառուցված (քմ)
35	36	37
130.41		130.41

«ԳԵՈԼԵՆԴ» ՍԱՀՄԱՆԱՓԱԿՎԱԾ ԱՊԱՀՈՎԱԳՐԱՅԻՆ ԸՆԿԵՐՈՒԹՅՈՒՆ
"ГЕОЛЕНД" ОГРАНИЧЕННОЙ ОТВЕТСТВЕННОСТЬЮ ОБЩЕСТВО
"GEOLAND" LIMITED LIABILITY COMPANY
03023406

ՀԱՅԱՍՏԱՆԻ ՀԱՆՐԱՊԵՏՈՒԹՅԱՆ
ԿՈՏԱՅՔԻ ՄԱՐԶԻ ԱԲՈՎՅԱՆ ՀԱՄԱՅՆՔԻ ՂԵԿԱՎԱՐ

Ո Ր Ո Շ Ո Ւ Մ

29 օգոստոսի 2022 թվականի N 2577

ԱԲՈՎՅԱՆ ՀԱՄԱՅՆՔԻ ԱՌԻՆՋ ԳՅՈՒՂԻ Պ. ՍԵՎԱԿ ԹԱՂԱՄԱՍԻ 8-ՐԴ ՓՈՂՈՑԻ ԹԻՎ 2/2 ՀԱՍՑԵՈՒՄ ԳՏՆՎՈՂ ՀՈՂԱՄԱՍՈՒՄ ԻՆՔՆԱԿԱՄ ԿԱՌՈՒՑՎԱԾ ՊԱՐԻՍՊՆ ՕՐԻՆԱԿԱՆԱՑՆԵԼՈՒ ՄԱՍԻՆ

Համաձայն «Տեղական ինքնակառավարման մասին» օրենքի 35-րդ հոդվածի 1-ին մասի 24-րդ կետի, «Անշարժ գույքի հարկով հարկման նպատակով անշարժ գույքի շուկայական արժեքին մոտարկված կադաստրային գնահատման կարգը սահմանելու մասին» օրենքի 4-րդ հոդվածի 2-րդ մասի, Հայաստանի Հանրապետության կառավարության 2006 թվականի մայիսի 18-ի N 912-Ն որոշմամբ հաստատված կարգի 8-րդ, 9-րդ, 10-րդ, 11-րդ և 18-րդ կետերի, 2020 թվականի հունիսի 4-ի N 1023-Ն որոշման, հաշվի առնելով այն հանգամանքը, որ պարիսպը կառուցված չէ ինժեներատրանսպորտային օբյեկտների օտարման կամ անվտանգության գոտիներում, քաղաքաշինական նորմերի և կանոնների էական խախտումներով, դրա պահպանումը չի խախտում այլ անձանց իրավունքները և օրենքով պահպանվող շահերը, վտանգ չի սպառնում քաղաքացիների կյանքին ու առողջությանը, չի առաջացնում հարկադիր սերվիտուտ պահանջելու իրավունք և հիմք ընդունելով Հայկ Մուրադյանի դիմումը (մուտք՝ 2022 թվականի օգոստոսի 12-ի N Ք-3977).

1. Հայկ Աբրահամի Մուրադյանին սեփականության իրավունքով պատկանող (հիմք՝ 2020 թվականի սեպտեմբերի 02-ի N 02092020-07-0045 վկայական) Աբովյան համայնքի Առինջ գյուղի Պ. Սևակ թաղամասի 8-րդ փողոցի թիվ 2/2 հասցեում գտնվող 330.0 քառակուսի մետր մակերեսով բնակավայրերի նշանակության բնակելի կառուցապատման հողամասում ինքնակամ կառուցված 3.10 քառակուսի մետր մակերեսով պարիսպը համարել օրինական (Կադաստրի կոմիտեում հաշվառման ծածկագիր՝ 2022CJXUE4):

2. Հայկ Մուրադյանը պարտավոր է ինքնակամ կառուցված պարսպի օրինականացման համար սույն որոշման ընդունման օրվանից 60 (վաթսուն) օրվա ընթացքում 900105201397 հաշվեհամարին մուծել 5 970 (հինգ հազար ինը հարյուր յոթանասուն) դրամ, հակառակ դեպքում սույն որոշումը կհամարվի ուժը կորցրած:

3. Սույն որոշումն ուժի մեջ է մտնում Հայկ Մուրադյանին որոշման ընդունման մասին իրազեկելու օրվան հաջորդող օրվանից:

ՀԱՄԱՅՆՔԻ ՂԵԿԱՎԱՐ Է. ԲԱԲԱՅԱՆ

2022թ. օգոստոսի 29
ք. Աբովյան

Սեփականատեր Հայկ Մուրադյան	# ՀՈՂԱՄԱՍԻ ՀԱՏԱԿԱԳԻԾ Մարզ Կոտայք համայնք Առինջ Պ. Սևակ թաղամաս 8-րդ փողոց 2/2 Մարզ, համայնք, հասցե Հողամասակազման հիմքը	Էջ 1 Հաստատում եմ 29.08.2022թ. Համայնքի ղեկավար Կ.Տ. անուն, ազգանուն, հայրանուն

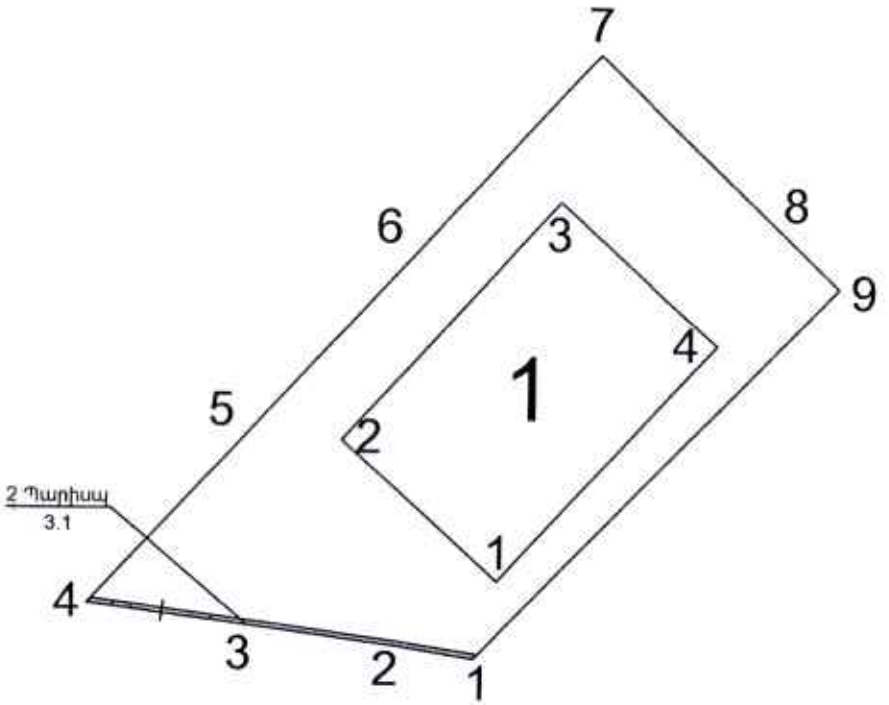

Մակերես հա	0.033 հա
Ծածկագիր	07-011-0076-0159
Նպատակային նշանակություն	Բնակավայրերի
Գործառնական նշանակություն	Բնակելի կառուցապատման

Լրացուցիչ նշումներ

Հողամասի		
Շրջադարձային (բեկման) կետեր	Կոորդինատներ	Գծային չափերը (մ)

Մասշտաբ 1:1000

Որակավորում ունեցող անձ	Արտակ Պարոնյան
Որակավորման վկայականի համարը	0377
Ստորագրություն	
Իրավաբանական անձի անվանումը	«Ստրատեգիկ կադաստրային կենտրոն» ՍՊԸ
ՀԾՀ	02655394006
Ստորագրություն	
ամիս ամսաթիվ չափագրության	22.10.2021
ամիս ամսաթիվ հատակագծի կազմման	23.03.2022

Կ.Տ.

Հողամասի			
Շրջադարձային (բեկման) կետեր	Կոորդինատներ		Գծային չափերը (մ)
	X	Y	
1	4454237.05	8464500.26	3.02
2	4454237.54	8464497.28	6.28
3	4454238.37	8464491.05	6.28
4	4454239.19	8464484.82	8.90
5	4454245.75	8464490.83	9.90
6	4454253.05	8464497.52	11.21
7	4454261.32	8464505.10	10.23
8	4454254.21	8464512.45	3.07
9	4454252.08	8464514.66	20.81
1	4454237.05	8464500.26	

1.Բնակելի տուն			
Շրջադարձային (բեկման) կետեր	Կոորդինատներ		Գծային չափերը (մ)
	X	Y	
1	4454240.17	8464501.16	8.46
2	4454245.85	8464494.89	12.92
3	4454255.43	8464503.58	8.46
4	4454249.74	8464509.84	12.92
1	4454240.17	8464501.16	

2.Պարիսպ			
Շրջադարձային (բեկման) կետեր	Կոորդինատներ		Գծային չափերը (մ)
	X	Y	
1	4454237.05	8464500.26	3.02
2	4454237.54	8464497.28	6.28
3	4454238.37	8464491.05	6.28
4	4454239.19	8464484.82	0.24
5	4454239.37	8464484.99	6.14
6	4454238.56	8464491.08	6.29
7	4454237.74	8464497.31	3.16
8	4454237.23	8464500.43	0.24
1	4454237.05	8464500.26	

Մասշտաբ 1:1000			
Որակավորում ունեցող անձ			Արծրուն Հարությունյան
Որակավորման վկայականի համարը			0577
Ստորագրություն			
Իրավաբանական անձի անվանումը			Մալխասյանց փաստաբանական կենտրոն» ՍՊԸ
ՀՎՀՀ			05539466
Ստորագրություն			
ամիս ամսաթիվ	չափագրության	22.10.2021	Կ.Տ.
	հատակագծի կազմման	23.03.2022	

ՇԻՆՈՒԹՅՈՒՆՆԵՐԻ ՀԱՏԱԿԱԳԻԾ

Էջ 3

Մարզ Կոտայք համայնք Առինջ Պ. Սևակ թաղամաս 8-րդ փողոց 2/2

Մարզ, համայնք, հասցե

Սեփականատեր	Հայկ Մուրադյան

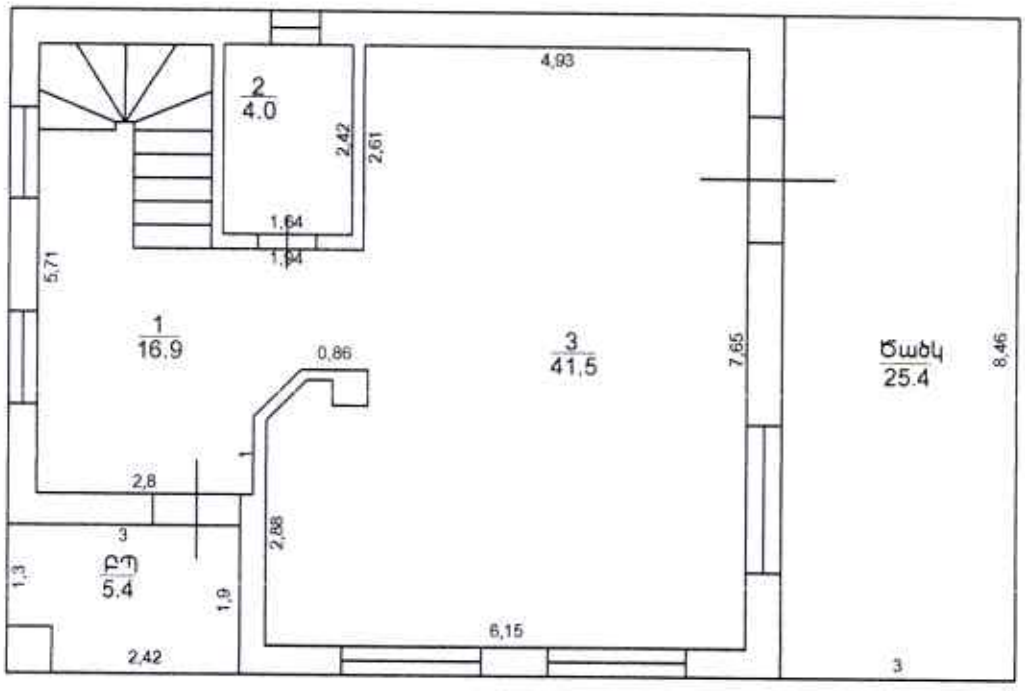

1.1-ին հարկ

Բնակելի տուն

h= 3.0

D= 0.1-0.5

d= 0.1-0.2

Լրացուցիչ նշումներ

Մասշտաբ 1:1000			
Որակավորում ունեցող անձ			Կոտակ Հարությունյան
Որակավորման վկայականի համարը			0377
Ստորագրություն			
Իրավաբանական անձի անվանումը			«Մալխասյանց փաստաբանական կենտրոն» ՀՊԸ
ՀՎՀՀ			05539406
Ստորագրություն			
ամիս ամսաթիվ	չափագրության	22.10.2021	Կ.Տ.
	հատակագծի կազմման	23.03.2022	

ՇԻՆՈՒԹՅՈՒՆՆԵՐԻ ՀԱՏԱԿԱԳԻԾ

Թվ 3

Մարզ Կոտայք համայնք Առինջ Պ. Սևակ թաղամաս 8-րդ փողոց 2/2

Մարզ, համայնք, հասցե

Սեփականատեր	Հայկ Մուրադյան

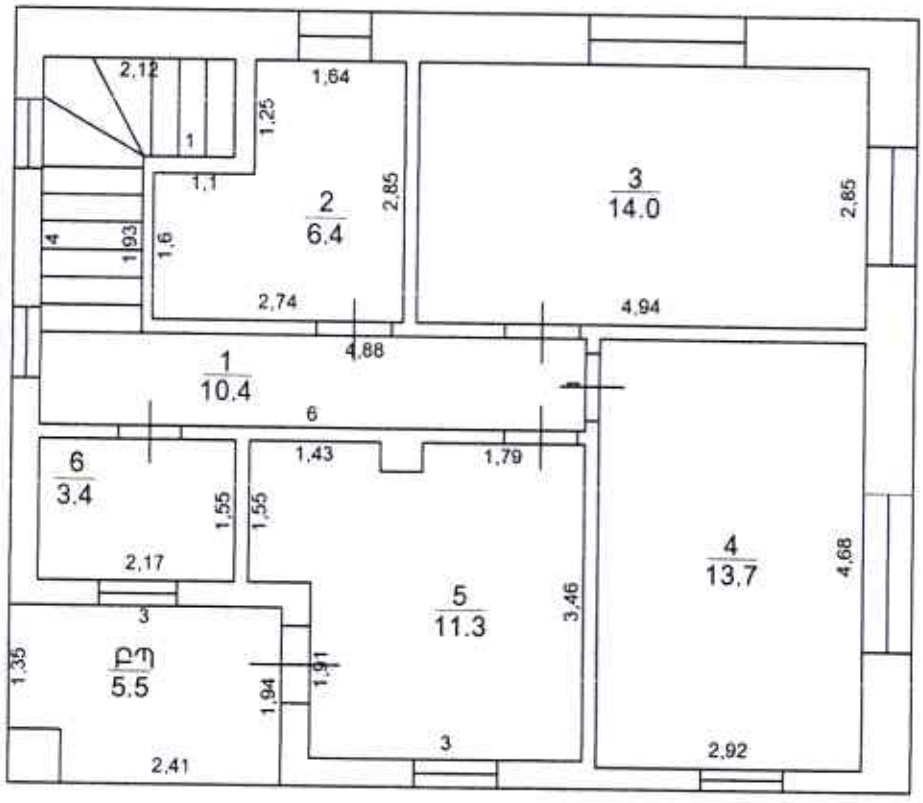

1.2-րդ հարկ

Բնակելի տուն

h= 2.7

D= 0.1-0.5

d= 0.1-0.2

Լրացուցիչ նշումներ.

Մասշտաբ 1:1000		
Որակավորում ունեցող անձ		Արտակ Գասպարյան
Որակավորման վկայականի համարը		00377
Ստորագրություն		
Իրավաբանական անձի անվանումը		«Մանրամասնող տեխնիկական կենտրոն» ՍՊԸ
ՀՎՀՀ		05539400
Ստորագրություն		
ամիս ամսաթիվ	չափագրության	22.10.2021
	հատակագծի կազմման	23.03.2022

Կ.Տ.

ՄԱԼԽԱՍՅԱՆՑ
ՓԱՍՏԱԲԱՆԱԿԱՆ ԿԵՆՏՐՈՆ

ք. Երևան, 0010, Թումանյան 8շ 317 ս.
ք.ԵրևանԿոմիտասի պող.35/6

հեռ. (077)303 404 (041) 24 00 02
malkhasyancadvocatecentre@yahoo.com malkhasyanc-ac@mail.ru

№ ԵԿ-033/0331-14-ՀԱ
23 Մարտ 2022 թ.

Ե Զ Ր Ա Կ Ա Ց Ո Ւ Թ Յ Ո Ւ Ն

Հայտնում ենք Ձեզ այն մասին , որ մարզ Կոտայք համայնք Առինջ Պ.Սևակի թաղամաս 8-րդ փողոց 2/2 բնակելի տան հասցեում գտնվող ինքնակամի արտաքին մակերեսը կազմում է 3,1 քմ պարիսպ:

ՏՆՕՐԵՆ

Կատարող՝ Ա.Հարությունյան
Հեռ. 033010105

ՄԻՆԱՍ ՄԱԼԽԱՍՅԱՆ

Հավելված 1.5

ՇԻՆՈՒԹՅՈՒՆՆԵՐԻ ԲՆՈՒԹԱԳԻՐ

Մարզ Կոտայք, համայնք Աբովյան գյուղ Առինջ Պ. Սևակ թաղամաս 8-րդ փողոց 2/2

Մարզ, համայնք, հասցե

ՀՀ	բաժանորդային համարանիշ	բաժանորդային համարանիշ	հարկ	բնակարան	Մակերես (քմ)		(մ) բաժանարարում	(մոտ) լոգարան	հիմնվելու տարեթիվ	Տանիքի նյութ (քմ)				Ավարտվածության աստիճան (քմ)				Շինությունների կառուցման նյութի կամ կառուցվածքի տեսակը									Միջհարկային ծածկի նյութ		Արտաքին հարդարումն ըստ կողմերի				
					ընդհանուր	բնակելի				երեսկալ	մետաղական/ մետաղապլաստե	մետալոնի	ժամանակավոր/ դիտակետային	սանդուղքի	50% դեռևս	50%-80%	80% դեռևս	ոչ բնակելի	դիզայնավորված	սալոցով	փայտե	կառույց	բարձրաբերանց	<հիմնի ձգտող բեռի բարձր	սալոց	մետաղ մեծ սալոց	երեսպ մեծ բեռի սալոց	ցեղանիցով	Հարավային	Արևելյան	Հյուսիսային	Արևմտյան	գազաֆիկացված ջեռուցում
1	2	3	4	5	6	7	8	9	10	11	12	13	14	15	16	17	18	19	20	21	22	23	24	25	26	27	28	29	30	31	32	33	34
1	Բնակելի	Բնակելի տուն	1	2	62.40		3.00	187.20	2022								V				V							V	4				
1	Բնակելի	Բնակելի տուն բ/պ կամ ա/հ	1	2	5.40				2022																								
1	Բնակելի	Բնակելի տուն	2	2	59.20		2.40	142.08	2022	V							V				V							V	4				
1	Բնակելի	Բնակելի տուն բ/պ կամ ա/հ	2	2	5.50				2022																								
1	Բնակելի	ծածկ			25.40		0.00		2022																								
2	Բնակելի	պարիսպ				3.10	2.20	6.82	2007												V												

Շինությունների ընդհանուր մակերեսը (քմ)	Այդ թվում	
	Օրինական կառուցված (քմ)	Ինքնակամ կառուցված (քմ)
35	36	37
161	157.9	3.1

ՀԱՅԱՍՏԱՆԻ ՀԱՆՐԱՊԵՏՈՒԹՅԱՆ
ԿՈՏԱՅՔԻ ՄԱՐԶԻ ԱԲՈՎՅԱՆ ՀԱՄԱՅՆՔԻ ՂԵԿԱՎԱՐ

Ո Ր Ո Շ Ո Ւ Մ

29 օգոստոսի 2022 թվականի N 2576

ՀԱՅԿ ԱԲՐԱՀԱՄՅԱՆԻՆ ԵՎ ՄԵՐԻ ՄԱՆՈՒԿՅԱՆԻՆ ՇԻՆԱՐԱՐՈՒԹՅԱՆ ԹՈՒՅԼՏՎՈՒԹՅՈՒՆ ՏԱԼՈՒ ՄԱՍԻՆ

Համաձայն «Տեղական ինքնակառավարման մասին» օրենքի 42-րդ հոդվածի 1-ին մասի 6-րդ կետի, Հայաստանի Հանրապետության կառավարության 2015 թվականի մարտի 19-ի N 596-Ն որոշման, Աբովյան համայնքի ավագանու 2022 թվականի ապրիլի 15-ի N 24-Ն որոշման, հաշվի առնելով Հայկ Աբրահամյանի դիմումը (մուտք՝ 2022 թվականի օգոստոսի 02-ի N Ք-3737).

1. Հայկ Աբրահամյանին և Մերի Մանուկյանին տալ բնակելի տան և պարսպի կառուցման շինարարության թույլտվություն (շինարարության թույլտվությունը կցվում է):
2. Սույն որոշման 1-ին կետում նշված անձինք պարտավոր են Աբովյանի համայնքապետարանի 900105201454 հաշվեհամարին մուծել 15 000 (տասնհինգ հազար) դրամ տեղական տուրք՝ շինարարության թույլտվության համար:
3. Կառուցապատողները շինարարական աշխատանքները սկսելուց առնվազն երեք օր առաջ պարտավոր են Աբովյան համայնքի ղեկավարին ներկայացնել N 2-5 ձևի տեղեկանք:
4. Սույն որոշումն ուժի մեջ է մտնում որոշման ընդունման մասին իրազեկելու օրվան հաջորդող օրվանից:

ՀԱՄԱՅՆՔԻ ՂԵԿԱՎԱՐ Է. ԲԱԲԱՅԱՆ

2022թ. օգոստոսի 29
ք. Աբովյան

ՀԱՅԱՍՏԱՆԻ ՀԱՆՐԱՊԵՏՈՒԹՅՈՒՆ

ԿՈՏԱՅՔԻ ՄԱՐԶ, ԱԲՈՎՅԱՆ ՀԱՄԱՅՆՔ

ՇԻՆԱՐԱՐՈՒԹՅԱՆ ԹՈՒՅԼՏՎՈՒԹՅՈՒՆ

N 287 «29» օգոստոսի 2022 թ.

Տրված է կառուցապատող ***Հայկ Աբրահամյանին և Մերի Մանուկյան*** -ին
(իրավաբանական անձի անվանումը, պետական գրանցման վկայականի համարը,

ՀՀ, ք. Երևան, Սողոմոն Տարոնցու նրբ. 14-րդ շենք. 23 բնակարան, ՀՀ, Կոտայքի մարզ, համայնք Աբովյան, գ. Առինջ, Դուրյան թաղամաս, 3-րդ փողոց, 58 հողամաս
(ֆիզիկական անձի անունը, ազգանունը, հասցեն, հողամասի գտնվելու վայրը)

բնակելի տան և պարսպի (միջին ռիսկայնության, 2-րդ կատեգորիա) կառուցման
(օբյեկտի անվանումը, ռիսկայնության աստիճանը (կատեգորիան), հակիրճ բնութագիրը, հիմնական ցուցանիշները)

շինարարական աշխատանքների կատարման, այդ թվում՝ (նոր կառուցման, վերակառուցման, վերականգնման, ուժեղացման և այլն) կառուցապատվող հողամասի գլխավոր հատակագծի վրա նշված ոչ հիմնական կառույցների _____ տեղադրման համար:
(նշվում են ոչ հիմնական կառույցների անվանումները)

1. Օբյեկտի նախագծային փաստաթղթերը՝

1) մշակվել են ***«ՄԱՍՏԵՐ ԳՐՈՒՊ» ՍՊԸ*** կողմից.
(նախագծային փաստաթղթերի փուլը, նախագծային աշխատանքների կապալառուի անվանումը, լիցենզիայի համարը)

2) ստացել է (են) ***« »*** ***2022թ. N*** _____ փորձագիտական դրական եզրակացությունը (եզրակացությունները) _____
(նշել փորձաքննության տեսակը)

_____ կողմից
(նշել փորձաքննության մարմնի (մարմինների) անվանումը, լիցենզիայի համարը)

կամ

նախագիծը թողարկող պատասխանատու կապալառուի երաշխավորագիրը՝ ***N 77, 14.07.2022թ.***.
(նշել նախագիծը թողարկող պատասխանատու կապալառուի երաշխավորության պայմանագրի համարը)

3) սահմանված կարգով համաձայնեցվել են իրավասու մարմնի, օրենքով սահմանված այլ շահագրգիռ մարմինների ***ԱԲՈՎՅԱՆ ՀԱՄԱՅՆՔԻ ՂԵԿԱՎԱՐԻ*** հետ:
(նշել մարմինների անվանումները և համաձայնեցման ժամկետները)

2. Շինարարական աշխատանքներն իրականացնել ***24 ամսվա*** ընթացքում՝
(նշել շինարարության նորմատիվային տևողությունը)

Ներառյալ ավարտական ակտի տրամադրման համար ավարտված շինարարական օբյեկտն ընդունող հանձնաժողովի աշխատանքի համար նախատեսվող ժամկետը:

2.1. Ապահովել օբյեկտի շահագործման թույլտվության ստացումը՝

[] ավարտական ակտի տրամադրումից _____ ամսվա ընթացքում

[] ավարտական ակտի տրամադրման օրը:

Ներառյալ ավարտված շինարարական օբյեկտն ընդունող հանձնաժողովի աշխատանքի համար նախատեսվող ժամկետը:

3. Շինարարության վարման մատյանը բաղկացած է ***14*** էջից, կարված և դրոշմակնքված է ***ԱԲՈՎՅԱՆ ՀԱՄԱՅՆՔԻ ՂԵԿԱՎԱՐԻ*** կողմից:
(իրավասու մարմնի անվանումը)

4. Նախագծային փաստաթղթերը փոփոխվել են (լրացվում է N 1 հավելվածի 108-րդ կետով նախատեսված դեպքերում) _____ կողմից
(նախագծային աշխատանքների կապալառուի անվանումը, լիցենզիայի համարը)

և սահմանված կարգով համաձայնեցվել իրավասու մարմնի_____և այլ
(նշել իրավասու մարմնի անվանումը)
շահագրգիռ մարմինների_____հետ:
(նշել օրենքով սահմանված համաձայնեցնող մարմինների անվանումները)

5. Հատուկ պայմաններ՝

1) կառուցապատողը, նախքան շինարարությունն սկսելը, ինչպես նաև դրա ընթացքում, պարտավոր է հասցվելիք վնասների փոխհատուցման համար համաձայնության գալ կառուցապատման հետևանքով վնասներ կրող սուբյեկտների հետ.

2) շինարարության թույլտվությամբ սահմանված ժամկետներում կառուցապատումը չավարտելու դեպքում գործում են N 1 հավելվածի 123-126-րդ կետերով սահմանված պահանջները.

3) *(լրացվում է N 1 հավելվածի 84-րդ կետով սահմանված դեպքերում)* սույն թույլտվությունը տրվել է սահմանված կարգով հաստատված «Նախագիծ» փուլի հիման վրա, որին հաջորդող «Աշխատանքային փաստաթղթեր» փուլը պետք է ապահովի հաստատված փուլով ընդունված լուծումները և աշխատանքների իրականացման հաջորդականությունը_____:
(նշվում են նախապատրաստական, հողային, շինմոնտաժային աշխատանքները և այլ աշխատանքներ)

6. *(լրացվում է N 1 հավելվածի 116-րդ կետով սահմանված դեպքերում)* Հաշվի առնելով, որ կառուցվող օբյեկտի շինարարությունը հնարավոր չէ առանց գլխավոր հատակագծի վրա _____
_____համարների տակ նշված շենքի (շենքերի) և կամ շինության (շինությունների)_
_____քանդման՝
(նշվում են ամբողջությամբ կամ մասամբ քանդման ենթակա օբյեկտները, դրանց հիմնական ցուցանիշները, ընդհանուր մակերեսը, հարկայնությունը, շինանյութերը և այլն)
սեփականատիրոջը (օգտագործողին) _____տրված սույն
(նշվում է պետական գրանցման վկայականի համարը)
թույլտվությունը նաև քանդման թույլտվություն է:

Օբյեկտի քանդման աշխատանքներն իրականացնել նախագծային փաստաթղթերով ամրագրված հաջորդականությամբ:

7. Այլ պայմաններ ***շինհրապարակում ապահովել ժամանակավոր ցանկապատի և տեղեկատվական վահանակի առկայությունը***_____:
(նշվում են իրավական ակտերով և (կամ) պայմանագրով նախատեսված այլ պայմանները)

8. Կառուցապատողը շինարարական (քանդման, ապամոնտաժման) աշխատանքներն սկսելուց առնվազն 3 օր առաջ, համաձայն N 5 հավելվածի N 2-5 ձևի, տեղեկացնում է իրավասու մարմնին:

9. Թույլտվության հիման վրա ցանկացած շինարարական և զուգահեռ աշխատանք կարող է իրականացվել բացառապես Հայաստանի Հանրապետության օրենսդրությանը, նախագծային փաստաթղթերին և նորմատիվ-տեխնիկական պահանջներին համապատասխան:

ՀԱՅԱՍՏԱՆԻ ՀԱՆՐԱՊԵՏՈՒԹՅԱՆ
ԱԲՈՎՅԱՆ ՀԱՄԱՅՆՔԻ ՂԵԿԱՎԱՐ ԷԴՈՒԱՐԴ ԲԱԲԱՅԱՆ

Կ. Տ.

ՀԱՅԱՍՏԱՆԻ ՀԱՆՐԱՊԵՏՈՒԹՅԱՆ
ԿՈՏԱՅՔԻ ՄԱՐԶԻ ԱԲՈՎՅԱՆ ՀԱՄԱՅՆՔԻ ՂԵԿԱՎԱՐ

Ո Ր Ո Շ Ո Ւ Մ

29 օգոստոսի 2022 թվականի N 2575

«ՀԱՅԱՍՏԱՆԻ ԷԼԵԿՏՐԱԿԱՆ ՑԱՆՑԵՐ» ՓԱԿ ԲԱԺՆԵՏԻՐԱԿԱՆ ԸՆԿԵՐՈՒԹՅԱՆԸ ԱԲՈՎՅԱՆ ՔԱՂԱՔԻ ԴԱՐԱՆԻ ՓՈՂՈՑԻ ԹԻՎ 6/7 ՀԱՍՑԵՈՒՄ ԷԼԵԿՏՐԱՄԱՏԱԿԱՐԱՐՄԱՆ ՇԻՆԱՐԱՐՈՒԹՅԱՆ ԹՈՒՅԼՏՎՈՒԹՅՈՒՆ ՏԱԼՈՒ ՄԱՍԻՆ

Համաձայն «Տեղական ինքնակառավարման մասին» օրենքի 42-րդ հոդվածի 1-ին մասի 6-րդ կետի, Հայաստանի Հանրապետության կառավարության 2015 թվականի մարտի 19-ի N 596-Ն որոշման, Աբովյան համայնքի ավագանու 2022 թվականի ապրիլի 15-ի N 24-Ն որոշման, հաշվի առնելով «ՎՈԼԻՈՍ նախագծային ինստիտուտ» փակ բաժնետիրական ընկերության գրությունը (մուտք՝ 2022 թվականի հունիսի 22-ի N S-738).

1.Համաձայնություն տալ «ՎՈԼԻՈՍ նախագծային ինստիտուտ» փակ բաժնետիրական ընկերությանը Աբովյան քաղաքի Դարանի փողոցի թիվ 6/7 հասցեում գտնվող Նելլի Դալլաքյանին պատկանող տարածքի 0,22 ԿՎ հզորությամբ էլեկտրամատակարարման մալուխային գիծը նախագծել «Հայաստանի էլեկտրական ցանցեր» փակ բաժնետիրական ընկերության կողմից տրված N 78369111 (7656-ԷՄ) տեխնիկական պայմանի ուղեգծով և «Հայաստանի էլեկտրական ցանցեր» փակ բաժնետիրական ընկերությանը տրամադրել էլեկտրամատակարարման շինարարության թույլտվություն (շինարարության թույլտվությունը կցվում է):

2.«Հայաստանի էլեկտրական ցանցեր» փակ բաժնետիրական ընկերությունը պարտավոր է Աբովյանի համայնքապետարանի 900105201454 հաշվեհամարին մուծել 45 000 (քառասունհինգ հազար) դրամ տեղական տուրք՝ շինարարության թույլտվության համար:

3.Շինարարական աշխատանքները կատարելիս անհրաժեշտ է տեղեկացնել «Աբովյանի համայնքային կոմունալ տնտեսություն» համայնքային ոչ առևտրային կազմակերպությանը, Հայաստանի Հանրապետության ոստիկանության Կոտայքի ճանապարհային ոստիկանությանը և մյուս շահագրգիռ կազմակերպություններին:

4. Քանդված հատվածները վերականգնել տասնհինգօրյա ժամկետում:

5. Սույն որոշումն ուժի մեջ է մտնում որոշման ընդունման մասին իրազեկելու օրվան հաջորդող օրվանից:

ՀԱՄԱՅՆՔԻ ՂԵԿԱՎԱՐ Է. ԲԱԲԱՅԱՆ

2022թ. օգոստոսի 29
ք. Աբովյան

ՀԱՅԱՍՏԱՆԻ ՀԱՆՐԱՊԵՏՈՒԹՅՈՒՆ

ԿՈՏԱՅՔԻ ՄԱՐԶ ԱԲՈՎՅԱՆ ՀԱՄԱՅՆՔ

ՇԻՆԱՐԱՐՈՒԹՅԱՆ ԹՈՒՅԼՏՎՈՒԹՅՈՒՆ N ԷԼ-75

«29» օգոստոսի 2022թ.

Տրված է կառուցապատող «ՀԱՅԱՍՏԱՆԻ ԷԼԵԿՏՐԱԿԱՆ ՑԱՆՑԵՐ» ՓԲԸ -ին՝
(իրավաբանական անձի անվանումը, պետական գրանցման

ՀՀ Կոտայքի մարզ, Աբովյան քաղաք, Դարանի փողոց, թիվ 6/7 հասցեում
(վկայական համարը, գտնվելու վայրը, հողամասի գտնվելու վայրը)

էլեկտրամատակարարման օբյեկտի
(օբյեկտի անվանումը, հանձիրն բնութագիրը, հիմնական ցուցանիշները)

կառուցման արդիականացման աշխատանքների կատարման համար:

1. Գծային ինժեներական ենթակառուցվածքների ստեղծման (արդիականացման) հետագիծ-նախագծային փաստաթղթերը մշակվել են «Աշխատանքային նախագիծ»
(նախագծային փաստաթղթերի տեսակը)

«ՎՈԼԻՈՍ նախագծային ինստիտուտ» ՓԲԸ կողմից:
(նախագծային աշխատանքների կատարողի անվանումը, լիցենզիայի համարը)

2. Շինարարական աշխատանքներն իրականացնել 6 ամսվա ընթացքում:
(նշել շինարարության նորմատիվային տևողությունը)

3. Հատուկ պայմաններ՝

1) կառուցապատողը, նախքան շինարարությունն սկսելը, ինչպես նաև դրա ընթացքում, պարտավոր է հասցվելիք վնասների փոխհատուցման համար համաձայնության գալ կառուցապատման հետևանքով վնասներ կրող սուբյեկտների հետ.

2) շինարարության թույլտվությամբ սահմանված ժամկետներում կառուցապատումը չավարտելու դեպքում գործում են Հայաստանի Հանրապետության կառավարության 2015 թվականի մարտի 19-ի N 596-Ն որոշման N 1 հավելվածի 123-126-րդ կետերով սահմանված պահանջները:

4. Թույլտվության հիման վրա ցանկացած շինարարական և զուգահեռ աշխատանք կարող է իրականացվել բացառապես Հայաստանի Հանրապետության օրենսդրությանը, նախագծային փաստաթղթերին և նորմատիվ-տեխնիկական պահանջներին համապատասխան:

ՀԱՅԱՍՏԱՆԻ ՀԱՆՐԱՊԵՏՈՒԹՅԱՆ
ԱԲՈՎՅԱՆ ՀԱՄԱՅՆՔԻ ՂԵԿԱՎԱՐ ԷԴՈՒԱՐԴ ԲԱԲԱՅԱՆ

Կ. Տ.

ՀԱՅԱՍՏԱՆԻ ՀԱՆՐԱՊԵՏՈՒԹՅԱՆ
ԿՈՏԱՅՔԻ ՄԱՐԶԻ ԱԲՈՎՅԱՆ ՀԱՄԱՅՆՔԻ ՂԵԿԱՎԱՐ

Ո Ր Ո Շ Ո Ւ Մ

29 օգոստոսի 2022 թվականի N 2574

«ՀԱՅԱՍՏԱՆԻ ԷԼԵԿՏՐԱԿԱՆ ՑԱՆՑԵՐ» ՓԱԿ ԲԱԺՆԵՏԻՐԱԿԱՆ ԸՆԿԵՐՈՒԹՅԱՆԸ ԱԲՈՎՅԱՆ ՔԱՂԱՔԻ 6-ՐԴ ՄԻԿՐՈՇՐՋԱՆԻ 1-ԻՆ ԹԱՂԱՄԱՍԻ ԹԻՎ 41 ՀԱՍՑԵՈՒՄ ԷԼԵԿՏՐԱՄԱՏԱԿԱՐԱՐՄԱՆ ՇԻՆԱՐԱՐՈՒԹՅԱՆ ԹՈՒՅԼՏՎՈՒԹՅՈՒՆ ՏԱԼՈՒ ՄԱՍԻՆ

Համաձայն «Տեղական ինքնակառավարման մասին» օրենքի 42-րդ հոդվածի 1-ին մասի 6-րդ կետի, Հայաստանի Հանրապետության կառավարության 2015 թվականի մարտի 19-ի N 596-Ն որոշման, Աբովյան համայնքի ավագանու 2022 թվականի ապրիլի 15-ի N 24-Ն որոշման, հաշվի առնելով «ՎՈԼԻՈՍ նախագծային ինստիտուտ» փակ բաժնետիրական ընկերության գրությունը (մուտք՝ 2022 թվականի հուլիսի 25-ի N S-882).

1.Համաձայնություն տալ «ՎՈԼԻՈՍ նախագծային ինստիտուտ» փակ բաժնետիրական ընկերությանը Աբովյան քաղաքի 6-րդ միկրոշրջանի 1-ին թաղամասի թիվ 41 հասցեում գտնվող Գոհար Խաչատրյանին և Կարեն Մելիքյանին պատկանող տարածքի 0,22 ԿՎ հզորությամբ էլեկտրամատակարարման մալուխային գիծը նախագծել «Հայաստանի էլեկտրական ցանցեր» փակ բաժնետիրական ընկերության կողմից տրված N 79320111 (7833-ԷՄ) տեխնիկական պայմանի ուղեգծով և «Հայաստանի էլեկտրական ցանցեր» փակ բաժնետիրական ընկերությանը տրամադրել էլեկտրամատակարարման շինարարության թույլտվություն (շինարարության թույլտվությունը կցվում է):

2.«Հայաստանի էլեկտրական ցանցեր» փակ բաժնետիրական ընկերությունը պարտավոր է Աբովյանի համայնքապետարանի 900105201454 հաշվեհամարին մուծել 45 000 (քառասունհինգ հազար) դրամ տեղական տուրք՝ շինարարության թույլտվության համար:

3.Շինարարական աշխատանքները կատարելիս անհրաժեշտ է տեղեկացնել «Աբովյանի համայնքային կոմունալ տնտեսություն» համայնքային ոչ առևտրային կազմակերպությանը, Հայաստանի Հանրապետության ոստիկանության Կոտայքի ճանապարհային ոստիկանությանը և մյուս շահագրգիռ կազմակերպություններին:

4. Քանդված հատվածները վերականգնել տասնհինգօրյա ժամկետում:

5. Սույն որոշումն ուժի մեջ է մտնում որոշման ընդունման մասին իրազեկելու օրվան հաջորդող օրվանից:

ՀԱՄԱՅՆՔԻ ՂԵԿԱՎԱՐ Է. ԲԱԲԱՅԱՆ

2022թ. օգոստոսի 29
ք. Աբովյան

ՀԱՅԱՍՏԱՆԻ ՀԱՆՐԱՊԵՏՈՒԹՅՈՒՆ

ԿՈՏԱՅՔԻ ՄԱՐԶ ԱԲՈՎՅԱՆ ՀԱՄԱՅՆՔ

ՇԻՆԱՐԱՐՈՒԹՅԱՆ ԹՈՒՅԼՏՎՈՒԹՅՈՒՆ N ԷԼ-74

«29» օգոստոսի 2022թ.

Տրված է կառուցապատող «ՀԱՅԱՍՏԱՆԻ ԷԼԵԿՏՐԱԿԱՆ ՑԱՆՑԵՐ» ՓԲԸ -ին՝
(իրավաբանական անձի անվանումը, պետական գրանցման

ՀՀ Կոտայքի մարզ, Աբովյան քաղաք, 6-րդ միկրոշրջան, 1-ին թաղամաս, 41 հասցեում
(վկայականի համարը, գտնվելու վայրը, հողամասի գտնվելու վայրը)

էլեկտրամատակարարման օբյեկտի
(օբյեկտի անվանումը, հակիրճ բնութագիրը, հիմնական ցուցանիշները)

կառուցման արդիականացման աշխատանքների կատարման համար:

1. Գծային ինժեներական ենթակառուցվածքների ստեղծման (արդիականացման) հետագիծ-նախագծային փաստաթղթերը մշակվել են «Աշխատանքային նախագիծ»
(նախագծային փաստաթղթի տեսակը)

«ՎՈԼԻՈՍ նախագծային ինստիտուտ» ՓԲԸ կողմից:
(նախագծային աշխատանքների կատարողի անվանումը, ընդհանրի համարը)

2. Շինարարական աշխատանքներն իրականացնել 6 ամսվա ընթացքում:
(նշել շինարարության նորմատիվային տևողությունը)

3. Հատուկ պայմաններ՝

1) կառուցապատողը, նախքան շինարարությունն սկսելը, ինչպես նաև դրա ընթացքում, պարտավոր է հասցվելիք վնասների փոխհատուցման համար համաձայնության գալ կառուցապատման հետևանքով վնասներ կրող սուբյեկտների հետ.

2) շինարարության թույլտվությամբ սահմանված ժամկետներում կառուցապատումը չավարտելու դեպքում գործում են Հայաստանի Հանրապետության կառավարության 2015 թվականի մարտի 19-ի N 596-Ն որոշման N 1 հավելվածի 123-126-րդ կետերով սահմանված պահանջները:

4. Թույլտվության հիման վրա ցանկացած շինարարական և զուգահեռ աշխատանք կարող է իրականացվել բացառապես Հայաստանի Հանրապետության օրենսդրությանը, նախագծային փաստաթղթերին և նորմատիվ-տեխնիկական պահանջներին համապատասխան:

ՀԱՅԱՍՏԱՆԻ ՀԱՆՐԱՊԵՏՈՒԹՅԱՆ
ԱԲՈՎՅԱՆ ՀԱՄԱՅՆՔԻ ՂԵԿԱՎԱՐ ԷԴՈՒԱՐԴ ԲԱԲԱՅԱՆ

Կ. Տ.

ՀԱՅԱՍՏԱՆԻ ՀԱՆՐԱՊԵՏՈՒԹՅԱՆ
ԿՈՏԱՅՔԻ ՄԱՐԶԻ ԱԲՈՎՅԱՆ ՀԱՄԱՅՆՔԻ ՂԵԿԱՎԱՐ

Ո Ր Ո Շ Ո Ւ Մ

29 օգոստոսի 2022 թվականի N 2573

«ՀԱՅԱՍՏԱՆԻ ԷԼԵԿՏՐԱԿԱՆ ՑԱՆՑԵՐ» ՓԱԿ ԲԱԺՆԵՏԻՐԱԿԱՆ ԸՆԿԵՐՈՒԹՅԱՆԸ ԱԲՈՎՅԱՆ ՔԱՂԱՔԻ ՀԱՏԻՍԻ ՓՈՂՈՑԻ ԹԻՎ 1/107/11 ՀԱՍՑԵՈՒՄ ԷԼԵԿՏՐԱՄԱՏԱԿԱՐԱՐՄԱՆ ՇԻՆԱՐԱՐՈՒԹՅԱՆ ԹՈՒՅԼՏՎՈՒԹՅՈՒՆ ՏԱԼՈՒ ՄԱՍԻՆ

Համաձայն «Տեղական ինքնակառավարման մասին» օրենքի 42-րդ հոդվածի 1-ին մասի 6-րդ կետի, Հայաստանի Հանրապետության կառավարության 2015 թվականի մարտի 19-ի N 596-Ն որոշման, Աբովյան համայնքի ավագանու 2022 թվականի ապրիլի 15-ի N 24-Ն որոշման, հաշվի առնելով «ՎՈԼԻՈՍ նախագծային ինստիտուտ» փակ բաժնետիրական ընկերության գրությունը (մուտք՝ 2022 թվականի հուլիսի 25-ի N S-881).

1.Համաձայնություն տալ «ՎՈԼԻՈՍ նախագծային ինստիտուտ» փակ բաժնետիրական ընկերությանը Աբովյան քաղաքի Հատիսի փողոցի թիվ 1/107/11 հասցեում գտնվող Նատելա Ասրյանին պատկանող տարածքի 0,22 ԿՎ հզորությամբ էլեկտրամատակարարման մալուխային գիծը նախագծել «Հայաստանի էլեկտրական ցանցեր» փակ բաժնետիրական ընկերության կողմից տրված N 79295111 (7859-ԷՄ) տեխնիկական պայմանի ուղեգծով և «Հայաստանի էլեկտրական ցանցեր» փակ բաժնետիրական ընկերությանը տրամադրել էլեկտրամատակարարման շինարարության թույլտվություն (շինարարության թույլտվությունը կցվում է):

2.«Հայաստանի էլեկտրական ցանցեր» փակ բաժնետիրական ընկերությունը պարտավոր է Աբովյանի համայնքապետարանի 900105201454 հաշվեհամարին մուծել 45 000 (քառասունհինգ հազար) դրամ տեղական տուրք՝ շինարարության թույլտվության համար:

3.Շինարարական աշխատանքները կատարելիս անհրաժեշտ է տեղեկացնել «Աբովյանի համայնքային կոմունալ տնտեսություն» համայնքային ոչ առևտրային կազմակերպությանը, Հայաստանի Հանրապետության ոստիկանության Կոտայքի ճանապարհային ոստիկանությանը և մյուս շահագրգիռ կազմակերպություններին:

4. Քանդված հատվածները վերականգնել տասնհինգօրյա ժամկետում:

5. Սույն որոշումն ուժի մեջ է մտնում որոշման ընդունման մասին իրազեկելու օրվան հաջորդող օրվանից:

ՀԱՄԱՅՆՔԻ ՂԵԿԱՎԱՐ Է. ԲԱԲԱՅԱՆ

2022թ. օգոստոսի 29
ք. Աբովյան

ՀԱՅԱՍՏԱՆԻ ՀԱՆՐԱՊԵՏՈՒԹՅՈՒՆ

ԿՈՏԱՅՔԻ ՄԱՐԶ ԱԲՈՎՅԱՆ ՀԱՄԱՅՆՔ

ՇԻՆԱՐԱՐՈՒԹՅԱՆ ԹՈՒՅԼՏՎՈՒԹՅՈՒՆ N ԷԼ-73

«29» օգոստոսի 2022թ.

Տրված է կառուցապատող «ՀԱՅԱՍՏԱՆԻ ԷԼԵԿՏՐԱԿԱՆ ՑԱՆՑԵՐ» ՓԲԸ -ին՝
(իրավաբանական անձի անվանումը, պետական գրանցման

ՀՀ Կոտայքի մարզ, Աբովյան քաղաք, Հատիսի փողոց, թիվ 1/107/11 հասցեում
(վկայական համարը, գտնվելու վայրը, հողամասի գտնվելու վայրը)

էլեկտրամատակարարման օբյեկտի
(օբյեկտի անվանումը, հակիրճ բնութագիրը, հիմնական ցուցանիշները)

կառուցման արդիականացման աշխատանքների կատարման համար:

1. Գծային ինժեներական ենթակառուցվածքների ստեղծման (արդիականացման) հետագիծ-նախագծային փաստաթղթերը մշակվել են «Աշխատանքային նախագիծ»
(նախագծային փաստաթղթերի փուլը,

«ՎՈԼԻՈՍ նախագծային ինստիտուտ» ՓԲԸ կողմից:
նախագծային աշխատանքների կատարողի անվանումը, ղեկավարի համարը)

2. Շինարարական աշխատանքներն իրականացնել 6 ամսվա ընթացքում:
(նշել շինարարության նորմատիվային տևողությունը)

3. Հատուկ պայմաններ՝

1) կառուցապատողը, նախքան շինարարությունն սկսելը, ինչպես նաև դրա ընթացքում, պարտավոր է հասցվելիք վնասների փոխհատուցման համար համաձայնության գալ կառուցապատման հետևանքով վնասներ կրող սուբյեկտների հետ.

2) շինարարության թույլտվությամբ սահմանված ժամկետներում կառուցապատումը չավարտելու դեպքում գործում են Հայաստանի Հանրապետության կառավարության 2015 թվականի մարտի 19-ի N 596-Ն որոշման N 1 հավելվածի 123-126-րդ կետերով սահմանված պահանջները:

4. Թույլտվության հիման վրա ցանկացած շինարարական և զուգահեռ աշխատանք կարող է իրականացվել բացառապես Հայաստանի Հանրապետության օրենսդրությանը, նախագծային փաստաթղթերին և նորմատիվ-տեխնիկական պահանջներին համապատասխան:

ՀԱՅԱՍՏԱՆԻ ՀԱՆՐԱՊԵՏՈՒԹՅԱՆ
ԱԲՈՎՅԱՆ ՀԱՄԱՅՆՔԻ ՂԵԿԱՎԱՐ ԷԴՈՒԱՐԴ ԲԱԲԱՅԱՆ

Կ. Տ.

ՀԱՅԱՍՏԱՆԻ ՀԱՆՐԱՊԵՏՈՒԹՅԱՆ
ԿՈՏԱՅՔԻ ՄԱՐԶԻ ԱԲՈՎՅԱՆ ՀԱՄԱՅՆՔԻ ՂԵԿԱՎԱՐ

Ո Ր Ո Շ Ո Ւ Մ

29 օգոստոսի 2022 թվականի N 2572

ԱՌԻՆՋ ՀԱՄԱՅՆՔԻ ՂԵԿԱՎԱՐԻ 2020 ԹՎԱԿԱՆԻ ՆՈՅԵՄԲԵՐԻ 23-Ի N 1395-Ա ՈՐՈՇՄԱՆ ՄԵՋ ԼՐԱՑՈՒՄՆԵՐ ԿԱՏԱՐԵԼՈՒ ՄԱՍԻՆ

Համաձայն «Նորմատիվ իրավական ակտերի մասին» օրենքի 33-րդ և 34-րդ հոդվածների, Հայաստանի Հանրապետության կառավարության 2015 թվականի մարտի 19-ի N 596-Ն որոշման, հիմք ընդունելով «ՆՇԱՆ ԵՎ ՈՐԴԻՆԵՐ» սահմանափակ պատասխանատվությամբ ընկերության կողմից 2022 թվականի հուլիսի 27-ին լրամշակված և փոփոխված աշխատանքային նախագիծը, հաշվի առնելով Արթուր Կիրակոսյանի դիմումը (մուտք՝ 2022 թվականի հուլիսի 27-ի N Ք-3631).

1. Առինջ համայնքի ղեկավարի 2020 թվականի նոյեմբերի 23-ի «Արթուր Բորիսի Կիրակոսյանին շինարարության թույլտվություն տալու մասին» N 1395-Ա որոշմամբ տրված N 295 շինարարության թույլտվության 4-րդ կետում կատարել հետևյալ լրացումները՝ «նախագծային աշխատանքների կապալառուի անվանումը» տողը լրացնել ««ՆՇԱՆ ԵՎ ՈՐԴԻՆԵՐ» ՍՊԸ» բառերով, իսկ «իրավասու մարմնի անվանումը» տողը՝ «ՀԱՄԱՅՆՔԻ ՂԵԿԱՎԱՐԻ ԿՈՂՄԻՑ» բառերով:

2. Սույն որոշումն ուժի մեջ է մտնում Արթուր Կիրակոսյանին որոշման ընդունման մասին իրազեկելու օրվան հաջորդող օրվանից:

ՀԱՄԱՅՆՔԻ ՂԵԿԱՎԱՐ **Է. ԲԱԲԱՅԱՆ**

2022թ. օգոստոսի 29
ք. Աբովյան

ՀԱՅԱՍՏԱՆԻ ՀԱՆՐԱՊԵՏՈՒԹՅԱՆ
ԿՈՏԱՅՔԻ ՄԱՐԶԻ ԱԲՈՎՅԱՆ ՀԱՄԱՅՆՔԻ ՂԵԿԱՎԱՐ

Ո Ր Ո Շ Ո Ւ Մ

29 օգոստոսի 2022 թվականի N 2571

ՀՐԱՆՏ ԵՎ ԻՆՆԵՍԱ ՍԱՐԳՍՅԱՆՆԵՐԻՆ ՆԱԽԱԳԾՄԱՆ ԹՈՒՅԼՏՎՈՒԹՅՈՒՆ ՏԱԼՈՒ ՄԱՍԻՆ

Համաձայն «Տեղական ինքնակառավարման մասին» օրենքի 42-րդ հոդվածի 1-ին մասի 4-րդ կետի, Հայաստանի Հանրապետության կառավարության 2015 թվականի մարտի 19-ի N 596-Ն որոշման, հիմք ընդունելով Հրանտ Սարգսյանի հայտը (մուտք՝ 2022 թվականի օգոստոսի 17-ի N Ք-4047).

1. Հրանտ և Իննեսա Սարգսյաններին տալ բնակելի տների կառուցման նախագծման թույլտվություն (նախագծման թույլտվությունը կցվում է):
2. Շինարարական աշխատանքները սկսելուց առաջ նախագծային փաստաթղթերը ներկայացնել համաձայնեցման և ստանալ շինարարության թույլտվություն:
3. Սույն որոշումն ուժի մեջ է մտնում որոշման ընդունման մասին իրազեկելու օրվան հաջորդող օրվանից:

ՀԱՄԱՅՆՔԻ ՂԵԿԱՎԱՐ Է. ԲԱԲԱՅԱՆ

2022թ. օգոստոսի 29
ք. Աբովյան

ՀԱՅԱՍՏԱՆԻ ՀԱՆՐԱՊԵՏՈՒԹՅՈՒՆ
ԿՈՏԱՅՔԻ ՄԱՐԶ ԱԲՈՎՅԱՆ ՀԱՄԱՅՆՔ
ՆԱԽԱԳԾՄԱՆ ԹՈՒՅԼՏՎՈՒԹՅՈՒՆ
(ՃԱՐՏԱՐԱՊԵՏԱՀԱՏԱԿԱԳԾԱՅԻՆ ԱՌԱՋԱԴՐԱՆՔ)

N 456 « 29 » օգոստոսի 2022թ.

Օբյեկտ *Բնակելի տների կառուցում*
(օբյեկտի անվանումը, կառուցում, վերակառուցում, վերանորոգում, ուժեղացում, վերականգնում, գործառնական նշանակության փոփոխություն)

«Աշխատանքային նախագիծ» (միջինից բարձր ռիսկայնության, III կատեգորիա) **նախագծային փաստաթղթերի մշակման համար**
(հակիրճ բնորոշումը, հզորությունը, ռիսկայնության աստիճանը (կատեգորիան), նախագծման փուլերը և այլն)

Գտնվելու վայրը *ՀՀ, Կոտայքի մարզ, համայնք Աբովյան, գ. Առինջ խ. Աբովյան թաղամաս 25-րդ փողոց 3 հողամաս , ծածկագիր՝ 07-011-0372-0015*
(մարզի, համայնքի, փողոցի անվանումները շենքի համարը, հողամասի ծածկագիրը)

Կառուցապատող *Հրանտ և Ինեսսա Մարգսյաններ (ՀՀ, ք.Երևան Ե. Ավան Առինջ 1-ին միկրոշրջան 2/2 շ. 59բն., հեռ. +37499400408)*
(կազմակերպության անվանումը, գտնվելու վայրը, ֆիզիկական անձի անունը, ազգանունը, շեղակոդի վայրը, հեռախոսահամարը, էլեկտրոնային հասցեն)

Առաջադրանքի հրամայագրման հիմքը *Կառուցապատողի հայտը, անշարժ գույքի իրավունքի պետական գրանցման N 21072022-07-0035 վկայական՝ տրված 21.07.2022թ., էսքիզային նախագիծը*
(կառուցապատման նպատակով ՀՀ օրենսդրությամբ սահմանված կարգով հողամասի տրամադրման, անշարժ գույքի փոփոխման իրավունքը հաստատող անհրաժեշտ փաստաթղթեր)

Առաջադրանքի գործողության ժամկետը *Մեկ տարի վեց ամիս*
(ՀՀ կառավարության 19 մարտի 2015 թվականի N 596-Ն որոշման N1 հավելվածի 31-րդ կետին համապատասխան)

ՆԱԽԱԳԾՎՈՂ ՀՈՂԱՄԱՍԻ ԲՆՈՒԹԱԳԻՐԸ

(աստղանիշով (*) նշված դրույթների գրաֆիկական արտացոլումը տրամադրվում է կից ներկայացվող ամփոփ սխեմայով՝ Մ 1:500)

1.Հողամասը գտնվում է *նպատակային նշանակությունը՝ բնակավայրերի, գործառնական նշանակությունը՝ բնակելի կառուցապատման*
(հողամասի դիրքը քաղաքաշինական միջավայրում, դրա նպատակային և գործառնական նշանակությունը)

2.(*) Հողամասի չափերը *0,1 հա*
(հողամասի սահմանները՝ կոորդինատային նշահարմամբ, մակերեսը, (հա))

3. Հողամասի առկա վիճակը *Հողամասը ծանրաբեռնված չէ*
(ոռոգելի քնարպիր, շենքերի (այդ թվում՝ քանդման ենթակա) առկայությունը (օգտագործումը, ճշգրտությունը, հարկայնությունը, շինարարական նյութերը և այլն), կանաչապատումը, բարեկարգումը և այլ)

4.(*) Տրանսպորտային պայմանները *ներհամայնքային նշանակության ճանապարհ*
(ճանապարհների առկայությունը, երկաթուղային տրանսպորտի մոտեցումները և այլն)

5.(*) Ինժեներական ցանցեր և սարքավորումներ (ջրամատակարարման, կոյուղու, գազամատակարարման, տաք ջրի մատակարարման, էլեկտրամատակարարման, էլեկտրոնային հաղորդակցության համակարգեր) *Նախագծվող և կից տարածքներով անցնող ինժեներական գծեր և հաղորդակցուղիներ:*
(նախագծվող հողամասով կամ կից տարածքով անցնող ինժեներական ենթակառուցվածքները, այդ թվում՝ տոպրգետնյա)

6.(*) Կից հողամասեր *Հարևանությամբ գտնվող բնակելի տներ, հողամասեր և տարածքներ*
(կից հողօգտագործումների անվանումը և դրանց սահմանները՝ համաձայն ներկայացված սխեմայի)

7.Քնության հատուկ պահպանվող և (կամ) պատմամշակութային հուշարձանների տարածքներ (պահպանական գոտիներ) *Առկա չեն*
(հուշարձանի անվանումը, կարգավիճակը և այլն)

8.(*) Հատակագծային սահմանափակումներ *Հաշվի առնել կից տարածքներում առկա և նախատեսվող կառուցապատումը*
(տեղանքում գործող արտաքին, պաշտպանվող օբյեկտների, ինժեներատրանսպորտային ենթակառուցվածքների և այլ օբյեկտների նկատմամբ սահմանափակումները, այդ թվում՝ սերվիտուտները)

ՆԱԽԱԳԾԱՅԻՆ ՊԱՀԱՆՋՆԵՐԸ

(աստղանիշով (*) նշված դրույթների գրաֆիկական արտացոլումը տրամադրվում է կից ներկայացվող ամփոփ սխեմայով՝ Մ 1:500)

9.Ճարտարապետահատակագծային պահանջներ *մշակել նախագիծ՝ համայնք Աբովյան, գ. Առինջ խ. Աբովյան թաղամաս 25-րդ փողոց 3 հասցեում գտնվող հողամասում՝ Բնակելի տների կառուցում՝ անշարժ գույքի սեփականության իրավունքի վկայականով տրված հողամասի սահմաններում:*
(Հենվելով Հայաստանի Հանրապետության օրենսդրության և նորմատիվատեխնիկական փաստաթղթերի պահանջներից, առկա քաղաքաշինական ծրագրային փաստաթղթերի դրույթներից կամ դրանց բացակայության դեպքում՝ կազմավորված (կազմավորվող) քաղաքաշինական միջավայրի պայմաններից, առաջարկություններ ճանապարհների ձևավորման, տեսիքների, արտաքին դռների, պատուհանների համամասնությունների և գունային լուծումների վերաբերյալ)

9.1. (*) օբյեկտի հեռավորությունը կարմիր գծից (մետր) *ըստ նորմերի*

9.2. (*) հեռավորությունը հարևան հողակտորներից (օբյեկտներից) (մետր) *ըստ նորմերի*

9.3. թույլատրելի բարձրությունը (մետր) *մինչև 8,0 մ*
(սահմանային հարկայնության բարձրությունը գերազանցող շենքերի և շինությունների նախագծման դեպքում՝ ՀՇՆ II-6.02-2006 «Մեյմակայուն շինարարություն.Նախագծման նորմեր» շինարարական նորմերով սահմանված պահանջների ապահովում (հատուկ հաշվարկային մեթոդներ, սեյսմակայունության բարձրացման միջոցառումներ և այլն))

9.4. կառուցապատման խտության գործակիցը (կառույցի (կառույցների) ընդհանուր մակերեսի հարաբերությունը հողամասի մակերեսին) *ըստ նորմերի*

9.5. կառուցապատման տոկոսը (կառուցապատվող (աճեցանցիկ) տարածքի հարաբերությունը հողամասի մակերեսին՝ տոկոսներով) (%) *մինչև 40 %*

9.6. կանաչապատման տոկոսը (կանաչապատ տարածքի հարաբերությունը հողամասի մակերեսին՝ տոկոսներով) (%) *60 % և ավելի*

9.7. այլ պահանջներ

- *Հատակագծային լուծումները մշակել համաձայն պատվիրատուի առաջադրանքի՝ հաշվի առնելով նորմատիվային պահանջները*

10. Հողամասում գտնվող շենքերի և շինությունների քանդման կամ տեղափոխման (ապամոնտաժման) պայմանները և աշխատանքների հերթականությունը	Առկա չէ
11. Ստորգետնյա, կիսանկուղի և առաջին հարկերի տարածքների օգտագործման պայմանները	Համաձայն նորմերի
12. (*) Ինժեներական ցանցեր և սարքավորումներ	Պահանջներ գոյություն ունեցող և նախագծվող ենթակառուցվածքների ու ցանցերի նկատմամբ
12.1. (*) ջրամատակարարում, կոյուղի, տաք ջրամատակարարում	Կցվում է (համաձայն մատակարարող կազմակերպության տեխնիկական պայմանների)
12.2. (*) էլեկտրամատակարարում	Կցվում է (համաձայն մատակարարող կազմակերպության տեխնիկական պայմանների)
12.3 . (*) գազամատակարարում	Կցվում է (համաձայն մատակարարող կազմակերպության տեխնիկական պայմանների)
12.4. (*) Էլեկտրոնային հաղորդակցության մալուխատար կոյուղու (ներառյալ դիտահորը) տեղադիրքը	Կցվում է (համաձայն ՀՀ կառավարության 19 մարտի 2015 թվականի N 596-Ն որոշման N 1 հավելվածի 57-րդ կետի 2-րդ ենթակետով սահմանված էլեկտրային տվյալների)
12.5. թույլ հոսանքներ	Առկա չեն
12.6. աղբահանություն	համայնքային
13. Տարածքի ինժեներական նախապատրաստում	Կազմակերպել տարածքի ջրահեռացում: (ռելիեֆի կազմակերպման, ջրահեռացման, ինժեներական պաշտպանության միջոցառումները)
14. Բարեկարգում	Ազատ տարածքը բարեկարգել և կանաչապատել (ճանապարհային պլանավորման վերաբերյալ պահանջները, կանաչապատում, ճարտարապետական փոքր ձևեր, ցանկապատում, գազոն և այլն)
15. Շինարարական նյութեր	Երկաթբետոնե տարրեր, քարե շար, ապակի, մետաղական տարրեր: (շինարարական նյութերի օգտագործման առաջարկությունները տանիքների, ճակատների լուծումների, արտաքին դռների, պատուհանների վերաբերյալ)
16. Պաշտպանական կառույցներ	Ըստ նախագծի (արտակարգ իրավիճակներում մարդկանց օբյեկտների պաշտպանության միջոցառումները)
17. Հակահրդեհային պահանջներ	Ապահովել հակահրդեհային նորմատիվ պահանջները (հակահրդեհային անվտանգության ապահովման միջոցառումները)
18. Հաշմանդամների և բնակչության սակավաշարժ խմբերի պաշտպանության միջոցառումներ	ապահովել հաշմանդամների և բնակչության սակավաշարժ խմբերի տեղաշարժը
19. Շրջակա միջավայրի պահպանում	ապահովել շրջակա միջավայրի պահպանման համապատասխան միջոցառումները (շրջակա միջավայրը փոանգավոր ազդեցությունից բացառելու միջոցառումները)
20. Շինարարության կազմակերպում	Ըստ նորմերի (առաջարկություններ շինարարության հետ կապված անբարենպաստ ազդեցության բացառման, քաղաքային տնտեսության և տրանսպորտի անխոչընդոտ աշխատանքի ապահովման վերաբերյալ)
21. Առաջադրանքի գործողության ժամկետը և նախագծի մշակման փուլերը	մեկ տարի վեց ամիս, ճարտարապետական մաս, կոնստրուկտիվ մաս (Նշվում են առաջադրանքի գործողության ժամկետը և նախագծի մշակման փուլերը)

ԼՐԱՑՈՒՑԻՉ ՊԱՅՄԱՆՆԵՐԸ

22. Նախագծային փաստաթղթերի փորձաքննությանը ներկայացվող պահանջներ	համաձայն 22 կառավարության 19.03.2015թ. «Հայաստանի Հանրապետությունում կառուցապատման նպատակով թույլտվությունների և այլ փաստաթղթերի տրամադրման կարգը հաստատելու և Հայաստանի Հանրապետության կառավարության մի շարք որոշումներ ուժը կորցրած ճանաչելու մասին» N 596-Ն որոշման (Հայաստանի Հանրապետության օրենսդրությամբ սահմանված փորձաքննության տեսակը կամ նախագծի երաշխավորագիրը՝ հղում կատարելով համապատասխան իրավական ակտին)
23. Միջանկյալ համաձայնեցում	Համաձայնեցում Արտյան համայնքի ղեկավարի հետ (իրավասու մարմնի կամ Հայաստանի Հանրապետության օրենսդրությամբ նախատեսված դեպքերում շահագրգիռ մարմինների հետ էսքիզային նախագծի նախնական համաձայնեցում, նշվում է նաև առաջադրանքի փոփոխման հնարավորությունը՝ 22 կառավարության 19 մարտի 2015 թվականի N 596-Ն որոշման N 1 հավելվածի 87-րդ կետով նախատեսված դեպքում)
24. Հասարակական քննարկումներ	Նորմերի համաձայն (Հայաստանի Հանրապետության օրենսդրությամբ սահմանված դեպքերում և կարգով)
25. Համաձայնեցումներ	• Համաձայնեցում Արտյան համայնքի ղեկավարի հետ: • Մինչև նախագծային աշխատանքները սկսելը համաձայնություն ձեռք բերել տվյալ ինժեներական ենթակառուցվածքների սեփականատերերի (օգտագործողների) հետ • Համաձայնեցում հարևան հողամասի սեփականատեր(երի) (օգտագործող(ների)) հետ (Նշվում են տվյալ օբյեկտի համաձայնեցման՝ օրենքով սահմանված պահանջները՝ հուշարձանների ու բնության պահպանության և այլ լիազորված մարմինների հետ, ինչպես նաև 22 կառավարության 19 մարտի 2015 թվականի N 596-Ն որոշման N 1 հավելվածի 56-րդ կետով սահմանված դեպքերում՝ ինժեներական ենթակառուցվածքի սեփականատիրոջ (օգտագործողի) հետ)
26. Փոստային բաժանորդային պահարանների տեղադրում	չի պահանջվում
27. Այլ պայմաններ	• Նախագծի կազմը և բովանդակությունը համապատասխանեցնել 22 կառավարությանն առընթեր քաղաքաշինության պետական կոմիտեի նախագահի 11.09.2017թ. «Բնակելի, հասարակական, արտադրական շենքերի և շինությունների նախագծային փաստաթղթերի կազմը և բովանդակությունը սահմանող կանոնները և 22 քաղաքաշինության նախարարի 29.11.2006թ. հ.273-Ն հրամանն ուժը կորցրած ճանաչելու մասին» հ.128-Ն հրամանով հաստատված դրույթներին: • Շինությունը նախագծել 22 քաղաքաշինության նախարարի 14.10.2014թ ՀՀՇ 30-01-2014 «Քաղաքաշինություն. քաղաքային և գյուղական բնակավայրերի հատակագծում և կառուցապատում» շինարարական նորմերը հաստատելու և Հայաստանի Հանրապետության քաղաքաշինության նախարարի 2001 թվականի հոկտեմբերի 1-ի n 82 հրամանում փոփոխություն կատարելու մասին» N 263-Ն հրամանով հաստատված դրույթներին համապատասխան: • Նախագիծը ներկայացնել համաձայնեցման երկու օրինակից:

ՀԱՅԱՍՏԱՆԻ ՀԱՆՐԱՊԵՏՈՒԹՅԱՆ
ԱԲՈՎՅԱՆ ՀԱՄԱՅՆՔԻ ՂԵԿԱՎԱՐ

ԷԴՈՒԱՐԴ ԲԱԲԱՅԱՆ

Կ.Տ.

ՀԱՅԱՍՏԱՆԻ ՀԱՆՐԱՊԵՏՈՒԹՅԱՆ
ԿՈՏԱՅՔԻ ՄԱՐԶԻ ԱԲՈՎՅԱՆ ՀԱՄԱՅՆՔԻ ՂԵԿԱՎԱՐ

Ո Ր Ո Շ Ո Ւ Մ

29 օգոստոսի 2022 թվականի N 2570

ՍԵՎԱԴԱ ԳՅՈՒՐՋՅԱՆԻՆ ԵՎ ԹԱՄԱՐԱ ԽՈՒԴԱՎԵՐԴՅԱՆԻՆ ՏՐՎԱԾ ՇԻՆԱՐԱՐՈՒԹՅԱՆ ԹՈՒՅԼՏՎՈՒԹՅԱՄԲ ՍԱՀՄԱՆՎԱԾ ԺԱՄԿԵՏԸ ԵՐԿԱՐԱՁԳԵԼՈՒ ՄԱՍԻՆ

Համաձայն «Տեղական ինքնակառավարման մասին» օրենքի 42-րդ հոդվածի 1-ին մասի 6-րդ կետի, Հայաստանի Հանրապետության կառավարության 2015 թվականի մարտի 19-ի N 596-Ն որոշման և հաշվի առնելով Սևադա Գյուրջյանի դիմումը (մուտք՝ 2022 թվականի օգոստոսի 16-ի N Ք-4017).

1. Սևադա Գյուրջյանին և Թամարա Խուդավերդյանին Առինջ համայնքի ղեկավարի կողմից 2020 թվականի հունիսի 22-ին տրված N 572-Ա շինարարության թույլտվությամբ սահմանված ժամկետը երկարաձգել համաձայն ներկայացված ժամանակացույցի (կցվում է):
2. Սույն որոշումն ուժի մեջ է մտնում որոշման ընդունման մասին իրազեկելու օրվան հաջորդող օրվանից:

ՀԱՄԱՅՆՔԻ ՂԵԿԱՎԱՐ Է. ԲԱԲԱՅԱՆ

2022թ. օգոստոսի 29
ք. Աբովյան

ՀԱՅԱՍՏԱՆԻ ՀԱՆՐԱՊԵՏՈՒԹՅԱՆ
ԿՈՏԱՅՔԻ ՄԱՐԶԻ ԱԲՈՎՅԱՆ ՀԱՄԱՅՆՔԻ ՂԵԿԱՎԱՐ

Ո Ր Ո Շ Ո Ւ Մ

29 օգոստոսի 2022 թվականի N 2569

«ՍԱՆՌԱՅՍ ՀՈԹԵԼ» ՍԱՀՄԱՆԱՓԱԿ ՊԱՏԱՍԽԱՆԱՏՎՈՒԹՅԱՄԲ ԸՆԿԵՐՈՒԹՅԱՆԸ ԺԱՄԸ 24:00-ԻՑ ՀԵՏՈ ԱՇԽԱՏԵԼՈՒ ԹՈՒՅԼՏՎՈՒԹՅՈՒՆ ՏԱԼՈՒ ՄԱՍԻՆ

Համաձայն «Տեղական ինքնակառավարման մասին» օրենքի 45-րդ հոդվածի 1-ին մասի 5-րդ կետի, Աբովյան համայնքի ավագանու 2022 թվականի ապրիլի 15-ի N 24-Ն որոշման, հիմք ընդունելով «ՍԱՆՌԱՅՍ ՀՈԹԵԼ» սահմանափակ պատասխանատվությամբ ընկերության տնօրենի հայտը (մուտք՝ 2022 թվականի օգոստոսի 25-ի N S-997).

1. «ՍԱՆՌԱՅՍ ՀՈԹԵԼ» սահմանափակ պատասխանատվությամբ ընկերությանը տալ 2022 թվականի սեպտեմբերի 01-ից մինչև դեկտեմբերի 31-ն ընկած ժամանակահատվածում Աբովյան համայնքի Վերին Պտղնի գյուղի Երևան-Աբովյան խճուղու թիվ 3 հասցեում գտնվող հյուրանոցային համալիրում ժամը 24:00-ից հետո աշխատելու թույլտվություն (Թույլտվություն N 45 կցվում է):
2. «ՍԱՆՌԱՅՍ ՀՈԹԵԼ» սահմանափակ պատասխանատվությամբ ընկերությունը պարտավոր է 900105231063 հաշվեհամարին վճարել տեղական տուրք՝ 16 666 (տասնվեց հազար վեց հարյուր վաթսունվեց) դրամ:
3. Սույն որոշումն ուժի մեջ է մտնում «ՍԱՆՌԱՅՍ ՀՈԹԵԼ» սահմանափակ պատասխանատվությամբ ընկերությանը որոշման ընդունման մասին իրազեկելու օրվան հաջորդող օրվանից:

ՀԱՄԱՅՆՔԻ ՂԵԿԱՎԱՐ Է. ԲԱԲԱՅԱՆ

2022թ. օգոստոսի 29
ք. Աբովյան

ՀԱՅԱՍՏԱՆԻ ՀԱՆՐԱՊԵՏՈՒԹՅՈՒՆ
ԿՈՏԱՅՔԻ ՄԱՐԶ
ԱԲՈՎՅԱՆԻ ՀԱՄԱՅՆՔԱՊԵՏԱՐԱՆ

ԹՈՒՅԼՏՎՈՒԹՅՈՒՆ

ՀԱՄԱՅՆՔԻ ՎԱՐՉԱԿԱՆ ՏԱՐԱԾՔՈՒՄ ԱՌԵՎՏՐԻ, ՀԱՆՐԱՅԻՆ ՍՆՆԴԻ, ԶՎԱՐՃԱՆՔԻ, ՇԱՀՈՒՄՈՎ ԽԱՂԵՐԻ ԵՎ ՎԻՃԱԿԱԽԱՂԵՐԻ ԿԱԶՄԱԿԵՐՊՄԱՆ ՕԲՅԵԿՏՆԵՐԻՆ, ԽԱՂԱՏՆԵՐԻՆ ԵՎ ԲԱՂՆԻՔՆԵՐԻՆ (ՍԱՌՆԱՆԵՐԻՆ), ԺԱՄԸ 24:00-ԻՑ ՀԵՏՈ ԱՇԽԱՏԵԼՈՒ

N ժ24:00-Թ-45

Տրված՝ ***29 օգոստոսի 2022թ.***

24.00-ից հետո աշխատելու թույլատրված գործունեության անվանումը՝
Զվարճանքի օբյեկտ:

«ՍԱՆՌԱՅՍ ՀՈԹԵԼ» սահմանափակ պատասխանատվությամբ ընկերություն, ՀՀ Կոտայքի մարզ Աբովյան համայնք գ. Վերին Պտղնի Երևան-Աբովյան խճուղի 3, ՀՎՀՀ՝ 03540542:

Գործունեության տեսակի իրականացման վայրը՝ ***ՀՀ Կոտայքի մարզ Աբովյան համայնք գ. Վերին Պտղնի Երևան-Աբովյան խճուղի 3, հյուրանոցային համալիր:***

Շինության տեսակը՝ ***հիմնական շինություն:***

Թույլտվության գործողության ժամկետը՝ ***01 սեպտեմբերի 2022թ.***-ից մինչև ***31 դեկտեմբերի 2022թ.***-ը:

ՀԱՄԱՅՆՔԻ ՂԵԿԱՎԱՐ ԷԴՈՒԱՐԴ ԲԱԲԱՅԱՆ

ՀԱՅԱՍՏԱՆԻ ՀԱՆՐԱՊԵՏՈՒԹՅԱՆ
ԿՈՏԱՅՔԻ ՄԱՐԶԻ ԱԲՈՎՅԱՆ ՀԱՄԱՅՆՔԻ ՂԵԿԱՎԱՐ

Ո Ր Ո Շ Ո Ւ Մ

29 օգոստոսի 2022 թվականի N 2568

ԱԲՈՎՅԱՆ ՀԱՄԱՅՆՔԻ ՂԵԿԱՎԱՐԻ 2022 ԹՎԱԿԱՆԻ ՀՈՒԼԻՍԻ 29-Ի N 2261 ՈՐՈՇՄԱՆ ՄԵՋ ԵՎ ՀԱՎԵԼՎԱԾՈՒՄ ԼՐԱՑՈՒՄ ԿԱՏԱՐԵԼՈՒ ՄԱՍԻՆ

Համաձայն «Նորմատիվ իրավական ակտերի մասին» օրենքի 33-րդ և 34-րդ հոդվածների, հաշվի առնելով Հայաստանի Հանրապետության կադաստրի կոմիտեի 2022 թվականի օգոստոսի 18-ի Կ-18082022-07-0136 որոշումը և հիմք ընդունելով Աբովյանի համայնքապետարանի աշխատակազմի քաղաքաշինության, հողաշինարարության, գյուղատնտեսության և անշարժ գույքի կառավարման բաժնի պետի պաշտոնակատարի զեկուցագիրը (մուտք՝ 2022 թվականի օգոստոսի 19-ի N Ք-4106).

1. Աբովյան համայնքի ղեկավարի 2022 թվականի հուլիսի 29-ի «Աբովյան համայնքի սեփականություն հանդիսացող հողամասերի հատակագծերը հաստատելու և հասցեներ տրամադրելու մասին» N 2261 որոշման վերնագրում, 1-ին կետում և հավելվածի վերնագրում կատարել հետևյալ լրացումը՝ «Աբովյան համայնքի» բառերից հետո լրացնել «և Հայաստանի Հանրապետության» բառերով:

2. Սույն որոշումն ուժի մեջ է մտնում որոշման ընդունման օրվան հաջորդող օրվանից:

ՀԱՄԱՅՆՔԻ ՂԵԿԱՎԱՐ Է. ԲԱԲԱՅԱՆ

2022թ. օգոստոսի 29
ք. Աբովյան